Venture Industries

Sp. z o.o.



WENTYLATORY 2014

Energy solutions









Główna siedziba firmy to wybudowany w 1999 roku nowoczesny budynek biurowo magazynowy.
Biura zajmują w nim powierzchnię ok. 1000m^2







Integralną częścią budynku jest zajmujący powierzchnię 2000m^2 magazyn wysokiego składowania, który pełni rolę centrum dystrybucji oferowanych przez nas wyrobów.









Oddział produkcyjny w Grudziądzu to ok. 40.000 m^2 powierzchni gdzie blisko 16.000 m^2 to hale, w skład których wchodzą m.in. odlewnia aluminium, wydział obróbki blach, wydział obróbki skrawaniem, malarnia, dział konstrukcyjny, modelarnia, magazyn wyrobów gotowych, biura i pomieszczenia socjalne.

Firma Venture Industries Sp. z o.o. od 1990 roku jest obecna na rynku branży wentylacyjnej, gwarantując wysoki poziom obsługi handlowej w przyjaznej dla Klienta atmosferze.
Zajmujemy się produkcją, importem, exportem i sprzedażą szerokiej gamy wentylatorów kanałowych, osiowych, ściennych, dachowych, promieniowych, chemoodpornych, dmuchaw boczno-kanałowych, wentylatorów biurowych i łazienkowych oraz central wentylacyjnych, przewodów elastycznych, odciągów stanowiskowych i akcesoriów wentylacyjnych.
Oferta produkowanych urządzeń jest stale rozszerzana.

Venture Industries Sp. z o.o. w Kiełpinie k/Łomianek i Grudziądzu zatrudnia ponad 200 specjalistów.

Od 2002 roku firma jest objęta systemem zarządzana jakością ISO 9001:2000. W 2010 roku został zaktualizowany system zarządzania jakością, Venture Industries uzyskało certyfikat zgodności z normą ISO 9001:2008.


CERTYFIKAT

DEKRA

ISO 9001:2008

Venture Industries Sp. z o.o.

Projektowanie, produkcja, sprzedaż i serwis urządzeń wentylacyjnych.
Działalność handlowa w zakresie urządzeń wentylacyjnych
na rynku krajowym i na rynkach zagranicznych.

ul. Mokra 27 • PL – 05-092 Łomianki-Kiełpin
ul. Lotnicza 21a • PL – 86-300 Grudziądz (oddział)


CERTIFICATE

DEKRA

ISO 9001:2008

Venture Industries Sp. z o.o.

Designing, production, sale and service of ventilation equipment.
Trade activity of ventilation equipment in the domestic
and foreign markets.

ul. Mokra 27 • PL – 05-092 Łomianki-Kiełpin
ul. Lotnicza 21a • PL – 86-300 Grudziądz (branch)

Nasz adres:

Venture Industries Sp. z o. o.
ul. Mokra 27
05-092 Łomianki-Kiełpin
POLSKA

tel. +48(22)7519550, 7512031
fax +48(22)7512259, 7511202
e-mail: venture@venture.pl
http://www.venture.pl

Uwaga: Charakterystyki wentylatorów zamieszczone w katalogu obowiązują dla temperatury 20°C i ciśnienia 760 mmHg.

Produkty oraz dane techniczne zawarte w tym katalogu przedstawiono wyłącznie w celach informacyjnych, mogą ulec zmianie bez uprzedzenia i nie powinny być traktowane jako zobowiązujące dla Venture Industries. Venture Industries nie ponosi żadnej odpowiedzialności za błędy, bądź niedokładności mogące pojawić się w publikacji.

spis treści

wentylacja ogólna

Wentylatory kanałowe — str. 7 - 165



TD 8 - 12 | TDx2 13 - 15 | TD-SILENT 16 - 22 | TD ECOWATT 23 - 29 | TD SILENT ECOWATT 30 - 36 | TWIN BASE 37 - 38 | ZESTAWY TD 39 | VENT 40 - 43 | VENT LK 44 - 46 | VENT-V 47 - 49 | VENT ECOWATT 50 - 56 | IBF 57 - 62 | IBF EC 63 - 65

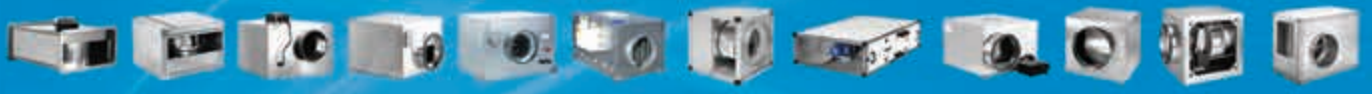

ILT/ILB 66 - 75 | IRAB/IRAT 76 - 80 | CAB 81 - 84 | CAB ECOWATT 85 - 94 | CAB-PLUS 95 - 96 | CAIB 97 - 107 | KABT 108 - 111 | UTBS 112 - 127 | SLIMBOX 128 - 129 | CENTRIBOX 130 - 135 | CVAB/CVAT 136- 138 | CVST 139 - 149



DH 150 - 152 | RH 153 - 155 | AKU-COMP 156 | RCS 157 | DF 158 | DFK... +EU 159 | DFR... +EU 160 | ACOP PL 161 | IAE 161 | CAR 162 | IRIS 163 - 165

Wentylatory osiowe ścienne — str. 167 - 208



HXM 168 - 169 | COMPACT 170 - 190 | AFW 191 - 193 | HXTR/HXBR 194 - 201 | ROTOREX 202 - 204 | HIT/HIB-NP 205 - 206 | PER-W 207 | PER-CN 208 | PER-EX 208

Wentylatory osiowe kanałowe — str. 209 - 253



COMPACT 210 - 222 | TCBBx2/TCBTx2 223 - 225 | AFC 226 - 229 | AFC-VB 230 | AFC-HT 231 | ARC 232 - 243 | AFD 244 - 245 | AFH 246 - 247 | AFS 248 | AFK 249 | Akcesoria 250 - 253

Wentylatory dachowe — str. 255- 337



RF 256 - 268 | RF EC 269 - 271 | Zestaw fotowoltaiczny 272 - 274 | RFV ZN 275 - 280 | RBH 281 - 282 | MPB-R 283 - 285 | TH 286 - 289 | CTB 290 - 291 | CTB ECOWATT 292 - 295 | CTH..., CTV... 296 - 305 | CRHB_CRVB ECOWATT 306 - 314 | CRV 315 - 325 | HCTB-HCTT 326 - 333 | Akcesoria 334 - 337

Wentylatory oddymiające — str. 339 - 505



JET FAN 340 - 343 | THGT 344 - 411 | CHGT 412 - 464 | HGHT-V 465 - 468 | CHAT 469 - 472 | CHVB-CHVT 473 - 476 | IFHT 477 - 478 | ILHT 479 - 483 | CVHT 484 - 489 | CVST 490 | KDTR 491 - 494 | CTH..., CTV... 495 | Akcesoria 496- 505

Kurtyny i termowentylatory — str. 507 - 523



COR-FT 508 - 509 | COR-FTW 510 - 511 | COR N 512 | COR NW 513 - 514 | COR-IND 515 | COR-IND M COR-IND W 516 - 518 | COR-IND MW 519 - 520 | COR-S 521 | EP-N 522 | EC-N 523

Venture Industries Sp. z o.o.
ul. Mokra 27, 05-092 Łomianki - Kiełpin
tel. +48 22 751 95 50, 751 20 31
fax +48 22 751 22 59, 751 12 02
e-mail: venture@venture.pl

str. 525 - 575 — **Wentylatory dla domu i biura**


SILENT 526 - 528


SILENT DESIGN 529 - 532


ECOAIR 533 - 534


DECOR 535 - 536


EDM 537 - 538


EBB, EB 539 - 540


EBB DESIGN 541 - 542


EBB N 543 - 544


SILENT ECO 545 - 551


SILENTUB 552


TDM 553


CK 554 - 555


HV 556 - 557


HVE 558


SWF 559 - 560


HTB 561


ARTIC 562


VENTURIA-2 563


OZEO-E 564 - 566


IDEO 567 - 573


IWF 574


Akcesoria 575

wentylatory dla przemysłu

str. 577 - 739 — **Wentylatory promieniowe**


FDA 578


ADA 579


BDB 580


BSB 581


FSA 582


HPB-F 583 - 589


GFS 590 - 595


SEM 596 - 597


DEM 598


CBM, CBM RE 599 - 612


CBP 613 - 616


LFB 617 - 620


GFB 621 - 623


KEF 627 - 628


BB 629 - 630


LFA 631 - 635


MBA 636 - 639


MRA 640 - 642

MTA 643 - 645

MPA 646 - 650

MPB 651 - 655

MPB-K 656 - 658

MPB-HT GALV 659 - 660

MRB 661 - 665

MBB 666 - 673

HSD 674 - 676

MSB 676 - 678

MSBN 679 - 688

MSB-VB 689 - 690

MSB-HT 691 - 692

HBB 693 - 696

MPT 697 - 699

QP 700 - 702

HST 703 - 709

Q 710 - 712

Q2 713 - 714

GB/GX 715 - 720

MHB 721 - 722

HPBx 723 - 725

HP 726 - 731

Akcesoria 732 - 739

str. 741 - 795 — **Wentylatory przeciwwybuchowe**

ILT EX 745 - 748

EGM 749 - 752

ELF 753 - 758

EMT 759 - 762

EAC 763 - 770

TD EX 771 - 773

TH EX 774 - 775

SEAT EX 776- 777

STORM EX 776 - 777

COMPACT EX 778

HCTT EX 779

TCDH EXD 780 - 782

ERF 783 - 784

HDT, HDB 785 - 786

CV EX 788

CRDV EX 787

JET EX 789

CMVeco EX 790

PER-EX 208

Akcesoria 792 - 794

str. 797 - 848 — **Wentylatory chemoodporne**

CMPT 798 - 800

LFS 801 - 804

CDVA 805 - 810

VISP 811 - 814

RVISP 811 - 814

VASP 815 - 817

JET 818 - 820

CRDV 821 - 828

CV 829

CMVeco 830 - 842

Kontroler przepł. typ A, C 844 - 845

spis treści

Wentylatory bocznokanałowe — str. 849 - 878


S.C.
850 - 860


S.C.-F
861 - 867


S.C.-VB
868 - 870


DSC
871 - 876


Kołnierz do spawania
877


Kołnierz gwintowany
877


Króciec
877


Filtr z króćcem
877


Tłumik z króćcem
877


Zawór przeciążeniowy
878


Filtr kanałowy
878


Kolano
878

Odciągi — str. 879 - 885


WS
880


WS 50
881


WNF
882


ASR
883


Ssawki
883


ZWP
884


ZWP z przewodem i ssawką
884


HUF
885

Wentylatory spalinowe — str. 887 - 890


AFE
888


HPE
889 - 890

Akcesoria elektryczne — str. 891 - 905


RMB, RMT
892


REB-1 NE
892


REB-5
892


REB-10
892


REB-ECOWATT
893


REB-4 Auto
893


Czujnik REB Auto
893


TLR
893


VFTM
893


Falowniki
894


ERV
894


DTL
895


TRTN
895


Transformator dwunastawowy
895


HIG-2
896


SQA
896


TK-1
896


TS
896

Presostat różnicowy
897

Timer ZN-62
897

TR-1N, TR-2
897

REGUL-2
898

COM-2
898

Przełącznik 0-Y-D
898

Przełącznik biegów
898

Rozłącznik serwisowy
899

Wyłącznik EX 10A
899

Rozłącznik serwisowy
899

Wyłącznik EX 20A
900

PULSER-M, ADD
901

PULSER-D
901

PULSER-XD
901

PULSER-DSP
901

TTC-2000
902

TTC-25, TTC-40F
902

TT-S1
903

TBI
903

TG-R430
TG-R530
903

TG-K
903

CT-12/14
904

CR-20
904

CR-25
904

CR-30
904

CR-Automatic
904

Zestaw rozruchowy
905

Elementy nawiewu/wywiewu powietrza — str. 907 - 922

AKK, AKT
908

AKN
909

RTBM/RRBM
910 - 911

LTVM/LRVM
912 - 914

PTVM/PRVM
915 - 917

STOM
918 - 919

V-23, V-24
920

KWO
921

KWK
922

Schematy podłączeń elektrycznych — str. 923 - 938

Wytyczne techniczne — str. 939 - 946

Tabela wykonań specjalnych — str. 947 - 948

Indeks — str. 949 - 950

Venture Industries Sp. z o.o.
ul. Mokra 27, 05-092 Łomianki - Kiełpin
tel. +48 22 751 95 50, 751 20 31
fax +48 22 751 22 59, 751 12 02
e-mail: venture@venture.pl

TD	8 - 12
TDx2	13 - 15
TD SILENT	16 - 22
TD ECOWATT	23 - 29
TD SILENT ECOWATT	30 - 36
TWIN BASE	37 - 38
ZESTAWY TD	39
VENT	40 - 43
VENT LK	44 - 46
VENT-V	47 - 49
VENT ECOWATT	50 - 56
IBF	57 - 62
IBF EC	63 - 65
ILT/ILB	66 - 75
IRAB/IRAT	76 - 80
CAB	81 - 84
CAB ECOWATT	85 - 94
CAB-PLUS	95 - 96
CAIB	97 - 107
KABT	108 - 111
UTBS	112 - 127
SLIMBOX	128 - 129
CENTRIBOX	130 - 135
CVAB/CVAT	136 - 138
CVST	139 - 149
DH	150 - 152
RH	153 - 155
AKU-COMP	156
RCS	157
DF	158
DFK... +EU	159
DFR... +EU	160
ACOP PL	161
IAE	161
DEF-VENT	161
CAR	162
IRIS	163 - 165

wentylacja ogólna

Wentylatory kanałowe	7 - 165
Wentylatory osiowe ścienne	167 - 208
Wentylatory osiowe kanałowe	209 - 253
Wentylatory dachowe	255 - 337
Wentylatory oddymiające	339 - 505
Kurtyny i termowentylatory	507 - 523
Wentylatory dla domu i biura	525 - 575

wentylatory dla przemysłu

Wentylatory promieniowe	577 - 739
Wentylatory przeciwwybuchowe	741 - 795
Wentylatory chemoodporne	797 - 848
Wentylatory bocznokanałowe	849 - 878
Odciągi	879 - 885
Wentylatory spalinowe	887 - 890
Akcesoria elektryczne	891 - 905
Elementy nawiewu/wywiewu powietrza	907 - 922
Schematy podłączeń elektrycznych	923 - 938
Wytyczne techniczne	939 - 946
Tabela wykonań specjalnych	947 - 948
Indeks	949 - 952





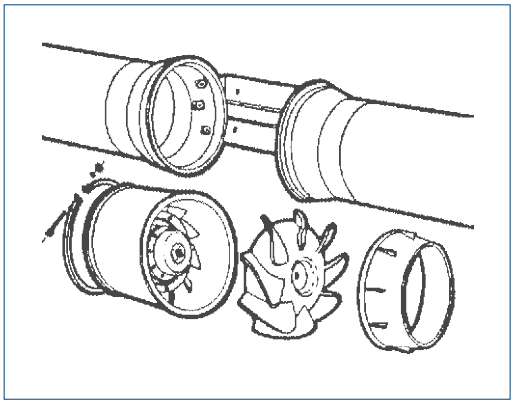

Zastosowanie

Osiągane wysokie ciśnienia i wydajności pozwalają na zastosowanie tych wentylatorów we wszelkiego rodzaju instalacjach wentylacji ogólnej. Zwarta obudowa sprawia, że wentylatory tego typu posiadają wszystkie zalety wentylatorów osiowych przewyższając je przy tym osiąganymi parametrami. Pozwala to na pokonywanie dużych oporów instalacji powstających w kanałach o małych średnicach oraz bezproblemową współprace z filtrami i nagrzewnicami kanałowymi. Przykładowe zastosowanie: wentylacja wywiewna i nawiewna mieszkań, biur, sklepów, lokali gastronomicznych, współpraca z domowymi okapami kuchennymi wyposażonymi w filtry przeciw tłuszczowe, etc.

Konstrukcja

Wentylator kanałowy przeznaczony do wentylacji pomieszczeń o niskim stopniu zapylenia, przystosowany do montażu w pozycji pionowej lub poziomej w kanałach wentylacyjnych o średnicach od 100 do 400 mm. Unikalna konstrukcja pozwala na osiągnięcie wysokich ciśnień i wydajności przy minimalnym poziomie hałasu.

Oryginalna konstrukcja umożliwia konserwacje bez konieczności demontażu kanałów wentylacyjnych. Gama wentylatorów TD obejmuje:

- dwustopniowe modele TD dostępne w standardowych średnicach wentylacyjnych od 100 do 315 mm.
- jednostopniowe modele TD dostępne w standardowych średnicach wentylacyjnych od 355 do 400 mm.
- jednostopniowe modele TD-T z regulowanym opóźnieniem czasowym (1-30 min), dostępne w standardowych średnicach od 100 do 200 mm.

Obudowa modeli 160, 250, 350, 500, 800 jest wykonana z polipropylenu. Obudowa modeli 1000, 1300, 2000, 4000, 6000 jest wykonana z blachy stalowej malowanej farbą epoksydową. Wirniki modeli 1000, 1300, 2000, 4000, 6000 wykonane są z blachy aluminiowej, natomiast 160, 250, 350, 500, 800, 800N z tworzywa sztucznego ABS.

Silnik elektryczny

Wentylatory TD wyposażone są w silniki jednofazowe 230V, 50Hz (modele 160 - 6000), oraz silniki trójfazowe 400V, 50Hz (modele 4000 TRIF, 6000 TRIF).

Silniki modeli 160-2000 wykonane są w stopniu ochrony IP44 oraz klasie izolacji uzwojenia B, modele 4000 i 6000 wykonane są w stopniu ochrony IP54 oraz klasie izolacji uzwojenia F. Silniki wyposażone są w łożyska kulkowe.

Wszystkie silniki jednofazowe(oprócz wersji TD-T) przystosowane są do napięciowej regulacji prędkości obrotowej. Silniki trójfazowe przystosowane są do regulacji falownikiem.

Wentylatory o wielkościach od 160 do 2000 (oprócz wersji TD-T) wyposażone są standardowo w dwubiegowe silniki przystosowane do pracy w dwóch prędkościach obrotowych.

Wszystkie silniki posiadają termiczne zabezpieczenie uzwojenia przed przeciążeniem - topikowe w modelach 160, 250 i 350 i bezpiecznik automatyczny w pozostałych modelach.

Schemat podłączenia elektrycznego rys. 1, 2, str. 924.

.

Oznaczenia

TD - 800 / 200 N

- N — Wersja
- 200 — Nominalna średnica przewodu
- 800 — Model
- TD — Nazwa

Akcesoria



filtr
DF
str. 158



zest. filtr.
DFK... +EU
str. 159



nagrzewnica
DH
str. 150

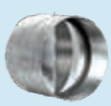

klapa zwrotna
CAR
str. 162



złącze p-drg.
ACOP PL
str. 161



tłumik
AKU-COMP
str. 156



kratka
KWO
str. 921



anemostat nawiewny
AKT/AKK
str. 908



przepustnica
IRIS
str. 163



regulator
REGUL-2
str. 898



regulator
REB
str. 892



regulator
RMB
str. 892



higrostat
HIG-2
str. 896



czujnik
SQA
str. 896



termostat
TS
str. 896



termostat
TK-1
str. 896



TWIN BASE

str. 37



presostat

str. 897

Venture Industries Sp. z o.o.
ul. Mokra 27, 05-092 Łomianki - Kiełpin
tel. +48 22 751 95 50, 751 20 31
fax +48 22 751 22 59, 751 12 02
e-mail: venture@venture.pl

Dane techniczne

Typ	prędkość obrotowa [obr./min]	pobór mocy max. [W]	natężenie [A]	wydajność max. [m³/h]	temperatura pracy [°C]	poziom ciśnienia akustycznego* [dB(A)]	regulator	masa [kg]	nr artykułu
TD-160/100N SILENT	2500 (HS) 2200 (LS)	20 12	0,16 0,1	180 140	-20 +40	24 21	REB-1 RMB-1,5	1,4	40020710
TD-250/100	2200 (HS) 1850 (LS)	24 18	0,11 0,1	240 180	-20 +40	31 26	REB-1 RMB-1,5	2	40020720
TD-350/125	2250 (HS) 1900 (LS)	30 22	0,13 0,1	360 280	-20 +40	33 28	REB-1 RMB-1,5	2	40020730
TD-500/150 TD-500/160	2500 (HS) 1950 (LS)	50 44	0,22 0,19	580 430	-20 +60	33 29	REB-1 RMB-1,5	2,7	40020745 40020740
TD-800/200N	2780 (HS) 2480 (LS)	95 90	0,45 0,43	880 700	-20 +60	37 33	REB-1 RMB-1,5	4,9	40020760
TD-800/200	2500 (HS) 2000 (LS)	120 100	0,5 0,45	1100 800	-20 +60	39 33	REB-1 RMB-1,5	4,9	40020750
TD-1000/250	2800 (HS) 2610 (LS)	125 85	0,5 0,35	1010 900	-40 +60	40 38	REB-1 RMB-1,5	9,4	40020770
TD-1300/250	2520 (HS) 2000 (LS)	180 140	0,8 0,6	1300 1100	-40 +60	43 39	REB-1 RMB-1,5	9,4	40020780
TD-2000/315	2700 (HS) 2000 (LS)	255 160	1,2 0,8	2000 1550	-40 +60	47 42	REB-2,5 RMB-1,5	14	40020790
TD-4000/355	1400	345	1,53	3800	-40 +40	44	REB-2,5 RMB-3,5	19	40020792
TD-6000/400	1400	665	2,97	5500	-40 +40	44	REB-5 RMB-8	26	40020794
ZASILANIE TRÓJFAZOWE									
TD-4000/355 TRIF	1375	345	0,75	3800	-40 +40	44	RMT-1,5	19	40020793
TD-6000/400 TRIF	1375	650	2,1	5500	-40 +40	44	RMT-2,5	26	40020795

* mierzony z odległości 3 m od wentylatora

Typ	prędkość obrotowa [obr./min]	pobór mocy max. [W]	natężenie [A]	wydajność max. [m³/h]	temperatura pracy [°C]	poziom ciśnienia akustycznego* [dB(A)]	regulator	masa [kg]	nr artykułu
TD-160/100 NT SILENT	2500	20	0,16	180	-20 +40	24	-	1,4	40020713
TD-250/100 T	2200	24	0,11	240	-20 +40	31	-	2	40020723
TD-350/125 T	2250	30	0,13	360	-20 +40	33	-	2	40020733
TD-500/150 T	2500	50	0,22	580	-20 +60	33	-	2,7	40020748
TD-500/160 T	2500	50	0,22	580	-20 +60	33	-	2,7	40020743
TD-800/200 T	2500	120	0,5	1100	-20 +60	39	-	4,9	40020753

* mierzony z odległości 3 m od wentylatora

Wymiary [mm]

TD-160/100N SILENT

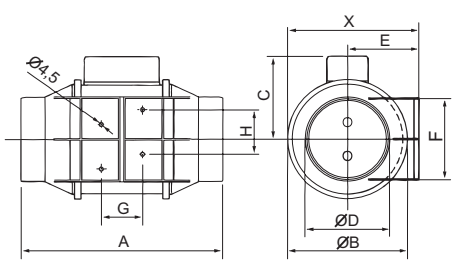

TD-250 do TD-2000

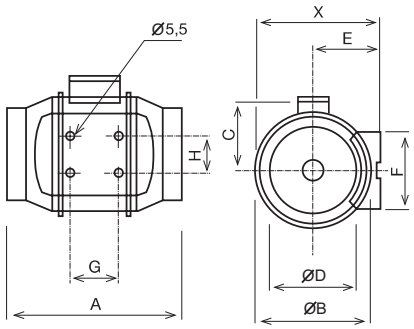

TD-4000, TD-6000

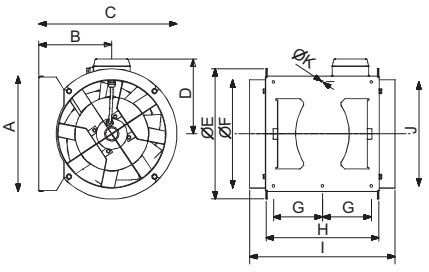

Typ	X	A	ØB	C	ØD	E	F	G	H
TD-160/100N SILENT	151	232	135,5	95,5	97	82	95	47,5	51,5
TD-250/100	188	303	176	115	97	100	90	80	60
TD-350/125	188	258	176	115	123	100	90	80	60
TD-500/150	212	295	200	127	147	112	130	80	60
TD-500/160	212	295	200	127	157	112	130	80	60
TD-800/200N	232,5	302	217	141	198	124	140	100	94
TD-800/200	232,5	302	217	141	198	124	140	100	94
TD-1000/250	291	386	272	192	248	155	168	145	140
TD-1300/250	291	386	272	192	248	155	168	145	140
TD-2000/315	356	450	336	224	312	188	210	182	178

Typ	A	B	C	D	ØE	ØF	G	H	I	J	ØK
TD-4000/355	377	238	451	224	426	354	150	368	474	340	8,5
TD-6000/400	407	249	492	267	487	399	160	425	547	370	8,5

Charakterystyka konstrukcji

		160	250	350	500	800	800N	1000	1300	2000	4000	6000
Obudowa	polipropylen	.	.	.	.	.	.					
	stal							.	.	.	.	.
Wirnik	ABS	.	.	.	.	.	.					
	Aluminium							.	.	.	.	.
Stopień ochrony		II	II	II	II	II	II	I	I	I	I	I
Zabezp. termiczne	topikowe	.	.	.								
	bezpiecznik automatyczny				.	.	.	.	.	.	.	.
Łożyska kulkowe		.	.	.	.	.	.	.	.	.	.	.
Regulacja obrotów***	silnik 1-biegowy										.	.
	silnik 2-biegowy	.	.	.	.	.	.	.	.	.		

*** nie dotyczy modeli TD-T - występują one jedynie w wersji jedobiegowej, bez możliwości regulacji obrotów

Charakterystyka akustyczna

Poziom mocy akustycznej [dB (A)] mierzony w kanale od strony wlotu wentylatora dla wyższej prędkości obrotowej.

Częstotliwość Hz/dB(A)	63	125	250	500	1000	2000	4000	8000
TD-160/100 SILENT	24	32	39	46	52	49	40	21
TD-250/100	28	47	46	53	52	47	39	33
TD-350/125	35	47	46	53	54	50	41	33
TD-500/150	32	35	55	57	59	62	56	48
TD-500/160	32	35	55	57	59	62	56	48
TD-800/200N	37	42	62	64	66	64	60	52
TD-800/200	37	47	61	63	68	67	64	54
TD-1000/250	35	45	58	66	72	69	62	54
TD-1300/250	37	52	64	67	75	73	66	61
TD-2000/315	41	57	66	71	77	74	67	62
TD-4000/355	40	49	61	66	73	70	66	57
TD-6000/400	43	56	67	72	76	74	69	60

Poziom mocy akustycznej [dB (A)] mierzony na zewnątrz kanału przy wyższej prędkości obrotowej.

Częstotliwość Hz/dB(A)	63	125	250	500	1000	2000	4000	8000
TD-160/100 SILENT	24	24	37	34	36	41	32	21
TD-250/100	27	46	45	44	43	43	32	25
TD-350/125	33	46	46	47	47	45	33	24
TD-500/150	25	32	43	39	44	53	42	29
TD-500/160	25	32	43	39	44	53	42	29
TD-800/200N	26	32	48	47	52	53	44	31
TD-800/200	29	36	47	46	54	57	48	33
TD-1000/250	23	34	44	46	58	57	46	43
TD-1300/250	22	36	39	47	60	59	52	47
TD-2000/315	29	41	52	55	64	63	57	53
TD-4000/355	31	49	55	55	63	57	51	40
TD-6000/400	30	53	59	55	61	55	54	45

Venture Industries Sp. z o.o.
ul. Mokra 27, 05-092 Łomianki - Kiełpin
tel. +48 22 751 95 50, 751 20 31
fax +48 22 751 22 59, 751 12 02
e-mail: venture@venture.pl

Charakterystyki pracy

HS - wyższa prędkość
LS - niższa prędkość

TD-160/100N SILENT

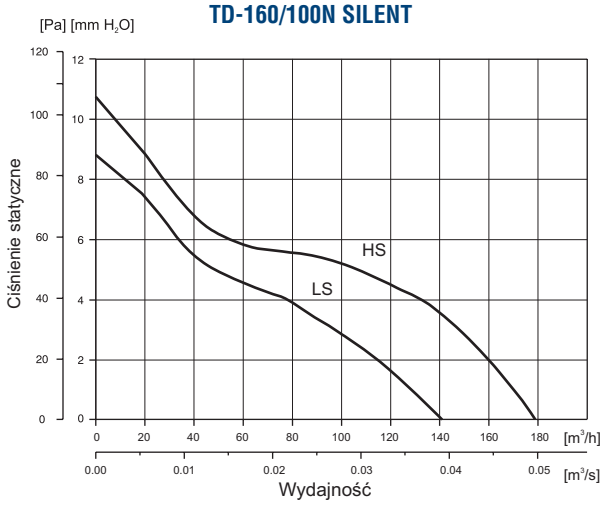

TD-250/100

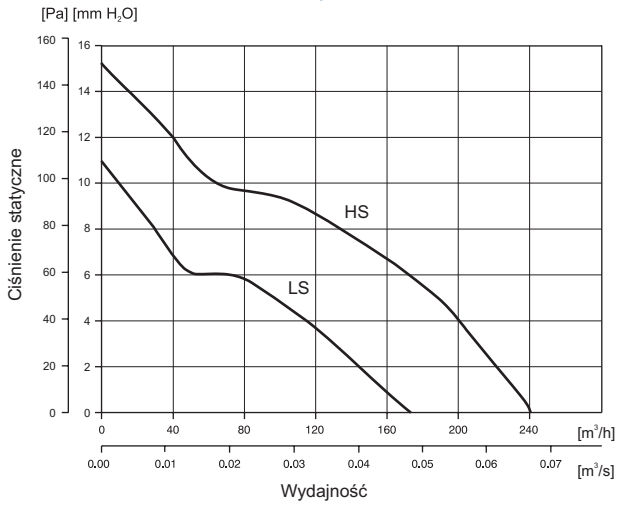

TD-350/125

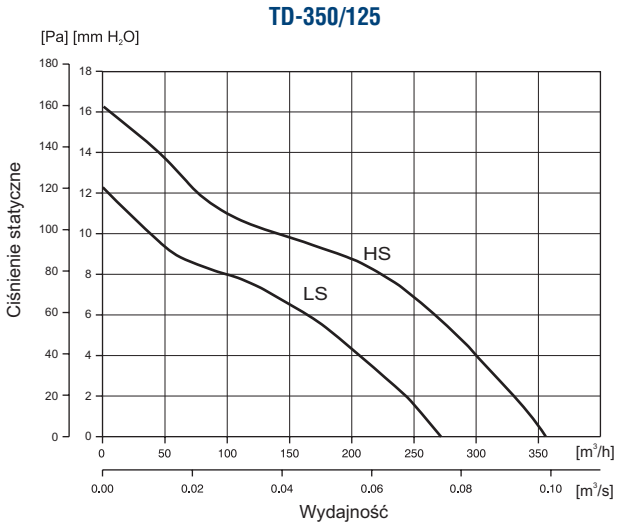

TD-500/150; TD-500/160

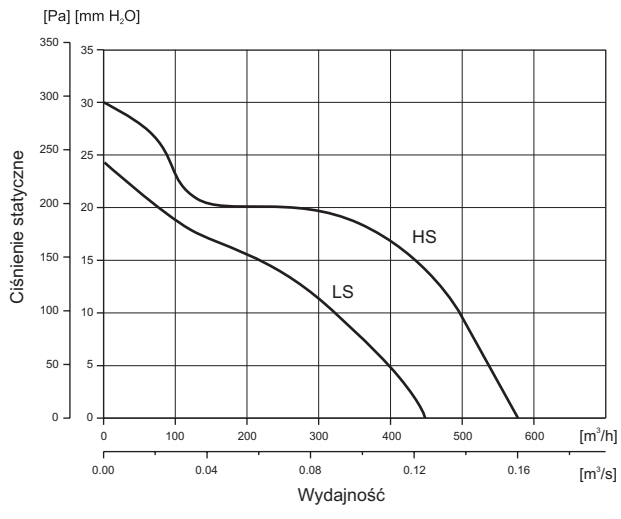

TD-800/200N

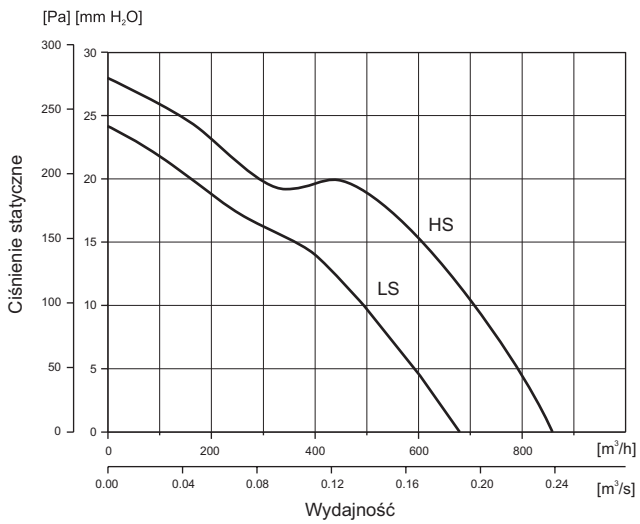

Charakterystyki pracy

TD-800/200

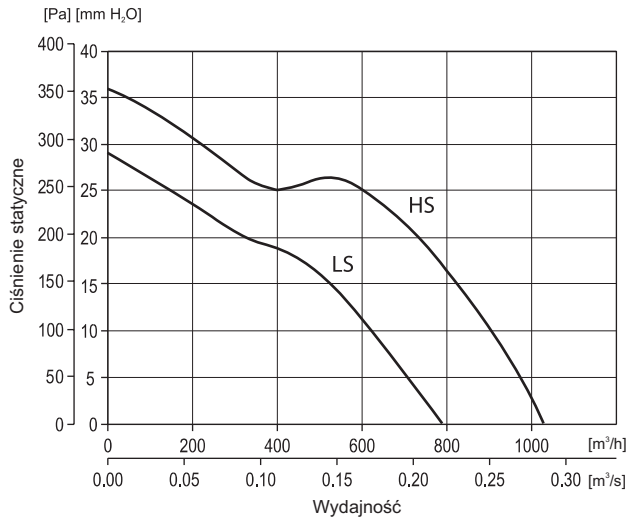

TD-1000/250

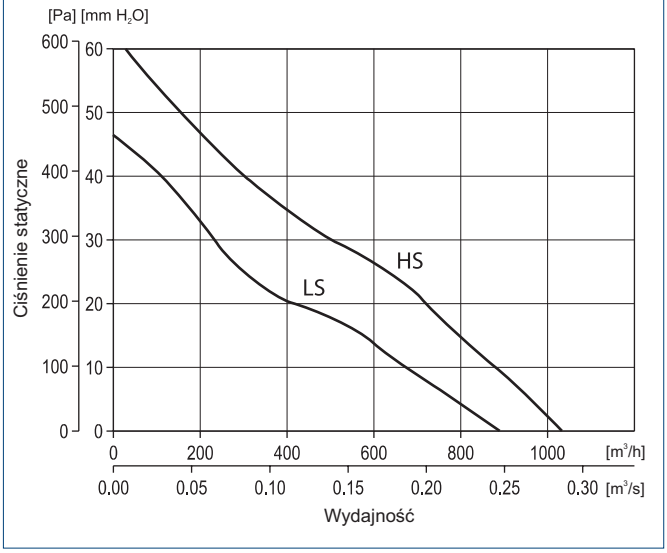

TD-1300/250

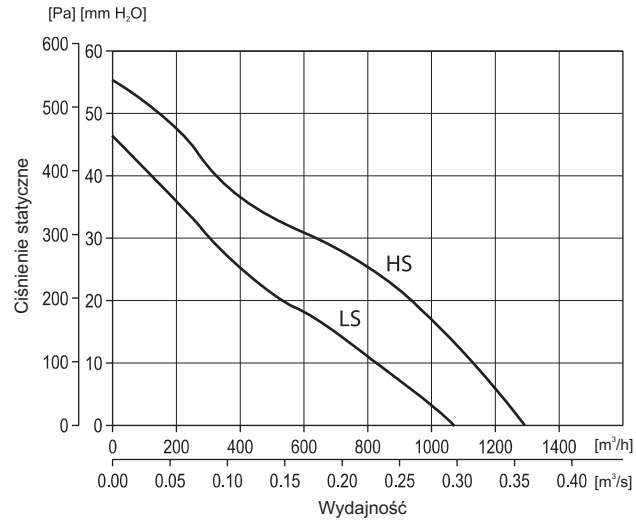

TD-2000/315

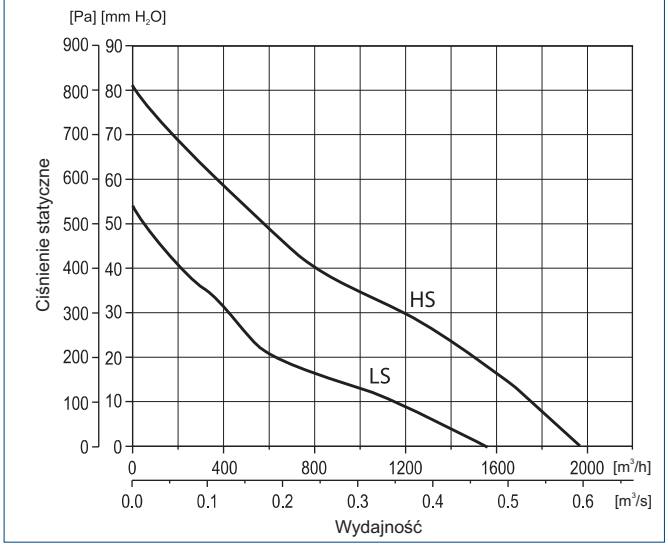

TD-4000/355

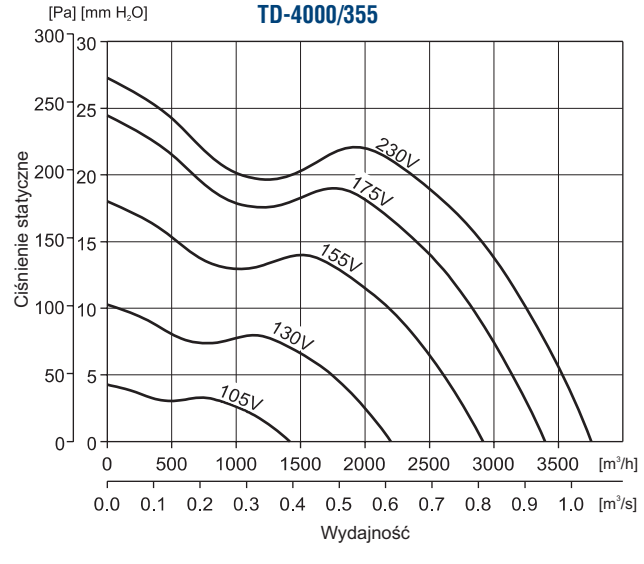

TD-6000/400

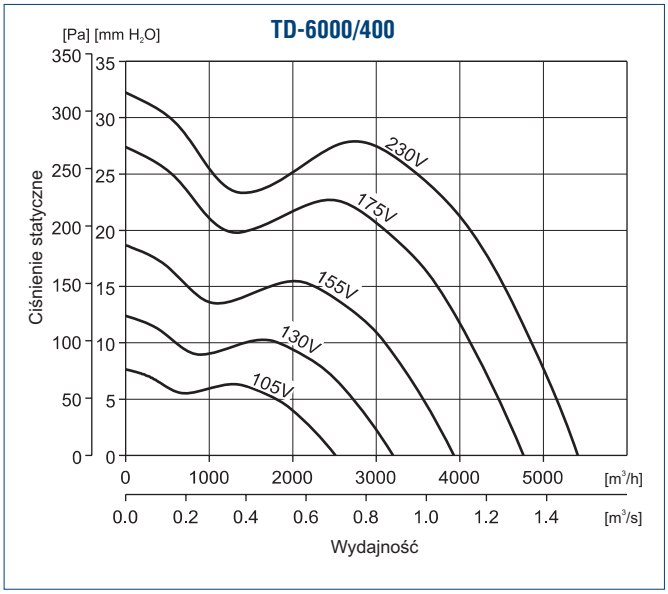

Venture Industries Sp. z o.o.
ul. Mokra 27, 05-092 Łomianki - Kiełpin
tel. +48 22 751 95 50, 751 20 31
fax +48 22 751 22 59, 751 12 02
e-mail: venture@venture.pl



Zastosowanie

Osiągane wysokie ciśnienia i wydajności pozwalają na zastosowanie tych wentylatorów we wszelkiego rodzaju instalacjach wentylacji ogólnej. Zwarta obudowa sprawia, że wentylatory tego typu posiadają wszystkie zalety wentylatorów osiowych przewyższając je przy tym osiąganymi parametrami. Pozwala to na pokonywanie dużych oporów instalacji powstających w kanałach o małych średnicach oraz bezproblemową współpracę z filtrami i nagrzewnicami kanałowymi. Przykładowe zastosowania to wentylacja wywiewna i nawiewna mieszkań, biur, sklepów, lokali gastronomicznych, współpraca z domowymi okapami kuchennymi wyposażonymi w filtry przeciwtłuszczowe, etc.

Konstrukcja

Wentylator kanałowy przeznaczony do wentylacji pomieszczeń o niskim stopniu zapylenia, przystosowany do montażu w pozycji pionowej lub poziomej.
Unikalna konstrukcja pozwala na osiągnięcie wysokich ciśnień i wydajności przy minimalnym poziomie hałasu.
Oryginalna konstrukcja umożliwia konserwacje bez konieczności demontażu kanałów wentylacyjnych.
Dwustopniowe modele TDx2 składające się z dwóch jednostopniowych modułów TD na wspólnej ramie montażowej, w celu osiągnięcia prawie dwukrotnie wyższych ciśnień w porównaniu do modeli jednostopniowych, TDx2 są dostępne są w standardowych średnicach od 125 do 250.
Obudowa modeli 350, 500, 800 jest wykonana z polipropylenu. Obudowa modeli 1000, 1300 jest wykonana z blachy stalowej malowanej farbą epoksydową. Wirniki modeli 1000, 1300 wykonane są z blachy aluminiowej, natomiast 350, 500, 800, 800N z tworzywa sztucznego ABS.

Silnik elektryczny

Wentylatory TD wyposażone są w silniki jednofazowe 230V, 50Hz. Silniki wykonane są w stopniu ochrony IP44 oraz klasie izolacji uzwojenia B. Silniki wyposażone są w łozyska kulkowe. Wszystkie silniki przystosowane są do napięciowej regulacji prędkości obrotowej. Wentylatory wyposażone są standardowo w dwubiegowe silniki przystosowane do pracy w dwóch prędkościach obrotowych. Wszystkie silniki posiadają termiczne zabezpieczenie uzwojenia przed przeciążeniem topikowe w modelu 350 i bezpiecznik automatyczny w pozostałych modelach.

Oznaczenia

TDx2 - 800 / 200 N

- N — Wersja
- 200 — Nominalna średnica przewodu
- 800 — Model
- TDx2 — Nazwa

Akcesoria



filtr
DF
str. 158



zest. filtr.
DFK... +EU
str. 159



nagrzewnica
DH
str. 150

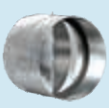

klapa zwrotna
CAR
str. 162



złącze p-drg.
ACOP PL
str. 161



tłumik
AKU-COMP
str. 156



kratka
KWO
str. 921



anemostat nawiewny
AKT/AKK
str. 908



przepustnica
IRIS
str. 163



regulator
REGUL-2
str. 898



regulator
REB
str. 892



regulator
RMB
str. 892



higrostat
HIG-2
str. 896



czujnik
SQA
str. 896



termostat
TS
str. 896



termostat
TK-1
str. 896



TWIN BASE
str. 37



presostat
str. 897

Dane techniczne

Typ	prędkość obrotowa [obr./min]	pobór mocy max. [W]	natężenie [A]	wydajność max. [m³/h]	temperatura pracy [°C]	poziom ciśnienia akustycznego* [dB(A)]	regulator	masa [kg]	nr artykułu
TDx2-350/125	2250 1900	60 44	0,26 0,20	395 320	-20 +40	36 31	REB-1	5,4	40020731
TDx2-500-150 TDx2-500-160	2500 1950	100 88	0,44 0,38	580 475	-20 +60	48 41	REB-1	5,0	40020746 40020741
TDx2-800/200N	2780 2480	140 120	0,60 0,52	880 690	-20 +60	48 44	REB-1	8,7	40020751
TDx2-800/200	2500 2000	240 200	1,00 0,90	1020 790	-20 +60	52 48	REB-2,5	8,7	40020761
TDx2-1000/250	2800 2610	250 170	1,00 0,70	1020 900	-40 +60	57 51	REB-2,5	18,7	40020771
TDx2-1300/250	2520 2000	360 280	1,60 1,20	1320 980	-40 +60	57 52	REB-2,5	18,7	40020781

* W odległości 3 m od wentylatora

Wymiary [mm]

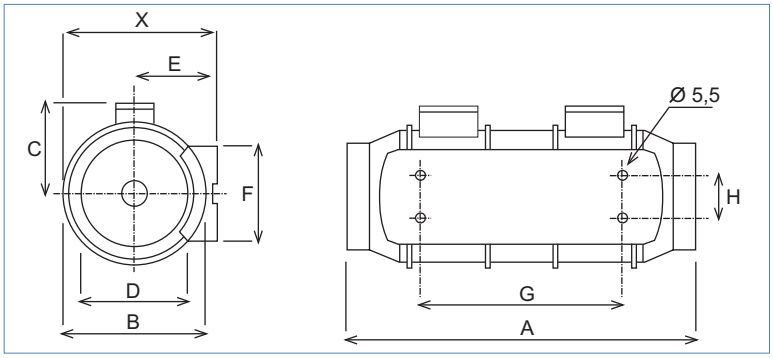

Typ	X	A	ØB	C	ØD	E	F	G	H
TDx2-350/125	188,0	417	176	115	123	100,0	90	253	60
TDx2-500/150	212,5	464	200	127	147	111,5	130	249	60
TDx2-500/160	212,5	444	200	127	147	111,5	130	249	60
TDx2-800/200	232,5	500	217	141	198	124,0	140	298	94
TDx2-1000/250	291,0	654	272	192	248	155,0	168	416	145
TDx2-1300/250	291,0	654	272	192	248	155,0	168	416	145

Charakterystyka akustyczna

Poziom mocy akustycznej [dB (A)] mierzony w kanale od strony wlotu wentylatora dla wyższej prędkości obrotowej.

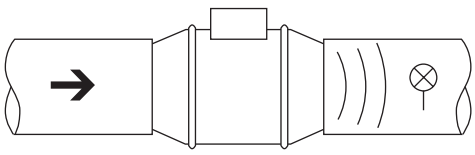

Częstotliwość Hz/dB(A)	63	125	250	500	1000	2000	4000	8000
TDx2-350/125	41	53	52	59	60	56	47	39
TDx2-500/150	38	41	61	63	65	68	62	54
TDx2-500/160	38	41	61	63	65	68	62	54
TDx2-800/200N	43	48	68	70	72	70	66	58
TDx2-800/200	43	53	67	69	74	73	70	60
TDx2-1000/250	41	51	64	72	78	75	68	60
TDx2-1300/250	43	58	70	73	81	79	72	67

Poziom mocy akustycznej [dB (A)] mierzony na zewnątrz kanału przy wyższej prędkości obrotowej.

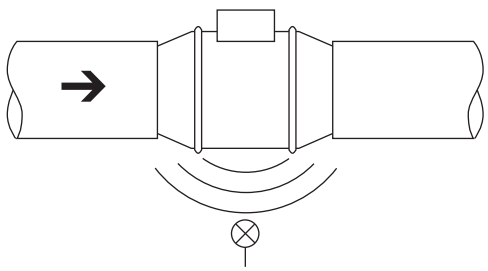

Częstotliwość Hz/dB(A)	63	125	250	500	1000	2000	4000	8000
TDx2-350/125	39	52	52	53	53	51	39	30
TDx2-500/150	31	38	49	45	50	59	48	35
TDx2-500/160	31	38	49	45	50	59	48	37
TDx2-800/200N	32	38	54	53	58	59	50	39
TDx2-800/200	35	42	53	52	60	63	54	39
TDx2-1000/250	29	40	50	52	64	63	52	49
TDx2-1300/250	28	42	45	53	66	65	58	53

Venture Industries Sp. z o.o.
ul. Mokra 27, 05-092 Łomianki - Kiełpin
tel. +48 22 751 95 50, 751 20 31
fax +48 22 751 22 59, 751 12 02
e-mail: venture@venture.pl

Charakterystyki pracy

TDx2-350/125

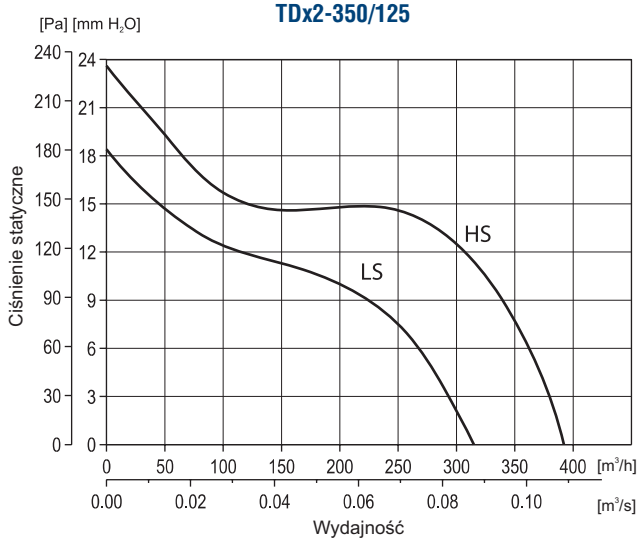

TDx2-500/150
TDx2-500/160

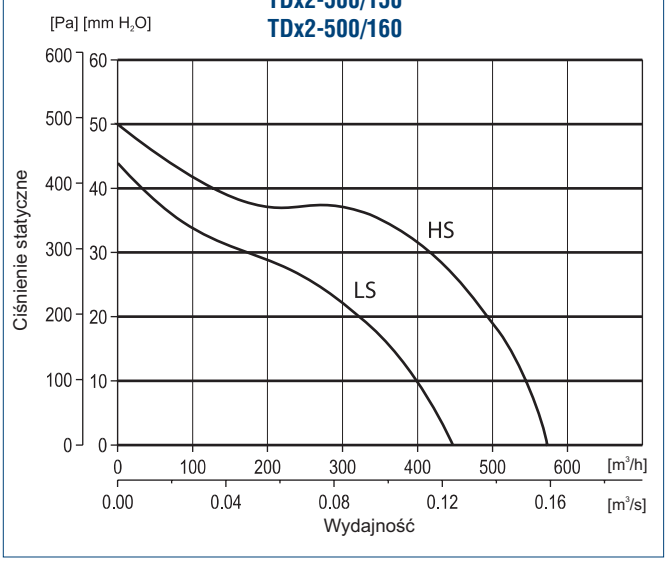

TDx2-800/200 N

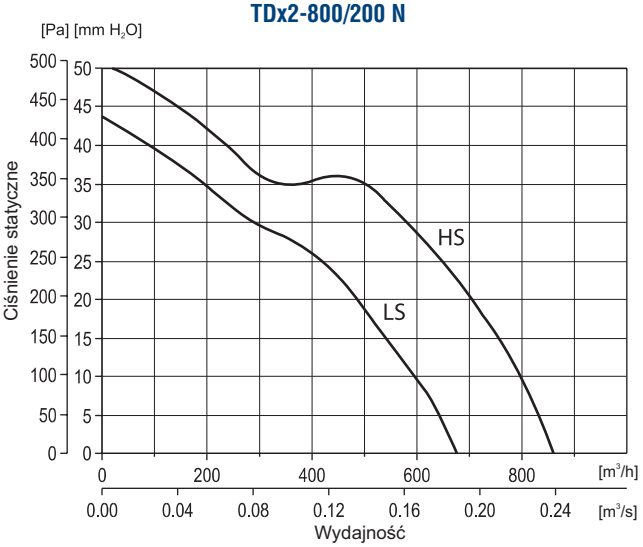

TDx2-800/200

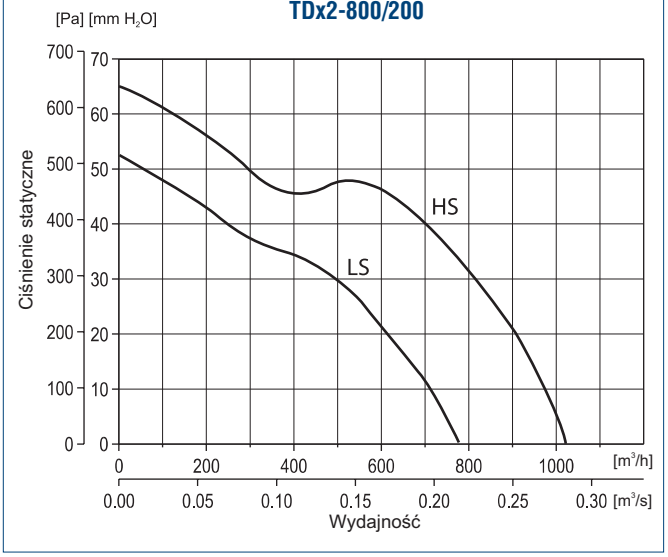

TDx2-1000/250

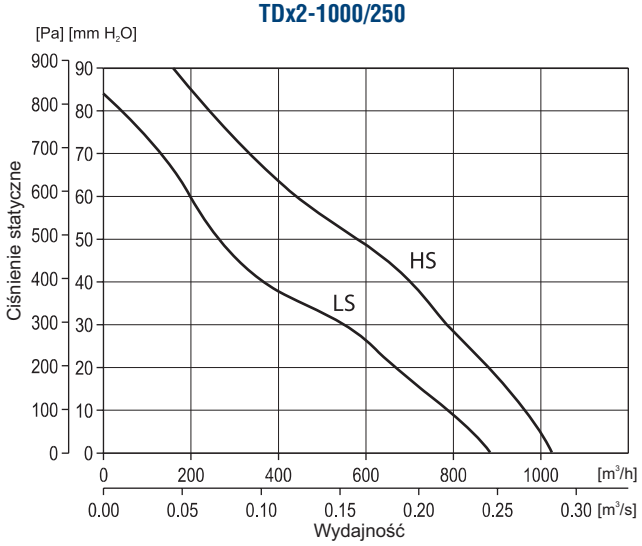

TDx2-1300/250

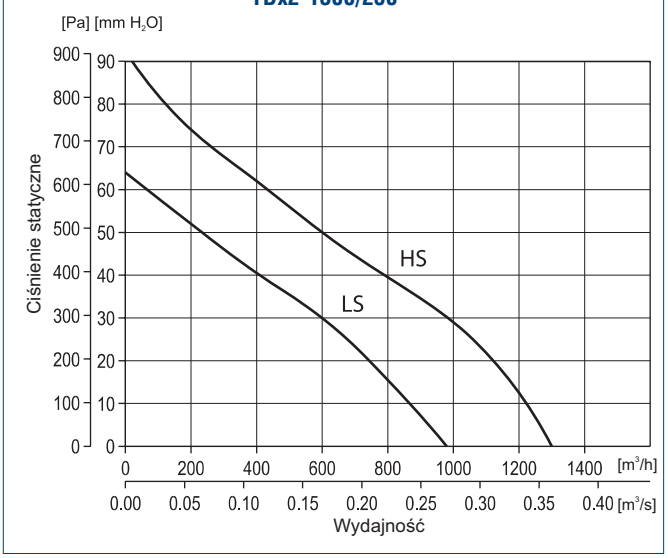



Zastosowanie

Wentylator kanałowy przeznaczony do wentylacji pomieszczeń o niskim stopniu zapylenia, przystosowany do montażu w pozycji pionowej lub poziomej w kanałach wentylacyjnych o średnicach od 100 do 315 mm. TD SILENT charakteryzują się bardzo niskim poziomem hałasu. Wentylatory TD SILENT dzięki zwartej budowie i małej wysokości polecane są do montażu w sufitach podwieszanych. Idealne do wentylacji budynków użyteczności publicznej, bibliotek, sal konferencyjnych, biur, restauracji, sal szkolnych, studiów dźwiękowych.



Konstrukcja

Oryginalna konstrukcja umożliwia konserwację bez konieczności demontażu kanałów wentylacyjnych. Obudowy TD SILENT wykonane są z polipropylenu (modele od 250 do 1000) lub blachy stalowej malowanej farbą epoksydową (modele 1300,2000), natomiast wirnik z tworzywa sztucznego ABS lub aluminium. Dzięki zastosowaniu nowatorskich rozwiązań konstrukcyjnych charakterystycznych dla technologii “Silent-S&P” (m.in. mocowania antywibracyjne silnika, aerodynamiczna geometria wnętrza, zintegrowany zespół tłumików wewnętrznych) charakteryzują się niskim poziomem emitowanego hałasu i drgań. Przyłącza wentylatora są wyposażone w łączniki elastyczne z szybkozłączkami - opaski "Quick-fix" - umożliwiające montaż wentylatora w kanale bez używania narzędzi.
Dostępne modele jednobiegowe z regulowanym opóźnienie czasowym (1-30min).

Silnik elektryczny

Wentylatory TD SILENT wyposażone są w jednofazowe 230V, 50/60Hz, dwubiegowe silniki o stopniu ochrony IP44 i klasie izolacji uzwojenia B (modele od 250 do 1000) lub F (modele 1300,2000). Silniki wyposażone w łożyska kulkowe. Wszystkie silniki przystosowane do napięciowej regulacji prędkości obrotowej (poza wentylatorami TD SILENT T wyposażonymi w regulowane opóźnienie czasowe). Wszystkie silniki posiadają termiczne zabezpieczenie uzwojenia przed przeciążeniem - topikowe w modelach 250 i 350 i bezpiecznik automatyczny w pozostałych modelach. Konstrukcja kompaktowej puszki przyłączeniowej umożliwia podłączenie przewodu zasilającego z dowolnej strony - 360° (tylko modele od 250 do 1000).
Schemat podłączenia elektrycznego rys. 1, 2, str. 924.

Modele 250 - 1000 - montaż



Opaski zaciskowe na ssaniu i tłoczeniu z materiałem elastycznym absorbującym drgania





Konstrukcja wsporcza



Skrzynka zaciskowa, obracająca sie o 360°

Akcesoria



filtr
DF
str. 158



zest. filtr.
DFK... +EU
str. 159



nagrzewnica
DH
str. 150



klapa zwrotna
CAR
str. 162



złącze p-drg.
ACOP PL
str. 161



tłumik
AKU-COMP
str. 156



kratka
KWO
str. 921



anemostat nawiewny
AKT/AKK
str. 908



przepustnica
IRIS
str. 163



regulator
REGUL-2
str. 898



regulator
REB
str. 892



regulator
RMB
str. 892



higrostat
HIG-2
str. 896



czujnik
SQA
str. 896



termostat
TS
str. 896



termostat
TK-1
str. 896



TWIN BASE
str. 37



presostat
str. 897

Venture Industries Sp. z o.o.
ul. Mokra 27, 05-092 Łomianki - Kiełpin
tel. +48 22 751 95 50, 751 20 31
fax +48 22 751 22 59, 751 12 02
e-mail: venture@venture.pl

Dane techniczne

Typ	prędkość obrotowa [obr./min]	maksymalny pobór mocy [W]	maksymalne natęż. prądu [A]	wydajność maksymalna [m^3/h]	temperatura pracy [°C]	poziom ciśnienia akustycznego* [dB(A)]	masa [kg]	nr artykułu
TD-250/100 SILENT	2200	24	0,11	240	-20 +40	24	5,40	40020725
	1850	18	0,10	200		19		
TD-350/125 SILENT	2250	30	0,13	360	-20 +40	20	5	40020735
	1900	22	0,10	300		19		
TD-500/150-160 SILENT	2500	50	0,22	570	-20 +60	22	6	40020749
	1950	44	0,19	430		17		
TD-800/200 SILENT	2780	95	0,45	900	-20 +60	19	8,70	40020755
	2480	90	0,43	790		18		
TD-1000/200 SILENT	2500	120	0,50	1030	-40 +60	21	8,70	40020775
	2000	100	0,45	790		20		
TD-1300/250 SILENT	2570	197	0,83	1270	-40 +60	35	20	40020782
	2190	145	0,61	1070		31		
TD-2000/315 SILENT	2680	297	1,28	1760	-40 +60	39	25	40020791
	2300	191	0,79	1500		33		

*Poziom ciśnienia akustycznego mierzony w odległości 3 m od wentylatora

Typ	prędkość obrotowa [obr./min]	maksymalny pobór mocy [W]	maksymalne natęż. prądu [A]	wydajność maksymalna [m^3/h]	temperatura pracy [°C]	poziom ciśnienia akustycznego* [dB(A)]	masa [kg]	nr artykułu
NOWOŚĆ TD-250/100 SILENT-T	2200	24	0,11	240	-20 +40	24	5,4	40020726
NOWOŚĆ TD-350/125 SILENT-T	2250	30	0,13	380	-20 +40	20	5	40020736
NOWOŚĆ TD-500/150-160 SILENT-T	2500	50	0,22	580	-20 +60	22	6	40020749-01
NOWOŚĆ TD-800/200 SILENT-T	2780	95	0,45	880	-20 +60	19	8,7	40020756
NOWOŚĆ TD-1000/200 SILENT-T	2500	120	0,50	1100	-40 +60	21	8,7	40020776

* mierzony z odległości 3 m od wentylatora

Charakterystyka akustyczna

Poziom mocy akustycznej wyrażony w dB(A), dla różnych częstotliwości, mierzony na wlocie, wylocie i emitowany dla punktów pracy: (A, D) swobodny wylot, (B, E) średnie ciśnienie, (C, F) maksymalne ciśnienie dla szybiego (HS) oraz wolnego (LS) biegu. Badania przeprowadzone zgodnie z ISO 13347-3 2004.

Częstotliwość Hz/dB(A)			63	125	250	500	1000	2000	4000	8000	LwA	LpA*
TD-250/100 SILENT HS	WLOT	A	26	32	46	53	53	44	38	30	57	36
		B	24	36	46	53	52	44	38	30	56	36
		C	25	35	42	51	55	47	40	34	57	37
	EMITOWANY	A	26	28	40	40	36	31	25	18	44	24
		B	24	32	40	40	35	31	25	18	44	24
		C	25	31	36	38	38	34	27	22	43	23
	WYLOT	A	30	33	45	53	46	40	36	28	55	34
		B	26	35	43	52	45	40	36	28	54	33
		C	26	35	39	51	49	42	38	31	54	33
TD-250/100 SILENT LS	WLOT	D	22	38	42	47	48	38	32	26	52	31
		E	23	34	43	46	48	39	32	27	51	31
		F	24	33	39	49	54	43	35	29	56	35
	EMITOWANY	D	22	33	35	34	28	24	19	17	39	19
		E	23	29	36	33	28	25	19	18	39	19
		F	24	28	32	36	34	29	22	20	40	20
	WYLOT	D	26	36	40	47	41	34	29	24	49	29
		E	25	34	41	46	42	35	31	25	49	28
		F	25	33	38	49	46	37	33	26	51	31
TD-350/125 SILENT HS	WLOT	A	22	28	41	53	49	44	37	30	55	35
		B	22	27	39	51	49	42	37	30	54	33
		C	23	31	48	53	51	46	41	32	56	36
	EMITOWANY	A	22	23	32	39	32	25	18	14	41	20
		B	22	22	30	37	36	23	18	14	40	20
		C	23	26	39	39	34	27	22	16	43	22
	WYLOT	A	29	30	43	53	50	45	38	30	56	35
		B	25	27	40	50	47	40	36	29	52	32
		C	24	31	46	52	47	42	40	32	54	34
TD-350/125 SILENT LS	WLOT	D	21	27	42	46	51	38	31	25	53	32
		E	22	29	40	46	53	39	34	26	54	34
		F	30	33	41	51	52	46	40	33	55	35
	EMITOWANY	D	18	22	34	33	34	20	13	13	39	18
		E	19	24	32	33	36	21	16	14	39	19
		F	27	28	33	38	35	28	22	21	41	21
	WYLOT	D	24	27	43	45	46	38	30	25	50	29
		E	23	29	40	45	47	35	32	26	50	29
		F	29	34	41	49	46	41	38	31	52	31
TD-500/150-160 SILENT HS	WLOT	A	24	35	51	58	57	56	51	47	63	42
		B	25	33	48	56	55	54	46	42	60	40
		C	24	33	49	57	53	52	46	40	60	39
	EMITOWANY	A	12	21	42	39	37	35	23	18	45	25
		B	13	19	39	37	35	33	18	13	43	22
		C	12	19	40	38	33	31	18	11	43	22
	WYLOT	A	38	38	52	60	58	53	49	43	63	43
		B	35	35	53	58	57	50	44	38	62	41
		C	30	33	50	57	56	48	42	36	60	40
TD-500/150-160 SILENT LS	WLOT	D	28	33	46	54	53	51	45	38	58	38
		E	25	31	41	50	48	44	37	30	53	33
		F	25	37	48	56	52	49	42	35	59	38
	EMITOWANY	D	23	25	34	37	38	35	26	23	43	22
		E	20	23	29	33	33	28	18	15	38	17
		F	20	29	36	39	37	33	23	20	43	23
	WYLOT	D	26	33	47	53	51	47	41	33	56	36
		E	25	31	44	50	48	41	33	27	53	33
		F	26	37	50	55	50	43	37	31	57	37

* Poziom cisnienia akustycznego mierzony z odleglosci 3m

Venture Industries Sp. z o.o.
ul. Mokra 27, 05-092 Łomianki - Kiełpin
tel. +48 22 751 95 50, 751 20 31
fax +48 22 751 22 59, 751 12 02
e-mail: venture@venture.pl

Charakterystyka akustyczna

Częstotliwość Hz/dB(A)			63	125	250	500	1000	2000	4000	8000	LwA	LpA*
TD-800/200 SILENT HS	WLOT	A	27	40	48	57	61	61	57	50	66	45
		B	25	38	46	55	58	58	54	46	63	42
		C	23	38	47	57	59	58	53	48	64	43
	EMITOWANY	A	12	31	29	35	37	36	24	18	42	21
		B	10	29	27	33	34	33	21	14	39	19
		C	8	29	28	35	35	33	20	16	40	19
	WYLOT	A	49	50	51	59	62	62	59	51	67	47
		B	42	45	49	58	59	58	55	47	64	44
		C	36	42	50	58	59	57	54	47	64	43
TD-800/200 SILENT LS	WLOT	D	25	37	48	55	61	57	53	46	64	43
		E	24	35	48	52	58	54	49	42	61	40
		F	29	38	51	58	58	55	50	45	63	42
	EMITOWANY	D	12	26	30	34	38	33	21	15	41	20
		E	11	24	20	31	35	30	17	11	38	18
		F	16	27	33	37	35	31	18	14	41	20
	WYLOT	D	45	47	52	56	59	58	54	46	64	43
		E	37	45	54	53	55	54	50	42	61	40
		F	31	44	54	57	56	53	50	43	62	41
TD-1000/200 SILENT HS	WLOT	A	28	43	49	58	62	65	61	53	68	48
		B	27	42	46	56	60	61	56	49	65	45
		C	25	42	47	58	61	61	56	50	66	45
	EMITOWANY	A	14	35	32	36	39	39	27	19	44	24
		B	13	34	29	34	37	35	22	15	42	21
		C	11	34	30	36	38	35	22	16	42	22
	WYLOT	A	50	50	52	59	65	65	61	54	70	49
		B	43	46	49	58	61	60	57	50	66	45
		C	35	44	51	59	60	59	56	50	65	45
TD-1000/200 SILENT LS	WLOT	D	27	38	48	54	61	57	53	46	64	43
		E	23	37	49	52	59	54	49	42	61	41
		F	26	39	52	57	59	56	51	45	63	43
	EMITOWANY	D	14	29	32	33	40	33	21	14	42	22
		E	10	28	33	31	38	30	17	10	41	20
		F	13	30	36	36	38	32	19	13	42	22
	WYLOT	D	44	45	53	55	59	58	54	46	64	43
		E	35	41	53	52	55	54	50	41	60	40
		F	28	40	54	58	57	54	50	44	62	42
TD-1300/250 SILENT HS	WLOT	D	30	42	60	59	62	61	58	52	67	47
		E	32	43	62	60	61	60	56	51	67	47
		F	36	47	63	60	58	58	55	48	67	47
	EMITOWANY	D	26	31	46	42	55	48	39	38	57	37
		E	28	32	48	43	54	47	37	37	56	36
		F	32	36	49	43	51	45	36	34	54	34
	WYLOT	D	33	45	60	68	72	65	54	48	74	54
		E	30	46	61	69	71	63	52	47	74	54
		F	32	51	62	69	67	60	51	44	72	52
TD-1300/250 SILENT LS	WLOT	D	30	40	59	55	59	57	53	47	64	44
		E	35	40	57	56	56	55	51	46	63	43
		F	38	45	59	57	53	53	49	42	63	43
	EMITOWANY	D	24	32	44	39	53	44	34	33	54	34
		E	29	32	42	40	50	43	32	32	52	32
		F	32	37	44	41	47	40	30	28	50	30
	WYLOT	D	30	43	58	63	72	59	50	43	73	53
		E	29	44	57	65	66	57	47	41	69	49
		F	32	48	59	65	62	55	45	38	68	48

* Poziom cisnienia akustycznego mierzony z odleglosci 3m

Charakterystyka akustyczna

Częstotliwość Hz/dB(A)			63	125	250	500	1000	2000	4000	8000	LwA	LpA*
TD-2000/315 SILENT HS	WLOT	A	34	48	60	63	66	64	59	55	70	50
		B	34	49	63	62	65	64	60	55	70	50
		C	37	56	64	63	63	62	58	52	70	50
	EMITOWANY	A	23	36	44	50	57	54	49	43	60	40
		B	23	37	47	49	56	54	50	43	60	40
		C	26	44	48	50	54	52	48	40	58	38
	WYLOT	A	42	54	67	69	73	66	52	49	76	56
		B	38	55	66	67	73	65	51	49	75	55
		C	36	61	68	71	68	62	49	46	74	54
TD-2000/315 SILENT LS	WLOT	D	37	47	59	57	60	58	54	48	65	45
		E	34	47	59	56	58	56	53	47	64	44
		F	32	48	59	55	56	54	51	43	63	43
	EMITOWANY	D	27	40	43	45	52	49	45	37	55	35
		E	24	40	43	44	50	47	44	36	54	34
		F	22	41	43	43	48	45	42	32	52	32
	WYLOT	D	34	52	62	63	67	60	47	43	70	50
		E	34	53	60	62	66	58	44	41	69	49
		F	31	55	64	61	61	55	41	37	68	48

* Poziom cisnienia akustycznego mierzony z odleglosci 3m

Wymiary [mm]

TD-250/100 SILENT - TD-1000/200 SILENT

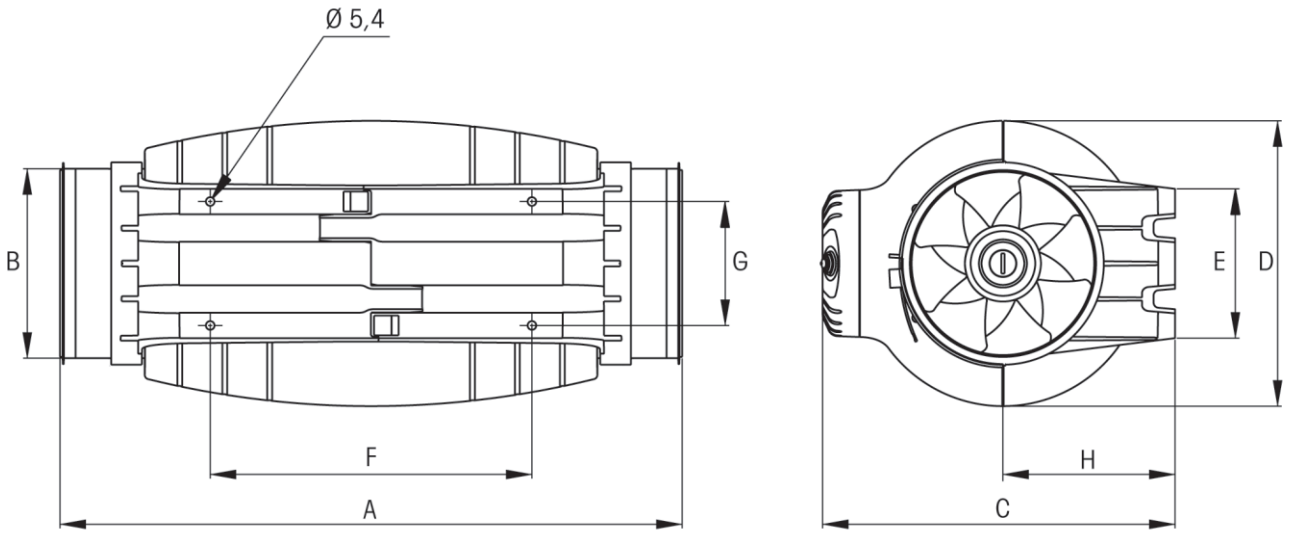

Typ	A	ØB	C	ØD	E	F	G	H
TD-250/100 SILENT	575	97	252	204	100	250	83	121
TD-350/125 SILENT	462	123	252	204	100	250	83	121
TD-500/150-160 SILENT	484	147	274	221	116	250	96	134
TD-800/200 SILENT	568	198	327	264	145	340	129	164
TD-1000/200 SILENT	568	198	327	264	145	340	129	164

Venture Industries Sp. z o.o.
ul. Mokra 27, 05-092 Łomianki - Kiełpin
tel. +48 22 751 95 50, 751 20 31
fax +48 22 751 22 59, 751 12 02
e-mail: venture@venture.pl

Wymiary [mm]

TD-1300/250 SILENT - TD-2000/315 SILENT

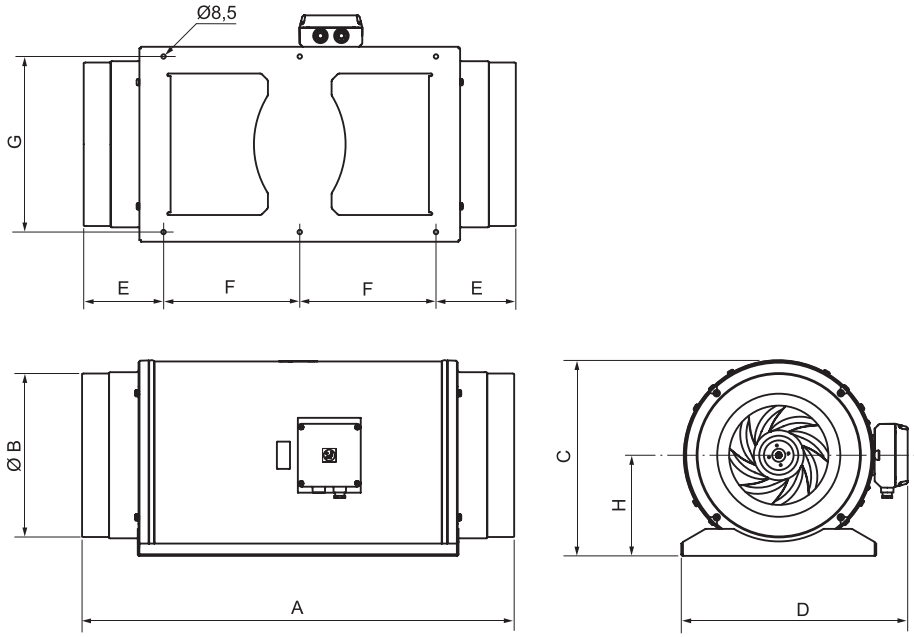

Typ	A	ØB	C	ØD	E	F	G	H
TD-1300/250 SILENT	680	248	331	387	140	200	280	171
TD-2000/315 SILENT	825	312	373	432	152	260	335	192

Charakterystyki pracy

TD-250/100 SILENT

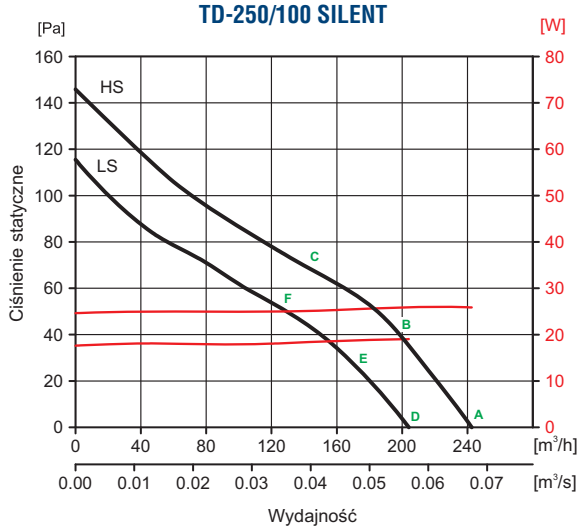

TD-350/125 SILENT

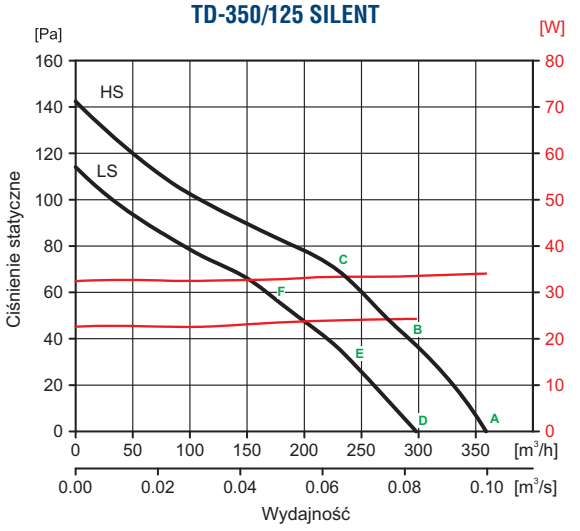

Charakterystyki pracy

TD-500/150-160 SILENT

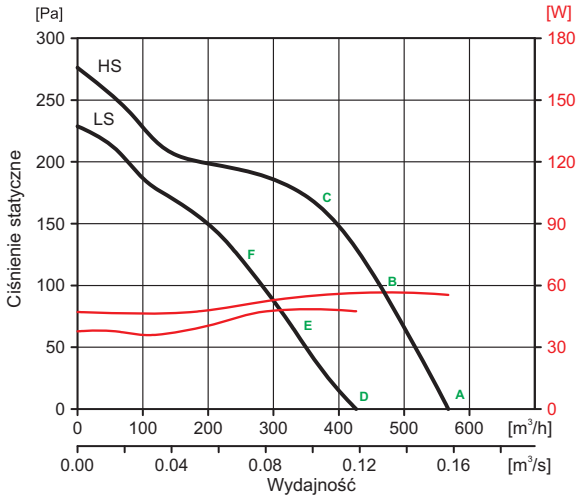

TD-800/200 SILENT

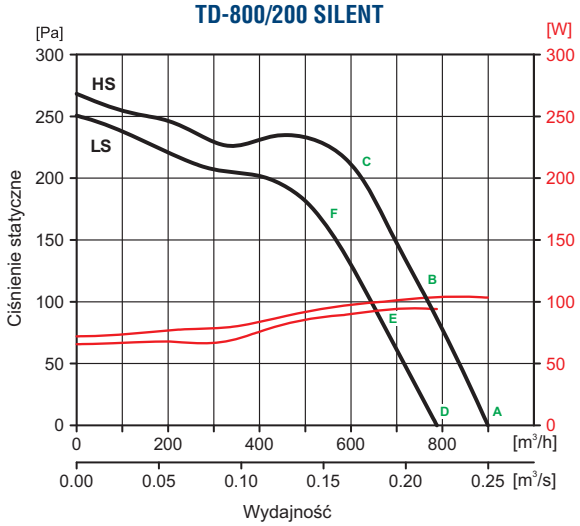

TD-1000/200 SILENT

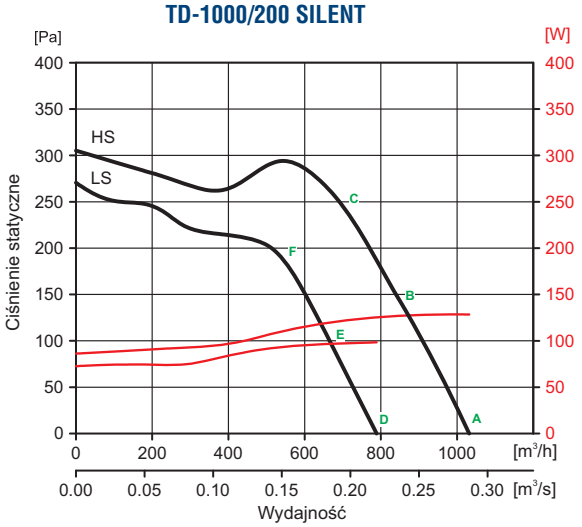

TD-1300/250 SILENT

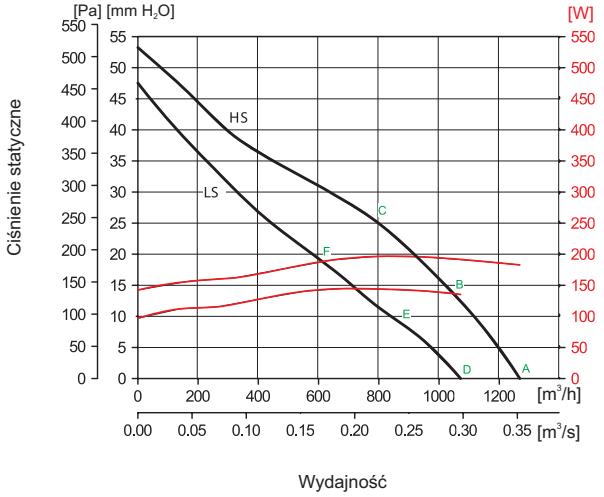

TD-2000/315 SILENT

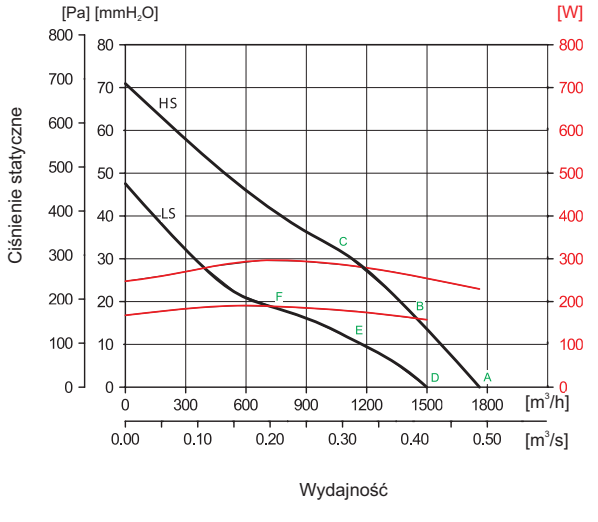

Venture Industries Sp. z o.o.
ul. Mokra 27, 05-092 Łomianki - Kiełpin
tel. +48 22 751 95 50, 751 20 31
fax +48 22 751 22 59, 751 12 02
e-mail: venture@venture.pl



ENERGOOSZCZĘDNY SYSTEM WENTYLACJI

Zastosowanie

Wentylatory TD-ECOWATT znajdują zastosowanie w różnorodnych instalacjach wentylacyjnych: wentylacja nawiewna i wywiewna mieszkań, biur, sklepów, kawiarni, restauracji. TD-ECOWATT przystosowany jest do pracy ciągłej zapewniając przy tym oszczędne zużycie energii.

Konstrukcja

Wentylatory TD-ECOWATT z łożyskami kulkowymi i silnikiem prądu stałego charakteryzują się wysoką efektywnością i niskim zużyciem energii. Obudowy wykonane z tworzywa sztucznego (modele 160-800) lub z blachy stalowej (modele 1300-2000).

Silnik elektryczny

Silnik prądu stałego 90/260V, 50/60Hz lub 230V, 50/60Hz (modele 1300-2000). Prędkość obrotowa regulowana potencjometrem umieszczonym w puszce przyłączeniowej (poza TD-160/100 ECOWATT) lub zewnętrznym regulatorem REB ECOWATT. Możliwość sterowania sygnałem analogowym 0-10V.
Schemat podłączenia elektrycznego rys 3, str. 924.



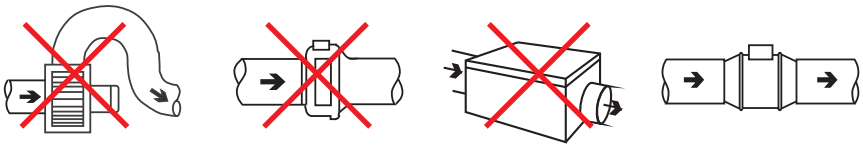

Zwarta, kompaktowa konstrukcja wentylatorów TD, pozwala na stosowanie ich w instalacjach wentylacyjnych, np. w suficie podwieszanym

Montaż



Przymocowanie wspornika



Instalacja głównego modułu wentylatora z puszką przyłączeniową zasilania



Przyłączenie przewodów zasilania



Montaż kanałów wentylacyjnych

Akcesoria



filtr DF str. 158



zest. filtr. DFK... +EU str. 159



nagrzewnica DH str. 150



klapa zwrotna CAR str. 162



złącze p-drg. ACOP PL str. 161



tłumik AKU-COMP str. 156



kratka KWO str. 921



anemostat nawiewny AKT/AKK str. 908



przepustnica IRIS str. 163



higrostat HIG-2 str. 896



czujnik SQA str. 896



termostat TS str. 896



termostat TK-1 str. 896



presostat str. 897



regulator REB-ECOWATT str. 893

Dane techniczne

Typ	sygnał wejściowy [V]	prędkość obrotowa [obr./min]	pobór mocy maks. [W]	natężenie prądu [A]	wydajność maks. [m³/h]	poziom ciśnienia akustycznego* [dB(A)] Wlot	Emitowany	Wylot	masa [kg]	nr artykułu
TD-160/100 ECOWATT	10	2550	9	0,08	180	43	31	38	1,4	40020712
	8	2240	7	0,06	160	36	28	34		
	6	1720	4	0,04	120	32	21	28		
	4	1170	2	0,02	80	24	16	18		
TD-250/100 ECOWATT	10	2480	19	0,14	280	38	37	37	2	40020722
	8	2090	13	0,1	230	34	32	33		
	6	1530	7	0,06	180	27	19	25		
	4	1040	4	0,03	110	22	18	15		
TD-350/125 ECOWATT	10	2510	20	0,16	380	37	26	38	2	40020732
	8	2150	14	0,11	320	34	23	35		
	6	1580	8	0,06	230	28	20	28		
	4	1050	4	0,03	160	21	11	18		
TD-500/150 ECOWATT	10	2670	50	0,36	570	47	31	48	2,7	40020747
	8	2260	33	0,25	470	42	28	43		
	6	1670	16	0,13	340	34	21	36		
	4	1140	8	0,07	230	26	15	27		
TD-500/160ECOWATT	10	2650	49	0,36	580	46	33	48	2,7	40020740-01
	8	2250	32	0,25	480	44	31	43		
	6	1660	16	0,13	350	37	24	38		
	4	1150	8	0,07	240	29	18	30		
TD-800/200 ECOWATT	10	2450	101	0,36	960	49	37	51	4,9	40020752
	8	2150	70	0,25	830	46	33	47		
	6	1830	46	0,13	710	43	31	44		
	4	1500	28	0,07	580	37	25	38		
TD-1300/250 ECOWATT	10	2590	157	0,7	1250	59	47	65	9,5	40020784
	8	2110	93	0,4	990	54	42	60		
	6	1680	54	0,3	800	48	37	52		
	4	1210	29	0,2	580	40	33	44		
TD-2000/315 ECOWATT	10	2580	262	1,1	1740	60	50	64	14	40020791-01
	8	2130	154	0,7	1410	56	46	50		
	6	1690	85	0,4	1110	50	40	54		
	4	1230	41	0,2	810	45	35	48		



Mocowany na klipsy moduł wentylatora umożliwia niezwykle łatwą konserwację bez konieczności demontażu przewodu wentylacyjnego

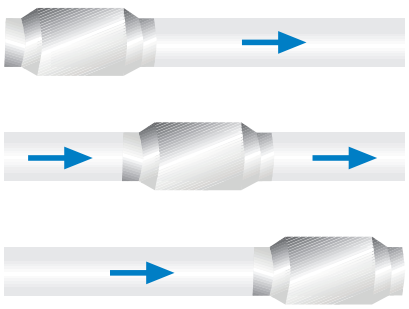

Montaż w dowolnej części kanału wentylacyjnego

Venture Industries Sp. z o.o.
ul. Mokra 27, 05-092 Łomianki - Kiełpin
tel. +48 22 751 95 50, 751 20 31
fax +48 22 751 22 59, 751 12 02
e-mail: venture@venture.pl

Wymiary [mm]

TD 160/100 ECOWATT

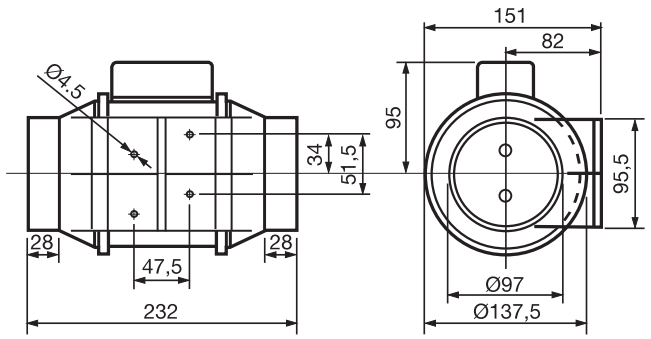

TD 500/150 ECOWATT

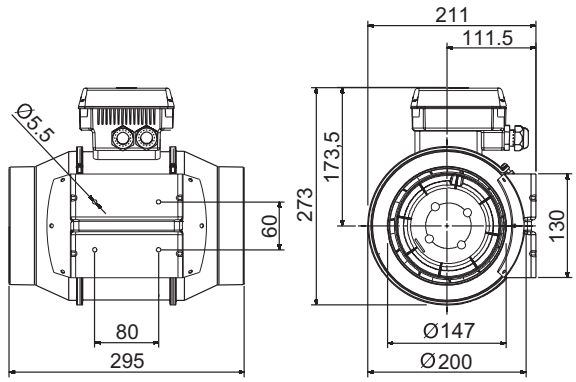

TD 250/100 ECOWATT
TD 350/125 ECOWATT

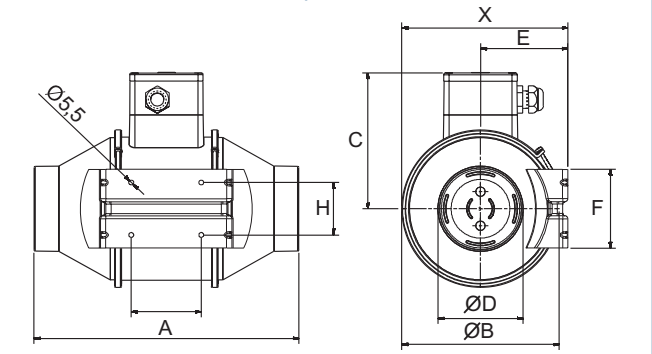

TD 800/200 ECOWATT

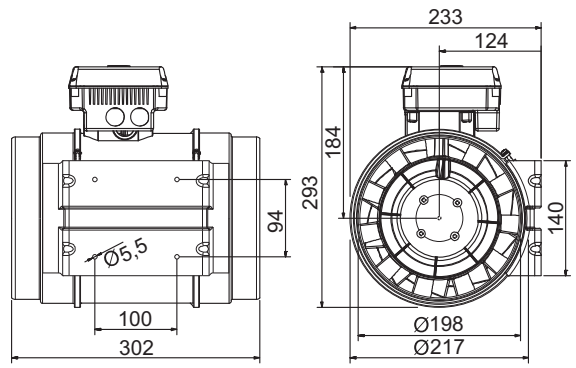

Typ	X	A	ØB	C	ØD	E	F	G	H
TD 250/100 ECOWATT	188	303	176	156	97	100	90	80	60
TD 350/125 ECOWATT	188	258	176	156	123	100	90	80	60

Wymiary [mm]

TD-1300/250 ECOWATT - TD-2000/315 ECOWATT

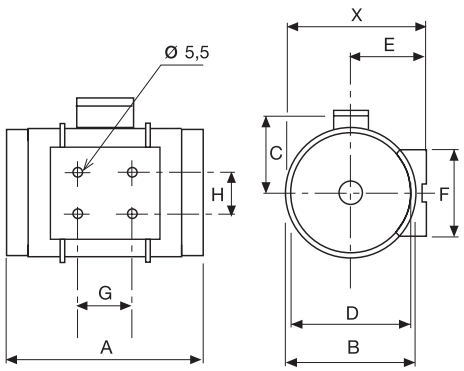

Typ	X	A	ØB	C	ØD	E	F	G	H
TD-1300/250 ECOWATT	291	386	272	192	248	155	168	145	140
TD-2000/315 ECOWATT	356	450	336	224	312	188	210	182	178

Charakterystyki pracy i charakterystyki akustyczne

TD-160/100 ECOWATT

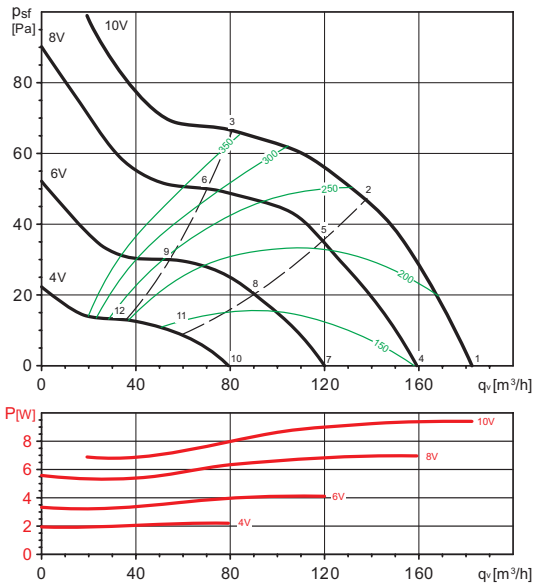

		63	125	250	500	1000	2000	4000	8000	LwA
	Wlot	25	27	42	50	63	54	42	33	63
1	Wylot	25	27	40	52	55	53	44	34	59
	Emitowany	24	25	42	43	46	45	34	22	50
	Wlot	25	30	44	51	62	53	41	31	63
2	Wylot	25	29	40	52	55	53	42	32	58
	Emitowany	25	28	44	45	46	44	32	21	51
	Wlot	28	35	46	52	62	55	40	31	63
3	Wylot	31	34	37	51	53	50	41	31	57
	Emitowany	28	33	46	46	45	45	31	20	52
	Wlot	23	25	38	47	55	49	38	29	56
4	Wylot	21	25	37	49	51	48	40	29	55
	Emitowany	21	14	41	38	43	41	31	22	47
	Wlot	26	28	41	47	54	48	36	27	56
5	Wylot	23	28	37	49	50	47	38	27	54
	Emitowany	24	18	44	38	42	40	29	20	48
	Wlot	28	32	43	48	53	47	36	27	55
6	Wylot	25	31	35	48	48	45	37	27	52
	Emitowany	26	22	46	39	41	39	28	20	48
	Wlot	18	22	33	41	52	42	30	24	53
7	Wylot	19	23	30	43	46	41	31	23	49
	Emitowany	10	14	32	33	38	34	26	23	41
	Wlot	20	26	34	41	51	41	28	23	52
8	Wylot	21	26	31	42	45	40	30	23	48
	Emitowany	13	17	32	33	37	33	24	22	41
	Wlot	22	27	35	41	51	40	28	23	51
9	Wylot	21	25	28	40	43	37	29	23	46
	Emitowany	15	18	33	33	37	32	24	22	40
	Wlot	17	20	27	31	43	34	23	23	44
10	Wylot	18	21	22	33	37	31	24	23	39
	Emitowany	17	18	30	27	31	29	23	23	36
	Wlot	20	21	27	31	43	33	23	23	44
11	Wylot	18	21	22	32	36	30	24	23	39
	Emitowany	19	18	30	26	31	28	23	23	36
	Wlot	18	20	27	30	43	31	23	22	43
12	Wylot	19	19	22	29	33	28	23	22	36
	Emitowany	18	17	30	25	31	26	23	23	35

TD-250/100 ECOWATT

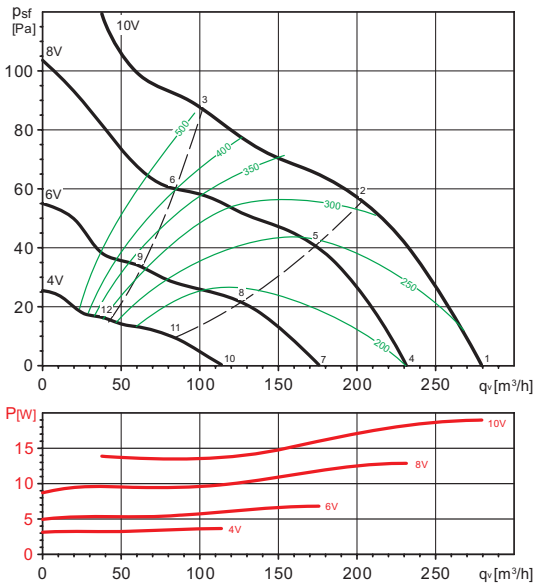

		63	125	250	500	1000	2000	4000	8000	LwA
	Wlot	26	31	47	57	55	52	44	36	60
1	Wylot	28	32	48	56	54	53	44	35	60
	Emitowany	21	29	55	45	42	44	34	24	56
	Wlot	26	32	48	54	54	50	42	33	58
2	Wylot	27	31	50	53	49	50	41	31	57
	Emitowany	21	30	57	42	40	42	32	22	57
	Wlot	27	34	43	52	53	48	40	32	56
3	Wylot	30	32	45	52	49	49	40	32	55
	Emitowany	22	31	51	40	39	40	30	20	52
	Wlot	21	28	48	52	51	47	39	30	56
4	Wylot	24	28	46	52	49	48	39	29	55
	Emitowany	23	34	54	39	37	39	30	23	54
	Wlot	22	32	45	50	49	45	37	28	54
5	Wylot	22	30	48	48	44	44	36	27	53
	Emitowany	24	38	51	37	35	36	27	20	52
	Wlot	23	31	42	48	49	43	35	28	52
6	Wylot	23	30	44	47	44	43	35	27	51
	Emitowany	25	37	48	35	34	34	26	20	49
	Wlot	18	35	41	45	43	38	32	25	49
7	Wylot	21	27	42	44	41	39	32	24	48
	Emitowany	17	34	37	31	29	29	26	23	41
	Wlot	18	36	38	42	42	36	31	24	47
8	Wylot	19	28	37	40	41	35	30	24	45
	Emitowany	17	34	34	29	28	28	25	22	39
	Wlot	17	33	36	40	41	33	30	24	45
9	Wylot	19	26	36	38	43	33	29	24	45
	Emitowany	16	32	33	26	27	25	24	22	37
	Wlot	17	26	34	39	37	30	27	23	42
10	Wylot	17	22	31	33	29	26	26	22	37
	Emitowany	15	33	33	31	29	30	25	23	39
	Wlot	18	27	34	38	37	30	28	23	42
11	Wylot	17	21	28	30	28	24	26	22	35
	Emitowany	13	33	31	28	29	30	25	24	38
	Wlot	18	26	32	37	37	29	27	23	41
12	Wylot	18	19	27	29	27	23	26	22	34
	Emitowany	14	34	31	27	28	28	25	22	38

Venture Industries Sp. z o.o.
ul. Mokra 27, 05-092 Łomianki - Kiełpin
tel. +48 22 751 95 50, 751 20 31
fax +48 22 751 22 59, 751 12 02
e-mail: venture@venture.pl

Charakterystyki pracy i charakterystyki akustyczne

TD-350/125 ECOWATT

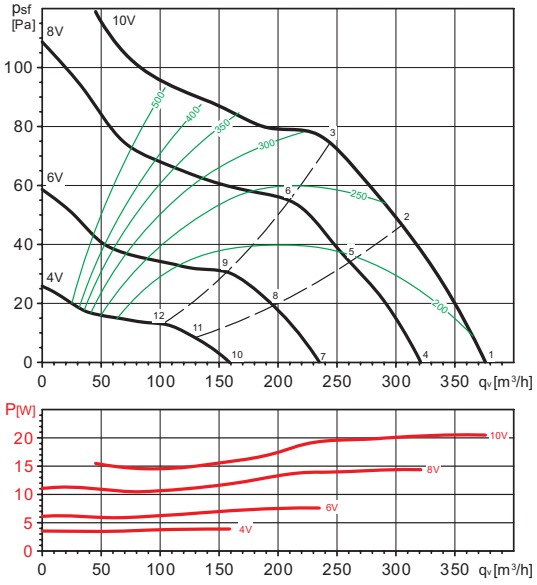

		63	125	250	500	1000	2000	4000	8000	LwA
	Wlot	30	31	46	52	56	54	45	35	59
1	Wylot	30	32	48	57	57	53	43	34	61
	Emitowany	32	28	42	36	42	44	34	20	48
	Wlot	31	31	46	50	53	51	44	34	57
2	Wylot	25	30	47	53	54	50	43	34	58
	Emitowany	33	28	41	34	39	42	33	19	46
	Wlot	32	33	51	55	55	53	46	36	60
3	Wylot	27	34	56	56	54	51	44	34	61
	Emitowany	34	30	46	39	40	44	36	21	50
	Wlot	21	31	50	50	53	48	40	30	57
4	Wylot	25	31	55	51	53	46	38	29	58
	Emitowany	20	30	44	36	38	38	31	18	46
	Wlot	26	32	45	47	51	46	39	29	54
5	Wylot	25	30	49	49	50	45	39	28	55
	Emitowany	25	31	39	33	37	36	30	18	43
	Wlot	26	35	51	51	53	49	42	31	58
6	Wylot	24	33	53	51	49	46	40	28	57
	Emitowany	25	34	46	36	39	39	33	19	48
	Wlot	34	36	44	42	45	38	35	24	49
7	Wylot	20	24	42	44	43	36	33	23	48
	Emitowany	29	33	40	26	30	29	29	21	42
	Wlot	34	36	42	41	43	37	35	23	48
8	Wylot	20	24	39	42	42	36	33	23	46
	Emitowany	29	33	37	25	28	29	29	20	40
	Wlot	37	36	43	43	46	40	35	24	50
9	Wylot	26	31	41	45	41	37	33	23	48
	Emitowany	32	33	39	28	32	31	29	21	42
	Wlot	18	26	40	33	32	25	29	23	42
10	Wylot	18	23	35	33	30	24	28	22	39
	Emitowany	16	22	24	22	19	19	26	22	31
	Wlot	18	25	40	32	31	24	29	23	41
11	Wylot	19	22	34	33	30	24	28	22	38
	Emitowany	16	21	24	20	18	19	26	22	31
	Wlot	18	24	38	33	36	26	29	23	41
12	Wylot	17	23	33	33	30	25	28	22	38
	Emitowany	16	21	23	21	23	20	25	22	31

TD-500/150 ECOWATT

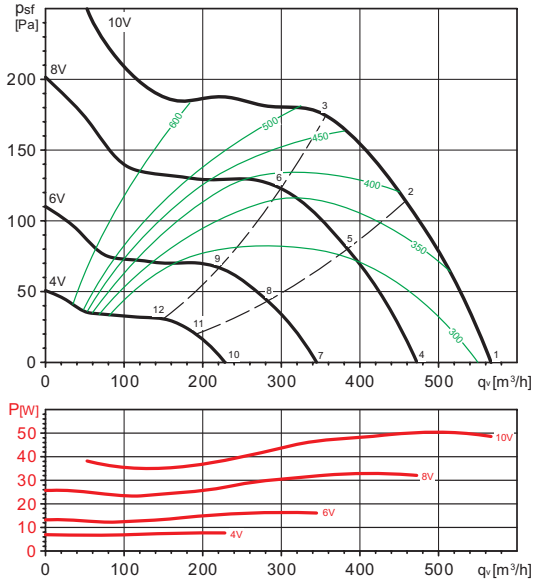

		63	125	250	500	1000	2000	4000	8000	LwA
	Wlot	32	36	53	62	63	65	59	50	69
1	Wylot	38	38	56	62	65	64	58	50	69
	Emitowany	28	23	44	43	44	52	41	29	54
	Wlot	32	33	49	61	62	62	55	48	67
2	Wylot	29	33	56	64	64	60	55	49	68
	Emitowany	28	20	40	43	43	48	37	27	51
	Wlot	35	42	62	62	63	63	58	51	69
3	Wylot	29	34	57	67	65	61	57	51	70
	Emitowany	31	29	52	44	44	49	39	30	55
	Wlot	25	34	58	55	58	62	53	45	65
4	Wylot	31	34	55	57	59	59	52	45	64
	Emitowany	11	25	47	41	39	49	35	25	51
	Wlot	23	31	54	53	56	58	51	42	62
5	Wylot	26	33	57	57	57	55	51	44	63
	Emitowany	10	22	43	40	38	45	32	22	48
	Wlot	30	40	62	56	58	58	53	45	65
6	Wylot	27	38	59	62	60	56	53	46	66
	Emitowany	17	31	51	42	39	45	34	25	53
	Wlot	20	33	47	49	51	53	43	34	57
7	Wylot	22	33	51	52	52	50	43	35	58
	Emitowany	13	23	35	37	35	40	26	18	43
	Wlot	19	33	46	49	49	48	42	33	54
8	Wylot	20	32	51	51	50	46	41	34	56
	Emitowany	12	22	33	37	33	35	24	16	41
	Wlot	28	35	51	50	49	49	44	37	56
9	Wylot	19	34	53	54	51	47	42	34	58
	Emitowany	21	25	39	38	33	36	27	20	43
	Wlot	18	26	40	42	42	38	31	28	47
10	Wylot	17	23	41	45	46	37	31	26	50
	Emitowany	10	18	30	33	30	26	20	20	36
	Wlot	18	25	40	42	38	36	30	27	46
11	Wylot	19	24	41	44	41	35	31	26	47
	Emitowany	10	17	30	32	26	24	19	20	35
	Wlot	20	34	41	42	39	38	32	28	47
12	Wylot	20	28	42	45	42	37	33	27	48
	Emitowany	13	27	31	33	27	25	21	20	37

Charakterystyki pracy i charakterystyki akustyczne

TD-500/160 ECOWATT

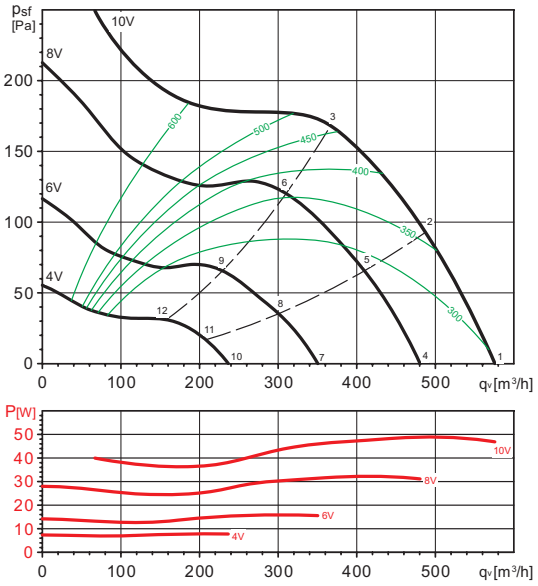

TD-800/200 ECOWATT

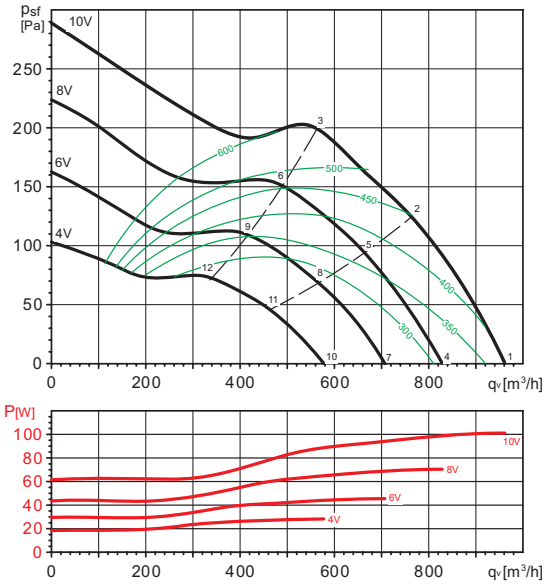

		63	125	250	500	1000	2000	4000	8000	LwA
	Wlot	34	36	56	56	64	65	59	50	69
1	Wylot	33	36	58	61	66	64	58	50	70
	Emitowany	40	28	45	41	50	53	41	30	55
	Wlot	34	33	53	55	62	63	56	48	66
2	Wylot	30	33	58	62	64	61	56	49	68
	Emitowany	39	25	42	40	47	50	38	28	53
	Wlot	35	38	58	59	62	62	57	49	67
3	Wylot	29	35	56	65	65	61	57	49	69
	Emitowany	40	30	47	44	47	50	39	29	54
	Wlot	26	34	59	53	56	62	54	44	65
4	Wylot	25	33	54	57	60	59	53	44	65
	Emitowany	26	27	45	37	41	50	36	25	52
	Wlot	30	43	61	51	55	59	52	43	64
5	Wylot	23	31	55	57	59	57	51	43	63
	Emitowany	31	36	47	36	40	47	34	23	51
	Wlot	33	45	62	54	56	58	52	44	65
6	Wylot	25	39	57	61	61	59	53	44	66
	Emitowany	33	38	48	38	41	46	35	24	51
	Wlot	25	33	50	50	51	55	46	34	58
7	Wylot	28	31	52	51	54	52	44	34	59
	Emitowany	21	23	38	36	35	43	30	19	45
	Wlot	24	33	50	49	49	53	44	33	57
8	Wylot	28	30	52	51	52	50	43	33	58
	Emitowany	20	23	37	35	33	40	28	18	44
	Wlot	26	34	52	50	49	53	44	32	57
9	Wylot	27	33	56	53	54	53	45	33	60
	Emitowany	21	23	39	36	33	40	28	17	44
	Wlot	19	27	42	42	43	45	35	26	49
10	Wylot	18	25	40	44	47	46	36	25	51
	Emitowany	15	21	30	32	30	33	24	20	38
	Wlot	20	28	43	41	38	45	35	25	49
11	Wylot	20	26	41	43	43	46	35	25	50
	Emitowany	16	22	32	31	25	33	24	20	38
	Wlot	20	30	43	42	38	44	34	25	48
12	Wylot	21	30	41	43	42	46	36	26	50
	Emitowany	15	24	31	32	25	32	23	20	37

		63	125	250	500	1000	2000	4000	8000	LwA
	Wlot	25	36	52	58	66	66	62	52	70
1	Wylot	49	48	51	62	67	68	64	51	72
	Emitowany	6	28	39	44	54	55	47	32	58
	Wlot	26	36	52	60	65	64	59	50	69
2	Wylot	38	38	51	62	67	66	61	50	71
	Emitowany	7	28	40	46	53	54	44	30	57
	Wlot	29	42	61	68	67	66	59	51	72
3	Wylot	33	41	61	70	69	67	61	51	74
	Emitowany	11	33	49	54	55	55	44	30	60
	Wlot	22	34	51	55	63	63	58	48	67
4	Wylot	46	44	53	58	64	65	59	47	69
	Emitowany	6	25	40	41	50	52	42	27	54
	Wlot	24	33	55	56	62	61	55	46	66
5	Wylot	36	35	52	58	63	63	56	45	67
	Emitowany	8	24	44	43	49	50	39	25	53
	Wlot	27	49	57	64	63	61	55	46	68
6	Wylot	30	40	60	66	66	63	56	46	71
	Emitowany	11	40	46	51	50	50	39	26	56
	Wlot	22	32	49	54	60	59	53	43	64
7	Wylot	41	40	52	55	61	61	54	42	65
	Emitowany	8	23	37	40	48	48	37	24	51
	Wlot	22	30	56	53	59	57	50	41	63
8	Wylot	31	31	52	55	60	59	51	40	64
	Emitowany	8	21	44	40	47	45	34	22	51
	Wlot	23	41	57	57	60	57	50	41	64
9	Wylot	26	40	63	62	61	59	51	40	67
	Emitowany	10	33	46	43	48	45	34	22	52
	Wlot	19	30	47	49	54	54	45	37	58
10	Wylot	34	32	44	51	56	56	47	35	60
	Emitowany	11	23	38	39	41	41	30	23	46
	Wlot	21	29	50	49	52	50	43	35	57
11	Wylot	26	26	46	51	54	52	43	32	58
	Emitowany	13	22	41	38	39	37	27	21	45
	Wlot	21	41	55	53	53	50	42	35	59
12	Wylot	25	36	54	55	55	52	43	33	60
	Emitowany	13	34	46	43	39	37	27	21	49

Venture Industries Sp. z o.o.
ul. Mokra 27, 05-092 Łomianki - Kiełpin
tel. +48 22 751 95 50, 751 20 31
fax +48 22 751 22 59, 751 12 02
e-mail: venture@venture.pl

Charakterystyki pracy i charakterystyki akustyczne

TD-1300/250 ECOWATT

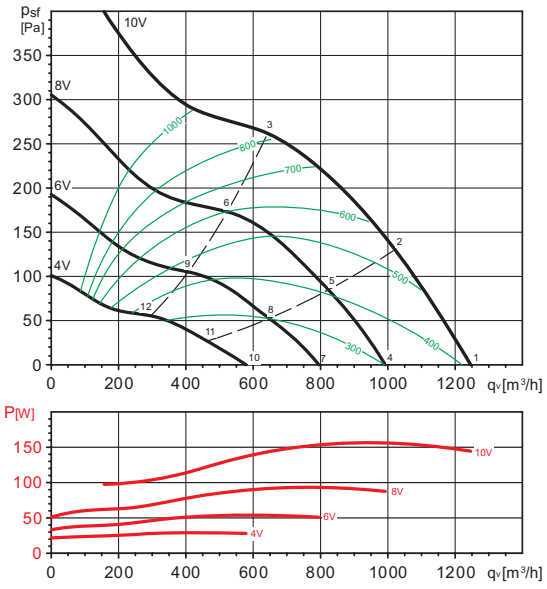

TD-2000/315 ECOWATT

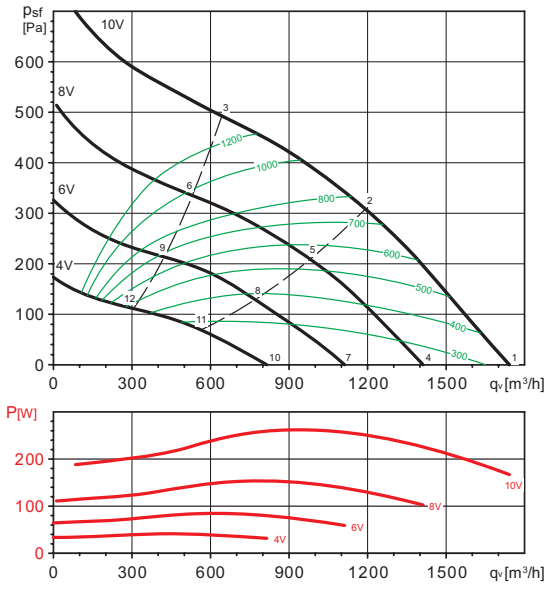

		63	125	250	500	1000	2000	4000	8000	LwA
	Wlot	45	54	64	69	77	74	67	60	80
1	Wylot	39	47	68	74	82	80	72	63	85
	Emitowany	44	44	49	52	65	64	53	47	68
	Wlot	45	57	68	70	76	73	66	59	79
2	Wylot	39	50	69	75	82	79	71	61	85
	Emitowany	44	47	53	53	64	63	51	46	67
	Wlot	46	59	68	69	73	70	63	54	76
3	Wylot	40	51	70	74	79	76	67	57	82
	Emitowany	45	49	54	52	61	59	48	41	64
	Wlot	45	52	61	64	73	69	62	54	75
4	Wylot	34	46	63	70	80	74	66	56	81
	Emitowany	44	46	43	48	61	58	48	42	63
	Wlot	45	59	62	64	71	67	60	52	74
5	Wylot	35	51	63	70	77	73	65	54	80
	Emitowany	45	53	44	48	59	57	47	40	62
	Wlot	45	57	67	63	67	63	56	47	72
6	Wylot	37	50	65	69	73	70	60	50	76
	Emitowany	45	51	49	47	55	53	42	35	59
	Wlot	45	51	56	60	67	61	55	46	69
7	Wylot	33	45	58	64	70	69	59	48	73
	Emitowany	45	45	41	50	55	53	41	36	58
	Wlot	45	52	57	59	66	60	54	45	68
8	Wylot	32	47	58	64	69	67	58	46	72
	Emitowany	45	47	42	49	53	52	40	35	57
	Wlot	44	55	61	57	62	57	49	40	66
9	Wylot	34	48	59	61	65	62	52	41	69
	Emitowany	44	49	46	47	49	48	35	30	55
	Wlot	43	47	51	52	59	51	44	35	61
10	Wylot	28	36	52	58	62	58	48	36	65
	Emitowany	43	46	42	49	47	43	37	32	54
	Wlot	43	47	52	51	58	50	43	34	60
11	Wylot	30	38	52	57	61	57	47	35	64
	Emitowany	43	46	43	48	46	42	35	31	53
	Wlot	45	49	54	48	56	47	38	33	59
12	Wylot	31	38	51	53	57	53	40	32	60
	Emitowany	44	47	45	46	43	38	31	30	52

		63	125	250	500	1000	2000	4000	8000	LwA
	Wlot	35	56	65	70	78	74	68	62	80
1	Wylot	46	54	70	76	82	80	72	64	85
	Emitowany	22	40	55	61	68	65	59	54	71
	Wlot	37	61	69	70	77	73	68	61	80
2	Wylot	46	60	74	77	81	79	70	63	84
	Emitowany	24	45	59	62	67	64	58	53	70
	Wlot	35	58	66	70	77	74	68	61	80
3	Wylot	44	54	70	75	80	78	70	62	83
	Emitowany	22	41	56	61	67	64	58	53	70
	Wlot	32	56	63	67	73	70	63	55	76
4	Wylot	45	53	68	72	77	75	66	58	80
	Emitowany	20	38	53	56	63	60	54	47	66
	Wlot	35	67	65	67	73	69	63	54	76
5	Wylot	45	64	69	73	76	74	65	56	80
	Emitowany	23	49	55	56	63	59	54	46	66
	Wlot	33	60	64	67	73	70	63	55	76
6	Wylot	43	54	66	70	74	72	64	55	78
	Emitowany	20	41	53	56	62	59	53	46	65
	Wlot	38	53	57	59	67	63	56	45	70
7	Wylot	30	49	63	67	75	69	60	49	77
	Emitowany	36	42	48	50	57	54	47	38	60
	Wlot	35	61	59	60	67	62	56	46	70
8	Wylot	31	54	64	68	70	68	59	48	74
	Emitowany	33	50	50	50	57	53	47	38	60
	Wlot	37	56	58	60	67	63	56	46	70
9	Wylot	26	47	60	64	69	64	55	45	72
	Emitowany	35	45	49	50	57	53	47	38	60
	Wlot	29	50	54	55	62	58	50	38	65
10	Wylot	29	46	57	62	65	62	52	40	68
	Emitowany	24	41	41	46	52	47	41	31	55
	Wlot	31	54	55	56	62	57	49	39	65
11	Wylot	30	48	59	62	64	62	51	40	68
	Emitowany	26	45	42	46	52	47	40	32	55
	Wlot	30	51	54	55	62	57	50	38	65
12	Wylot	30	47	59	63	65	63	52	41	69
	Emitowany	25	43	42	47	53	48	41	32	55





ENERGOOSZCZĘDNY e SYSTEM WENTYLACJI

Zastosowanie

Wentylatory TD SILENT ECOWATT przeznaczone są do pomieszczeń o niskim stopniu zapylenia. Charakteryzują się zwartą konstrukcją, dzięki czemu są polecane do montażu w sufitach podwieszanych. Charakteryzują się bardzo niskim poziomem hałasu. Idealne do wentylacji budynków użyteczności publicznej, bibliotek, sal konferencyjnych, biur, restauracji, sal szkolnych, studiów dźwiękowych.

Konstrukcja

Wentylatory TD SILENT ECOWATT można montować w dowolnej pozycji. Konstrukcja pozwala na konserwację wentylatora bez demontażu kanałów wentylacyjnych. Obudowy modeli wielkości 350-1000 wykonane są z polipropylenu, obudowy modeli 1300, 2000 wykonane są ze stali malowanej farbą epoksydową.Przyłącza wyposażone w łączniki elastyczne z szybkozłączkami zapobiegające przenoszeniu się drgań i wibracji.

Silnik elektryczny

Silnik jednofazowy 230V±15%/50-60Hz, elektronicznie komutowany o stopniu ochrony IP44, zawiera zabezpieczenie termiczne przed przeciążeniem. Regulacja prędkości obrotowej w zakresie 10-100% przez potencjometr umieszczony w puszce przyłączeniowej lub przez regulator REB ECOWAT. Możliwość sterowania sygnałem analogowym 0-10V.
Schemat podłączenia elektrycznego rys 3, str. 924.

Modele 250 - 1000 - montaż


Konstrukcja wsporcza


Elastyczne złączki


Wspornik montażowy


Obrotowa puszka przyłączeniowa (360°)

Modele 1300-2000







Akcesoria


filtr
DF
str. 158


zest. filtr.
DFK... +EU
str. 159


nagrzewnica
DH
str. 150

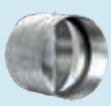
klapa zwrotna
CAR
str. 162


złącze p-drg.
ACOP PL
str. 161


tłumik
AKU-COMP
str. 156


kratka
KWO
str. 921


anemostat nawiewny
AKT/AKK
str. 908


przepustnica
IRIS
str. 163


regulator
REB ECOWATT
893


higrostat
HIG-2
896


czujnik
SQA
896


termostat
TS
896


termostat
TK-1
896

Venture Industries Sp. z o.o.
ul. Mokra 27, 05-092 Łomianki - Kiełpin
tel. +48 22 751 95 50, 751 20 31
fax +48 22 751 22 59, 751 12 02
e-mail: venture@venture.pl

Dane techniczne

Typ	napięcie wejściowe [V]	prędkość obrotowa [obr./min]	maks. pobór mocy [W]	maks. natęż. prądu [A]	maks. wydajność [m3/h]	poziom ciśnienia akustycznego* [dB(A)] wlot	emitowany	wylot	masa [kg]	nr artykułu
TD-350/100-125 SILENT ECOWATT	10	2235	19	0,14	350	36	29	34	5	40020737
	8	2000	15	0,11	305	34	32	31		
	6	1580	10	0,07	240	28	28	26		
	4	1170	7	0,06	180	30	24	31		
TD-500/150-160 SILENT ECOWATT	10	2510	39	0,25	545	44	43	33	6	40020749-02
	8	2300	32	0,23	500	41	41	30		
	6	1800	18	0,13	390	36	35	26		
	4	1320	10	0,08	240	30	31	23		
TD-1000/200 SILENT ECOWATT	10	2470	99	0,66	1000	46	53	34	8,7	4002077
	8	2120	64	0,46	860	42	48	31		
	6	1660	34	0,25	675	37	43	30		
	4	1220	17	0,12	485	30	34	25		
TD-1300/250 SILENT ECOWATT	10	2460	143	0,6	1240	46	34	53	9,5	40020785
	8	2035	88	0,4	1040	43	31	49		
	6	1645	54	0,3	810	38	30	43		
	4	1200	29	0,2	580	30	25	34		
TD-2000/315 SILENT ECOWATT	10	2520	247	1,0	1660	52	41	57	14	40020791-02
	8	2075	146	0,6	1380	43	31	49		
	6	1690	85	0,4	1120	38	30	43		
	4	1230	41	0,2	790	30	25	34		

*Poziom ciśnienia akustycznego mierzony w odległości 3m w 2, 5, 8 i 11 punkcie pracy na charakterystyce.

Wymiary [mm]

TD-350/100 SILENT ECOWATT - TD-1000/200 SILENT ECOWATT

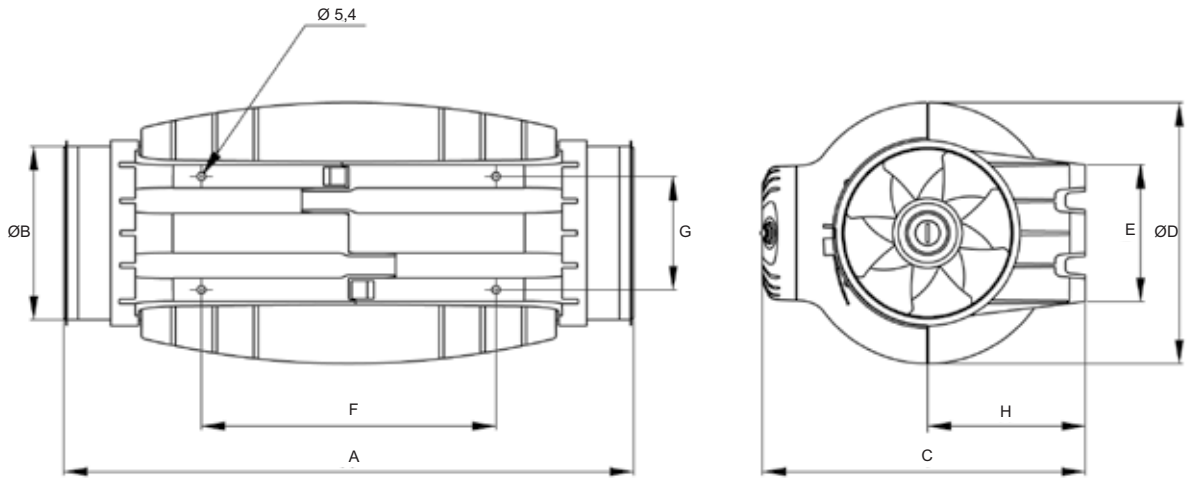

Typ	A	ØB	C	ØD	E	F	G	H
TD-350/100	575	97	252	204	100	250	83	121
TD-350/125	462	123	252	204	100	250	83	121
TD-500/150-160*	484	147	274	221	116	250	96	134
TD-1000/200	568	198	327	264	145	340	129	164

Wymiary [mm]

TD-1300/250 SILENT ECOWATT - TD-2000/315 SILENT ECOWATT

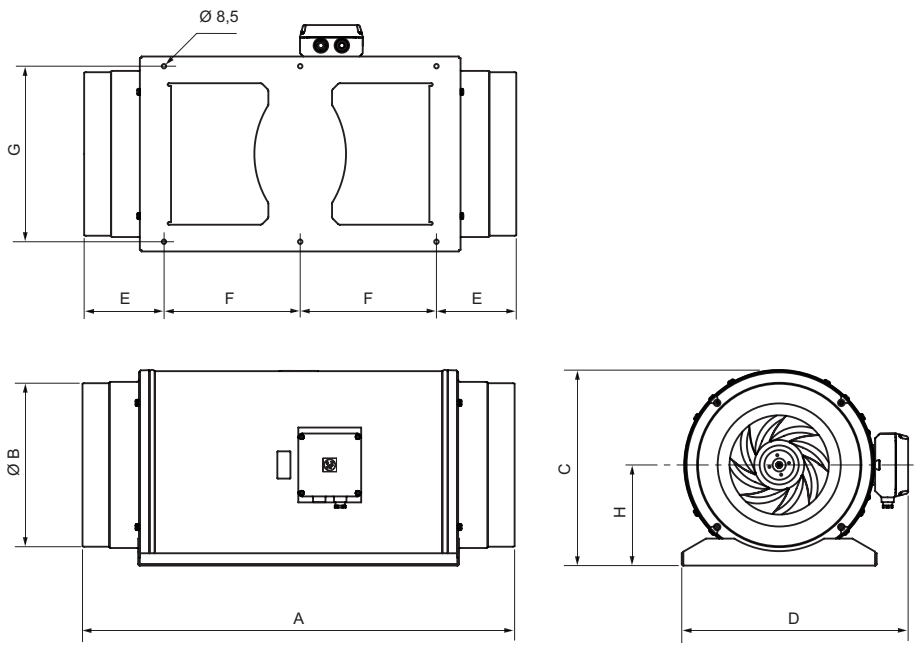

Typ	A	B	C	D	E	F	G	H
TD-1300/250	680	248	331	387	140	200	280	171
TD-2000/315	825	312	373	432	152	260	335	192

Venture Industries Sp. z o.o.
ul. Mokra 27, 05-092 Łomianki - Kiełpin
tel. +48 22 751 95 50, 751 20 31
fax +48 22 751 22 59, 751 12 02
e-mail: venture@venture.pl

Charakterystyki pracy i charakterystyki akustyczne

TD-350/100-125 SILENT ECOWATT

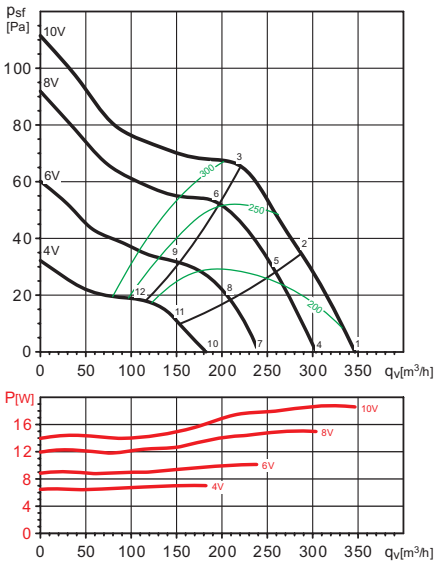

		63	125	250	500	1000	2000	4000	8000	LwA
	Wlot	19	26	42	54	50	44	37	30	56
1	Wylot	33	31	41	52	50	44	37	29	55
	Emitowany	17	25	38	48	42	35	28	19	50
	Wlot	19	25	42	54	49	43	37	29	56
2	Wylot	29	29	41	52	49	42	36	29	54
	Emitowany	17	25	38	48	40	34	27	19	49
	Wlot	24	31	41	53	48	44	39	32	55
3	Wylot	26	33	40	51	46	41	37	30	53
	Emitowany	22	30	38	47	40	35	29	21	49
	Wlot	25	26	44	53	47	41	34	27	55
4	Wylot	29	28	42	54	46	40	32	26	55
	Emitowany	23	28	42	50	39	32	24	19	51
	Wlot	23	25	44	53	46	40	34	27	54
5	Wylot	25	26	41	51	45	39	33	27	52
	Emitowany	21	27	41	50	38	31	24	19	51
	Wlot	25	29	41	53	46	42	36	29	54
6	Wylot	24	30	40	51	44	38	34	27	52
	Emitowany	23	31	38	49	38	33	26	21	50
	Wlot	23	24	44	45	41	33	28	24	49
7	Wylot	27	28	47	42	40	31	26	24	49
	Emitowany	20	28	44	41	34	23	21	22	46
	Wlot	23	26	44	44	40	32	28	24	48
8	Wylot	23	28	45	42	39	30	26	24	48
	Emitowany	20	30	44	40	33	22	21	22	46
	Wlot	23	28	42	45	42	37	31	25	49
9	Wylot	23	29	43	44	39	32	29	25	47
	Emitowany	21	32	42	41	34	27	23	22	45
	Wlot	19	23	49	43	36	24	26	23	50
10	Wylot	18	23	37	43	36	25	24	23	45
	Emitowany	23	26	51	38	32	18	23	23	51
	Wlot	18	23	49	43	35	24	25	23	50
11	Wylot	19	23	37	42	35	23	24	23	44
	Emitowany	23	26	51	38	31	18	23	23	51
	Wlot	26	24	48	43	35	26	25	24	49
12	Wylot	19	23	36	41	35	24	24	23	43
	Emitowany	31	27	50	38	31	20	23	23	51

TD-500/150-160 SILENT ECOWATT

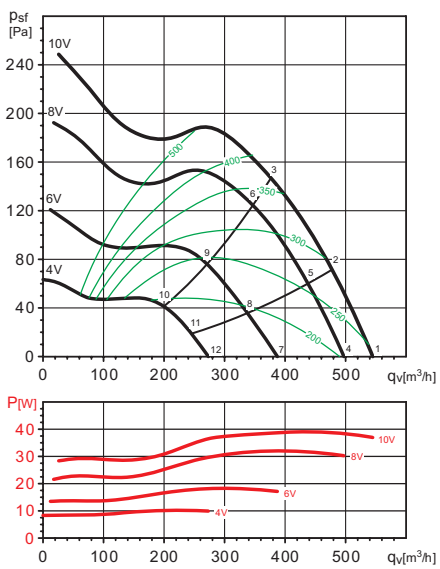

		63	125	250	500	1000	2000	4000	8000	LwA
	Wlot	22	33	52	60	60	60	54	45	65
1	Wylot	37	36	53	61	60	55	49	42	64
	Emitowany	10	27	45	50	49	46	41	31	54
	Wlot	22	30	50	59	59	59	50	42	64
2	Wylot	35	33	52	60	59	52	45	38	63
	Emitowany	11	24	43	49	48	44	37	29	53
	Wlot	21	29	51	59	57	55	49	43	63
3	Wylot	30	29	51	59	57	50	44	38	62
	Emitowany	10	23	45	49	47	41	36	29	53
	Wlot	22	31	48	56	58	58	50	41	63
4	Wylot	33	33	50	57	58	53	46	38	62
	Emitowany	23	28	41	47	47	44	39	27	52
	Wlot	24	28	47	54	56	57	47	38	61
5	Wylot	31	30	50	57	57	50	42	34	61
	Emitowany	25	25	39	46	45	43	36	25	50
	Wlot	23	28	45	53	55	51	45	38	59
6	Wylot	25	28	49	54	54	46	40	33	58
	Emitowany	23	24	38	44	45	37	34	25	49
	Wlot	26	28	43	51	54	55	42	32	58
7	Wylot	25	27	45	51	54	51	37	29	57
	Emitowany	14	22	37	42	45	40	29	20	48
	Wlot	30	25	42	50	53	49	39	31	56
8	Wylot	25	26	44	50	52	42	33	27	55
	Emitowany	19	20	36	40	44	34	27	19	46
	Wlot	32	29	41	49	51	43	37	29	54
9	Wylot	24	26	44	49	49	39	32	26	53
	Emitowany	20	24	36	40	43	28	24	17	45
	Wlot	19	25	37	49	46	37	29	25	51
10	Wylot	19	25	37	49	46	37	29	25	51
	Emitowany	26	25	36	40	41	24	21	22	44
	Wlot	20	25	37	49	44	34	28	25	50
11	Wylot	19	26	40	50	44	29	25	24	51
	Emitowany	27	26	36	39	39	21	20	22	43
	Wlot	19	26	37	50	41	31	27	24	51
12	Wylot	21	26	40	50	44	28	24	24	51
	Emitowany	27	27	36	41	36	19	18	21	43

Charakterystyki pracy i charakterystyki akustyczne

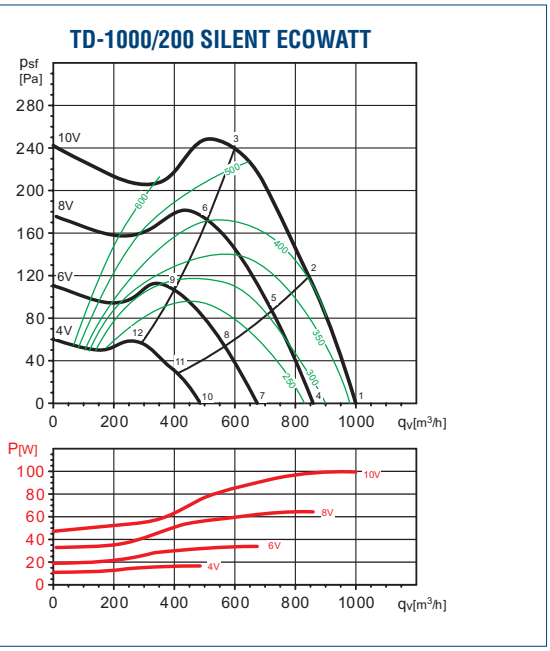

		63	125	250	500	1000	2000	4000	8000	LwA
1	Wlot	29	42	60	58	62	60	56	48	67
	Wylot	35	45	61	67	72	65	55	45	74
	Emitowany	21	29	43	48	51	47	39	36	55
2	Wlot	30	43	58	58	61	59	54	48	66
	Wylot	30	46	61	68	71	63	53	44	73
	Emitowany	22	29	41	48	51	46	37	36	54
3	Wlot	36	48	60	59	58	57	52	44	65
	Wylot	33	52	64	67	68	61	51	41	71
	Emitowany	28	35	44	49	47	44	35	32	53
4	Wlot	28	40	59	54	59	56	51	43	64
	Wylot	29	42	60	62	67	59	49	39	69
	Emitowany	22	25	40	39	50	44	38	35	52
5	Wlot	29	40	57	55	57	54	49	43	62
	Wylot	27	43	59	62	65	58	47	38	68
	Emitowany	23	25	39	40	48	42	36	35	51
6	Wlot	34	45	57	56	54	53	48	40	62
	Wylot	30	48	60	62	63	56	46	36	67
	Emitowany	28	30	38	42	45	41	34	31	48
7	Wlot	26	36	52	52	55	49	44	36	58
	Wylot	27	39	60	57	60	54	43	33	64
	Emitowany	20	19	40	41	50	37	32	31	51
8	Wlot	26	37	51	51	52	47	43	36	57
	Wylot	28	40	57	57	58	52	41	33	63
	Emitowany	21	20	40	41	48	36	31	31	50
9	Wlot	30	41	52	51	50	46	40	34	56
	Wylot	28	46	55	56	57	50	38	31	61
	Emitowany	25	24	40	40	46	34	28	29	48
10	Wlot	23	34	45	47	45	40	34	30	51
	Wylot	24	41	48	50	50	44	33	29	55
	Emitowany	14	22	37	44	42	32	30	29	47
11	Wlot	24	34	45	45	44	39	34	30	50
	Wylot	33	40	48	49	49	43	33	29	54
	Emitowany	14	22	37	41	40	31	30	29	45
12	Wlot	26	37	45	43	43	37	32	30	49
	Wylot	26	41	48	47	48	41	31	29	53
	Emitowany	17	25	36	39	39	29	27	29	44

Venture Industries Sp. z o.o.
ul. Mokra 27, 05-092 Łomianki - Kiełpin
tel. +48 22 751 95 50, 751 20 31
fax +48 22 751 22 59, 751 12 02
e-mail: venture@venture.pl

Charakterystyki pracy i charakterystyki akustyczne

TD-1300/250 SILENT ECOWATT

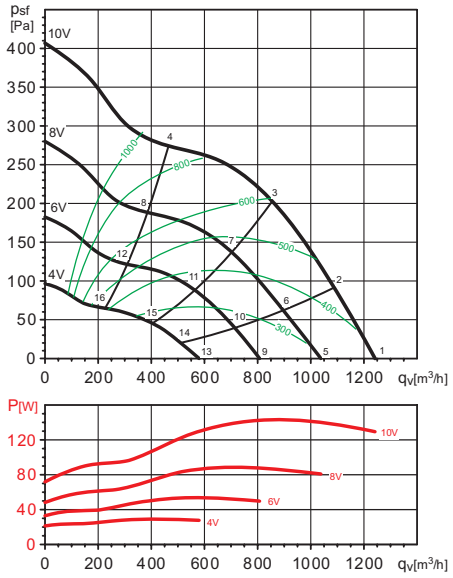

		63	125	250	500	1000	2000	4000	8000	LwA
1	Wlot	29	42	60	58	62	60	56	48	67
	Wylot	35	45	61	67	72	65	55	45	74
	Emitowany	21	29	43	48	51	47	39	36	55
2	Wlot	30	42	58	58	62	59	55	48	66
	Wylot	32	45	61	67	71	64	54	45	73
	Emitowany	22	29	42	48	51	46	38	36	54
3	Wlot	33	45	59	58	59	58	53	46	65
	Wylot	32	49	62	67	69	62	52	43	72
	Emitowany	25	32	43	49	49	45	36	34	53
4	Wlot	36	48	60	59	58	57	52	44	65
	Wylot	33	52	64	67	68	61	51	41	71
	Emitowany	28	35	44	49	47	44	35	32	53
5	Wlot	28	40	59	54	59	56	51	43	64
	Wylot	29	42	60	62	67	59	49	39	69
	Emitowany	22	25	40	39	50	44	38	35	52
6	Wlot	28	40	58	55	58	54	50	43	63
	Wylot	28	43	60	62	66	58	48	38	69
	Emitowany	23	25	39	40	49	43	37	35	51
7	Wlot	31	43	57	56	56	53	49	41	62
	Wylot	29	46	60	63	64	57	47	37	68
	Emitowany	26	28	39	42	47	41	35	33	49
8	Wlot	34	45	56	56	53	52	47	39	61
	Wylot	30	48	59	62	62	56	45	35	66
	Emitowany	28	30	38	41	44	40	34	31	48
9	Wlot	26	36	52	52	55	49	44	36	58
	Wylot	27	39	60	57	60	54	43	33	64
	Emitowany	20	19	40	41	50	37	32	31	51
10	Wlot	26	37	52	52	53	48	44	36	58
	Wylot	27	40	58	57	59	53	42	33	63
	Emitowany	21	20	40	41	49	36	31	31	50
11	Wlot	29	40	52	52	52	48	43	36	58
	Wylot	28	43	57	57	58	52	41	32	63
	Emitowany	23	23	40	41	47	36	30	30	49
12	Wlot	31	42	52	51	50	46	40	33	56
	Wylot	28	47	55	56	56	50	38	31	61
	Emitowany	26	25	40	40	46	34	28	28	48
13	Wlot	23	34	45	47	45	40	34	30	51
	Wylot	24	41	48	50	50	44	33	29	55
	Emitowany	14	22	37	44	42	32	30	29	47
14	Wlot	24	34	45	45	44	39	34	30	50
	Wylot	30	41	48	49	49	43	33	29	54
	Emitowany	14	22	37	42	40	31	30	29	45
15	Wlot	25	35	45	44	43	38	34	30	50
	Wylot	30	40	48	49	49	42	32	29	54
	Emitowany	16	23	37	40	40	30	29	29	44
16	Wlot	26	37	44	43	42	36	32	30	49
	Wylot	26	41	47	47	47	40	30	29	52
	Emitowany	16	25	36	39	38	29	27	29	43

Charakterystyki pracy i charakterystyki akustyczne

TD-2000/315 SILENT ECOWATT

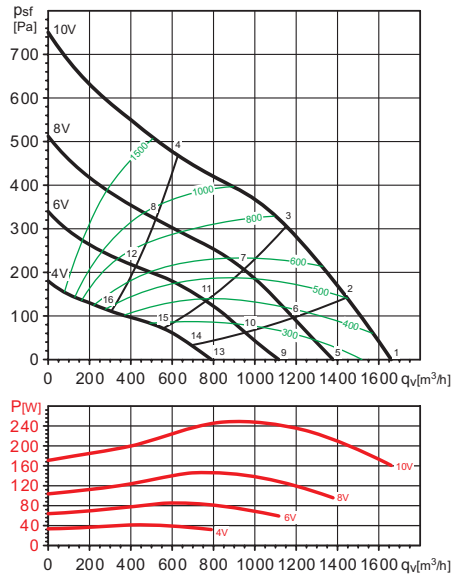

		63	125	250	500	1000	2000	4000	8000	LwA
1	Wlot	35	50	64	63	68	64	57	52	71
	Wylot	37	54	64	70	74	66	52	48	76
	Emitowany	22	37	48	48	57	54	45	39	60
2	Wlot	35	51	66	64	68	64	58	52	72
	Wylot	35	55	65	71	74	66	51	48	77
	Emitowany	22	38	51	49	58	54	46	39	61
3	Wlot	37	54	71	64	68	64	58	52	74
	Wylot	35	59	70	72	72	65	50	47	77
	Emitowany	24	42	56	49	58	54	46	39	61
4	Wlot	44	59	67	63	64	60	55	49	71
	Wylot	40	65	66	70	69	61	49	47	74
	Emitowany	32	46	52	48	53	51	43	36	58
5	Wlot	32	47	61	59	63	58	52	44	67
	Wylot	31	51	60	65	70	60	46	41	72
	Emitowany	21	34	42	45	52	48	40	32	55
6	Wlot	33	50	63	59	63	58	53	45	63
	Wylot	30	54	62	66	69	60	45	41	69
	Emitowany	21	36	44	45	52	48	41	33	51
7	Wlot	34	60	63	59	63	58	53	45	62
	Wylot	32	62	64	67	67	59	44	40	68
	Emitowany	23	46	45	45	52	48	40	33	49
8	Wlot	40	54	63	55	58	54	49	42	65
	Wylot	36	60	62	64	63	56	43	41	69
	Emitowany	28	40	44	41	47	44	37	29	51
9	Wlot	30	45	57	55	58	53	46	37	62
	Wylot	28	49	58	61	65	54	39	34	67
	Emitowany	22	33	40	42	47	42	34	26	50
10	Wlot	31	47	59	56	58	54	48	39	58
	Wylot	27	51	58	62	64	54	39	35	63
	Emitowany	23	35	42	42	47	43	35	28	50
11	Wlot	32	52	60	55	58	53	47	39	58
	Wylot	30	58	57	62	61	54	38	34	63
	Emitowany	24	40	43	42	47	43	35	28	49
12	Wlot	39	50	57	51	53	50	44	36	60
	Wylot	35	54	56	59	58	51	38	35	63
	Emitowany	31	38	40	37	42	39	31	24	47
13	Wlot	28	41	50	49	48	45	36	30	55
	Wylot	26	46	48	54	52	45	32	30	58
	Emitowany	20	28	35	39	38	35	28	26	43
14	Wlot	29	44	52	49	49	45	37	30	50
	Wylot	26	47	50	54	52	45	32	30	54
	Emitowany	21	30	37	38	38	35	29	27	45
15	Wlot	33	47	52	48	50	45	37	31	50
	Wylot	28	49	52	54	52	45	32	30	54
	Emitowany	24	33	38	37	39	35	29	27	44
16	Wlot	37	43	48	46	45	43	35	30	53
	Wylot	32	47	48	51	49	42	32	30	55
	Emitowany	28	29	34	35	34	33	27	26	41

Venture Industries Sp. z o.o.
ul. Mokra 27, 05-092 Łomianki - Kiełpin
tel. +48 22 751 95 50, 751 20 31
fax +48 22 751 22 59, 751 12 02
e-mail: venture@venture.pl



Zastosowanie

Szczególnie polecany system wentylacji, kiedy wymagany jest duży przepływ powierza.
Zestaw montażowy pozwala na równoległy montaż dwóch jednakowych wentylatorów TD lub dwóch TDx2.
Dostosowany z wlotem i wylotem kołnierzy, będzie połączony do kanału prostokątnego.

Wymiary [mm]

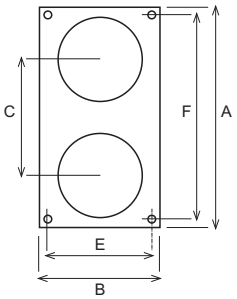

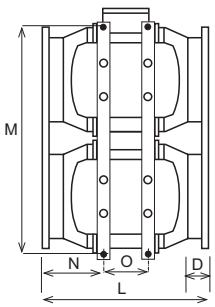

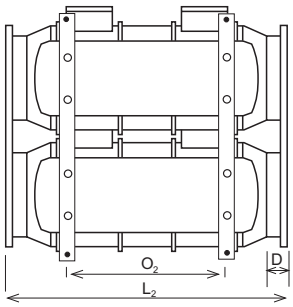

Typ	A	B	C	D	E	F	L	L_2	M	N	O	O_2
TWIN BASE 250	320	180	184	36	160	300	305	-	375	113	80	-
TWIN BASE 350	320	180	184	33,5	160	300	305	475	333	91	80	253
TWIN BASE 500/150	395	220	206	37	200	375	310	481	417	110	80	249
TWIN BASE 500/160	395	220	206	37	200	375	290	461	417	100	80	249
TWIN BASE 800	440	240	225	37	220	420	317	509	456	103	100	298
TWIN BASE 1000	540	290	282	44	270	520	401	679	566	123	145	416
TWIN BASE 1300	540	290	282	44	270	520	401	679	566	123	145	416
TWIN BASE 2000	690	355	347	53	335	650	451	-	699	136	182	-

Zestawy montażowe



TWIN BASE + TD
(nie zawiera wentylatorów)



TWIN BASE + 2TD
(nie zawiera wentylatorów)

Typ	Wentylatory TD	Wentylatory TDx2
TWIN BASE 250	2 TD-160/100	
TWIN BASE 250	2 TD-250/100	
TWIN BASE 350	2 TD-350/125	2 TDx2-350/125
TWIN BASE 500/150	2 TD-500/150	2 TDx2-500/150
TWIN BASE 500/160	2 TD-500/160	2 TDx2-500/160
TWIN BASE 800	2 TD-800/200	2 TDx2-800/200
TWIN BASE 1000	2 TD-1000/250	2 TDx2-1000/250
TWIN BASE 1000	2 TD-1300/250	2 TDx2-1300/250
TWIN BASE 2000	2 TD-2000/315	

Zestaw montażowy

Złożony jest z dwóch prostokątnych łączników oraz dwóch wsporników umożliwiających równoległy montaż dwóch wentylatorów TD lub TDx2.



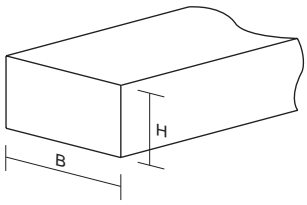

Typ	Wymiary łączników		Wymiary nominalne kanału prostokątnego	
	B [mm]	H [mm]	B [mm]	H [mm]
TWIN BASE 250	320	180	280	140
TWIN BASE 350	320	180	280	140
TWIN BASE 500/150	395	220	355	180
TWIN BASE 500/160	395	220	355	180
TWIN BASE 800	440	240	400	200
TWIN BASE 1000	540	290	500	250
TWIN BASE 2000	690	355	630	315

Charakterystyka akustyczna

Poziom mocy akustycznej dB(A) dla różnych częstotliwości, mierzony w kanale od strony wlotu i na zewnątrz kanału dla wyższej prędkości obrotowej dla zestawu TWIN BASE + 2TD.

NA WLOCIE KANAŁU	63	125	250	500	1000	2000	4000	8000
TWIN BASE + 2TD 350/125	38	50	49	56	57	53	44	36
TWIN BASE + 2TD 500/150	35	38	58	60	62	65	59	51
TWIN BASE + 2TD 500/160	35	38	58	60	62	65	59	51
TWIN BASE + 2TD 800/200N	40	45	65	67	69	67	63	55
TWIN BASE + 2TD 800/200	40	50	64	66	71	70	67	57
TWIN BASE + 2TD 1000/250	38	48	61	69	75	72	65	57
TWIN BASE + 2TD 1000/250	40	55	67	70	78	76	69	64
TWIN BASE + 2TD 2000/315	44	60	69	74	80	77	70	65

NA ZEWNĄTRZ KANAŁU	63	125	250	500	1000	2000	4000	8000
TWIN BASE + 2TD 350/125	36	49	49	50	50	48	36	27
TWIN BASE + 2TD 500/150	28	35	46	42	47	56	45	32
TWIN BASE + 2TD 500/160	28	35	46	42	47	56	45	32
TWIN BASE + 2TD 800/200N	29	35	51	50	55	56	47	34
TWIN BASE + 2TD 800/200	32	39	50	49	57	60	51	36
TWIN BASE + 2TD 1000/250	26	37	47	49	61	60	49	46
TWIN BASE + 2TD 1000/250	25	39	42	50	63	62	55	50
TWIN BASE + 2TD 2000/315	32	44	55	58	67	66	60	56

Charakterystyki pracy

1	TWIN BASE 350
2	TWIN BASE 500/150
	TWIN BASE 500/160
3	TWIN BASE 800
4	TWIN BASE 1000
5	TWIN BASE 1300
6	TWIN BASE 2000

TWIN BASE + TD

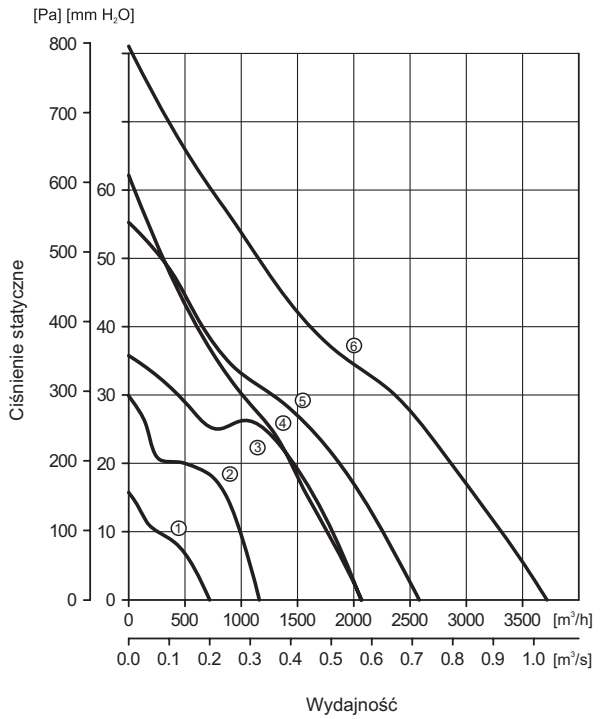

TWIN BASE + TDx2

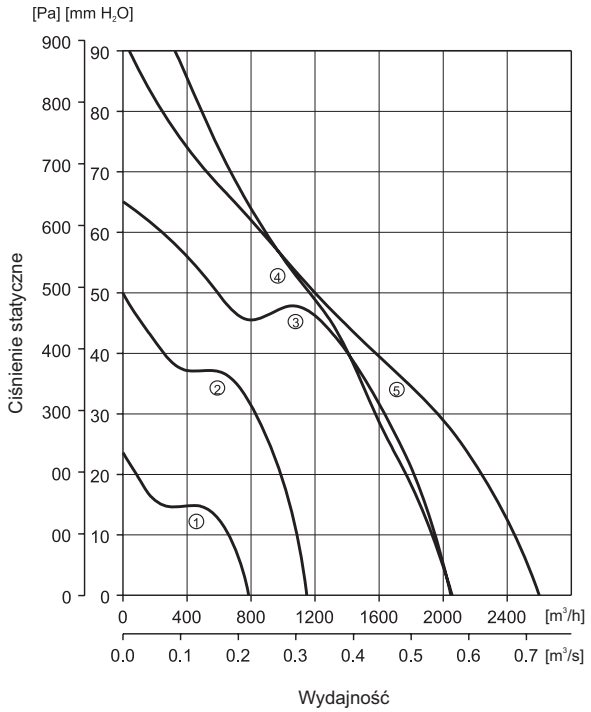

Venture Industries Sp. z o.o.
ul. Mokra 27, 05-092 Łomianki - Kiełpin
tel. +48 22 751 95 50, 751 20 31
fax +48 22 751 22 59, 751 12 02
e-mail: venture@venture.pl



Zestaw TD

Zestaw TD składa się z wentylatora oraz akcesoriów, zaprojektowanych do wentylacji małych pomieszczeń takich jak łazienki, toalety czy pomieszczenia gospodarcze.

Dostępne są 3 typy zestawów TD.

Zestaw TD-160/100 N SILENT zawiera:

- 1 wentylator TD-160/100 N SILENT
- 4m przewód elastyczny aluminiowy
- 1 okrągły zawór wywiewny
- 1 ochrona wlotu / kratka do montażu zewnętrznego
- 1 taśma klejąca

Zestaw TD-250/100 zawiera:

- 1 wentylator TD-250/100
- 4m przewód elastyczny aluminiowy
- 1 okrągły zawór wywiewny
- 1 ochrona wlotu / kratka do montażu zewnętrznego
- 1 taśma klejąca

Zestaw TD-250/100T zawiera:

- 1 wentylator TD-250/100 z regulowanym opóźnieniem czasowym
- 4m przewód elastyczny aluminiowy
- 1 okrągły zawór wywiewny
- 1 ochrona wlotu / kratka do montażu zewnętrznego
- 1 taśma klejąca

Wentylator TD-250T jest wyposażony w regulowane opóźnienie czasowe (od 1 do 30 minut) utrzymujące wentylator w działaniu dla wybranego okresu czasu po wyłączeniu światła.

Urządzenie dostępne jedynie w wersji jednobiegowej, nie nadaje się do napięciowej regulacji obrotów.



Konstrukcja wentylatorów umożliwia konserwację bez konieczności demontażu kanałów wentylacyjnych.

	Zestaw montażowy	Nr artykułu
Wentylatory TD	Zestaw TD-160	40020710-01
Wentylatory TD	Zestaw TD-250	40020720-01
Wentylatory TD	Zestaw TD-250 T	40020720-02

Łatwy montaż



Przymocowanie wspornika



Instalacja głównego modułu wentylatora z puszką przyłączeniową zasilania



Przyłączenie przewodów zasilania



Montaż kanałów wentylacyjnych

TD Instalacja i montaż

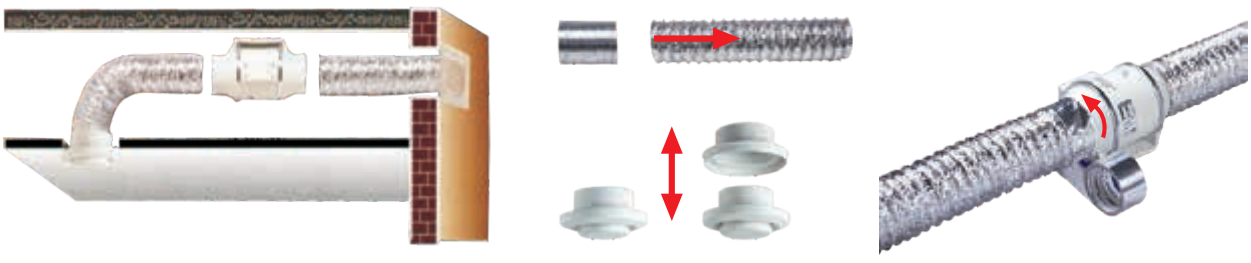



VENT 100-315



VENT 355-400

Zastosowanie

Seria wentylatorów VENT znajduje zastosowanie w rożnorodnych instalacjach wentylacji mechanicznej. Przykładowe zastosowanie: wentylacja nawiewna i wywiewna mieszkań, biur, sklepów, barów, kawiarni, restauracji. W przemyśle mogą być stosowane w układach chłodzących, odciągach miejscowych, wentylacji warsztatów, szatni. Z nietypowych zastosowań można wymienić zastosowanie tego typu wentylatorów do nadmuchiwania postaci reklamowych.

Konstrukcja

Promieniowe wentylatory kanałowe serii VENT dostępne są w 18 wersjach, w średnicach nominalnych: 100,125,150,160, 200, 250, 315, 355, 400 mm. Modele o średnicach od 100 do 315 mm występują w dwóch wersjach: B o niższej i L o wyższej charakterystyce, wszystkie są wyposażone w jednofazowe silniki elektryczne. Modele 355 i 400 występują w wersji L.

Obudowy wentylatorów serii VENT od 100 do 315 wykonane z galwanizowanej blachy stalowej, obudowy VENT 355 i 400 wykonane z blachy stalowej malowane na kolor czarny. W komplecie znajduje sie listwa montażowa i puszka przyłączeniowa na przewodzie zasilającym o długości około 800 mm w modelach od 100 do 315 i puszka przyłączeniowa na obudowie w modelach 355 i 400. Wirniki z łopatkami pochylonymi do tyłu przystosowane są do transportu maksymalnej ilości powietrza przy wysokim ciśnieniu statycznym oraz minimalnym poziomie hałasu.

Silnik elektryczny

We wszystkich modelach wentylatorów VENT zastosowano silniki z wirującym stojanem. Silniki jednofazowe 230V 50/60Hz we wszystkich modelach i trójfazowe 230/400V 50Hz w modelach 355 i 400. Modele 100-315 wyposażone są w silniki o stopniu ochrony IP44 i klasie izolacji B, modele 355-400 w silniki o stopniu ochrony IP54 i klasie izolacji F. Standardowo silniki wyposażone są w termiczne zabezpieczenie uzwojenia przed przeciążeniem. Wszystkie silniki są przystosowane do napięciowej regulacji prędkości obrotowej.

Schemat podłączenia elektrycznego rys. 6, 9, str. 925-926.

Dane techniczne

Typ	prędkość obrotowa [obr./min]	pobór mocy max. [W]	natężenie [A]	napięcie [V]	wydajność max. [m^3/h]	temperatura otoczenia max. [°C]	poziom ciśnienia akustycznego* [dB(A)]	regulator	masa [kg]	nr artykułu
VENT-100B	2100	48	0,22	230	235	-40 +40	38	REB-1	3	40020905
VENT-100L	2500	75	0,33	230	290	-40 +60	47	REB-1	3	40020900
VENT-125B	1900	44	0,21	230	280	-40 +40	39	REB-1	3	40020915
VENT-125L	2450	80	0,35	230	410	-40 +60	47	REB-1	3	40020910
VENT-150B	2100	70	0,3	230	560	-40 +60	46	REB-1	5	40020918
VENT-150L	2700	120	0,53	230	700	-40 +60	50	REB-1	5	40020917
VENT-160B	2200	70	0,3	230	600	-40 +60	45	REB-1	5	40020925
VENT-160L	2750	130	0,55	230	760	-40 +60	51	REB-1	5	40020920
VENT-200B	2250	125	0,5	230	830	-40 +60	47	REB-1	5	40020935
VENT-200L	2600	170	0,72	230	1000	-40 +60	52	REB-1	5	40020930
VENT-250B	2300	130	0,55	230	935	-40 +60	49	REB-1	6	40020945
VENT-250L	2750	180	0,8	230	1100	-40 +60	54	REB-1	6	40020940
VENT-315B	2400	230	1	230	1475	-40 +50	49	REB-2,5	8	40020955
VENT-315L	2700	315	1,30	230	1630	-40 +50	57	REB-2,5	8	40020950
VENT-355L	1350	280	1,2	230	2650	-40 +70	60	REB-2,5	17	40020960
VENT-400L	1250	400	1,6	230	3380	-40 +50	61	REB-2,5	22	40020970
VENT-355L-T	1375	290	1,4 / 0,8	230 / 400	2650	-40 +70	60	RMT-3,5	17	40020965
VENT-400L-T	1360	450	1,9 / 1,1	230 / 400	3380	-40 +50	61	RMT-3,5	22	40020975

* - w odległości 3m, wentylator umieszczony w kanale

Akcesoria



filtr DF
str. 158



zest. filtr. DFK... +EU
str. 159



nagrzewnica DH
str. 150



klapa zwrotna CAR
str. 162



złącze p-drg. ACOP PL
str. 161



tłumik AKU-COMP
str. 156



kratka KWO
str. 921



anemostat nawiewny AKT/AKK
str. 908



przepustnica IRIS
str. 163



regulator REB
str. 892



regulator RMB, RMT
str. 892



higrostat HIG-2
str. 896



czujnik SQA
str. 896



termostat TS
str. 896



termostat TK-1
str. 896

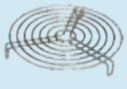

siatka ochronna DEF-VENT
str. 161

Venture Industries Sp. z o.o.
ul. Mokra 27, 05-092 Łomianki - Kiełpin
tel. +48 22 751 95 50, 751 20 31
fax +48 22 751 22 59, 751 12 02
e-mail: venture@venture.pl

Wymiary [mm]

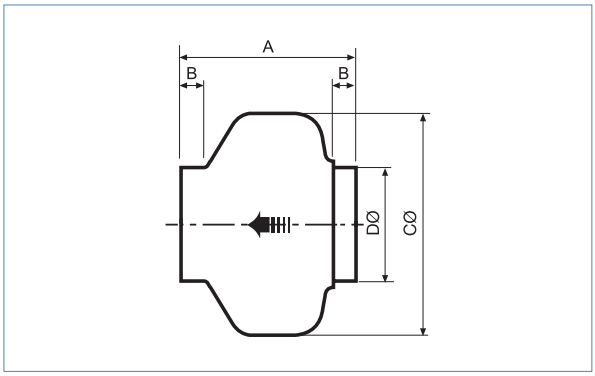

Typ	A	B	C	D
VENT-100	194	23	243	98
VENT-125	195	27	243	123
VENT-150	214	24	333	147
VENT-160	222	28	333	157
VENT-200	223	25	333	198
VENT-250	206	27	333	248
VENT-315	230	25	401	312

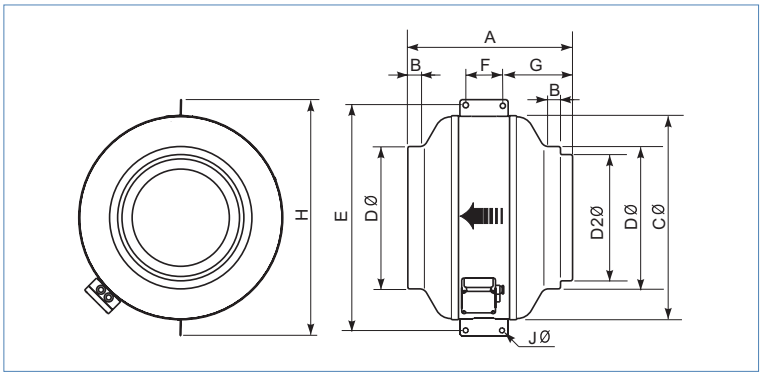

	A	B	C	D	D2	E	F	G	H	J
VENT-355	410	25	508	354	314	552	100	170	587	10,5
VENT-400	431	25	568	399	354	628	100	185	647	10,5

Charakterystyka akustyczna

Poziom mocy akustycznej [dB (A)] mierzony przy maksymalnej wydajności wentylatora (0Pa)

Typ	LwA	63	125	250	500	1000	2000	4000	8000	TOT
100L	wlot	44	53	63	60	67	61	52	41	70
	wylot	42	48	67	61	63	61	55	44	70
	emitowany	42	44	53	51	46	45	40	33	56
100B	wlot	37	43	54	49	59	54	48	39	61
	wylot	38	42	56	48	53	53	49	38	60
	emitowany	36	33	32	36	40	38	34	26	45
125L	wlot	38	47	59	67	65	62	56	44	70
	wylot	38	45	61	64	63	63	56	46	69
	emitowany	37	43	45	51	47	45	42	33	54
125B	wlot	33	43	55	57	57	55	51	41	62
	wylot	34	41	57	53	55	56	52	41	62
	emitowany	34	36	35	38	41	39	37	28	46
150L	wlot	40	45	63	73	69	64	61	46	75
	wylot	40	45	63	66	67	64	61	47	72
	emitowany	40	37	46	59	51	50	43	30	60
150B	wlot	36	44	58	70	64	60	56	40	71
	wylot	36	43	55	62	62	59	56	40	67
	emitowany	36	38	40	53	46	45	41	29	55
160L	wlot	39	45	63	74	70	67	63	48	77
	wylot	43	45	61	67	68	65	62	49	72
	emitowany	43	36	44	60	52	51	45	32	61
160B	wlot	35	41	56	69	63	60	56	42	71
	wylot	35	42	54	63	61	59	57	42	67
	emitowany	35	37	37	52	45	45	42	29	54

Typ	LwA	63	125	250	500	1000	2000	4000	8000	TOT
200L	wlot	42	52	63	70	69	68	66	60	75
	wylot	43	51	63	70	69	69	68	59	75
	emitowany	43	48	40	51	53	52	49	39	58
200B	wlot	41	53	60	67	66	64	63	52	72
	wylot	42	51	61	65	66	66	65	53	72
	emitowany	42	42	34	46	48	53	46	37	56
250L	wlot	43	57	67	71	72	70	70	60	78
	wylot	42	53	67	73	75	75	72	62	80
	emitowany	36	52	37	53	53	51	50	38	59
250B	wlot	42	53	62	68	69	66	66	57	74
	wylot	39	48	62	70	70	69	67	59	76
	emitowany	38	43	36	52	48	50	48	42	56
315L	wlot	45	58	70	74	75	76	71	66	81
	wylot	57	58	72	76	77	77	72	68	83
	emitowany	51	54	49	56	61	59	56	48	65
315B	wlot	44	59	68	70	71	70	67	60	77
	wylot	44	71	71	72	75	74	69	64	80
	emitowany	43	43	47	50	52	55	53	43	59
355L	wlot	40	57	68	71	71	67	59	48	76
	wylot	42	59	62	69	70	68	60	50	74
	emitowany	41	55	43	50	55	51	42	29	59
400L	wlot	42	61	69	72	67	66	63	50	76
	wylot	47	63	66	70	69	68	64	51	75
	emitowany	45	58	45	52	52	50	46	30	61

Charakterystyki pracy

VENT-100

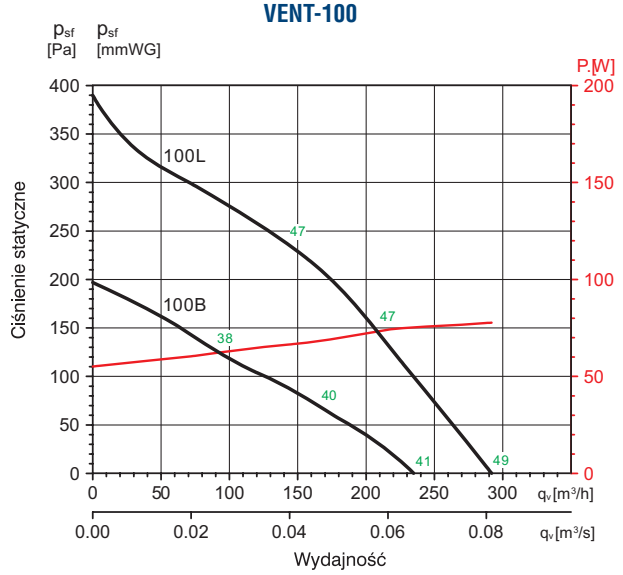

VENT-125

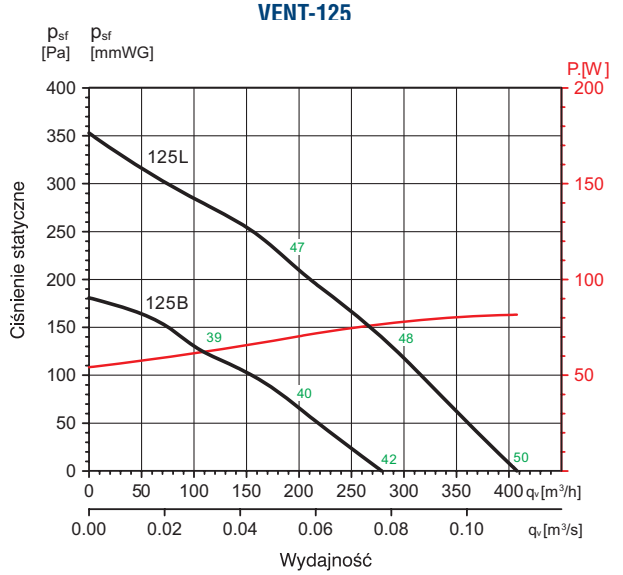

VENT-150, VENT-160

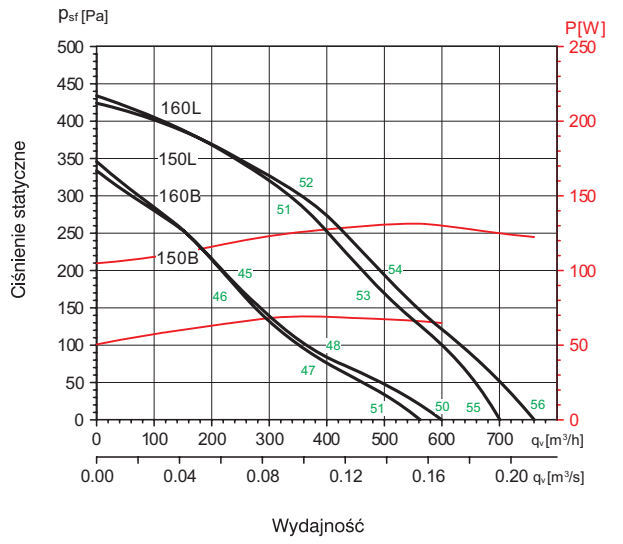

VENT-200

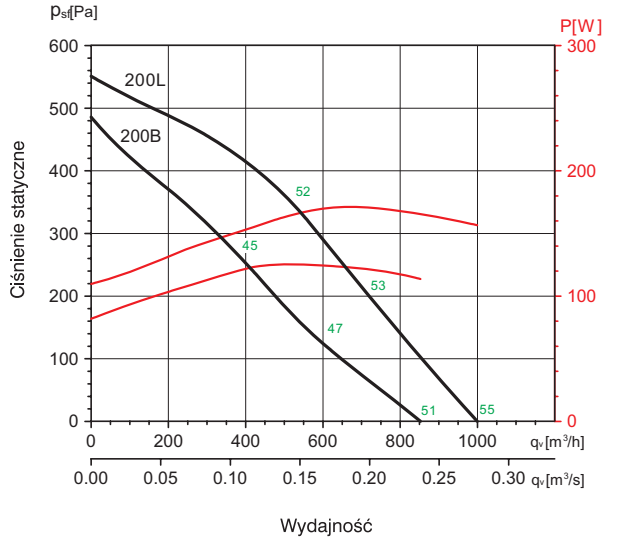

VENT-250

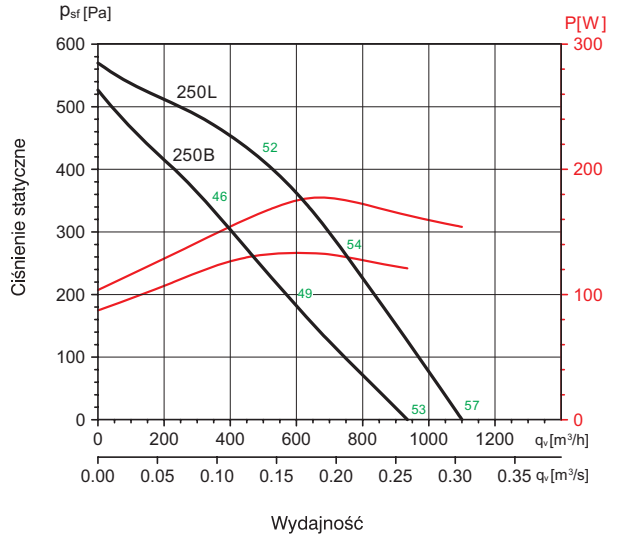

VENT-315

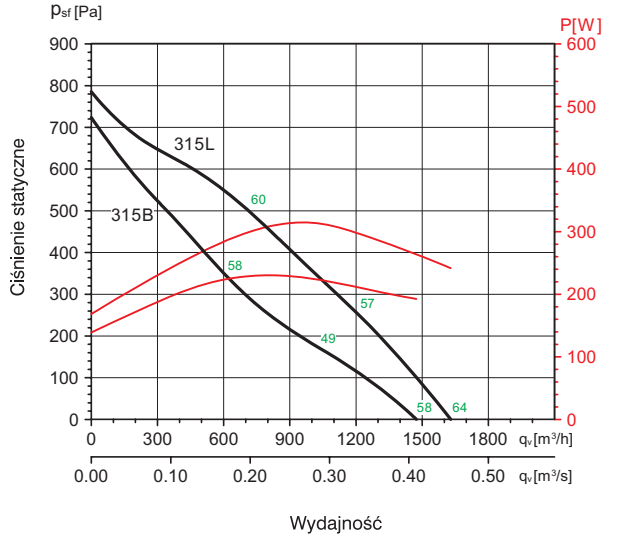

Venture Industries Sp. z o.o.
ul. Mokra 27, 05-092 Łomianki - Kiełpin
tel. +48 22 751 95 50, 751 20 31
fax +48 22 751 22 59, 751 12 02
e-mail: venture@venture.pl

Charakterystyki pracy

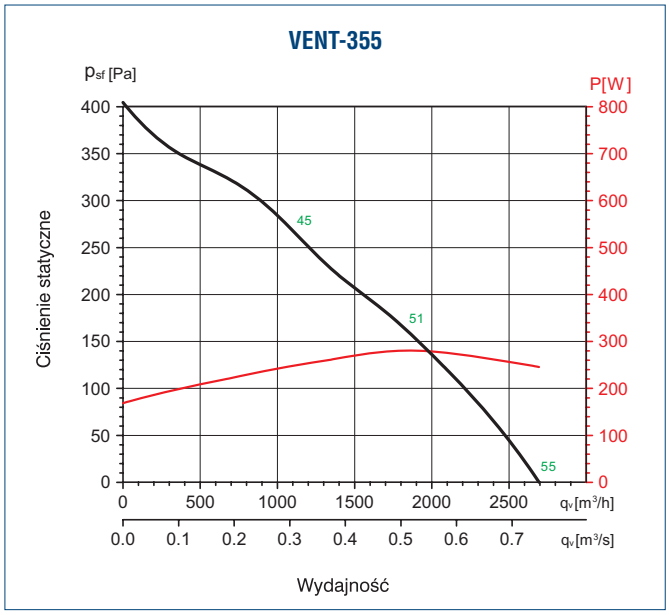

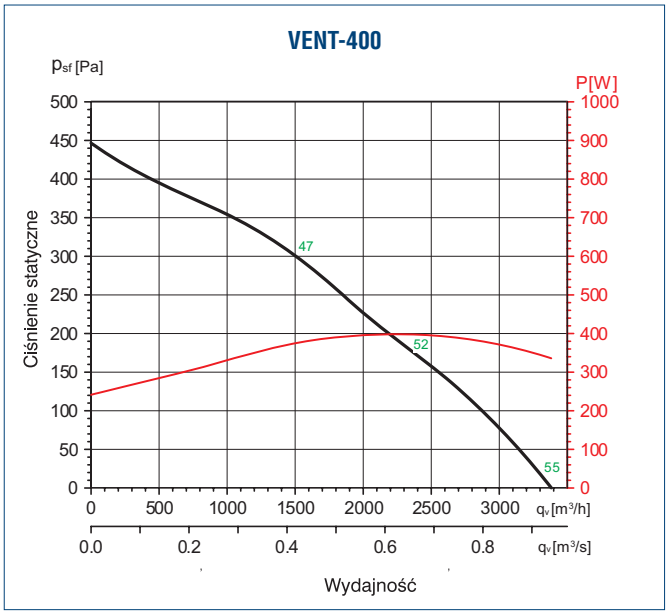



Zastosowanie

Seria wentylatorów VENT LK znajduje zastosowanie w różnorodnych instalacjach wentylacji mechanicznej. Przykładowe zastosowanie: wentylacja nawiewna i wywiewna mieszkań, biur, sklepów, barów, kawiarni, restauracji. W przemyśle mogą być stosowane w układach chłodzących, odciągach miejscowych, wentylacji warsztatów, szatni. Z nietypowych zastosowań można wymienić zastosowanie tego typu wentylatorów do nadmuchiwania postaci reklamowych.

Konstrukcja

Promieniowe wentylatory kanałowe serii VENT LK dostępne są w średnicach nominalnych: 100, 125, 150, 160, 200, 250, 315 mm.

Obudowy wentylatorów serii VENT LK wykonane z galwanizowanej blachy stalowej. Wirniki z łopatkami pochylonymi do tyłu przystosowane są do transportu maksymalnej ilości powietrza przy wysokim ciśnieniu statycznym oraz minimalnym poziomie hałasu.

Puszka umieszczona na obudowie wentylatora.

Silnik elektryczny

We wszystkich modelach wentylatorów VENT LK zastosowane silniki z wirującym stojanem. Silniki jednofazowe 230V 50Hz. Stopień ochrony IP44, klasa izolacji B. Standardowo silniki wyposażone są w termiczne zabezpieczenie uzwojenia przed przeciążeniem. Wszystkie silniki są przystosowane do napięciowej regulacji prędkości obrotowej.

Schemat podłączenia elektrycznego rys. 9, str. 926.

Dane techniczne

Typ	prędkość obrotowa [obr./min]	pobór mocy max. [W]	natężenie [A]	napięcie [V]	wydajność max. [m^3/h]	temperatura otoczenia max. [°C]	poziom ciśnienia akustycznego* [dB(A)]	regulator	masa [kg]	nr artykułu
VENT 100 LK	2500	75	0,33	230	290	60	47	REB-1	3	40020880
VENT 125 LK	2450	80	0,35	230	410	60	47	REB-1	3	40020882
VENT 150 LK	2700	120	0,53	230	700	60	50	REB-1	5	40020884
VENT 160 LK	2750	130	0,55	230	760	60	51	REB-1	5	40020886
VENT 200 LK	2600	170	0,72	230	1000	60	52	REB-1	5	40020888
VENT 250 LK	2750	180	0,80	230	1100	60	54	REB-1	6	40020890
VENT 315 LK	2700	315	1,30	230	1630	50	57	REB-2,5	8	40020892

* - w odległości 3m, wentylator umieszczony w kanale

Akcesoria


filtr DF
str. 158


zest. filtr. DFK... +EU
str. 159


nagrzewnica DH
str. 150


klapa zwrotna CAR
str. 162


złącze p-drg. ACOP PL
str. 161


tłumik AKU-COMP
str. 156


kratka KWO
str. 921


anemostat nawiewny AKT/AKK
str. 908


przepustnica IRIS
str. 163


regulator REB
str. 892


regulator RMB, RMT
str. 892


higrostat HIG-2
str. 896


czujnik SQA
str. 896


termostat TS
str. 896


termostat TK-1
str. 896

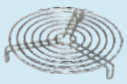
siatka ochronna DEF-VENT
str. 161

Venture Industries Sp. z o.o.
ul. Mokra 27, 05-092 Łomianki - Kiełpin
tel. +48 22 751 95 50, 751 20 31
fax +48 22 751 22 59, 751 12 02
e-mail: venture@venture.pl

Wymiary [mm]

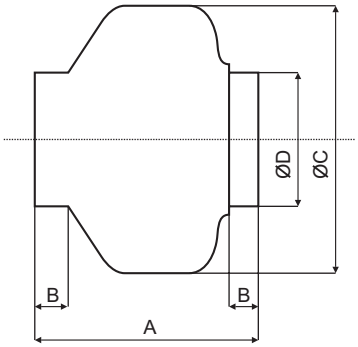

Typ	A	B	ØC	ØD
VENT-100 LK	194	23	243	98
VENT-125 LK	195	27	243	123
VENT-150 LK	214	24	333	147
VENT-160 LK	222	28	333	157
VENT-200 LK	223	25	333	198
VENT-250 LK	206	27	333	248
VENT-315 LK	230	25	401	312

Wysokość puszki przyłączeniowej - 35mm

Wspornik dla wentylatorów typu VENT

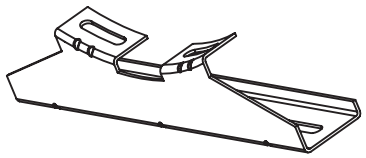

Charakterystyka akustyczna

Poziom mocy akustycznej [dB (A)] mierzony przy maksymalnej wydajności wentylatora (0Pa.

Typ	LwA	63	125	250	500	1000	2000	4000	8000	TOT
100LK	wlot	44	53	63	60	67	61	52	41	70
	wylot	42	48	67	61	63	61	55	44	70
	emitowany	42	44	53	51	46	45	40	33	56
125LK	wlot	38	47	59	67	65	62	56	44	70
	wylot	38	45	61	64	63	63	56	46	69
	emitowany	37	43	45	51	47	45	42	33	54
150LK	wlot	40	45	63	73	69	64	61	46	75
	wylot	40	45	63	66	67	64	61	47	72
	emitowany	40	37	46	59	51	50	43	30	60
160LK	wlot	39	45	63	74	70	67	63	48	77
	wylot	43	45	61	67	68	65	62	49	72
	emitowany	43	36	44	60	52	51	45	32	61

Typ	LwA	63	125	250	500	1000	2000	4000	8000	TOT
200LK	wlot	42	52	63	70	69	68	66	60	75
	wylot	43	51	63	70	69	69	68	59	75
	emitowany	43	48	40	51	53	52	49	39	58
250LK	wlot	43	57	67	71	72	70	70	60	78
	wylot	42	53	67	73	75	75	72	62	80
	emitowany	36	52	37	53	53	51	50	38	59
315LK	wlot	43	61	72	79	79	79	73	71	85
	wylot	56	61	74	81	82	80	74	73	86
	emitowany	49	58	51	61	65	62	58	52	69

Charakterystyki pracy

VENT-100 LK

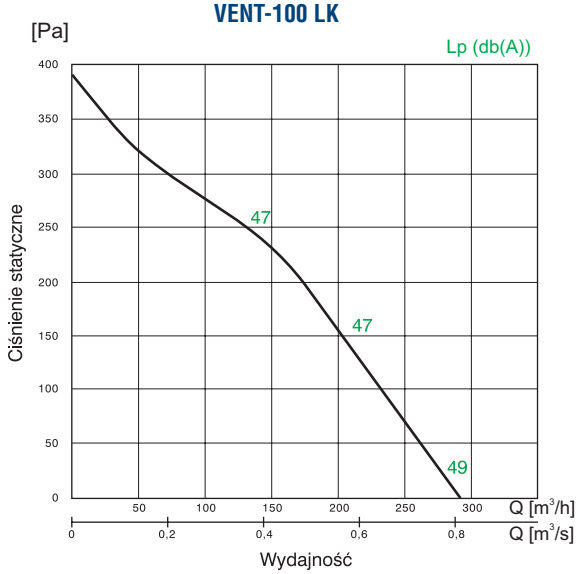

VENT-125 LK

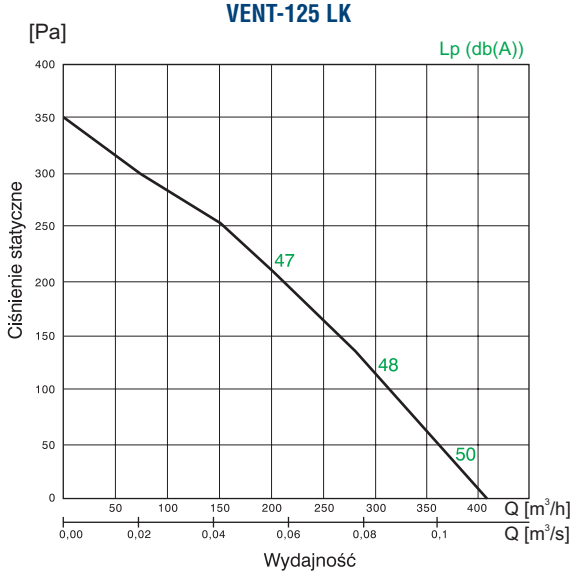

VENT-150 LK, VENT-160 LK

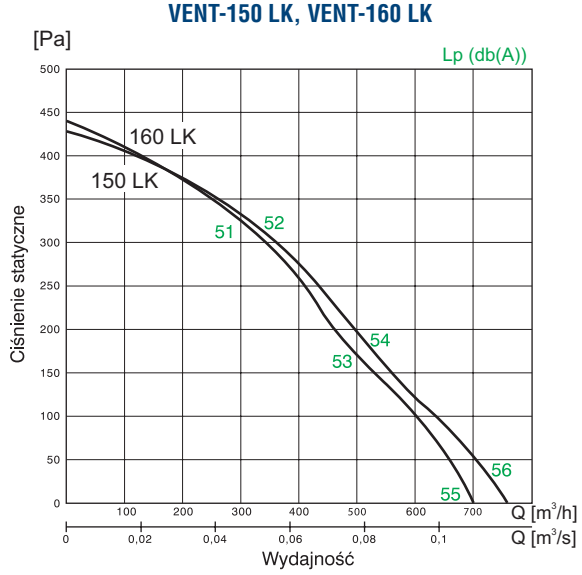

VENT-200 LK

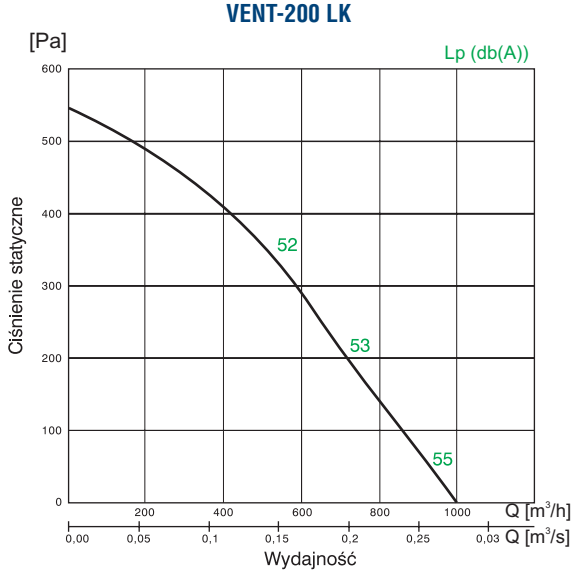

VENT-250 LK

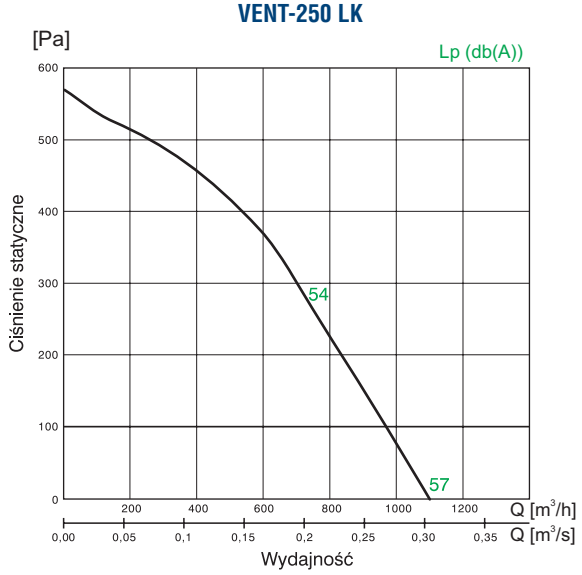

VENT-315 LK

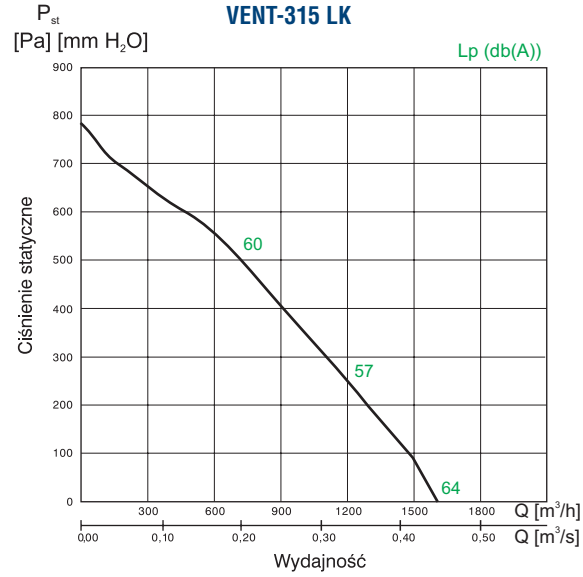

Venture Industries Sp. z o.o.
ul. Mokra 27, 05-092 Łomianki - Kiełpin
tel. +48 22 751 95 50, 751 20 31
fax +48 22 751 22 59, 751 12 02
e-mail: venture@venture.pl



Zastosowanie

Seria wentylatorów VENT-V znajduje zastosowanie w ogólnych instalacjach wentylacji mechanicznej, gdzie zachodzi potrzeba instalowania wentylatora na powierzchni ściany.
Przykładowym zastosowaniem jest wentylacja nawiewna i wywiewna mieszkań, biur, restauracji. W przemyśle mają zastosowanie w układach chłodzących, odciągach miejscowych, lub jako ogólna wentylacja warsztatów.

Konstrukcja

Promieniowe wentylatory kanałowe VENT-V dostępne są w siedmiu wersjach, w średnicach nominalnych: 100, 125, 160, 200, 250, 315. Model 315 występuje w dwóch wersjach, wersja B o niższej charakterystyce, wersja L o wyższej charakterystyce. Pozostałe modele występują tylko w wersji L.
Obudowy wentylatorów serii VENT-V wykonane są z galwanizowanej blachy stalowej.
Puszka przyłączeniowa znajduje się bezpośrednio na obudowie wentylatora. Wirniki z łopatkami pochylonymi do tyłu przystosowane są do transportu maksymalnej ilości powietrza przy wysokim ciśnieniu statycznym oraz minimalnym poziomie hałasu.

Silnik elektryczny

We wszystkich modelach wentylatorów VENT-V zastosowane są silniki jednofazowe 230V 50/60Hz. Stopień ochrony IP44, klasa izolacji B. Standardowo silniki wyposażone są w termiczne zabezpieczenie uzwojenia przed przeciążeniem i bezobsługowe łożyska kulkowe. Wszystkie silniki są przystosowane do napięciowej regulacji prędkości obrotowej.
Schemat podłączenia elektrycznego rys. 9, str. 926.

Dane techniczne

Typ	prędkość obrotowa [obr./min]	pobór mocy max. [W]	natężenie [A]	napięcie [V]	wydajność max. [m^3/h]	temperatura otoczenia [°C]	poziom ciśnienia akustycznego [dB(A)]*	regulator [kg]	masa	nr artykułu
VENT-V-100L	2450	74	0,31	230V	350	-40 +60	46	REB-1	3	40020980
VENT-V-125L	2470	80	0,34	230V	450	-40 +60	46	REB-1	3	40020982
VENT-V-160L	2740	124	0,58	230V	800	-40 +60	51	REB-1	5	40020984
VENT-V-200L	2570	152	0,65	230V	1020	-40 +60	52	REB-1	5	40020986
VENT-V-250L	2710	168	0,72	230V	1050	-40 +60	57	REB-1	6	40020988
VENT-V-315B	2520	217	0,95	230V	1430	-40 +50	57	REB-2,5	8	40020990
VENT-V-315L	2720	280	1,20	230V	1540	-40 +50	59	REB-2,5	8	40020992

* poziom ciśnienia akustycznego mierzony na wlocie w odległości 3m od wentylatora

Wymiary [mm]

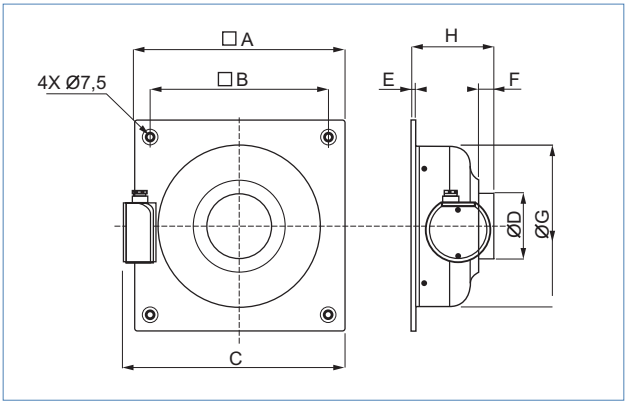

Typ	□A	□B	C	ØD	E	F	ØG	H
100L	315	265	331	97,5	6	23	240	123
125L	315	265	331	122,5	6	27	240	127
160L	400	350	418	157	6	28	330	130
200 L	400	350	418	198	6	27	330	143
250 L	400	350	418	248	6	27	330	132
315 L/B	450	400	477	312	6	25	398	147

Akcesoria


filtr DF str.158


zest. filtr. DFK... +EU str. 159


nagrzewnica DH str. 150


złącze p-drg. ACOP PL str. 161


tłumik AKU-COMP str. 156


regulator REB str. 892


regulator RMB str. 892

Charakterystyka akustyczna

Poziom mocy akustycznej wyrażony w dB(A) dla różnych częstotliwości, mierzony na wlocie, wylocie i na zewnątrz wentylatora (emitowany), dla trzech punktów pracy (lp: maksymalna wydajność).

Typ			63	125	250	500	1000	2000	4000	8000	LwA
VENT-V-100L	WLOT	LP	33	42	51	60	63	61	52	41	67
		MP	29	40	50	58	60	58	48	37	64
		HP	30	40	50	57	59	56	46	35	63
	WYLOT	LP	35	44	53	69	71	70	62	50	75
		MP	32	42	53	68	69	67	59	46	73
		HP	34	41	53	65	67	65	56	44	71
	EMITOWANY	LP	31	33	41	51	43	45	40	33	53
		MP	27	31	40	49	40	42	36	29	51
		HP	28	31	40	48	39	40	34	27	50
VENT-V-125L	WLOT	LP	31	44	52	61	62	61	56	44	67
		MP	29	41	52	60	59	58	51	38	64
		HP	33	41	58	60	61	58	50	38	66
	WYLOT	LP	29	44	51	67	70	68	61	51	74
		MP	29	41	52	66	68	65	57	46	72
		HP	34	42	56	67	69	66	57	46	73
	EMITOWANY	LP	30	40	37	45	45	44	42	33	51
		MP	28	37	37	44	42	41	37	27	48
		HP	32	37	43	44	44	41	36	27	50
VENT-V-160L	WLOT	LP	35	45	57	66	67	65	61	49	71
		MP	33	44	58	64	64	63	57	44	69
		HP	35	47	60	64	64	61	54	41	69
	WYLOT	LP	33	45	56	72	75	71	66	55	78
		MP	33	44	57	70	72	68	62	50	75
		HP	36	47	59	70	71	68	60	47	75
	EMITOWANY	LP	35	35	38	51	48	49	43	32	55
		MP	33	35	39	50	45	46	38	27	53
		HP	35	38	41	49	45	44	35	24	52
VENT-V-200L	WLOT	LP	39	50	62	64	67	66	65	61	72
		MP	36	46	59	62	64	63	62	54	69
		HP	40	60	65	66	66	62	59	51	72
	WYLOT	LP	37	49	62	71	75	74	71	64	79
		MP	35	46	59	67	71	70	67	58	75
		HP	37	56	64	70	73	70	66	55	77
	EMITOWANY	LP	39	46	39	44	50	51	47	39	56
		MP	36	42	36	42	47	48	44	32	53
		HP	40	56	42	46	49	47	41	34	58

Typ			63	125	250	500	1000	2000	4000	8000	LwA
VENT-V-250L	WLOT	LP	39	54	67	66	72	72	71	64	77
		MP	37	51	64	63	69	69	68	58	74
		HP	38	60	72	65	68	64	62	53	75
	WYLOT	LP	39	51	64	74	79	80	75	67	84
		MP	37	48	62	70	75	76	72	62	80
		HP	38	56	69	70	74	71	67	56	78
	EMITOWANY	LP	33	49	38	47	53	53	51	42	58
		MP	31	46	35	44	50	50	48	36	55
		HP	37	55	43	46	49	45	42	31	57
VENT-V-315B	WLOT	LP	42	52	65	69	73	72	68	62	77
		MP	39	55	64	66	69	68	63	57	74
		HP	40	55	66	63	65	65	60	53	71
	WYLOT	LP	41	50	65	72	80	78	72	67	83
		MP	38	50	64	69	75	73	67	62	78
		HP	40	52	64	66	72	70	64	57	76
	EMITOWANY	LP	42	49	44	51	59	55	53	43	62
		MP	39	52	43	48	55	51	48	38	59
		HP	40	52	45	45	51	48	45	34	57
VENT-V-315L	WLOT	LP	43	54	67	72	75	75	70	64	80
		MP	41	62	68	70	72	71	66	60	77
		HP	42	57	70	69	71	70	65	59	77
	WYLOT	LP	45	51	67	76	82	80	74	68	85
		MP	40	52	68	75	79	76	70	65	82
		HP	43	52	69	74	77	74	68	62	81
	EMITOWANY	LP	43	52	41	52	58	58	53	45	63
		MP	41	60	42	50	55	54	49	41	63
		HP	42	55	44	49	54	53	48	40	60

Charakterystyki pracy

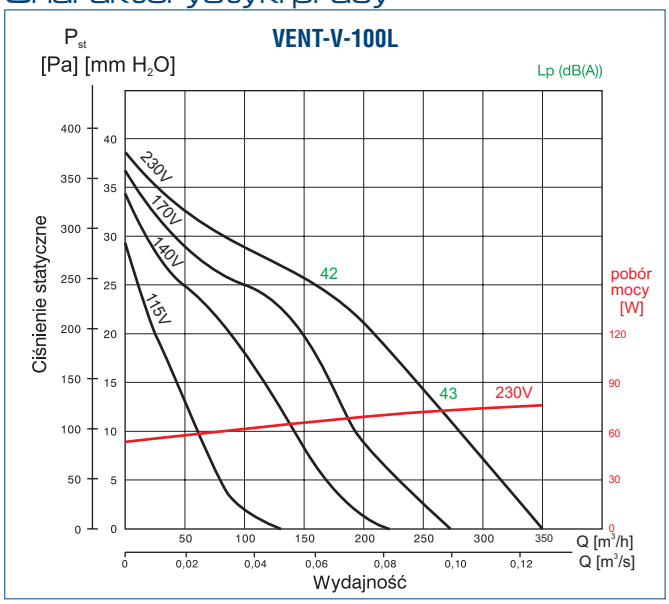

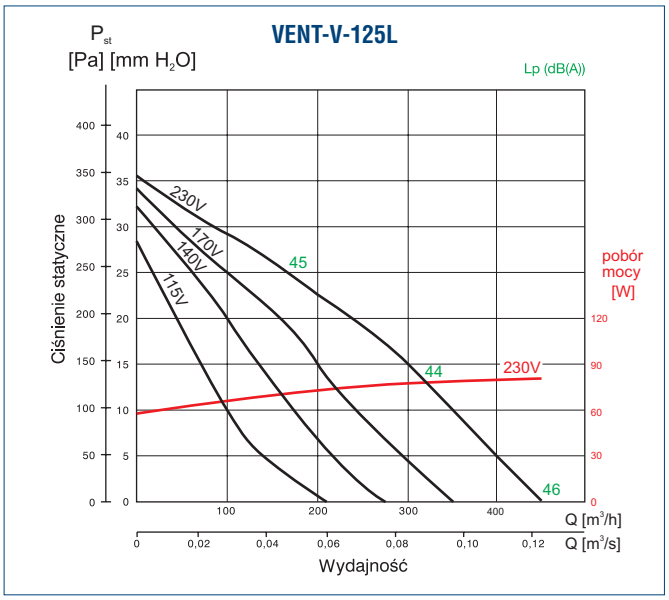

Venture Industries Sp. z o.o.
ul. Mokra 27, 05-092 Łomianki - Kiełpin
tel. +48 22 751 95 50, 751 20 31
fax +48 22 751 22 59, 751 12 02
e-mail: venture@venture.pl

Charakterystyki pracy

VENT-V-160L

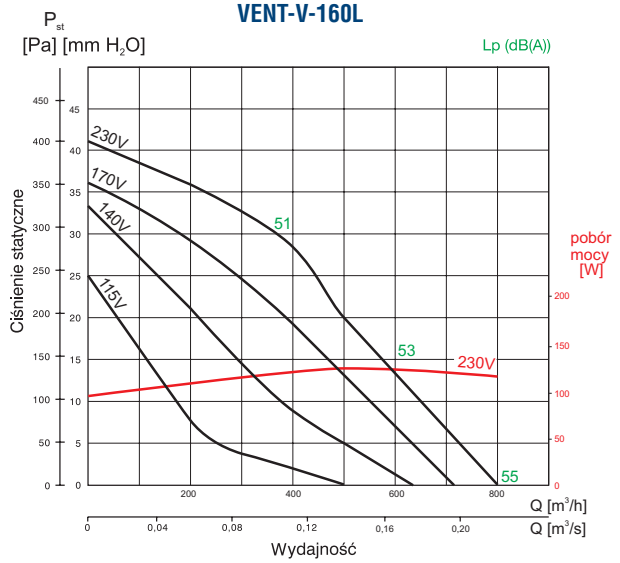

VENT-V-200L

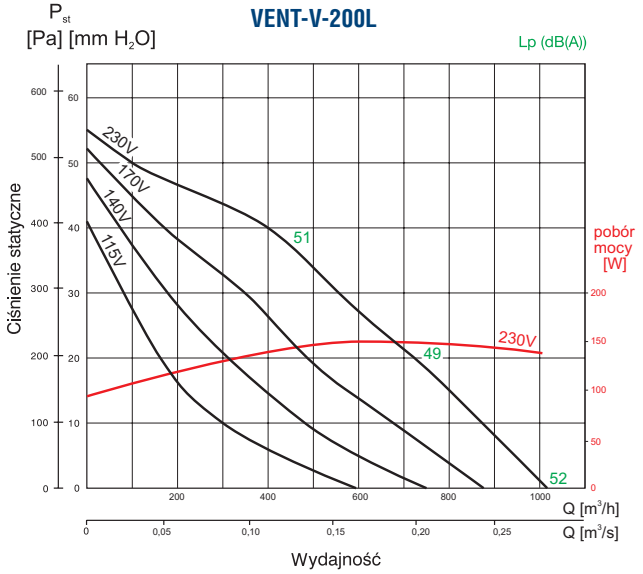

VENT-V-250L

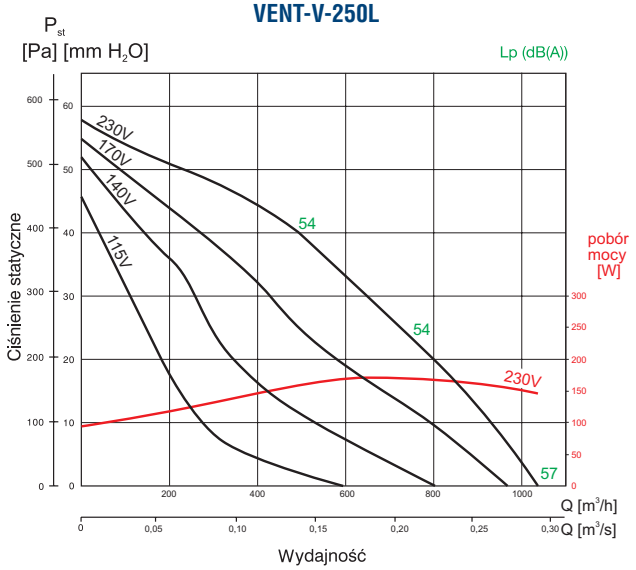

VENT-V-315B

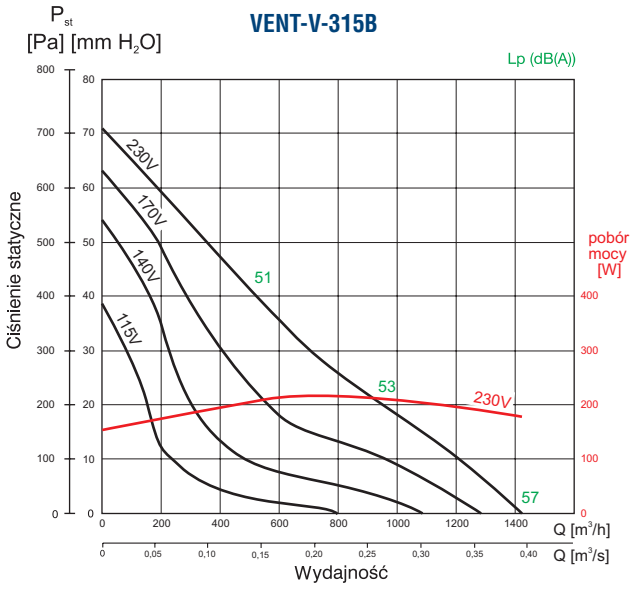

VENT-V-315L

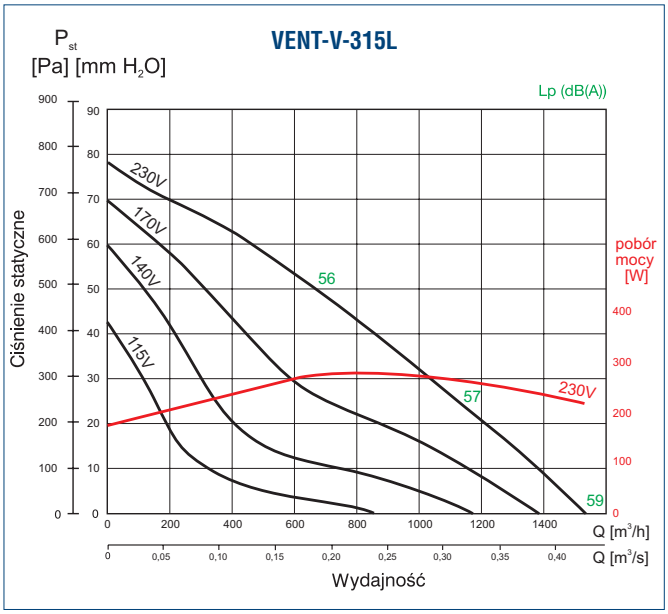



ENERGOOSZCZĘDNY SYSTEM WENTYLACJI

Zastosowanie

Seria wentylatorów VENT ECOWATT ma szerokie zastosowanie w wentylacji wyciągowej ogólnej i przemysłowej oraz w wentylacji nawiewnej.

Konstrukcja

Wentylator kanałowy do montażu w dowolnej pozycji w temperaturze otoczenia od -20 do +40 C. Obudowa wykonana ze stali ocynkowanej. Modele od 100 do 400 wyposażone są w stopę montażową.

Silnik elektryczny

Wentylatory VENT ECOWATT wyposażone są w silnik EC, jednofazowy 230V 50/60Hz o stopniu ochrony IP44. Silniki wyposażone są w termiczne zabezpieczenie przed przeciążeniem. Regulacja wentylatora poprzez potencjometr umieszczony w puszce przyłączeniowej lub poprzez regulator REB ECOWATT. Możliwość sterowania analogowym sygnałem zewnętrznym 0-10V.

Dane techniczne

Typ	napięcie wejściowe [V]	prędkość obrotowa [obr./min]	maks. pobór mocy [W]	maks. natęż. prądu [A]	maks. wydajność [m^3/h]	poziom ciśnienia akustycznego* [dB(A)] Wlot	Emitowany	Wylot	masa [kg]	nr artykułu
VENT-100 ECOWATT	10	2810	61	0,4	300	50	41	48	4	40020993-01
	8	2325	41	0,3	250	47	38	43		
	6	1790	22	0,2	200	38	34	38		
	4	1310	12	0,1	150	31	29	31		
VENT-125 ECOWATT	10	2800	65	0,5	380	50	41	48	4	40020993-02
	8	2330	46	0,3	330	46	38	44		
	6	1780	24	0,2	250	40	35	38		
	4	1275	12	0,1	180	32	29	31		
VENT-150 ECOWATT	10	2910	115	0,8	660	57	38	55	5	40020993
	8	1550	80	0,6	580	54	38	52		
	6	1910	36	0,3	420	47	34	44		
	4	1360	16	0,1	300	37	24	35		
VENT-160 ECOWATT	10	2860	109	0,8	710	56	37	55	5	40020994
	8	2430	70	0,5	590	53	40	52		
	6	1860	34	0,3	450	46	33	44		
	4	1330	16	0,1	320	37	28	36		
VENT-200 ECOWATT	10	2580	136	0,9	920	54	35	54	5	40020995
	8	2260	92	0,7	800	49	32	50		
	6	1750	46	0,3	630	43	28	44		
	4	1300	22	0,2	450	36	24	36		

Akcesoria


filtr DF
str. 158


zest. filtr. DFK... +EU
str. 159


nagrzewnica DH
str. 150


klapa zwrotna CAR
str. 162


złącze p-drg. ACOP PL
str. 161


tłumik AKU-COMP
str. 156


kratka KWO
str. 921


anemostat nawiewny AKT/AKK
str. 908


przepustnica IRIS
str. 163


regulator REB ECOWATT
str. 893


higrostat HIG-2
str. 896


czujnik SQA
str. 896


termostat TS
str. 896


termostat TK-1
str. 896

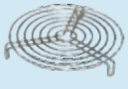
siatka ochronna DEF-VENT
str. 161

Venture Industries Sp. z o.o.
ul. Mokra 27, 05-092 Łomianki - Kiełpin
tel. +48 22 751 95 50, 751 20 31
fax +48 22 751 22 59, 751 12 02
e-mail: venture@venture.pl

Dane techniczne

Typ	napięcie wejściowe [V]	prędkość obrotowa [obr./min]	maks. pobór mocy [W]	maks. natęż. prądu [A]	maks. wydajność [m^3/h]	poziom ciśnienia akustycznego* [dB(A)] Wlot	Emitowany	Wylot	masa [kg]	nr artykułu
VENT-250 ECOWATT	10	2580	137	0,9	1030	56	39	57	6	40020996
	8	2210	87	0,6	880	52	35	54		
	6	1740	45	0,3	700	45	29	49		
	4	1280	22	0,2	520	39	24	49		
VENT-315 ECOWATT	10	2570	285	1,8	1650	61	46	63	8	40020997
	8	2210	185	1,2	1440	57	44	59		
	6	1720	93	0,6	110	51	45	53		
	4	1260	41	0,3	790	44	38	53		
VENT-355 ECOWATT	10	1410	248	1	2620	53	43	55	17	40020998
	8	1260	178	0,8	2310	50	39	52		
	6	1060	109	0,5	1940	47	36	48		
	4	860	63	0,3	1590	43	32	43		
VENT-400 ECOWATT	10	1400	376	1,6	3390	55	44	58	22	40020999
	8	1240	266	1,1	3000	52	42	54		
	6	1050	162	0,7	2530	47	37	49		
	4	870	96	0,4	2070	41	33	43		

Wymiary [mm]

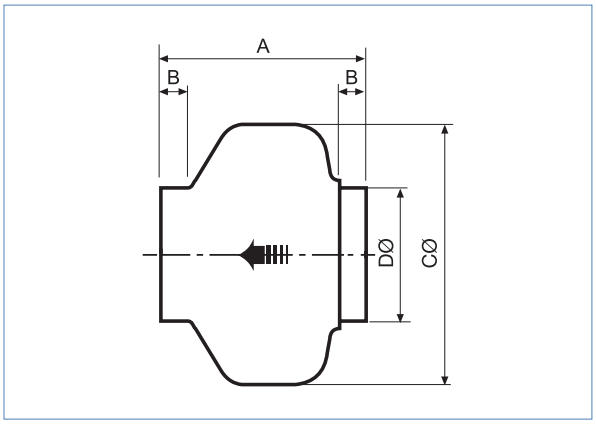

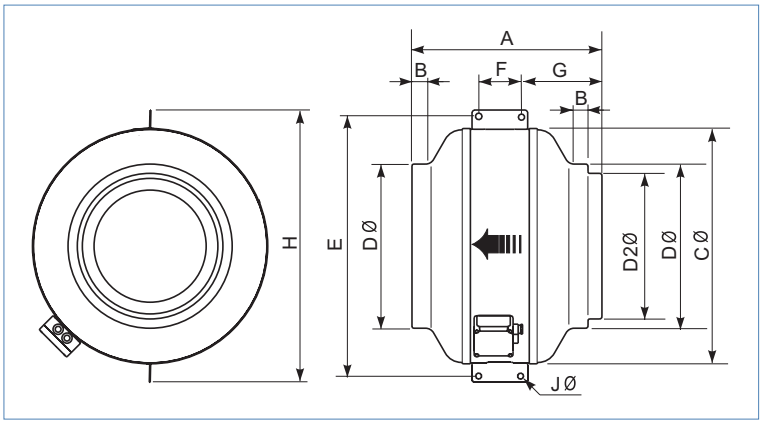

Typ	A	B	ØC	ØD
VENT-100 ECOWATT	251	23	243	98
VENT-125 ECOWATT	253	27	243	123
VENT-150 ECOWATT	214	24	333	147
VENT-160 ECOWATT	222	28	333	157
VENT-200 ECOWATT	223	25	333	198
VENT-250 ECOWATT	206	27	333	248
VENT-315 ECOWATT	230	25	401	312

Typ	A	B	ØC	ØD	ØD2	E	F	G	H	ØJ
VENT-355 ECOWATT	410	25	508	354	314	410	100	170	587	11
VENT-400 ECOWATT	441	25	568	399	354	441	100	185	647	11

Charakterystyki pracy i charakterystyki akustyczne

VENT-100 ECOWATT

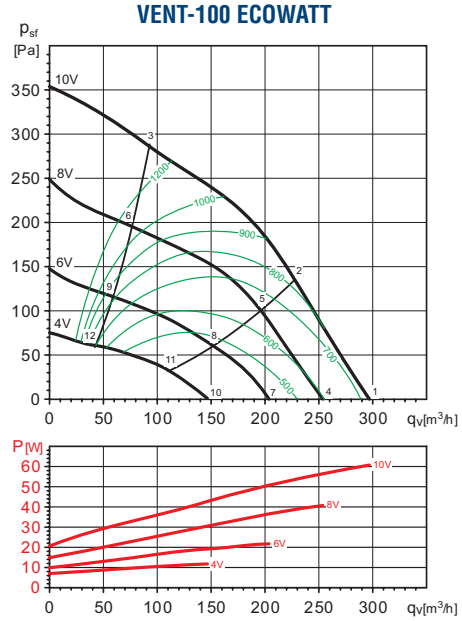

VENT-125 ECOWATT

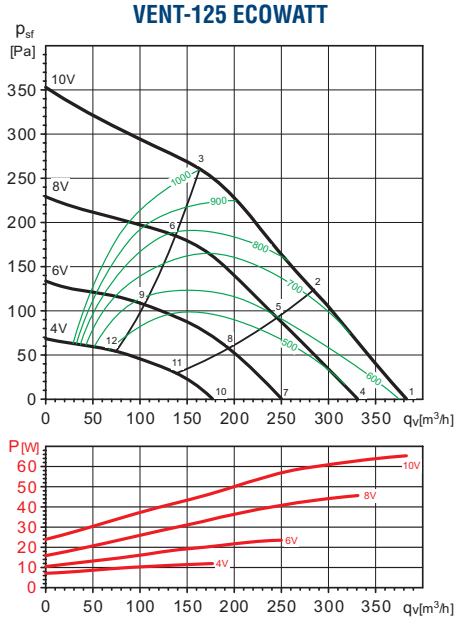

		63	125	250	500	1000	2000	4000	8000	LwA
	Wlot	42	53	62	65	68	63	53	44	71
1	Wylot	41	52	67	64	61	63	54	46	71
	Emitowany	38	52	59	54	57	56	42	37	63
	Wlot	39	48	58	64	67	62	52	44	70
2	Wylot	38	47	61	62	60	62	51	40	68
	Emitowany	35	47	55	53	56	56	41	27	61
	Wlot	10	46	56	63	65	60	53	48	68
3	Wylot	10	46	56	62	58	59	49	39	65
	Emitowany	26	45	53	52	54	53	42	31	59
	Wlot	40	50	59	63	65	59	50	40	68
4	Wylot	38	47	63	60	56	57	49	39	66
	Emitowany	33	47	55	49	55	54	37	24	60
	Wlot	36	45	55	63	63	57	48	40	67
5	Wylot	33	42	57	60	54	55	44	33	63
	Emitowany	29	42	51	50	53	52	35	23	58
	Wlot	29	40	56	62	60	55	49	43	66
6	Wylot	27	42	52	58	51	52	42	33	61
	Emitowany	22	37	52	49	51	50	36	26	57
	Wlot	35	42	52	55	56	50	39	29	60
7	Wylot	42	50	56	54	50	49	40	29	60
	Emitowany	37	42	52	50	50	44	27	20	56
	Wlot	32	41	50	54	54	48	38	30	58
8	Wylot	42	50	53	53	48	47	35	25	58
	Emitowany	34	40	50	49	48	42	25	21	54
	Wlot	29	40	49	52	51	46	39	32	56
9	Wylot	42	50	49	50	46	45	32	25	56
	Emitowany	32	39	49	47	44	41	27	23	52
	Wlot	31	38	45	47	49	40	28	23	52
10	Wylot	30	44	48	47	44	40	28	23	52
	Emitowany	36	36	45	44	42	37	25	23	49
	Wlot	29	38	45	46	48	39	28	24	51
11	Wylot	29	45	45	46	43	39	25	23	51
	Emitowany	34	36	45	43	41	36	25	23	49
	Wlot	21	36	43	43	46	40	29	24	50
12	Wylot	28	42	43	44	42	39	25	23	49
	Emitowany	26	34	43	40	39	37	26	23	47

		63	125	250	500	1000	2000	4000	8000	LwA
	Wlot	39	48	60	66	69	65	56	44	72
1	Wylot	43	49	66	65	63	64	56	46	71
	Emitowany	29	45	58	50	60	56	49	40	64
	Wlot	37	45	57	64	66	62	52	40	70
2	Wylot	38	45	62	63	62	60	53	42	68
	Emitowany	27	43	55	49	58	54	45	36	61
	Wlot	31	46	61	65	66	61	50	40	70
3	Wylot	35	42	58	64	61	60	52	43	67
	Emitowany	21	44	59	49	57	53	43	36	62
	Wlot	36	45	56	64	65	61	52	39	69
4	Wylot	39	46	62	62	59	58	51	41	67
	Emitowany	31	42	51	51	58	53	45	36	61
	Wlot	34	42	53	61	62	58	47	35	66
5	Wylot	34	42	58	60	57	55	47	36	64
	Emitowany	28	39	48	48	55	50	41	32	58
	Wlot	27	39	59	61	60	56	44	33	66
6	Wylot	27	38	62	59	55	54	46	39	65
	Emitowany	22	36	54	48	54	48	37	30	58
	Wlot	31	45	54	57	58	53	43	30	62
7	Wylot	42	42	56	55	52	50	42	30	60
	Emitowany	26	46	50	51	53	45	37	28	57
	Wlot	28	44	54	54	55	49	38	26	60
8	Wylot	42	41	53	53	50	47	37	26	58
	Emitowany	23	45	50	48	50	42	32	25	55
	Wlot	25	40	52	54	54	48	35	25	59
9	Wylot	42	42	53	52	49	46	36	28	57
	Emitowany	20	41	47	48	49	40	29	24	53
	Wlot	30	42	47	48	49	42	32	24	54
10	Wylot	30	41	49	47	46	41	30	23	53
	Emitowany	30	36	48	45	46	38	31	24	51
	Wlot	27	39	46	46	47	39	29	23	52
11	Wylot	29	41	47	45	45	39	27	23	51
	Emitowany	27	34	46	42	43	35	27	23	49
	Wlot	28	43	44	45	46	38	28	23	51
12	Wylot	29	41	46	44	45	38	27	23	50
	Emitowany	28	37	45	42	42	34	27	23	48

Venture Industries Sp. z o.o.
ul. Mokra 27, 05-092 Łomianki - Kiełpin
tel. +48 22 751 95 50, 751 20 31
fax +48 22 751 22 59, 751 12 02
e-mail: venture@venture.pl

Charakterystyki pracy i charakterystyki akustyczne

VENT-150 ECOWATT

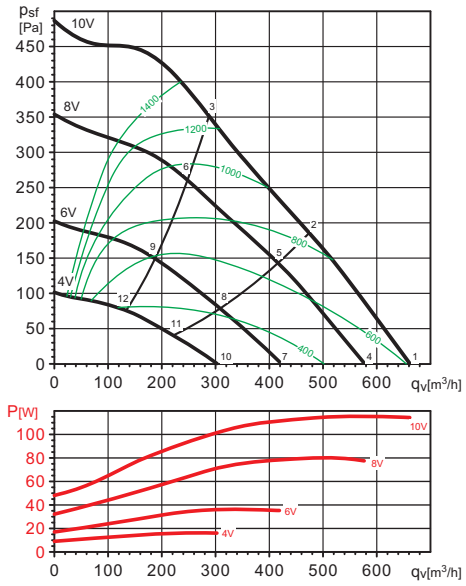

VENT-160 ECOWATT

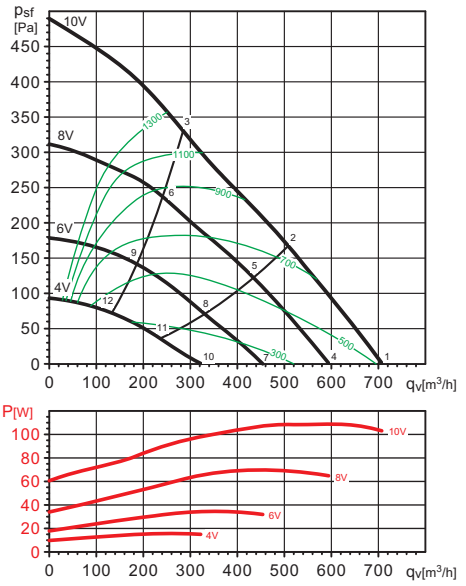

		63	125	250	500	1000	2000	4000	8000	LwA
	Wlot	44	52	65	74	73	69	64	54	78
1	Wylot	44	51	68	70	71	69	64	53	76
	Emitowany	28	39	45	47	54	56	47	36	59
	Wlot	43	53	66	74	72	68	62	52	77
2	Wylot	42	53	69	69	70	67	61	51	75
	Emitowany	27	40	46	47	53	54	44	34	58
	Wlot	40	54	66	76	72	67	60	50	78
3	Wylot	39	55	69	71	70	67	60	50	76
	Emitowany	24	41	46	49	53	53	43	32	57
	Wlot	41	49	61	71	69	65	60	49	74
4	Wylot	41	49	65	67	68	65	60	48	73
	Emitowany	32	42	47	53	52	54	46	35	58
	Wlot	41	51	61	71	68	64	58	47	74
5	Wylot	40	52	66	66	67	64	58	47	72
	Emitowany	32	43	48	53	51	53	44	33	58
	Wlot	38	54	63	72	69	63	56	47	75
6	Wylot	37	57	66	67	67	64	56	46	72
	Emitowany	27	46	48	53	51	52	42	32	58
	Wlot	35	45	55	65	62	58	51	39	68
7	Wylot	34	45	58	60	60	58	51	38	65
	Emitowany	29	41	42	49	47	51	38	26	55
	Wlot	34	47	54	64	62	57	49	38	67
8	Wylot	33	49	58	59	59	56	48	37	64
	Emitowany	29	43	41	48	47	50	35	25	54
	Wlot	35	49	56	65	62	57	48	39	68
9	Wylot	33	51	57	60	59	55	47	37	65
	Emitowany	29	45	43	48	47	49	35	26	54
	Wlot	28	36	47	55	52	48	37	27	58
10	Wylot	27	38	51	51	50	46	36	26	56
	Emitowany	23	30	35	41	40	36	26	24	45
	Wlot	28	38	47	54	52	46	36	27	57
11	Wylot	28	39	49	50	50	44	34	26	55
	Emitowany	24	31	34	40	39	34	25	23	44
	Wlot	33	39	48	54	51	44	36	26	57
12	Wylot	34	40	47	49	48	42	33	26	53
	Emitowany	28	32	36	39	38	32	25	23	44

		63	125	250	500	1000	2000	4000	8000	LwA
	Wlot	41	50	64	74	73	69	66	54	78
1	Wylot	41	49	67	71	71	69	65	54	76
	Emitowany	19	32	41	48	50	57	50	39	59
	Wlot	43	50	64	72	71	68	62	51	76
2	Wylot	41	50	69	69	70	68	62	51	75
	Emitowany	21	32	42	46	48	56	46	35	57
	Wlot	41	53	63	74	71	66	60	49	76
3	Wylot	40	55	67	70	69	66	60	49	74
	Emitowany	19	35	41	48	48	54	44	33	56
	Wlot	39	47	61	71	69	66	61	49	74
4	Wylot	39	46	64	67	67	66	61	49	73
	Emitowany	24	31	44	46	50	60	46	35	61
	Wlot	38	48	60	70	68	65	59	47	73
5	Wylot	38	49	64	66	66	66	58	46	72
	Emitowany	23	33	43	44	49	60	44	33	60
	Wlot	37	48	57	66	63	60	52	41	69
6	Wylot	36	50	59	62	61	61	51	41	67
	Emitowany	23	35	39	42	46	55	38	29	56
	Wlot	33	42	54	65	61	58	53	39	67
7	Wylot	32	44	56	61	60	60	52	39	65
	Emitowany	22	33	36	43	47	53	39	29	54
	Wlot	32	46	53	63	61	57	49	37	66
8	Wylot	32	49	56	59	59	59	49	37	64
	Emitowany	21	37	35	41	46	52	36	27	53
	Wlot	33	42	50	58	55	54	44	32	61
9	Wylot	33	44	52	54	53	55	42	32	60
	Emitowany	23	34	34	39	43	48	31	24	50
	Wlot	25	38	48	55	52	51	40	28	58
10	Wylot	26	37	50	51	50	52	38	27	57
	Emitowany	17	30	38	40	44	46	27	25	49
	Wlot	27	39	45	53	51	51	38	27	57
11	Wylot	28	39	48	49	49	52	36	26	56
	Emitowany	19	31	36	38	43	46	25	24	48
	Wlot	31	39	44	52	49	50	38	26	56
12	Wylot	32	38	46	47	47	51	35	26	54
	Emitowany	22	31	34	36	41	45	25	23	47

Charakterystyki pracy i charakterystyki akustyczne

VENT-200 ECOWATT

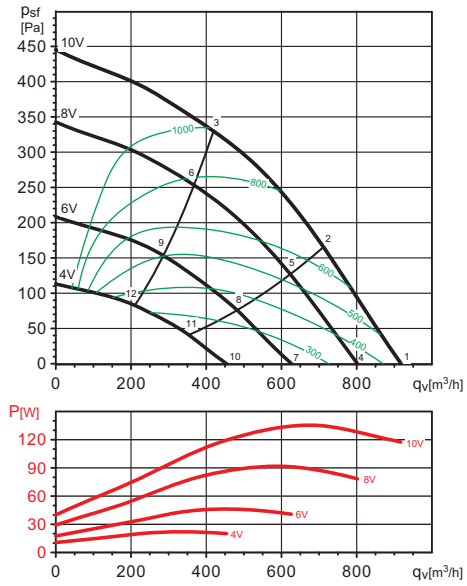

VENT-250 ECOWATT

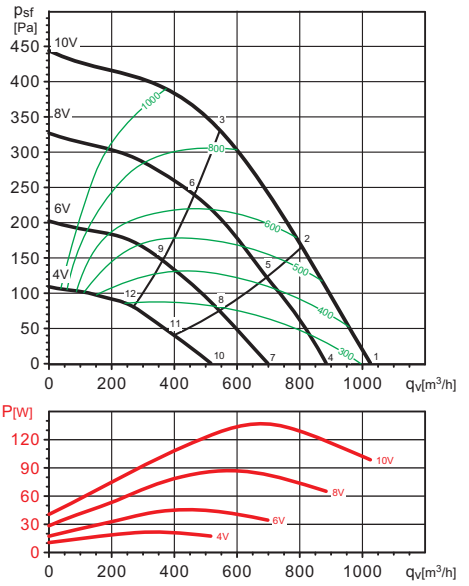

		63	125	250	500	1000	2000	4000	8000	LwA
	Wlot	42	52	62	70	68	65	65	61	74
1	Wylot	41	51	66	67	68	69	66	60	75
	Emitowany	30	36	40	48	46	53	48	43	56
	Wlot	37	50	63	70	68	64	63	57	74
2	Wylot	39	51	66	67	68	68	64	56	74
	Emitowany	25	34	41	49	46	51	46	40	55
	Wlot	38	55	65	70	69	64	61	55	74
3	Wylot	38	56	69	68	69	68	63	53	75
	Emitowany	26	40	43	49	47	51	44	37	55
	Wlot	40	49	59	65	65	62	62	56	70
4	Wylot	39	48	63	64	64	66	63	55	71
	Emitowany	36	38	40	45	43	51	46	40	54
	Wlot	35	46	60	64	64	61	59	52	69
5	Wylot	36	48	63	63	64	65	61	51	70
	Emitowany	30	36	40	44	42	49	43	36	52
	Wlot	36	52	62	65	65	60	57	50	70
6	Wylot	36	53	65	64	65	64	59	49	71
	Emitowany	32	42	42	45	43	48	41	34	52
	Wlot	36	42	54	58	60	57	55	45	64
7	Wylot	35	41	57	57	59	61	57	44	65
	Emitowany	30	30	40	38	39	47	41	35	50
	Wlot	33	41	54	58	58	56	52	43	63
8	Wylot	34	42	57	57	58	59	54	42	64
	Emitowany	27	29	40	37	38	46	38	32	48
	Wlot	35	47	55	58	59	54	49	41	63
9	Wylot	35	47	59	57	59	58	52	40	65
	Emitowany	29	34	42	38	38	45	35	30	48
	Wlot	29	35	46	53	53	52	44	34	58
10	Wylot	29	34	48	50	51	54	45	32	58
	Emitowany	25	27	35	35	39	44	35	32	46
	Wlot	30	35	46	52	52	50	41	32	56
11	Wylot	31	35	49	49	50	51	42	30	56
	Emitowany	26	27	35	34	37	41	32	30	44
	Wlot	37	37	47	51	51	46	39	29	56
12	Wylot	36	36	51	49	50	49	41	28	56
	Emitowany	33	29	36	33	37	37	30	27	43

		63	125	250	500	1000	2000	4000	8000	LwA
	Wlot	39	52	63	73	73	70	68	62	78
1	Wylot	40	52	65	73	73	74	70	63	79
	Emitowany	30	45	43	55	54	55	54	46	61
	Wlot	36	52	61	71	71	68	67	59	76
2	Wylot	38	52	64	71	71	72	68	60	77
	Emitowany	28	45	41	53	52	53	52	43	59
	Wlot	38	54	64	68	68	64	63	55	73
3	Wylot	39	57	66	70	69	69	64	56	75
	Emitowany	30	47	44	51	49	49	48	39	56
	Wlot	37	50	60	69	70	66	64	57	74
4	Wylot	38	51	62	73	70	70	66	58	76
	Emitowany	26	43	40	52	50	52	50	42	57
	Wlot	34	49	58	67	68	64	62	53	72
5	Wylot	36	51	61	70	68	68	64	54	74
	Emitowany	23	42	39	50	48	50	48	38	55
	Wlot	37	51	60	64	65	61	58	50	69
6	Wylot	38	54	63	67	65	65	60	50	72
	Emitowany	26	45	41	47	45	47	43	34	53
	Wlot	33	45	56	61	63	60	58	46	67
7	Wylot	35	44	62	69	64	64	60	47	72
	Emitowany	27	36	39	44	44	45	44	35	51
	Wlot	31	43	54	59	61	58	54	44	65
8	Wylot	33	43	58	66	62	63	57	45	69
	Emitowany	25	34	37	42	42	44	40	33	49
	Wlot	38	44	55	57	58	55	50	40	63
9	Wylot	38	44	57	62	60	60	52	41	66
	Emitowany	32	35	38	40	38	41	36	30	46
	Wlot	30	37	50	56	56	53	46	34	61
10	Wylot	35	44	62	69	64	64	60	47	72
	Emitowany	22	29	37	39	37	40	37	32	46
	Wlot	35	38	48	54	55	51	43	32	59
11	Wylot	33	43	58	66	62	63	57	45	69
	Emitowany	27	30	35	38	36	39	33	30	44
	Wlot	35	38	47	51	52	48	39	29	56
12	Wylot	38	44	57	62	60	60	52	41	66
	Emitowany	27	29	34	34	33	35	30	27	41

Venture Industries Sp. z o.o.
ul. Mokra 27, 05-092 Łomianki - Kiełpin
tel. +48 22 751 95 50, 751 20 31
fax +48 22 751 22 59, 751 12 02
e-mail: venture@venture.pl

Charakterystyki pracy i charakterystyki akustyczne

VENT-315 ECOWATT

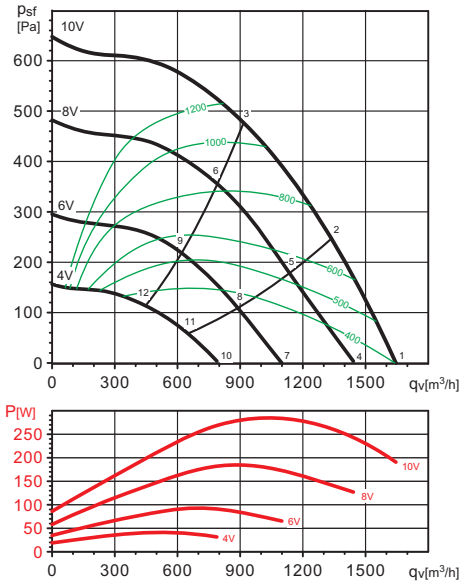

		63	125	250	500	1000	2000	4000	8000	LwA
	Wlot	42	59	71	76	79	77	72	71	83
1	Wylot	43	55	76	77	79	79	74	70	84
	Emitowany	24	35	44	54	66	62	55	51	68
	Wlot	41	59	70	75	76	74	70	68	81
2	Wylot	41	55	74	75	77	78	72	68	83
	Emitowany	22	35	42	53	63	60	53	48	66
	Wlot	42	58	69	73	73	73	67	62	79
3	Wylot	43	55	74	76	76	74	69	65	82
	Emitowany	23	35	42	51	60	58	50	42	63
	Wlot	43	56	68	72	75	72	68	67	79
4	Wylot	41	53	73	72	75	75	70	67	81
	Emitowany	27	34	41	52	62	63	52	49	66
	Wlot	40	56	66	70	73	71	66	64	77
5	Wylot	40	52	70	71	74	74	68	64	79
	Emitowany	24	34	39	50	60	61	50	45	64
	Wlot	41	57	67	70	71	68	64	58	76
6	Wylot	41	52	70	72	72	71	65	60	78
	Emitowany	25	35	40	51	58	58	48	40	62
	Wlot	38	52	62	69	68	64	63	54	73
7	Wylot	38	48	69	67	68	68	64	55	75
	Emitowany	27	31	41	63	59	60	48	41	66
	Wlot	39	50	60	68	66	63	61	49	71
8	Wylot	39	47	66	67	66	67	61	51	73
	Emitowany	28	29	39	62	57	58	45	36	65
	Wlot	36	51	61	67	64	60	56	47	70
9	Wylot	36	48	67	66	64	64	57	49	72
	Emitowany	25	30	40	61	55	56	41	34	63
	Wlot	33	46	54	61	61	58	59	42	66
10	Wylot	38	48	69	67	68	68	64	55	75
	Emitowany	25	32	40	58	50	52	48	38	60
	Wlot	34	43	53	59	60	56	54	39	64
11	Wylot	39	47	66	67	66	67	61	51	73
	Emitowany	26	30	39	56	49	50	43	35	58
	Wlot	34	44	55	58	58	54	47	37	63
12	Wylot	36	48	67	66	64	64	57	49	72
	Emitowany	26	30	41	55	47	48	35	33	56

VENT-355 ECOWATT

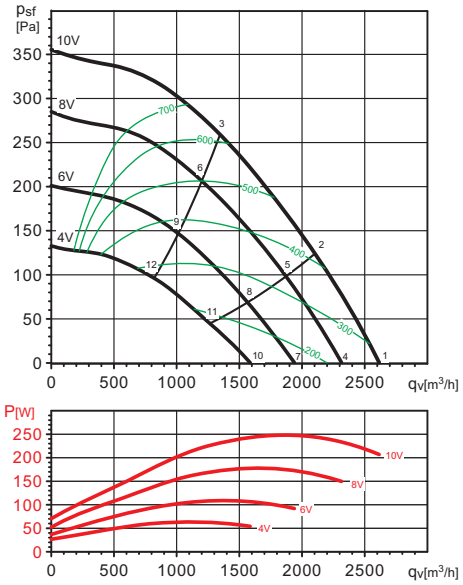

		63	125	250	500	1000	2000	4000	8000	LwA
	Wlot	40	58	68	72	68	66	61	52	75
1	Wylot	42	61	70	72	74	69	61	53	78
	Emitowany	29	42	55	57	63	57	48	41	66
	Wlot	38	56	65	70	66	63	57	49	73
2	Wylot	40	59	68	70	72	66	57	50	75
	Emitowany	27	41	52	55	61	54	45	38	63
	Wlot	40	58	60	65	61	59	53	46	69
3	Wylot	40	58	60	65	61	59	53	46	69
	Emitowany	29	42	47	50	57	50	41	36	59
	Wlot	38	60	64	69	66	63	56	48	72
4	Wylot	39	64	63	69	71	66	57	49	75
	Emitowany	28	47	47	55	60	56	44	40	62
	Wlot	36	57	61	67	63	59	53	44	70
5	Wylot	37	61	60	66	68	62	53	45	72
	Emitowany	25	44	44	52	57	53	41	36	59
	Wlot	38	56	57	62	58	55	49	41	65
6	Wylot	37	59	57	62	64	59	50	42	68
	Emitowany	27	43	40	47	52	48	37	34	55
	Wlot	35	59	61	67	61	59	51	42	69
7	Wylot	36	63	59	66	66	61	51	42	71
	Emitowany	31	41	46	54	55	52	41	38	59
	Wlot	33	56	59	64	58	56	48	39	67
8	Wylot	34	58	56	64	63	58	47	39	68
	Emitowany	29	38	44	51	52	49	38	35	56
	Wlot	34	53	54	58	53	52	44	36	62
9	Wylot	33	55	53	59	59	54	44	36	64
	Emitowany	29	35	39	45	47	45	34	32	51
	Wlot	32	48	60	62	56	52	44	35	65
10	Wylot	32	49	59	62	60	55	43	36	66
	Emitowany	27	40	45	48	53	45	39	34	55
	Wlot	30	47	58	60	52	49	40	33	63
11	Wylot	32	47	57	59	57	51	40	33	63
	Emitowany	24	38	44	45	50	42	35	32	52
	Wlot	30	46	53	56	49	45	37	31	59
12	Wylot	31	48	52	56	55	48	37	31	60
	Emitowany	24	37	39	42	46	38	32	30	49

Charakterystyki pracy i charakterystyki akustyczne

VENT-400 ECOWATT

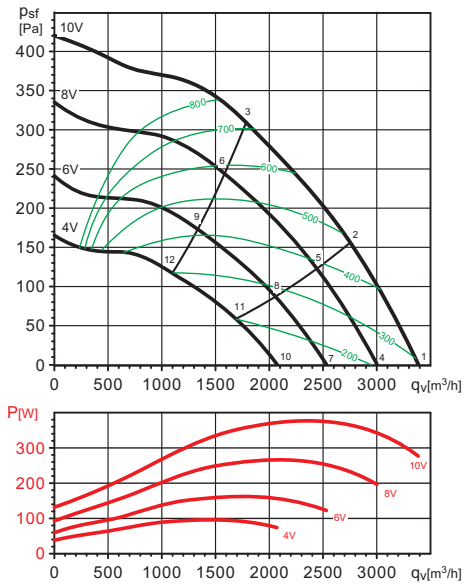

		63	125	250	500	1000	2000	4000	8000	LwA
	Wlot	45	65	69	73	67	69	65	52	77
1	Wylot	46	73	68	74	72	70	65	54	79
	Emitowany	39	55	57	59	61	57	49	37	65
	Wlot	43	66	68	72	66	65	59	50	75
2	Wylot	44	73	67	73	71	67	59	51	78
	Emitowany	37	56	56	58	59	54	44	35	64
	Wlot	46	65	64	68	64	60	56	50	72
3	Wylot	44	70	65	71	70	65	57	50	76
	Emitowany	40	55	52	55	57	49	41	34	61
	Wlot	42	60	69	69	64	66	58	48	74
4	Wylot	43	66	67	71	69	66	58	49	75
	Emitowany	35	55	57	57	59	55	42	33	64
	Wlot	40	59	67	69	62	60	53	45	72
5	Wylot	41	65	66	71	67	62	54	46	74
	Emitowany	33	54	55	56	57	49	38	30	62
	Wlot	44	60	62	67	61	57	52	45	70
6	Wylot	41	63	64	69	67	61	53	44	73
	Emitowany	37	54	51	54	56	46	37	31	60
	Wlot	39	55	64	64	61	62	51	43	69
7	Wylot	40	57	65	66	65	63	52	45	71
	Emitowany	32	48	53	51	55	51	35	30	59
	Wlot	37	55	62	62	59	56	47	39	67
8	Wylot	38	56	63	64	64	58	48	41	69
	Emitowany	30	47	52	49	53	44	32	27	57
	Wlot	40	55	58	60	56	53	47	40	64
9	Wylot	41	57	60	63	63	57	47	39	68
	Emitowany	34	48	47	47	50	41	32	27	55
	Wlot	39	52	57	58	58	54	43	36	64
10	Wylot	42	54	57	60	61	56	44	37	65
	Emitowany	39	46	47	46	53	42	31	29	55
	Wlot	40	51	56	56	55	49	40	33	61
11	Wylot	41	53	55	58	58	51	41	34	63
	Emitowany	39	45	46	44	49	37	28	26	53
	Wlot	38	50	53	55	53	47	40	34	59
12	Wylot	40	53	54	57	57	50	40	33	62
	Emitowany	37	45	43	43	47	35	28	26	51

Venture Industries Sp. z o.o.
ul. Mokra 27, 05-092 Łomianki - Kiełpin
tel. +48 22 751 95 50, 751 20 31
fax +48 22 751 22 59, 751 12 02
e-mail: venture@venture.pl



Zastosowanie

Wentylatory IBF znajdują zastosowanie w różnorodnych instalacjach wentylacji mechanicznej, łączą zalety wentylatorów osiowych - kierunek przepływu i promieniowych - stabilny sprężi, niski poziom hałasu, wysoka sprawność. Przykładowe zastosowania to wentylacja nawiewna i wywiewna mieszkań, biur, sklepów, barów, kawiarni, restauracji.

Konstrukcja

Wentylatory kanałowe przeznaczone do montażu w dowolnej pozycji w prostokątnych kanałach wentylacyjnych. Obudowa zgrzewana z ocynkowanej blachy stalowej, z klapą umożliwiającą dostęp do wirnika i silnika bez demontażu instalacji. Od strony wlotowej i wylotowej wyposażona w kołnierze montażowe szerokości 20 mm. Łatwe podłączenie zasilania elektrycznego zapewnia puszka przyłączeniowa. Wirniki z łopatkami pochylonymi do tyłu przystosowane są do transportu maksymalnej ilości powietrza przy wysokim ciśnieniu ststycznym przy minimalnym poziomie hałasu. Wirniki, w zależności od wielkości urządzenia, wykonane są z tworzywa sztucznego (180 i 220), z galwanizowanej blachy stalowej (280), z blachy aluminiowej (315, 355, 400, 450, 500, 560).
Na zamówienie wentylatory mogą być wykonane w dowolnym kolorze palety RAL.

Silnik elektryczny

Silnik elektryczny wykonany zgodnie z obowiązującymi dyrektywami oraz klasami sprawności, oznaczony znakiem CE. Silnik dostosowany do napięciowej regulacji obrotów, wyposażony w zabezpieczenie termiczne (TP). Zasilanie - trójfazowe 230/400V 50Hz, 400V 50Hz lub jednofazowe 230V 50Hz (w zależności od modelu wentylatora i mocy silnika).
Schemat podłączenia elektrycznego: rys. 10, str. 926.

Dane techniczne

Typ	prędkość obrotowa [obr./min]	moc silnika [W]	napięcie [V]	natężenie [A]	wydajność max. [m^3/h]	poziom ciśnienia akustycznego [dB(A)]	temp. pracy [^{0}C]	masa [kg]	klasa izolacji/IP	regulator	nr artykułu
IBF/2-190	2640	75	230	0,35	510	68	-15 +70	7,5	B/44	REB 1, RMB 1.5	41010010
IBF/2 220	2700	85	230	0,43	744	72	-15 +65	12	B/44	REB 1, RMB 1.5	41010020
IBF/2-280 SN	2693	303	230	1,3	1600	75	-40 +70	17	F/44	REB 2.5, RMB 3.5	41010035-01
IBF/4-280	1400	90	230	0,4	1190	57	-15 +55	16,3	B/44	REB 1, RMB 1.5	41010040
IBF/4-315 ZA	1310	150	230	0,66	1870	59	-15 +65	23	B/44	REB 1, RMB 1.5	41010050-01
IBF/4-315T	1400	100	400	0,28	1450	59	-40 +60	23	F/44	RMT 1.5	41010090
IBF/6-315	965	37	230	0,18	980	50	-15 +60	23	B/44	RMB 1.5	41010070
IBF/4-355 ZA	1390	270	230	1,63	2550	63	-15 +60	35	F/54	REB 2.5, RMB 3.5	41010060-01
IBF/4-355T ZA	1340 1060	240 165	400 Δ 400Y	0,47 0,27	2510 2090	64 55	-15 +60	35	F/54	RMT 1.5 -	41010100-01
IBF/6-355	875	70	230	0,33	1480	53	-15 +60	35	F/54	REB 1, RMB 1.5	41010080
IBF/4-400S	1400	540	230	2,3	3740	68	-40 +70	37	F/54	REB 5, RMB 3.5	41010110
IBF/4-400T	1415	320	400	1	3740	66	-40 +70	37	F/54	RMT 1.5	41010120
IBF/6-400S ZA	900	150	230	0,81	2550	57	-15 +60	37	F/54	REB 2.5, RMB 1.5	41010130-01
IBF/6-400T	950	180	400	0,47	2500	56	-40 +70	37	F/54	RMT 1.5	41010140
IBF/4-450S SN	1378	650	230	2,7	4760	70	-40 +70	85	F/54	REB 5, RMB 3.5	41010150-01
IBF/4-450T SN	1408	640	400	1,32	4760	70	-40 +70	85	F/54	RMT 2.5	41010160-01
IBF/6-450T	888	270	400	0,6	3500	64	-40 +70	85	F/44	RMT 1.5	41010180
IBF/4-500S	1390	1270	230	5,3	7140	78	-40 +55	122	F/54	REB 10, RMB 8	41010190
IBF/4-500T SN	1330	1020	400	1,98	6300	83	-40 +70	117	F/54	RMT 2.5	41010200-01
IBF/6-500T	910 660	410 225	400 Δ 400Y	0,8 0,4	4590 3330	69 66	-14 +70	110	F/54	RMT 1.5 -	41010220
IBF/4-560T SN	1463 1200	1720 1310	400 Δ 400Y	3,5 2,2	8290 7350	77 74	-14 +70	155	F/54	RMT 5 -	41010250-01
IBF/6-560S SN	925	494	400	2,2	5360	72	-40 +60	155	F/54	REB 5, RMB 3.5	41010260-01
IBF/6-560T SN	898 780	490 340	400 Δ 400 Y	1,1 0,6	5230 4590	67 65	-14 +50	150	F/54	RMT 1.5 -	41010270-01

Akcesoria



regulator REB
str. 892



regulator RMB, RMT
str. 892

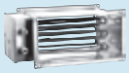

nagrzewnice kanałowe RH
str. 153



tłumiki kanałowe RCS
str. 157



filtry DFR
str. 160



złącza przecidrganiowe IAE
str. 161

Wymiary [mm]

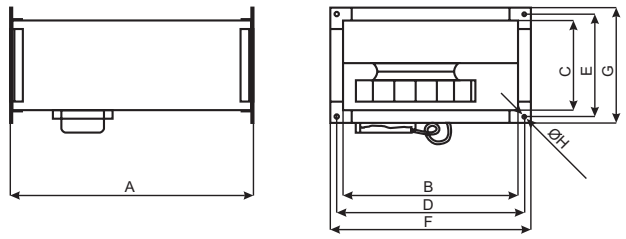

Typ	A	B	C	D	E	F	G	ØH
190	402	298	148	320	170	340	190	9
220	502	398	198	420	220	440	240	9
280	532	498	248	520	270	540	290	9
315	565	500	298	522	320	540	338	9
355	725	600	348	622	370	640	388	9
400	725	600	348	622	370	640	388	9
450	725	700	400	722	422	740	440	9
500	880	800	500	822	522	840	540	9
560	1000	1000	500	1022	522	1040	540	9

Charakterystyki pracy

IBF/2-190

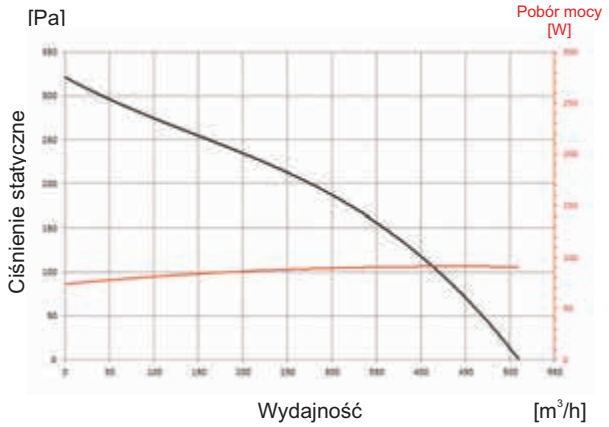

IBF/2-220

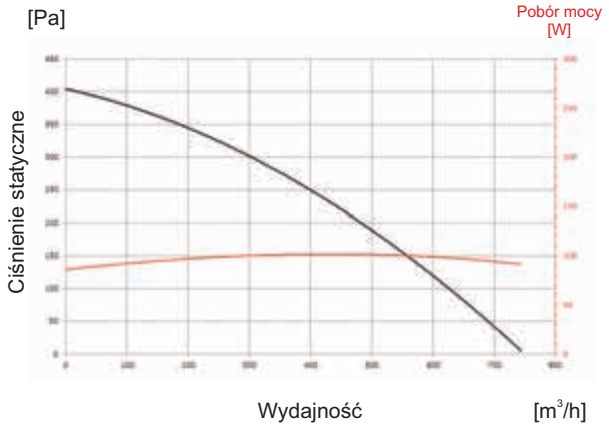

IBF/2-280 SN

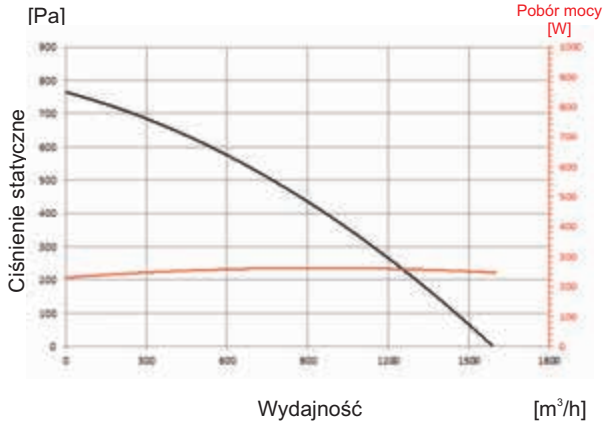

IBF/4-280

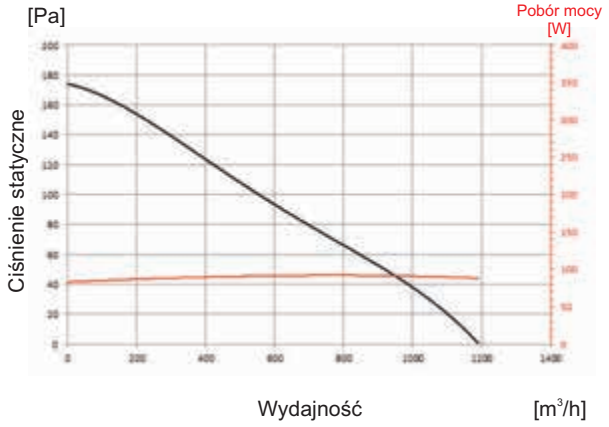

Venture Industries Sp. z o.o.
ul. Mokra 27, 05-092 Łomianki - Kiełpin
tel. +48 22 751 95 50, 751 20 31
fax +48 22 751 22 59, 751 12 02
e-mail: venture@venture.pl

Charakterystyki pracy

IBF/4-315 ZA

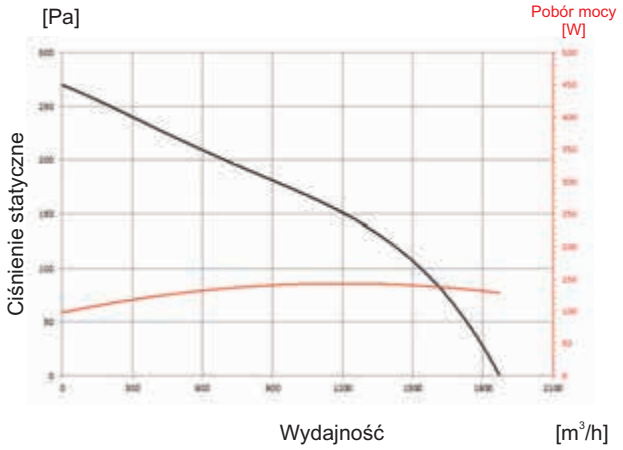

IBF/4-315 T

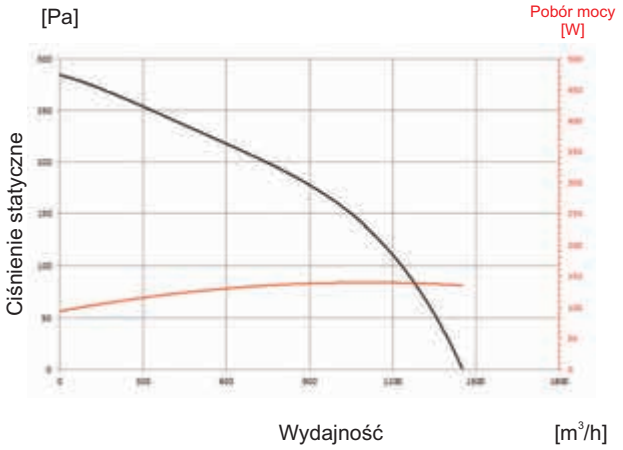

IBF/6-315

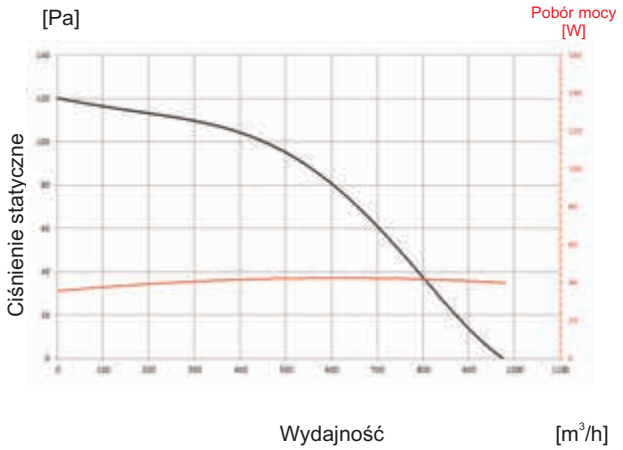

IBF/4-355 ZA



IBF/4-355T ZA

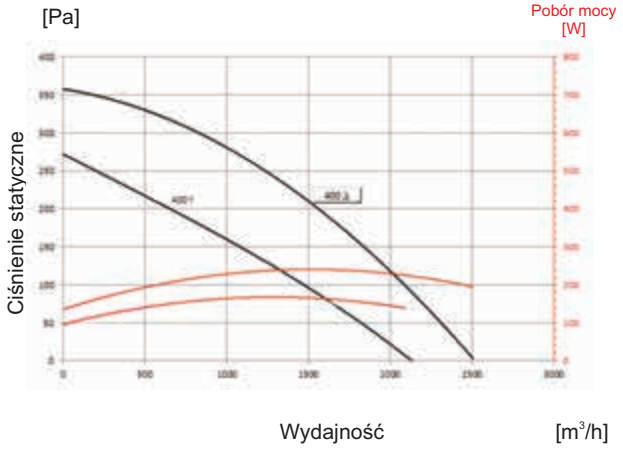

IBF/6-355

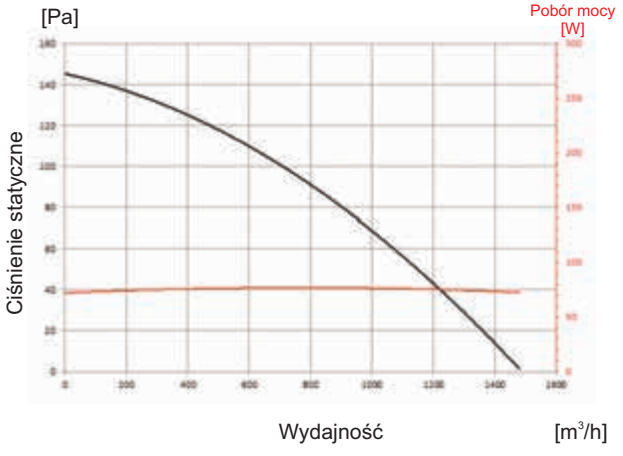

Charakterystyki pracy

IBF/4-400S

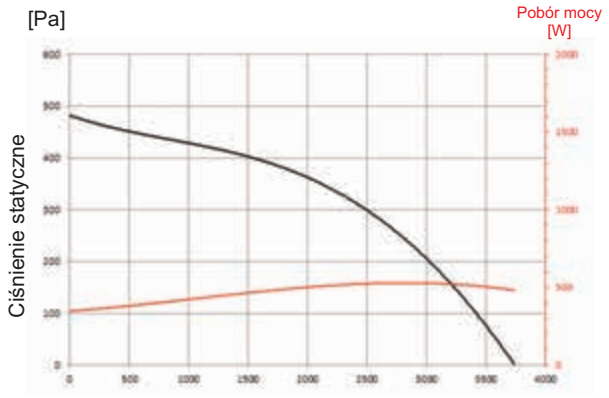

IBF/4-400T

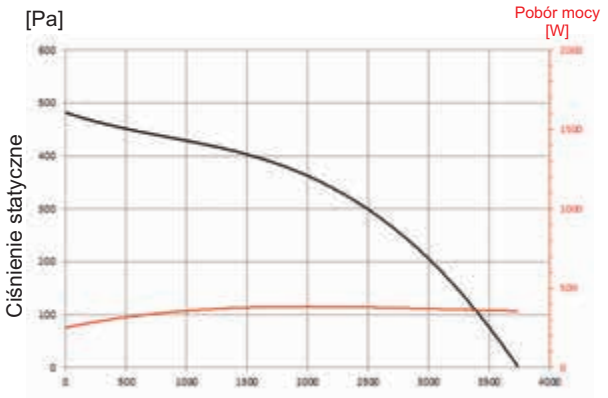

IBF/6-400S ZA

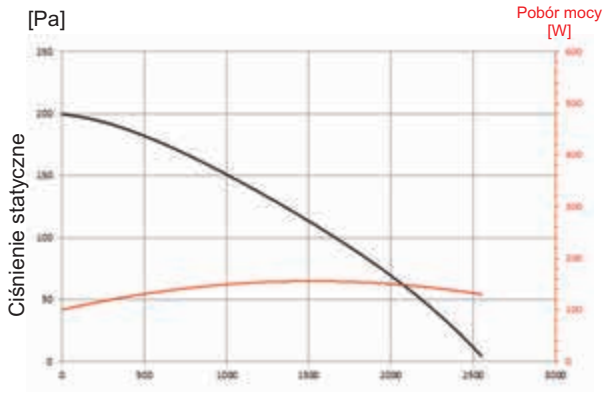

IBF/6-400T

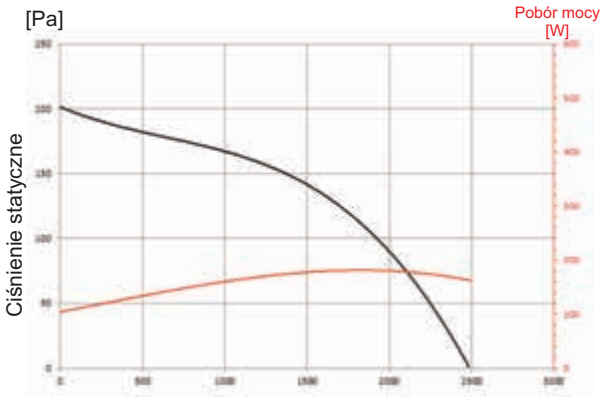

IBF/4-450S SN

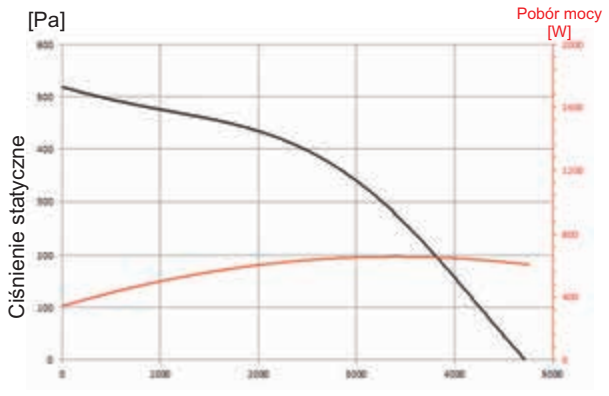

IBF/4-450T SN

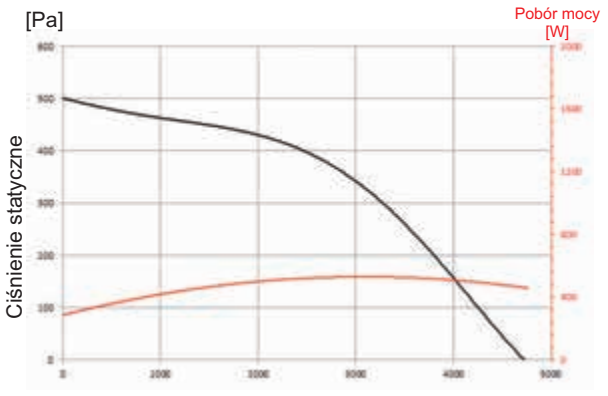

Venture Industries Sp. z o.o.
ul. Mokra 27, 05-092 Łomianki - Kiełpin
tel. +48 22 751 95 50, 751 20 31
fax +48 22 751 22 59, 751 12 02
e-mail: venture@venture.pl

Charakterystyki pracy

IBF/6-450T

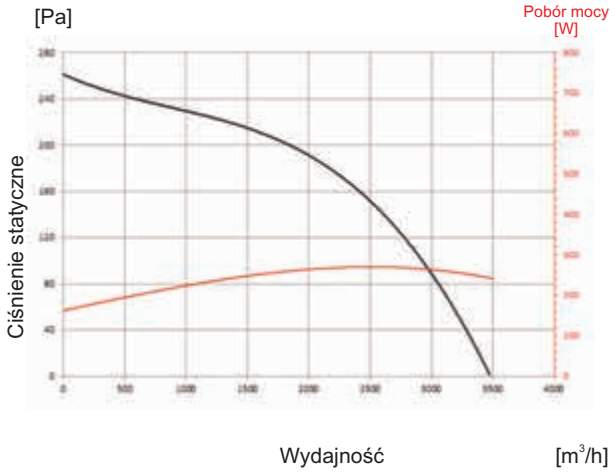

IBF/4-500S

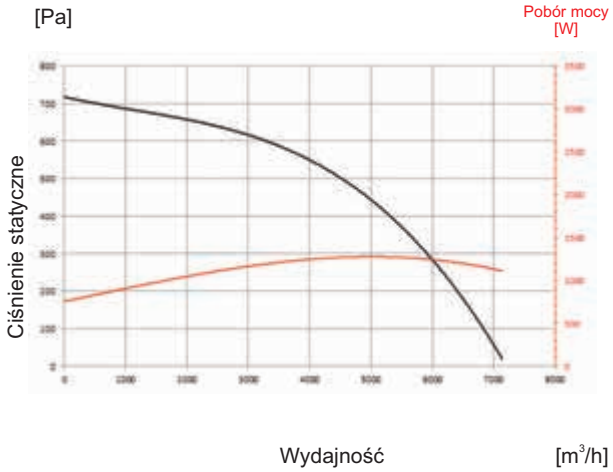

IBF/4-500T SN

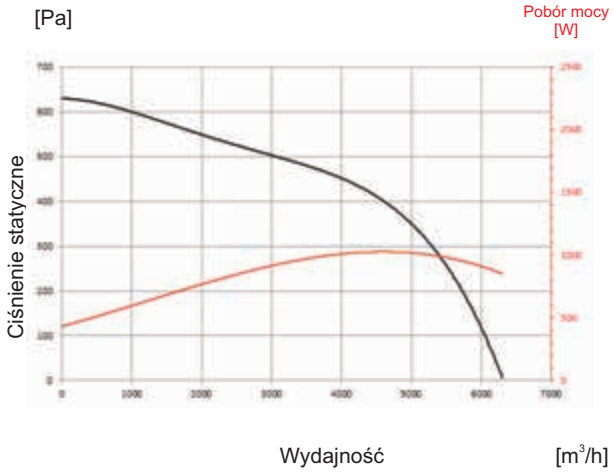

IBF/6-500T

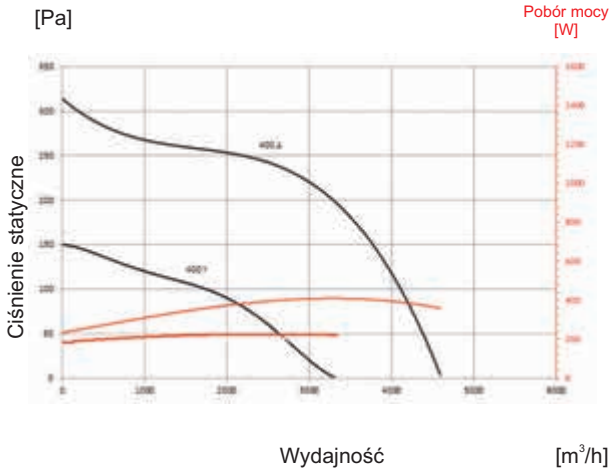

IBF/4-560T SN

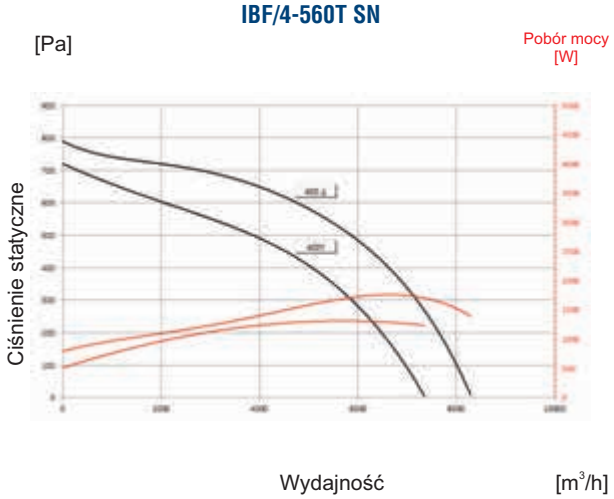

IBF/6-560S SN

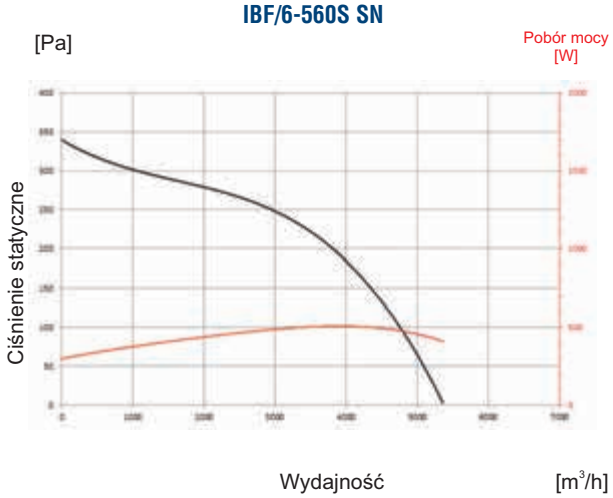

Charakterystyki pracy

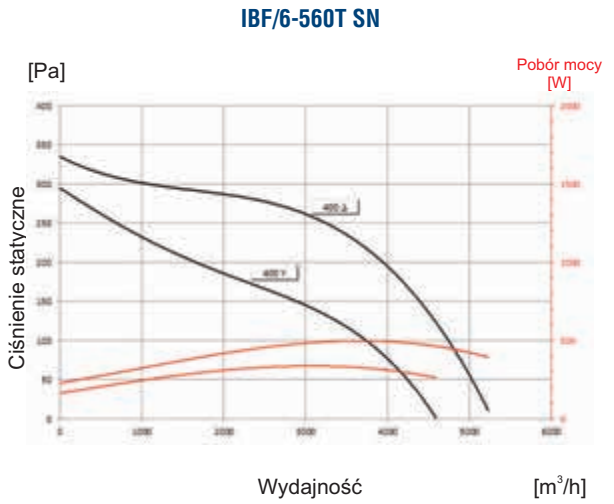

Venture Industries Sp. z o.o.
ul. Mokra 27, 05-092 Łomianki - Kiełpin
tel. +48 22 751 95 50, 751 20 31
fax +48 22 751 22 59, 751 12 02
e-mail: venture@venture.pl





Łatwy montaż
Standardowe kołnierze prostokątne w celu ułatwienia instalacji



Klapa rewizyjna
W celu ułatwienia obsługi

Energy Solutions

Zastosowanie

Wentylatory IBF EC znajdują zastosowanie w różnorodnych instalacjach wentylacji mechanicznej, łączą zalety wentylatorów osiowych (kierunek przepływu) i promieniowych (stabilny spręż, niski poziom hałasu, wysoka sprawność). Dzięki zastosowaniu nowoczesnych, wysokosprawnych napędów z elektroniczną komutacją (EC), wentylatory charakteryzują się niskim zużyciem energii. Przykładowe zastosowania to wentylacja nawiewna i wywiewna mieszkań, biur, sklepów, barów, kawiarni, restauracji.

Konstrukcja

Wentylatory kanałowe przeznaczone do montażu w dowolnej pozycji w prostokątnych kanałach wentylacyjnych. Obudowa z ocynkowanej blachy stalowej, z klapą rewizyjną umożliwiająca dostęp do wirnika i silnika bez demontażu instalacji. Od strony wlotowej i wylotowej wyposażona w kołnierze montażowe szerokości 20 mm. Łatwe podłączenie zasilania elektrycznego zapewnia oddzielna puszka przyłączeniowa (modele jednofazowe), puszka zintegrowana z silnikiem (modele trójfazowe). Wirniki z łopatkami pochylonymi do tyłu przystosowane są do transportu maksymalnej ilości powietrza przy wysokim ciśnieniu statycznym przy minimalnym poziomie hałasu. Wirniki, w zależności od wielkości urządzenia, wykonane są z blachy aluminiowej (modele 280, 315 i 355S) lub tworzywa (modele od 355T do 560).

Silnik elektryczny

Wysokoefektywne silniki ze zintegrowaną technologią EC, które dzięki zmniejszonemu zapotrzebowaniu na energię elektryczną, minimalizują koszty użytkowania a także emisji CO2.
Silnik wentylatora wyposażony jest w wejście sterujące 0-10VDC, które umożliwia płynną regulacje obrotów. Klasa izolacji – F. Stopień ochrony – IP54. Zasilanie - trójfazowe 380…480V 50Hz lub jednofazowe 200…277V 50Hz (w zależności od modelu wentylatora).
Schemat podłączenia elektrycznego rys. 56, 57, str. 938.

Dane techniczne

Typ	pobór maks. mocy [W]	prędkość obrotowa [obr./min]	napięcie [V]	natężenie [A]	wydajność maks. [m³/h]	ciśnienie maks. [Pa]	poziom ciśnienia akustycznego* [dB(A)]	temp. pracy [°C]	masa [kg]	nr artykułu
WENTYLATORY JEDNOFAZOWE										
IBF/EC-280S	450	3060	200…277	2,6-1,85	1920	920	67	-25 / +40	17,5	41010036
IBF/EC-315S	470	2600	200…277	2,7-1,95	2300	810	66	-25 / +40	23,5	41010055
IBF/EC-355S	400	2020	200…277	2,3-1,65	2600	610	66	-25 / +40	33	41010065
WENTYLATORY TRÓJFAZOWE										
IBF/EC-355T	1100	2500	380…480	2,1-1,65	4350	1150	70	-15 / +60	33	41010105
IBF/EC-400T	1230	2100	380…480	2,4-1,9	5500	1050	68	-15 / +60	35,5	41010125
IBF/EC-450T	1250	1800	380…480	2,5-2	6650	925	71	-15 / +60	49	41010165
IBF/EC-500T	2450	1400	380…480	2,1-1,65	9400	1050	77	-15 / +60	60	41010205
IBF/EC-560T	1500	1230	380…480	2,6-2,1	9500	670	71	-15 / +40	75	41010255

* Pomiar wykonany w odległości 3m, wentylator w zabudowie kanałowej

Akcesoria



regulator REB ECOWATT
str. 893

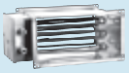

nagrzewnice kanałowe RH
str. 153



tłumiki kanałowe RCS
str. 157



filtry DFR
str. 160



złącza przecidrganiowe IAE
str. 161

Wymiary [mm]

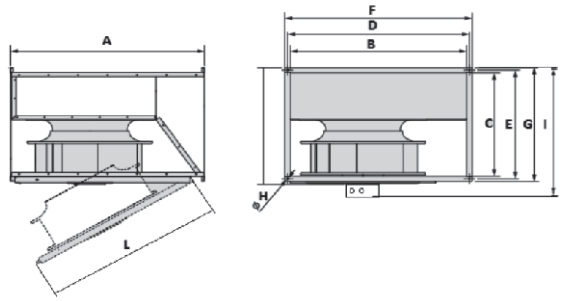

Typ	A	B	C	D	E	F	G	ØH	I	L
280	532	498	248	520	270	540	290	9	350	362
315	565	500	298	522	320	540	338	9	391	432
355	725	600	348	622	370	640	388	9	440	482
400	725	600	348	622	370	640	388	9	448	510
450	725	700	400	722	422	740	440	9	500	572
500	880	800	500	822	522	840	540	9	620	620
560	1000	1000	500	1022	522	1040	540	9	620	790

Charakterystyki pracy

IBF/EC-315S

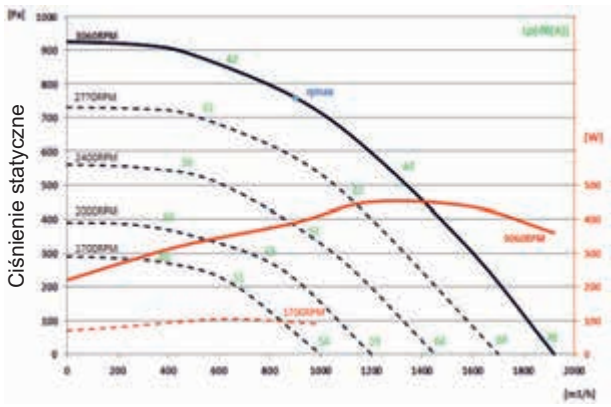

IBF/EC-315S

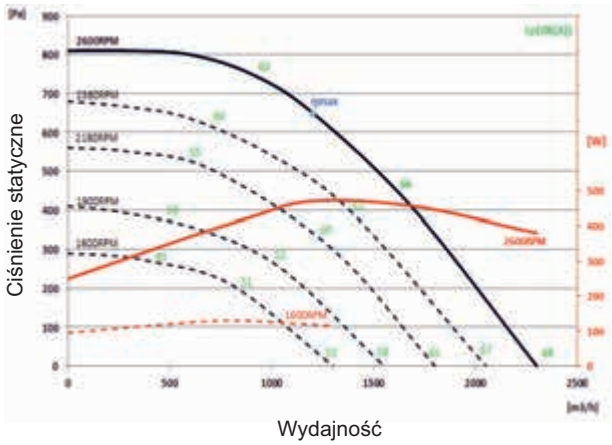

IBF/EC-355S

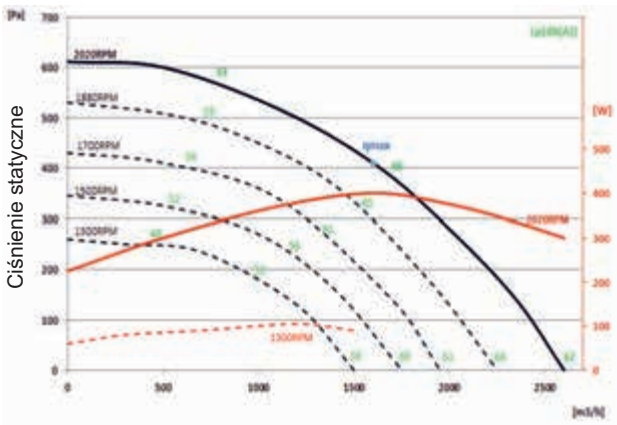

IBF/EC-355T

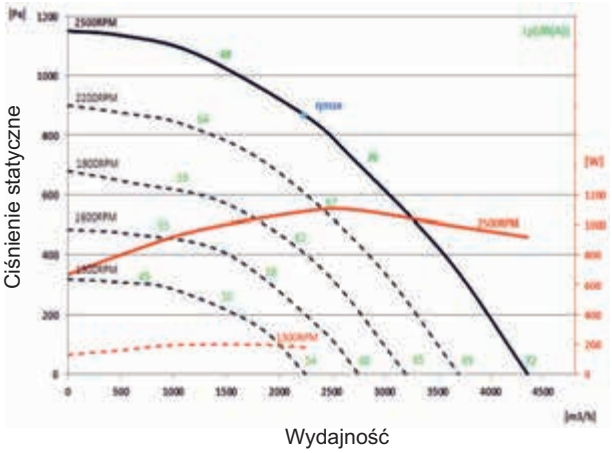

Venture Industries Sp. z o.o.
ul. Mokra 27, 05-092 Łomianki - Kiełpin
tel. +48 22 751 95 50, 751 20 31
fax +48 22 751 22 59, 751 12 02
e-mail: venture@venture.pl

Charakterystyki pracy

IBF/EC-400T

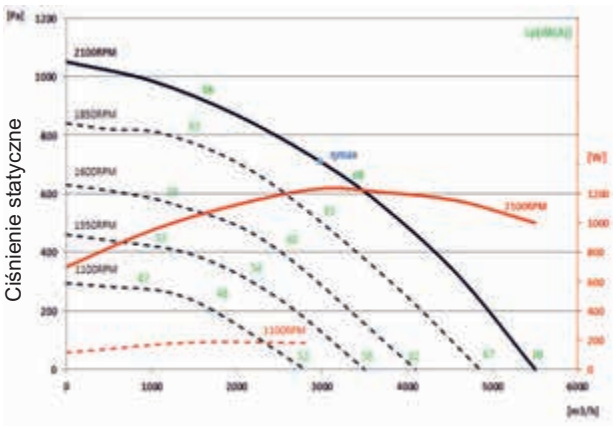

IBF/EC-450T

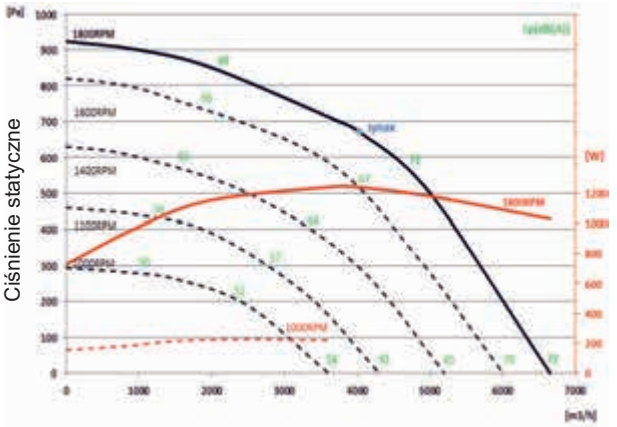

IBF/EC-500T

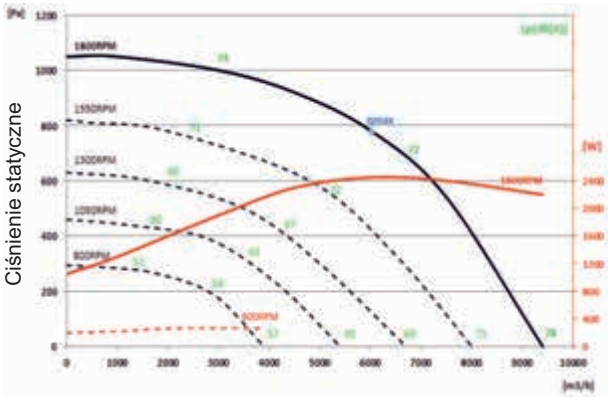

IBF/EC-560T

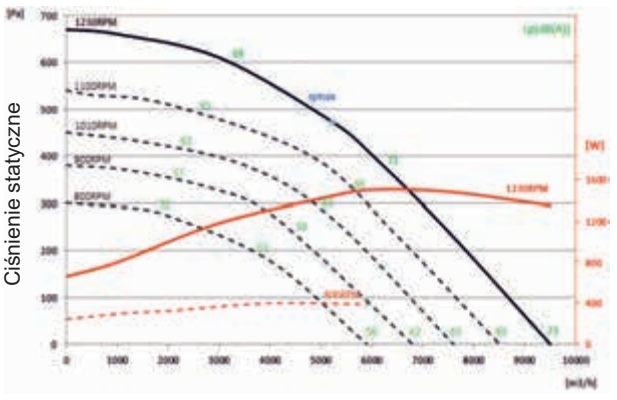

Punkt najwyższej sprawności wentylatora

Typ	wydajność [m^3/h]	ciśnienie statyczne [Pa]	moc [W]	obroty [obr./min]	napięcie [V]	natężenie [A]	SFP* [$kW/m^3/s$]
WENTYLATORY JEDNOFAZOWE							
IBF/EC-280S	898	759	391	3060	230	1,74	1,567
IBF/EC-315S	1208	654	467	2600	230	1,81	1,392
IBF/EC-355S	1579	416	402	2020	230	1,54	0,917
WENTYLATORY TRÓJFAZOWE							
IBF/EC-355T	2207	873	1084	2500	400	1,64	1,768
IBF/EC-400T	2970	711	1233	2100	400	1,69	1,495
IBF/EC-450T	4018	672	1241	1800	400	1,89	1,112
IBF/EC-500T	6089	786	2442	1400	400	1,61	1,444
IBF/EC-560T	5216	473	1438	1230	400	2,01	0,992

* Moc właściwa wentylatora (Specific Fan Power)

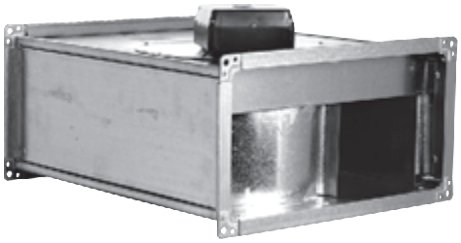

Zastosowanie

Seria wentylatorów ILT/ILB znajduje zastosowanie w różnorodnych instalacjach wentylacji mechanicznej. Przykładowe zastosowanie: wentylacja wywiewna i nawiewna mieszkań, biur, sklepów, barów, kawiarni, restauracji.

Konstrukcja

Wentylator kanałowy przeznaczony do montażu w dowolnej pozycji w prostokątnych kanałach wentylacyjnych. Obudowa z galwanizowanej blachy stalowej. Wirnik z łopatkami pochylonymi do przodu z galwanizowanej blachy stalowej, wyważony dynamicznie zgodnie z normą ISO 1940. Standardowo są wyposażone w puszkę przyłączeniową na przewodzie o dł. 800 mm.

Silnik elektryczny

Asynchroniczny trójfazowy 230/400V 50 Hz lub jednofazowy 230V 50 Hz. Stopień ochrony IP55, klasa izolacji F. Silniki posiadają termiczne zabezpieczenie uzwojenia przed przeciążeniem i są przystosowane do regulacji prędkości obrotowej.
Schemat podłączenia elektrycznego: 4, 5, 6, str. 925.

Dane techniczne

Typ	prędkość obrotowa [obr./min]	pobór mocy max. [W]	natężenie max. (A) 230 V [V]	400 V [V]	wydajność max. [m³/h]	poziom ciśnienia akustycznego* [dB(A)]	temperatura pracy [°C]	regulator 230 [V]	regulator 400 [V]	masa [kg]	nr artykułu
4 BIEGUNY JEDNOFAZOWE											
ILB/4-200	1240	240	1,15		1090	57	-40 +70	RMB-1,5		15	41020010
ILB/4-225	1130	520	2,45		1670	56	-40 +70	RMB-3,5		20	41020030
ILB/4-250	1130	950	4,4		2350	60	-40 +70	RMB-8		25	41020070
6 BIEGUNÓW JEDNOFAZOWE											
ILB/6-225	800	200	1		1080	48	-40 +70	RMB-1,5		20	41020050
ILB/6-250	800	310	1,5		1500	49	-40 +70	RMB-3,5		25	41020090
ILB/6-285	825	660	3,2		2650	55	-40 +70	RMB-8		32	41020120
ILB/6-315	810	710	3,4		2780	57	-40 +70	RMB-8		40	41020150
ILB/6-355	800	1300	6,3		4070	60	-40 +70	RMB-8		60	41020170
4 BIEGUNY TRÓJFAZOWE											
ILT/4-200	1270	260	0,9	0,6	1150	59	-40 +70		RMT-1,5	15	41020020
ILT/4-225	1160	500	1,7	1	1700	58	-40 +70		RMT-1,5	20	41020040
ILT/4-250	1170	930	3	1,8	2650	62	-40 +70		RMT-2,5	25	41020080
ILT/4-285	1070	1260	4,2	2,4	3100	61	-40 +70		RMT-5	32	41020110
ILT/4-315	1390	2440	8	4,6	4160	68	-40 +70		RMT-8	42	41020140
ILT/4-355	1330	5690		9,1	7760	70	-20 +60		RMT-12	65	41020145
ILT/4-400	1350	6350		9,3	7765	69	-20 +60		RMT-12	80	41020195
ILT/4-450	1360	8360		14,6	8940	66	-20 +60			100	41020215
6 BIEGUNÓW TRÓJFAZOWE											
ILT/6-225	840	220	1	0,6	1185	50	-40 +70		RMT-1,5	20	41020060
ILT/6-250	800	280	1	0,6	1630	51	-40 +70		RMT-1,5	25	41020100
ILT/6-285	840	670	2,3	1,3	2700	56	-40 +70		RMT-2,5	32	41020130
ILT/6-315	900	710	2,5	1,4	2820	57	-40 +70		RMT-2,5	40	41020160
ILT/6-355	875	1380	5,2	3	4200	61	-40 +70		RMT-5	65	41020180
ILT/6-400	950	3000	11	6,4	7400	66	-20 +60		RMT-8	80	41020200
ILT/6-450	900	5350	17,3	10	10850	67	-20 +60		RMT-12	100	41020220
8 BIEGUNÓW TRÓJFAZOWE											
ILT/8-355	660	614	2,4	1,4	3030	52	-40 +70		RMT-2,5	65	41020190
ILT/8-400	700	1340	6,4	3,7	5350	59	-20 +70		RMT-5	80	41020210
ILT/8-450	675	2380	7,7	4,5	8000	61	-20 +70		RMT-8	100	41020230

* Mierzone w odległości 1 m od wentylatora. Wentylator umieszczony w kanale.

Akcesoria



regulator REB
str. 892



regulator RMB, RMT
str. 892

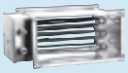

nagrzewnice kanałowe RH
str. 153



tłumiki kanałowe RCS
str. 157



filtry DFR
str. 160



złącza przecidrganiowe IAE
str. 161

Venture Industries Sp. z o.o.
ul. Mokra 27, 05-092 Łomianki - Kiełpin
tel. +48 22 751 95 50, 751 20 31
fax +48 22 751 22 59, 751 12 02
e-mail: venture@venture.pl

Wymiary [mm]

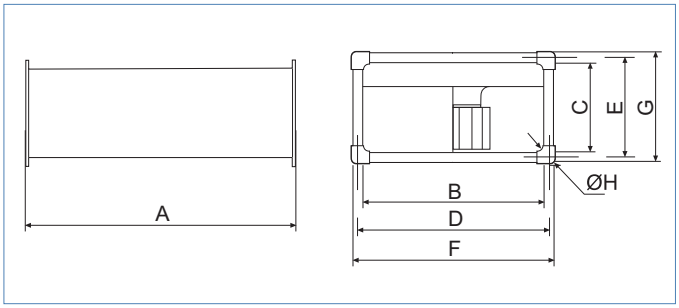

Typ	A	B	C	D	E	F	G	ØH
200	505	400	198	420	220	440	240	9
225	535	500	248	520	270	540	290	9
250	565	500	298	520	320	540	340	9
285	645	600	298	620	320	640	340	9
315	725	600	348	620	370	640	390	9
355	785	700	398	720	420	740	440	9
400	885	800	498	820	520	840	540	9
450	985	1000	498	1020	520	1040	540	9

Charakterystyka akustyczna

Poziom mocy akustycznej wyrażony w dB(A) dla różnych częstotliwości, mierzony na wlocie, wylocie i na zewnątrz (emitowany) wentylatora, dla czterech punktów pracy (A: maksymalna wydajność).

Model ILB/4-200		63	125	250	500	1000	2000	4000	8000
Wlot	A	50	61	65	70	71	67	62	54
	B	50	61	65	70	71	67	62	54
	C	46	57	61	66	67	63	58	50
	D	41	52	56	61	62	58	53	45
Wylot	A	46	61	64	70	76	72	70	63
	B	46	61	64	70	76	72	70	63
	C	43	58	61	67	73	69	67	60
	D	39	54	57	63	69	65	63	56
Emitowany	A	50	54	56	58	63	63	58	48
	B	49	53	55	57	62	62	57	47
	C	46	50	52	54	59	59	54	44
	D	41	45	47	49	54	54	49	39

Model ILT/4-200		63	125	250	500	1000	2000	4000	8000
Wlot	A	52	63	67	72	73	69	64	56
	B	50	61	65	70	71	67	62	54
	C	46	57	61	66	67	63	58	50
	D	41	52	56	61	62	58	53	45
Wylot	A	48	63	66	72	78	74	72	65
	B	46	61	64	70	76	72	70	63
	C	43	58	61	67	73	69	67	60
	D	39	54	57	63	69	65	63	56
Emitowany	A	52	56	58	60	65	65	60	50
	B	50	54	56	58	63	63	58	48
	C	46	50	52	54	59	59	54	44
	D	41	45	47	49	54	54	49	39

Model ILB/4-225		63	125	250	500	1000	2000	4000	8000
Wlot	A	51	63	66	71	72	69	64	55
	B	52	64	67	72	73	70	65	56
	C	49	61	64	69	70	67	62	53
	D	45	57	60	65	66	63	58	49
Wylot	A	47	62	65	71	76	73	71	64
	B	48	63	66	72	77	74	72	65
	C	46	61	64	70	75	72	70	63
	D	42	57	60	66	71	68	66	59
Emitowany	A	51	56	57	59	62	62	57	47
	B	52	57	58	60	63	63	58	48
	C	49	54	55	57	60	60	55	45
	D	44	49	50	52	55	55	50	40

Model ILT/4-225		63	125	250	500	1000	2000	4000	8000
Wlot	A	52	64	67	72	73	70	65	56
	B	51	63	66	71	72	69	64	55
	C	48	60	63	68	69	66	61	52
	D	44	56	59	64	65	62	57	48
Wylot	A	48	63	66	72	77	74	72	65
	B	48	63	66	72	77	74	72	65
	C	45	60	63	69	74	71	69	62
	D	42	57	60	66	71	68	66	59
Emitowany	A	52	57	58	60	63	63	56	48
	B	51	56	57	59	62	62	57	47
	C	48	53	54	56	59	59	54	44
	D	44	49	50	52	55	55	50	40

Model ILB/4-250		63	125	250	500	1000	2000	4000	8000
Wlot	A	55	67	69	74	75	74	69	60
	B	55	67	69	74	75	74	69	60
	C	53	65	67	72	73	72	67	58
	D	49	61	63	68	69	68	63	54
Wylot	A	51	66	68	76	79	78	75	68
	B	52	67	69	77	80	79	76	69
	C	50	65	67	75	78	77	74	67
	D	46	61	63	71	74	73	70	63
Emitowany	A	56	61	61	64	65	64	60	51
	B	56	61	61	64	65	64	60	51
	C	54	59	59	62	63	62	58	49
	D	49	54	54	57	58	57	53	44

Model ILT/4-250		63	125	250	500	1000	2000	4000	8000
Wlot	A	58	70	72	77	78	77	72	63
	B	57	69	71	76	77	76	71	62
	C	54	66	68	73	74	73	68	59
	D	49	61	63	68	69	68	63	54
Wylot	A	54	69	71	79	82	81	78	71
	B	53	68	70	78	81	80	77	70
	C	51	66	68	76	79	78	75	68
	D	47	62	64	72	75	74	71	64
Emitowany	A	58	63	63	66	67	66	62	53
	B	57	62	62	65	66	65	61	52
	C	54	59	59	62	63	62	58	49
	D	49	54	54	57	58	57	53	44

Charakterystyka akustyczna

Poziom mocy akustycznej wyrażony w dB(A) dla różnych częstotliwości, mierzony na wlocie, wylocie i na zewnątrz (emitowany) wentylatora, dla czterech punktów pracy (A: maksymalna wydajność).

Model ILT/4-285		63	125	250	500	1000	2000	4000	8000
Wlot	A	58	70	72	76	77	77	73	68
	B	59	71	73	77	78	78	74	69
	C	58	70	72	76	77	77	73	68
	D	54	66	68	72	73	73	69	64
Wylot	A	54	69	71	80	82	81	78	71
	B	56	71	73	82	84	83	80	73
	C	55	70	72	81	83	82	79	72
	D	51	66	68	77	79	78	75	68
Emitowany	A	58	65	65	66	62	62	60	57
	B	59	66	66	67	63	63	61	58
	C	58	65	65	66	62	62	60	57
	D	53	60	60	61	57	57	55	52

Model ILT/4-315		63	125	250	500	1000	2000	4000	8000
Wlot	A	65	77	79	83	84	84	80	75
	B	63	75	77	81	82	82	78	73
	C	60	72	74	78	79	79	75	70
	D	54	66	68	72	73	73	69	64
Wylot	A	61	76	78	87	89	88	85	78
	B	60	75	77	86	88	87	84	77
	C	57	72	74	83	85	84	81	74
	D	52	67	69	78	80	79	76	69
Emitowany	A	65	72	72	73	69	69	67	64
	B	63	70	70	71	67	67	65	62
	C	60	67	67	68	64	64	62	59
	D	55	62	62	63	59	59	57	54

Model ILT/4-355		63	125	250	500	1000	2000	4000	8000
Wlot	A	66	78	83	86	89	90	87	83
	B	65	77	80	82	85	85	83	79
	C	64	77	75	78	81	80	78	73
	D	65	77	79	81	84	84	82	78
Wylot	A	71	79	85	90	94	93	90	85
	B	67	78	81	86	91	89	86	81
	C	62	75	75	81	86	83	81	74
	D	66	77	80	85	90	88	85	80
Emitowany	A	66	71	71	72	74	76	73	68
	B	65	70	68	68	70	71	69	64
	C	64	70	63	64	66	66	64	58
	D	65	70	67	67	69	70	68	63

Model ILT/4-400		63	125	250	500	1000	2000	4000	8000
Wlot	A	68	78	80	82	89	88	85	80
	B	67	77	77	79	86	84	81	76
	C	64	74	75	77	84	82	79	74
Wylot	A	78	82	85	889	93	91	87	82
	B	72	78	80	85	90	87	83	77
	C	71	76	78	83	87	85	81	75
Emitowany	A	63	68	68	71	74	73	70	70
	B	62	67	65	68	71	69	66	66
	C	58	63	62	65	68	67	64	64

Model ILT/4-450		63	125	250	500	1000	2000	4000	8000
Wlot	A	78	77	80	81	88	86	82	77
	B	78	77	78	80	87	85	81	76
Wylot	C	77	80	84	89	94	93	87	81
	D	76	79	83	88	93	92	86	80
Emitowany	A	70	68	67	62	71	69	64	60
	B	70	68	65	61	70	68	63	59

Model ILB/6-225		63	125	250	500	1000	2000	4000	8000
Wlot	A	46	54	57	62	63	60	55	43
	B	47	55	58	63	64	61	56	44
	C	44	52	55	60	61	58	53	41
	D	39	47	50	55	56	53	49	36
Wylot	A	40	53	56	62	67	64	62	53
	B	41	54	57	63	68	65	63	54
	C	38	51	54	60	65	62	60	51
	D	34	47	50	56	61	58	56	47
Emitowany	A	46	47	48	50	53	53	49	35
	B	46	47	48	50	53	53	49	35
	C	43	44	45	47	50	50	45	32
	D	39	40	41	43	46	46	41	28

Model ILT/6-225		63	125	250	500	1000	2000	4000	8000
Wlot	A	48	56	59	64	65	62	57	45
	B	46	54	57	62	63	60	55	43
	C	44	52	55	60	61	56	53	41
	D	39	47	50	55	56	53	48	35
Wylot	A	41	54	57	63	68	65	63	54
	B	40	53	56	62	67	64	62	53
	C	38	51	54	60	65	62	60	51
	D	34	47	50	56	61	58	56	47
Emitowany	A	48	49	50	52	55	55	50	37
	B	46	47	48	50	53	53	48	35
	C	43	44	45	47	50	50	45	32
	D	39	40	41	43	46	46	41	28

Venture Industries Sp. z o.o.
ul. Mokra 27, 05-092 Łomianki - Kiełpin
tel. +48 22 751 95 50, 751 20 31
fax +48 22 751 22 59, 751 12 02
e-mail: venture@venture.pl

Charakterystyka akustyczna

Poziom mocy akustycznej wyrażony w dB(A) dla różnych częstotliwości, mierzony na wlocie, wylocie i na zewnątrz (emitowany) wentylatora, dla czterech punktów pracy (A: maksymalna wydajność).

Model ILB/6-250		63	125	250	500	1000	2000	4000	8000
Wlot	A	49	57	59	64	65	64	59	47
	B	50	58	60	65	66	65	60	48
	C	47	55	57	62	63	62	57	45
	D	43	51	53	58	59	58	53	41
Wylot	A	43	56	58	66	69	68	65	56
	B	44	57	59	67	70	69	66	57
	C	42	55	57	65	68	67	64	55
	D	38	51	53	61	64	63	60	51
Emitowany	A	49	50	50	53	53	53	49	37
	B	50	51	51	54	54	54	50	38
	C	48	49	49	52	52	52	48	36
	D	43	44	44	47	47	47	43	31

Model ILT/6-250		63	125	250	500	1000	2000	4000	8000
Wlot	A	51	59	61	66	67	66	61	49
	B	50	58	60	65	66	65	60	48
	C	47	55	57	62	63	62	57	45
	D	43	51	53	59	59	58	53	41
Wylot	A	44	57	59	67	70	69	66	57
	B	44	57	59	67	70	69	66	57
	C	42	55	57	65	68	67	64	55
	D	38	51	53	61	64	63	60	51
Emitowany	A	51	52	52	55	55	55	51	39
	B	50	51	51	54	54	54	50	38
	C	48	49	49	52	52	52	48	36
	D	43	44	44	47	47	47	43	31

Model ILB/6-285		63	125	250	500	1000	2000	4000	8000
Wlot	A	54	64	66	70	71	71	67	60
	B	54	64	66	70	71	71	67	60
	C	51	61	63	67	68	68	64	57
	D	46	56	58	62	63	63	59	52
Wylot	A	50	63	65	74	76	75	72	63
	B	50	63	65	74	76	75	72	63
	C	47	60	62	71	73	72	69	60
	D	43	56	58	67	69	68	65	56
Emitowany	A	54	58	59	60	56	56	54	49
	B	54	58	59	60	56	56	54	49
	C	51	55	56	57	53	53	51	46
	D	46	50	51	52	48	48	46	41

Model ILT/6-285		63	125	250	500	1000	2000	4000	8000
Wlot	A	55	66	67	71	72	72	68	61
	B	54	64	66	70	71	71	67	60
	C	51	61	63	67	68	68	64	57
	D	45	55	57	61	62	62	58	51
Wylot	A	51	64	66	75	77	76	73	64
	B	51	64	66	75	77	76	73	64
	C	47	60	62	71	73	72	69	60
	D	43	56	58	67	69	68	65	56
Emitowany	A	55	59	60	61	57	57	55	50
	B	54	58	59	60	56	56	54	49
	C	51	56	56	57	53	53	51	46
	D	46	50	51	52	48	48	46	41

Model ILB/6-315		63	125	250	500	1000	2000	4000	8000
Wlot	A	56	66	68	72	73	73	69	62
	B	55	65	67	71	72	72	68	61
	C	52	62	64	68	69	69	65	58
	D	52	62	64	68	69	69	65	58
Wylot	A	52	65	67	76	78	77	74	65
	B	51	64	66	75	77	76	73	64
	C	48	61	63	72	74	73	70	61
	D	44	57	59	68	70	69	66	57
Emitowany	A	56	60	61	62	58	56	56	51
	B	55	59	60	61	57	55	55	50
	C	52	56	57	58	54	52	52	47
	D	47	51	52	53	49	47	47	42

Model ILT/6-315		63	125	250	500	1000	2000	4000	8000
Wlot	A	56	66	68	72	73	73	69	62
	B	55	65	67	71	72	72	68	61
	C	51	61	63	67	68	68	64	57
	D	46	56	58	62	63	63	59	52
Wylot	A	52	65	67	76	78	77	74	65
	B	51	64	66	75	77	76	73	64
	C	48	61	63	72	74	73	70	61
	D	44	57	59	69	70	69	66	57
Emitowany	A	56	60	61	62	58	58	56	51
	B	55	59	60	61	57	57	55	50
	C	52	56	57	59	54	54	52	47
	D	47	51	52	53	49	49	47	42

Model ILB/6-355		63	125	250	500	1000	2000	4000	8000
Wlot	A	60	69	72	76	77	77	73	67
	B	59	68	71	75	76	76	72	66
	C	56	65	68	72	73	73	69	63
	D	50	59	62	66	67	67	63	57
Wylot	A	58	70	73	81	83	82	79	71
	B	57	69	72	80	82	81	78	70
	C	54	66	69	77	79	78	75	67
	D	49	61	64	72	74	73	70	62
Emitowany	A	58	63	65	64	61	60	58	55
	B	57	62	64	63	60	59	57	54
	C	54	59	61	60	57	56	54	51
	D	48	53	55	54	51	50	48	45

Model ILT/6-355		63	125	250	500	1000	2000	4000	8000
Wlot	A	61	70	73	77	78	78	74	68
	B	59	68	71	75	76	76	72	66
	C	56	65	68	72	73	73	69	63
	D	50	59	62	66	67	67	63	57
Wylot	A	58	70	73	81	83	82	79	71
	B	57	69	72	80	82	81	78	70
	C	54	66	69	77	79	78	75	67
	D	49	61	64	72	74	73	70	62
Emitowany	A	59	64	66	65	62	61	59	56
	B	57	62	64	63	60	59	57	54
	C	54	59	61	60	57	56	54	51
	D	48	53	55	54	51	50	48	45

Charakterystyka akustyczna

Poziom mocy akustycznej wyrażony w dB(A) dla różnych częstotliwości, mierzony na wlocie, wylocie i na zewnątrz (emitowany) wentylatora, dla czterech punktów pracy (A: maksymalna wydajność).

Model ILT/6-400		63	125	250	500	1000	2000	4000	8000
Wlot	A	70	75	79	83	86	85	81	75
	B	68	73	77	81	84	83	79	73
	C	64	69	73	77	80	79	75	69
	D	58	63	67	71	74	73	69	63
Wylot	A	69	76	81	89	90	89	85	77
	B	68	75	80	87	89	88	84	76
	C	64	71	76	83	85	84	80	72
	D	59	66	71	78	80	79	75	67
Emitowany	A	66	68	70	71	69	67	64	62
	B	64	66	68	69	67	65	62	60
	C	64	66	68	69	67	65	62	60
	D	54	56	58	59	57	55	52	50

Model ILT/6-450		63	125	250	500	1000	2000	4000	8000
Wlot	A	74	76	81	85	88	87	83	77
	B	73	75	80	84	87	86	82	76
	C	70	72	77	81	84	83	79	73
	D	64	66	71	75	78	77	73	67
Wylot	A	75	79	85	91	93	92	87	80
	B	74	78	84	90	92	91	86	79
	C	71	75	81	87	89	88	83	76
	D	66	70	76	82	84	83	78	71
Emitowany	A	69	69	72	73	70	67	65	63
	B	67	68	71	72	69	66	64	62
	C	64	65	68	69	66	63	61	59
	D	59	59	62	63	60	57	55	53

Model ILT/8-355		63	125	250	500	1000	2000	4000	8000
Wlot	A	54	61	64	68	69	69	65	56
	B	53	60	63	67	68	68	64	55
	C	50	57	60	64	65	65	61	52
	D	45	52	55	59	60	60	56	47
Wylot	A	50	61	64	72	74	73	70	60
	B	50	61	64	72	74	73	70	60
	C	47	58	61	69	71	70	67	57
	D	42	53	56	64	66	65	62	52
Emitowany	A	52	54	57	56	53	52	50	44
	B	51	53	56	55	52	51	49	43
	C	48	50	53	52	49	48	46	40
	D	43	45	48	47	44	43	41	35

Model ILT/8-400		63	125	250	500	1000	2000	4000	8000
Wlot	A	64	67	71	75	78	77	73	64
	B	62	65	69	73	76	75	71	62
	C	50	57	60	64	65	65	61	52
	D	53	56	60	64	67	66	62	53
Wylot	A	63	69	74	81	83	82	78	69
	B	61	67	72	79	81	80	76	67
	C	59	64	69	76	78	77	73	64
	D	52	58	63	70	72	71	67	58
Emitowany	A	61	61	63	64	62	60	57	52
	B	59	59	61	62	60	58	55	50
	C	55	55	57	58	56	54	51	46
	D	49	49	51	52	50	48	45	40

Model ILB/8-450		63	125	250	500	1000	2000	4000	8000
Wlot	A	70	71	75	79	82	81	77	69
	B	68	69	73	77	80	79	75	66
	C	65	66	70	74	77	76	72	63
	D	59	60	64	69	71	70	66	57
Wylot	A	69	72	78	84	80	85	80	72
	B	69	72	78	84	80	85	80	72
	C	65	68	74	80	82	81	76	68
	D	59	62	68	74	76	75	70	62
Emitowany	A	64	64	66	66	64	61	59	54
	B	63	63	65	65	63	60	58	53
	C	59	59	61	61	59	56	54	49
	D	53	53	55	55	53	50	48	43

Venture Industries Sp. z o.o.
ul. Mokra 27, 05-092 Łomianki - Kiełpin
tel. +48 22 751 95 50, 751 20 31
fax +48 22 751 22 59, 751 12 02
e-mail: venture@venture.pl

Charakterystyki pracy

ILB/4-200

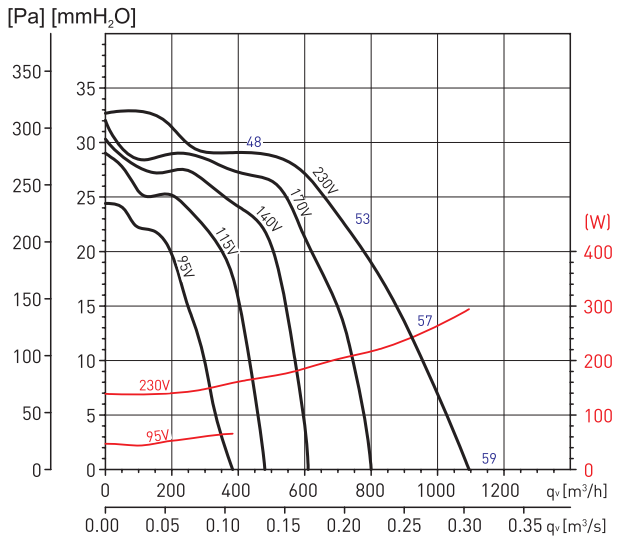

ILB/4-225

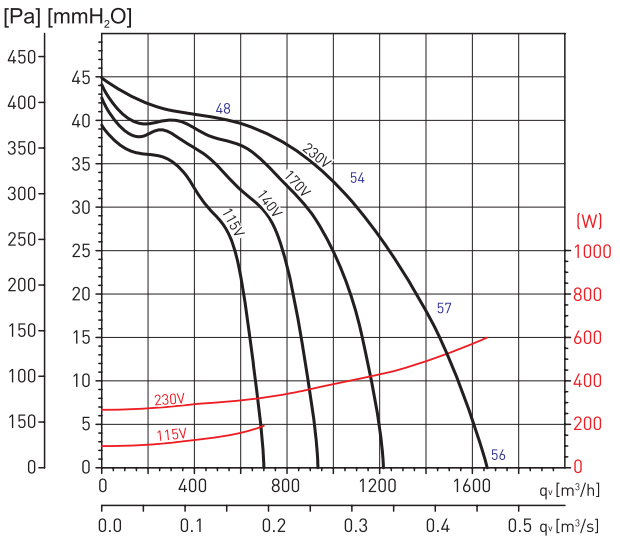

ILB/4-250

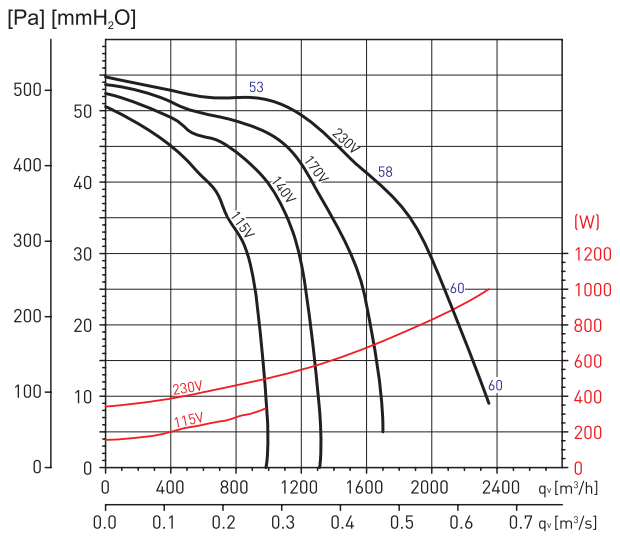

ILB/6-225

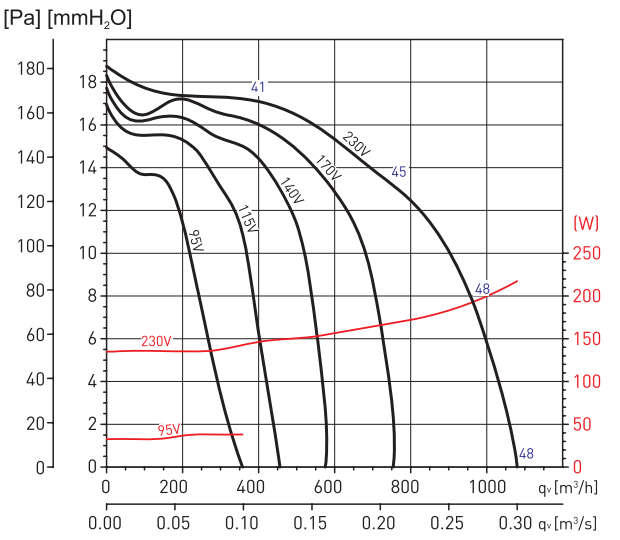

ILB/6-250

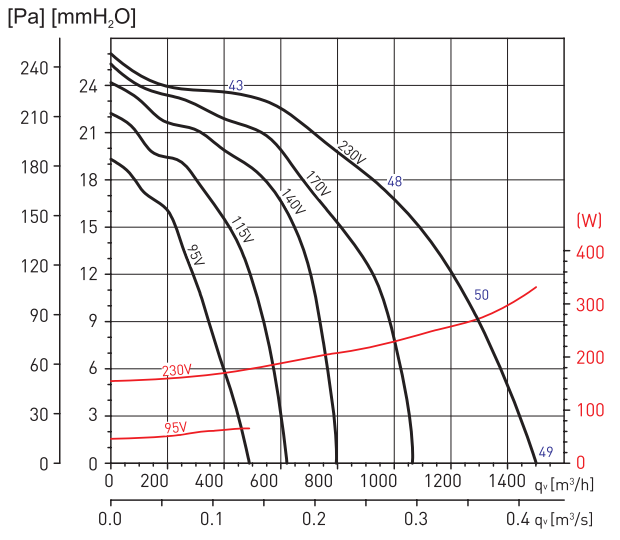

ILB/6-285

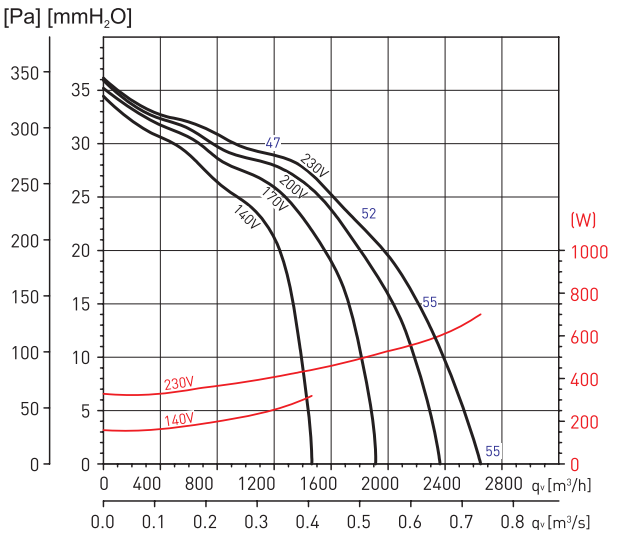

Charakterystyki pracy

ILB/6-315

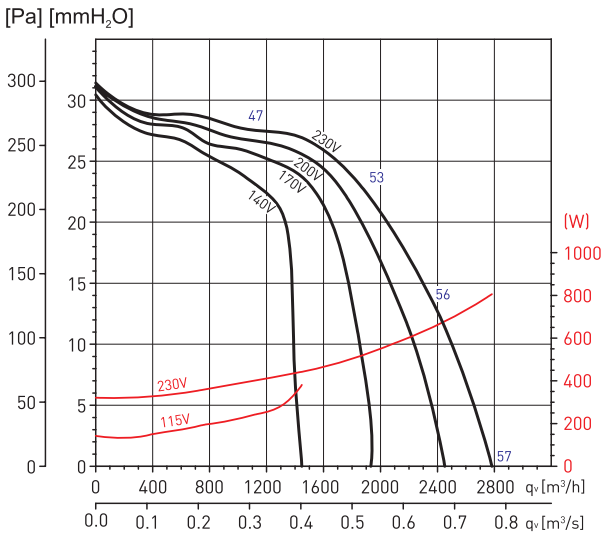

ILB/6-355

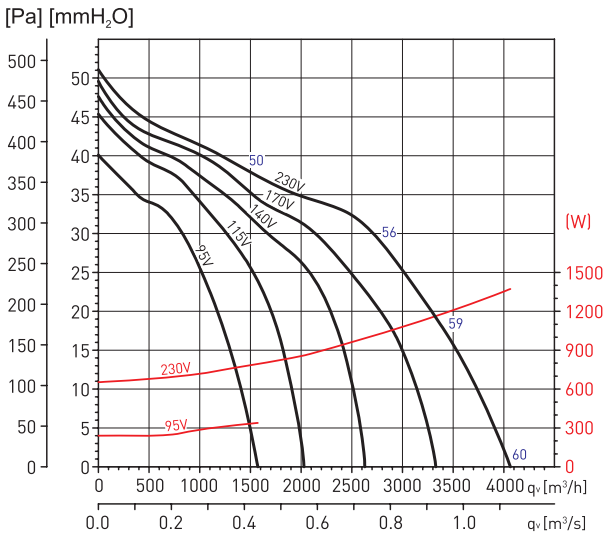

ILT/4-200

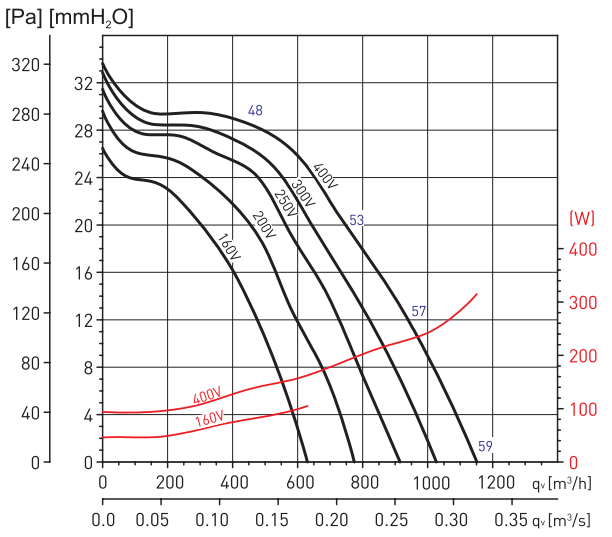

ILT/4-225

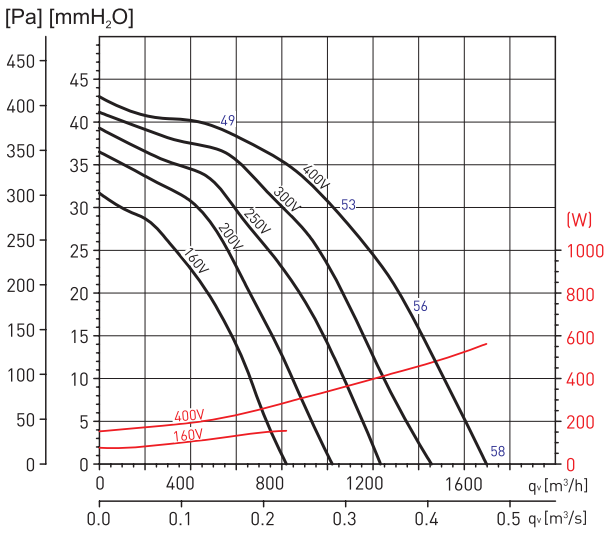

ILT/4-250

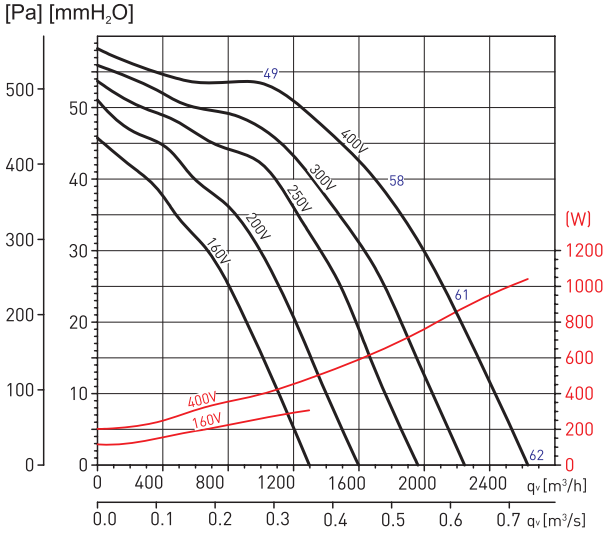

ILT/4-285

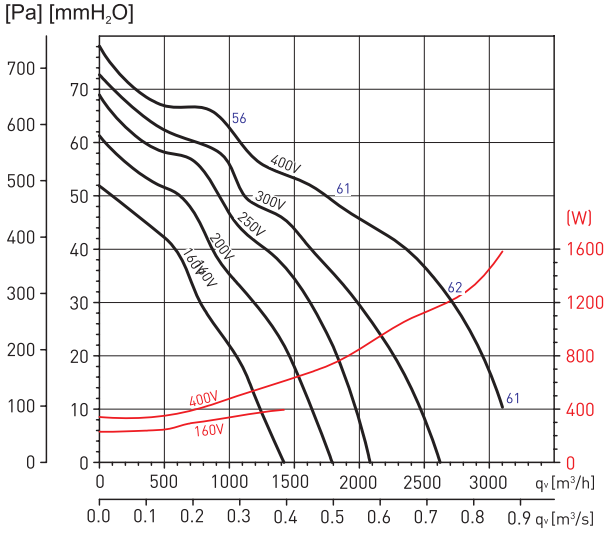

Venture Industries Sp. z o.o.
ul. Mokra 27, 05-092 Łomianki - Kiełpin
tel. +48 22 751 95 50, 751 20 31
fax +48 22 751 22 59, 751 12 02
e-mail: venture@venture.pl

Charakterystyki pracy

ILT/4-315

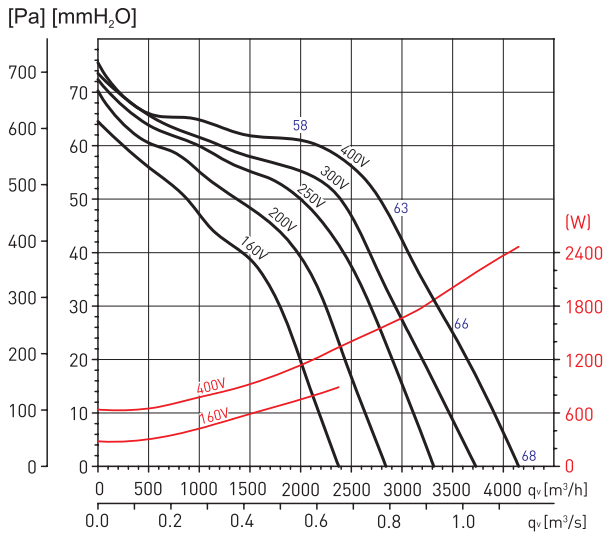

ILT/4-355

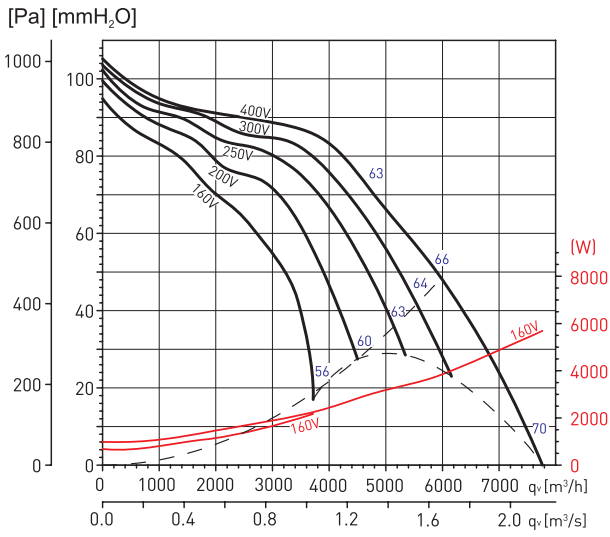

ILT/4-400

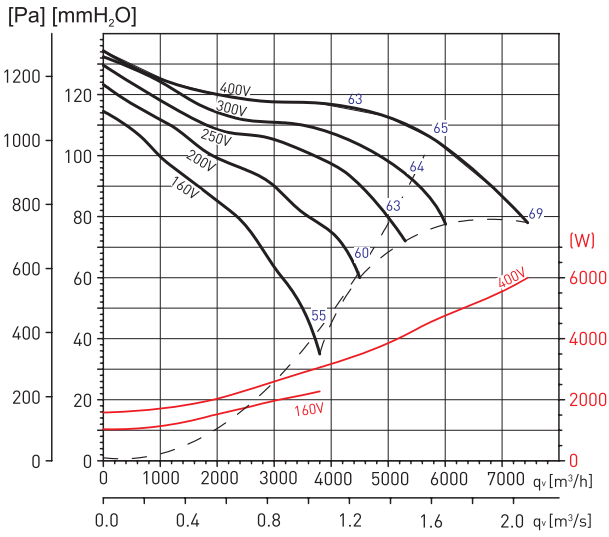

ILT/4-450

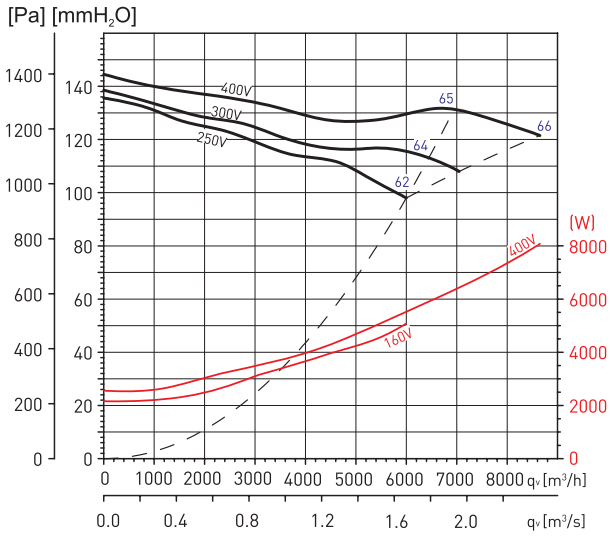

ILT/6-225

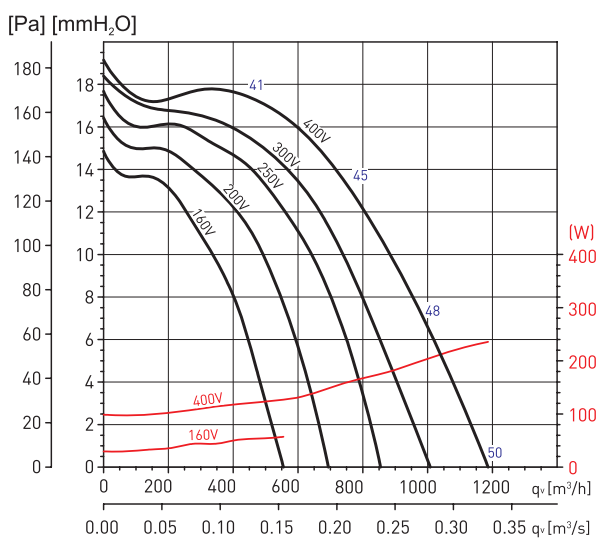

ILT/6-250

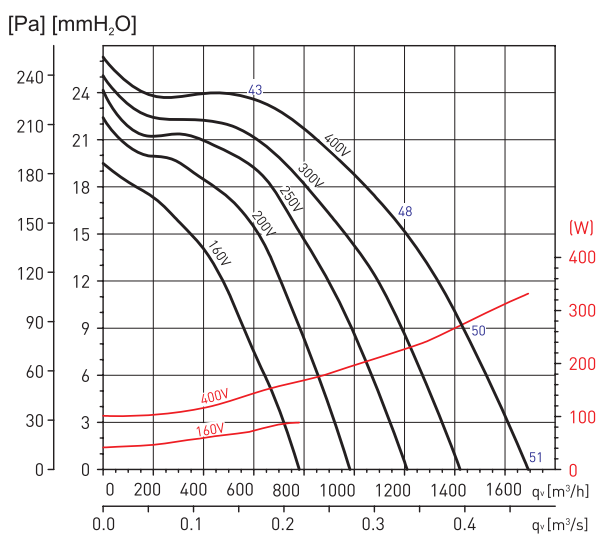

Charakterystyki pracy

ILT/6-285

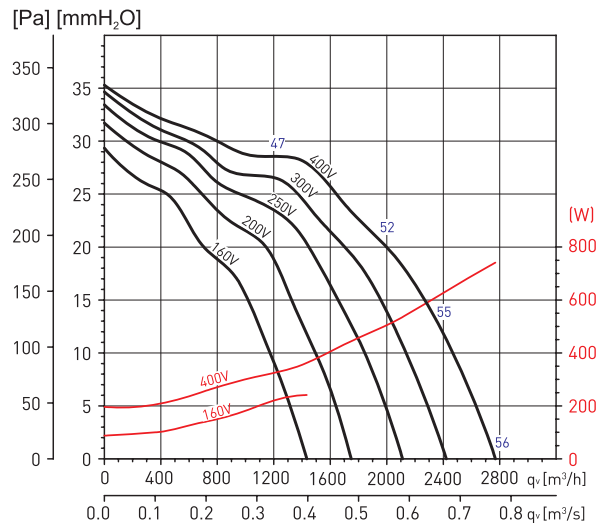

ILT/6-315

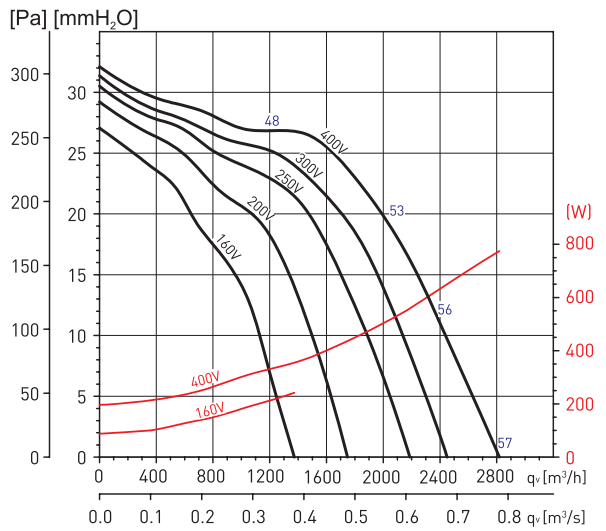

ILT/6-355

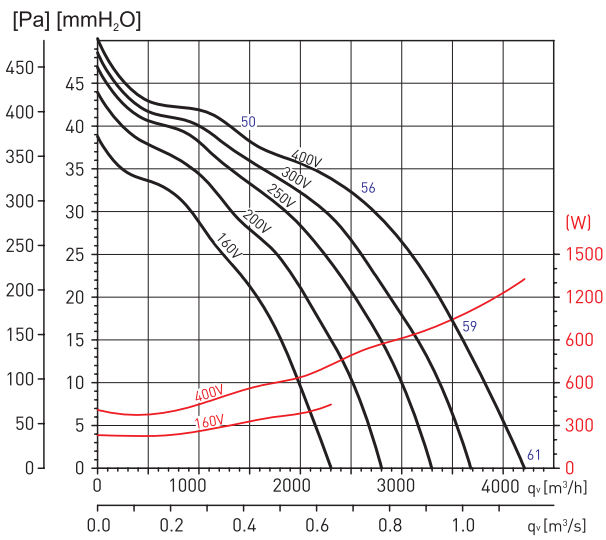

ILT/6-400

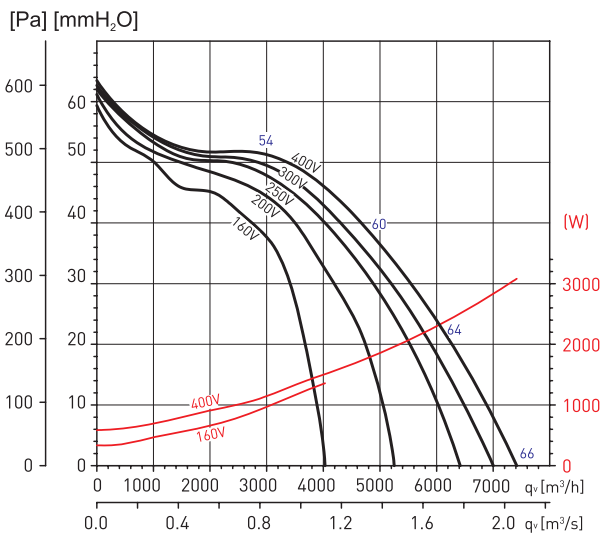

ILT/6-450

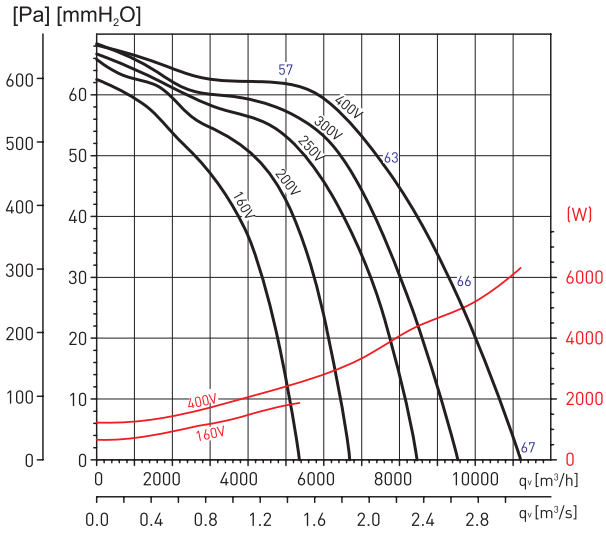

ILT/8-355

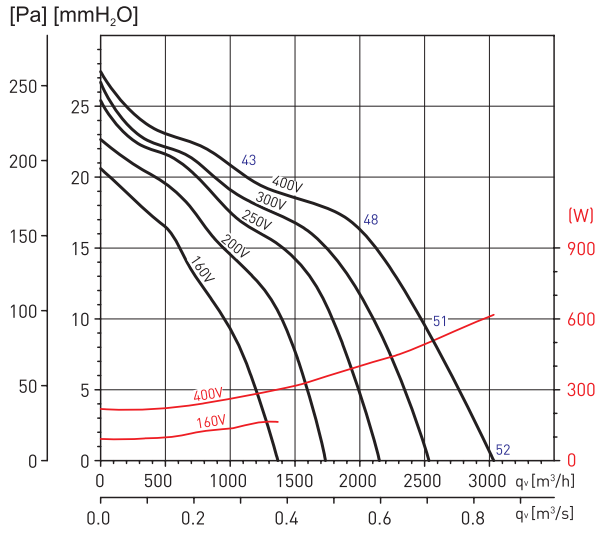

Venture Industries Sp. z o.o.
ul. Mokra 27, 05-092 Łomianki - Kiełpin
tel. +48 22 751 95 50, 751 20 31
fax +48 22 751 22 59, 751 12 02
e-mail: venture@venture.pl

Charakterystyki pracy

ILT/8-400

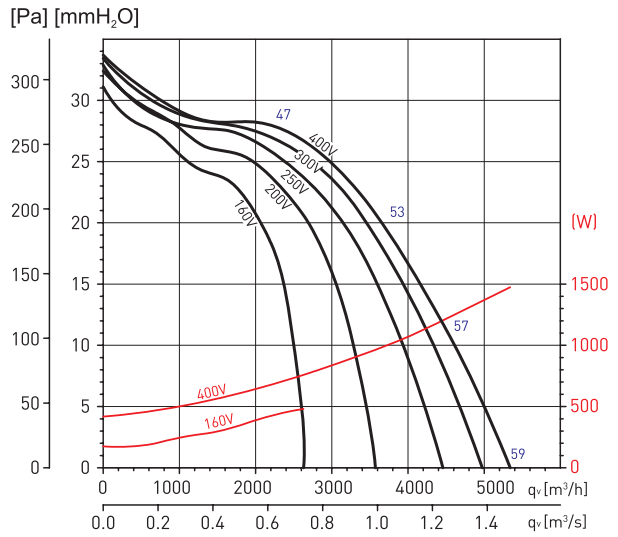

ILT/8-450

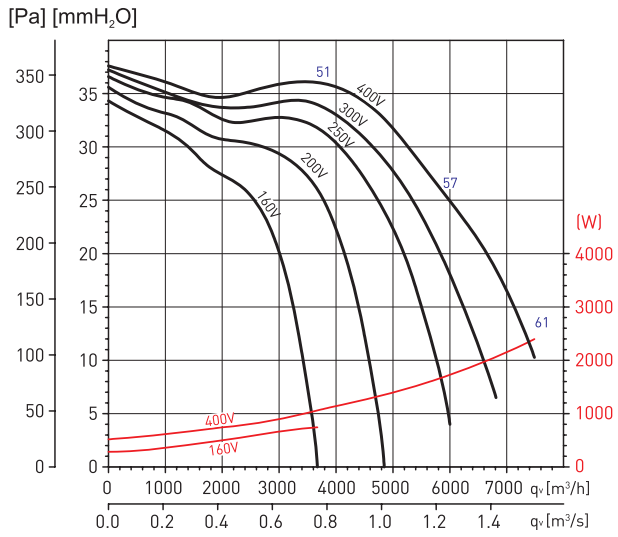



Zastosowanie

Seria wentylatorów IRAB/IRAT znajdują zastosowanie w różnorodnych instalacjach wentylacji mechanicznej, głównie w obiektach przemysłowych: parkingi, kuchnie przemysłowe, odciągi spawalnicze, etc.

Konstrukcja

Wentylator kanałowy przeznaczony do montażu w prostokątnych kanałach wentylacyjnych. Obudowa wykonana z galwanizowanej blachy stalowej z izolacją akustyczną z włókna szklanego (M0). Wirnik z łopatkami pochylonymi do tyłu.
Zewnętrzna puszka przyłączeniowa na przewodzie zasilającym. Łatwo otwierana obudowa umożliwiająca dostęp do wirnika i silnika bez demontażu instalacji.

Silnik elektryczny

Wentylatory wyposażone są w silniki jednofazowe 230V 50Hz (IRAB) lub trójfazowe 400V 50Hz (IRAT) z wirującym stojanem. Stopień ochrony IP55, klasa izolacji F. Silniki posiadają termiczne zabezpieczenie uzwojenia przed przeciążeniem.
Schemat podłączenia elektrycznego: rys. 4, 5, 6, str. 925.

Dane techniczne

Typ	prędkość obrotowa [obr./min]	pobór mocy max. [W]	natężenie [A]	wydajność max. [m³/h]	max. temp. pracy [°C]	poziom ciśnienia akustycznego* wlot [dB(A)]	wylot [dB(A)]	Regulator	masa [kg]	nr artykułu
IRAB/4-315A	1375	500	2	3390	60	57	48	RMB-3,5	54	41020250
IRAT/4-315A	1360	475	1	3450	65	57	48	RMT-1,5	52	41020254
IRAB/4-315B	1260	735	2,8	4080	60	56	48	RMB-3,5	57	41020252
IRAT/4-315B	1320	760	1,4	4400	60	58	49	RMT-1,5	55	41020256
IRAB/4-355	1300	795	3,2	4970	60	57	50	RMB-3,5	66	41020258
IRAT/4-355	1335	745	1,5	4940	60	58	51	RMT-2,5	64	41020260
IRAT/4-400A	1350	1100	1,9	6690	60	62	52	RMT-2,5	72	41020262
IRAT/4-400B	1310	2220	3,7	10200	50	78	69	RMT-5	75	41020264
IRAT/4-450	1330	3745	5,8	12400	50	87	79	RMT-8	125	41020270

* Uśredniony poziom ciśnienia akustycznego, mierzony w odległości 1,5 m

Wymiary [mm]

IRAB-IRAT/4 315 A - IRAB-IRAT/4 315B

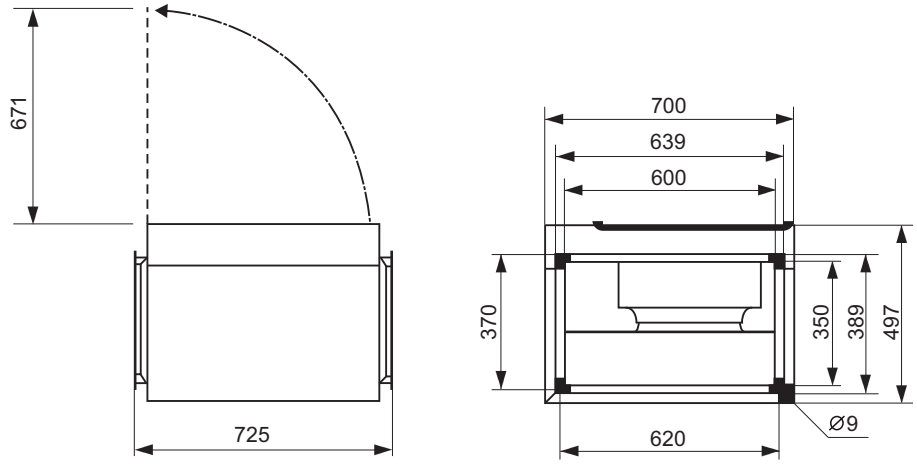

Akcesoria



regulator RMB, RMT
str. 892

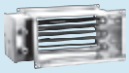

nagrzewnice kanałowe RH
str. 153



tłumiki kanałowe RCS
str. 157



filtry DFR
str. 160



złącza przecidrganiowe IAE
str. 161

Venture Industries Sp. z o.o.
ul. Mokra 27, 05-092 Łomianki - Kiełpin
tel. +48 22 751 95 50, 751 20 31
fax +48 22 751 22 59, 751 12 02
e-mail: venture@venture.pl

Wymiary [mm]

IRAB-IRAT/4 355

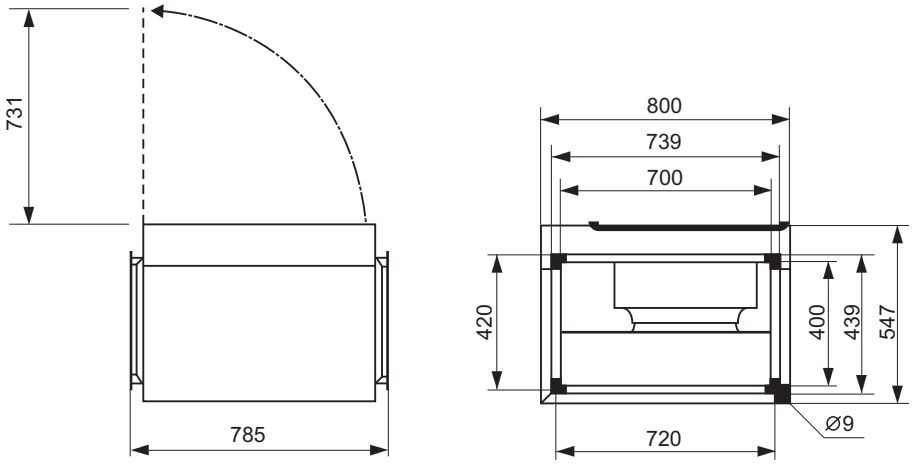

IRAB-IRAT/4 400A - IRAB-IRAT/4 400B

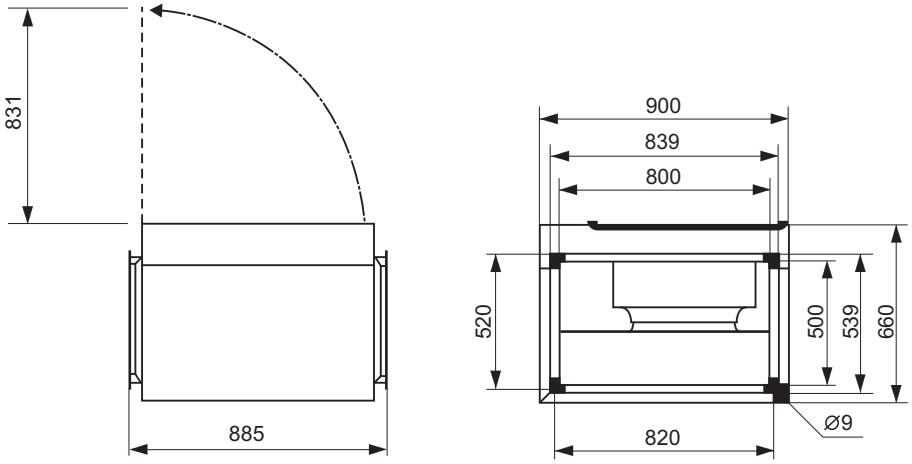

IRAT/4 450

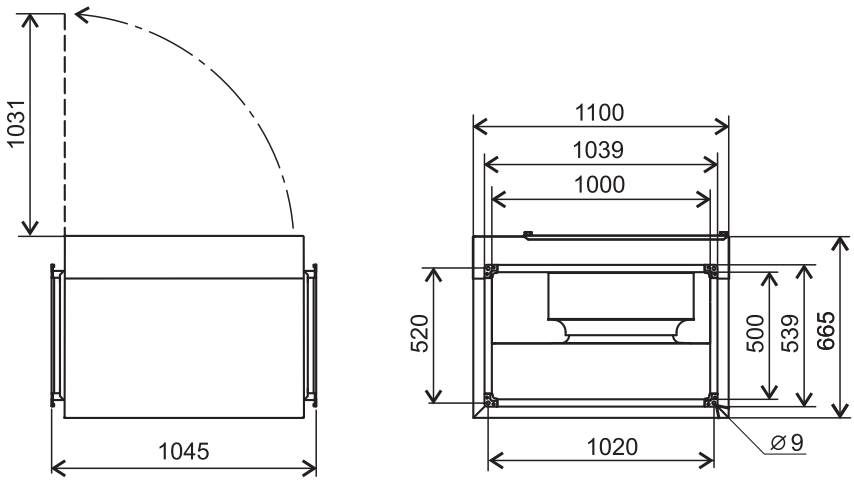

Charakterystyka akustyczna

Zakres mocy akustycznej wyrażonej w dB(A), mierzonej na wlocie, wylocie wentylatora i na zewnątrz (dźwięk emitowany) w 3 punktach pomiarowych (A=0 Pa) przy maksymalnym napięciu zasilającym.

Typ			63	125	250	500	1000	2000	4000	8000
IRAB/4-315A	Wlot	A	55	66	72	63	64	64	61	55
		B	53	64	69	59	60	59	56	51
		C	53	61	63	55	55	54	49	44
	Wylot	A	51	68	78	81	80	78	72	66
		B	48	65	75	77	76	73	67	60
		C	48	62	71	72	70	68	60	53
	Emitowany	A	55	56	63	50	52	52	50	40
		B	53	54	60	46	48	47	45	36
		C	53	51	54	42	43	42	38	29
IRAB/4-315B	Wlot	A	57	67	70	67	65	65	61	58
		B	56	64	67	63	60	60	56	51
		C	59	65	62	60	57	56	51	47
	Wylot	A	54	71	78	82	82	79	74	68
		B	53	67	75	78	77	74	69	61
		C	54	65	70	74	74	71	65	58
	Emitowany	A	55	58	60	60	56	52	48	44
		B	54	55	57	56	51	47	43	37
		C	57	56	52	53	48	43	38	33
IRAB/4-355	Wlot	A	58	74	68	69	64	65	61	54
		B	53	68	63	65	59	60	57	48
		C	51	65	60	62	58	58	53	49
	Wylot	A	56	79	81	82	81	76	71	63
		B	53	75	77	79	76	71	65	57
		C	51	70	71	74	73	69	64	58
	Emitowany	A	56	68	62	59	56	51	46	38
		B	51	62	57	55	51	46	42	32
		C	49	59	54	52	50	44	38	33
IRAT/4-400A	Wlot	A	62	76	70	74	68	66	65	59
		B	61	72	67	72	64	61	59	54
		C	58	68	62	67	61	59	55	51
	Wylot	A	62	83	85	86	84	80	77	67
		B	59	78	82	83	81	76	70	63
		C	61	73	78	78	76	71	65	60
	Emitowany	A	55	68	60	59	56	54	52	44
		B	54	64	57	57	52	49	46	39
		C	51	60	52	52	49	47	42	36
IRAT/4-450	Wlot	A	68	78	80	83	82	84	80	83
		B	64	77	76	80	78	77	78	79
		C	63	73	73	77	76	75	77	80
	Wylot	A	69	80	94	95	96	92	85	78
		B	67	78	91	92	93	88	81	74
		C	67	77	87	88	89	85	79	73
	Emitowany	A	64	70	75	75	73	74	73	74
		B	60	69	71	72	69	67	71	70
		C	59	65	68	69	67	65	70	71

Typ			63	125	250	500	1000	2000	4000	8000
IRAT/4-315A	Wlot	A	55	66	72	63	64	64	61	55
		B	53	64	69	59	60	59	56	51
		C	53	61	63	55	55	54	49	44
	Wylot	A	51	68	78	81	80	78	72	66
		B	48	65	75	77	76	73	67	60
		C	48	62	71	72	70	68	60	53
	Emitowany	A	55	56	63	50	52	52	50	40
		B	53	54	60	46	48	47	45	36
		C	53	51	54	42	43	42	38	29
IRAT/4-315B	Wlot	A	58	68	72	69	66	66	62	59
		B	57	65	68	64	61	61	57	52
		C	60	65	63	60	57	57	52	47
	Wylot	A	56	73	80	84	84	81	76	70
		B	54	68	76	79	78	75	70	62
		C	54	66	71	74	74	71	65	58
	Emitowany	A	56	59	62	62	57	53	49	45
		B	55	56	58	57	52	48	44	38
		C	58	56	53	53	48	44	39	33
IRAT/4-355	Wlot	A	59	75	69	70	65	66	62	55
		B	54	69	64	66	60	61	58	49
		C	52	66	61	63	59	59	54	50
	Wylot	A	57	80	82	83	82	77	72	64
		B	54	76	78	80	77	72	66	58
		C	52	71	72	75	74	70	65	59
	Emitowany	A	57	69	63	60	57	52	47	39
		B	52	63	58	56	52	47	43	33
		C	50	60	55	53	51	45	39	34
IRAT/4-400B	Wlot	A	66	73	73	78	76	74	67	61
		B	61	69	68	75	71	68	62	55
		C	61	67	64	69	67	66	61	57
	Wylot	A	65	77	89	91	91	87	81	73
		B	62	74	85	87	86	82	75	68
		C	61	70	80	81	81	77	71	65
	Emitowany	A	58	66	65	65	67	67	61	55
		B	53	62	60	62	62	61	56	49
		C	53	60	56	56	58	59	55	51

Venture Industries Sp. z o.o.
ul. Mokra 27, 05-092 Łomianki - Kiełpin
tel. +48 22 751 95 50, 751 20 31
fax +48 22 751 22 59, 751 12 02
e-mail: venture@venture.pl

Charakterystyki pracy

IRAB/4-315A

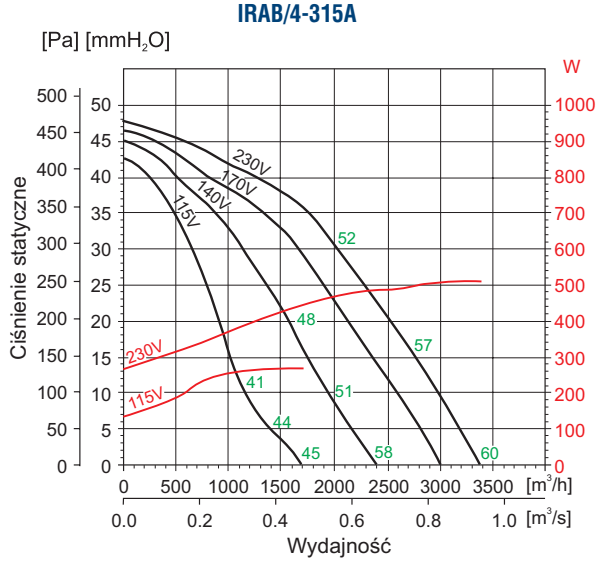

IRAT/4-315A

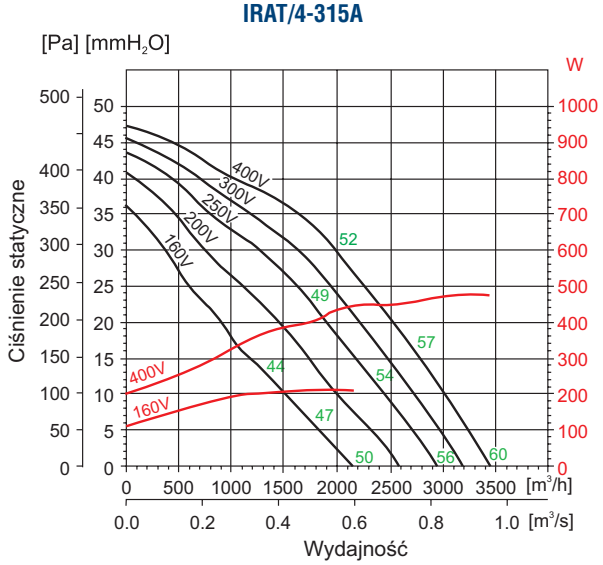

IRAB/4-315B

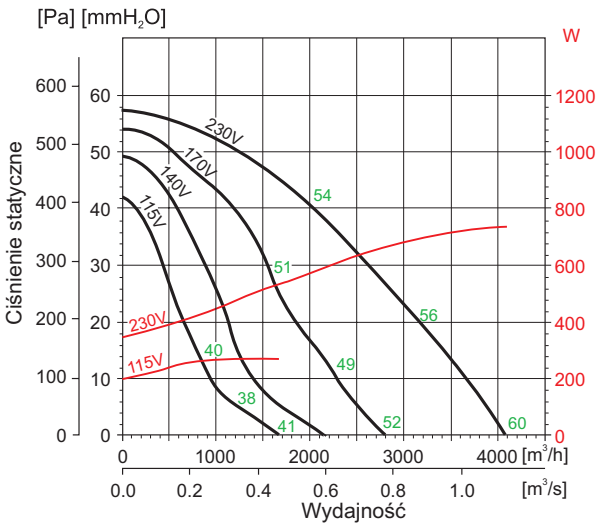

IRAT/4-315B

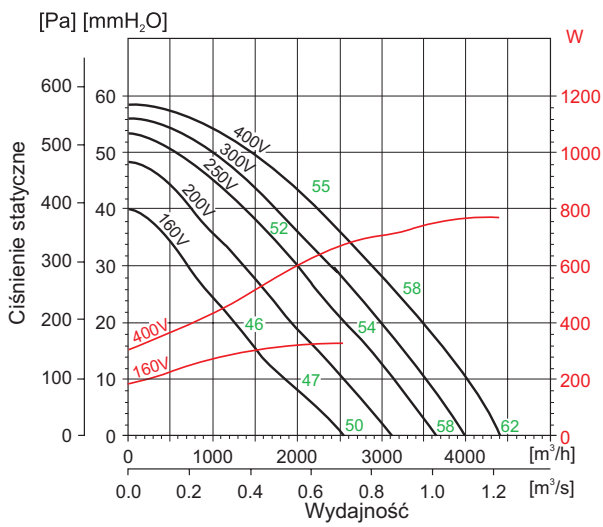

IRAB/4-355

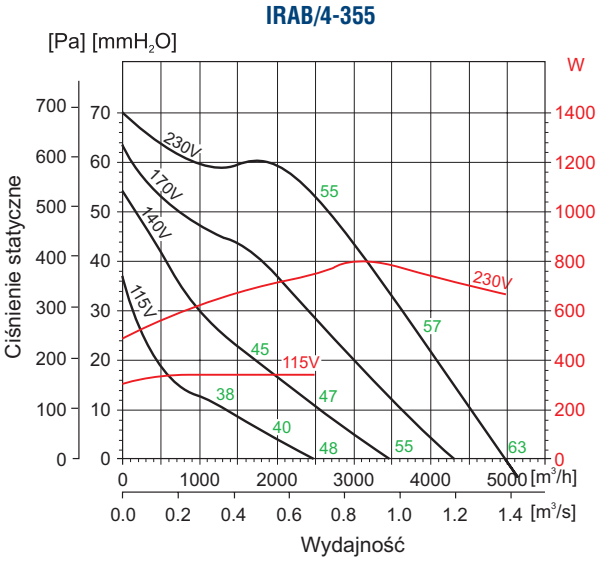

IRAT/4-355

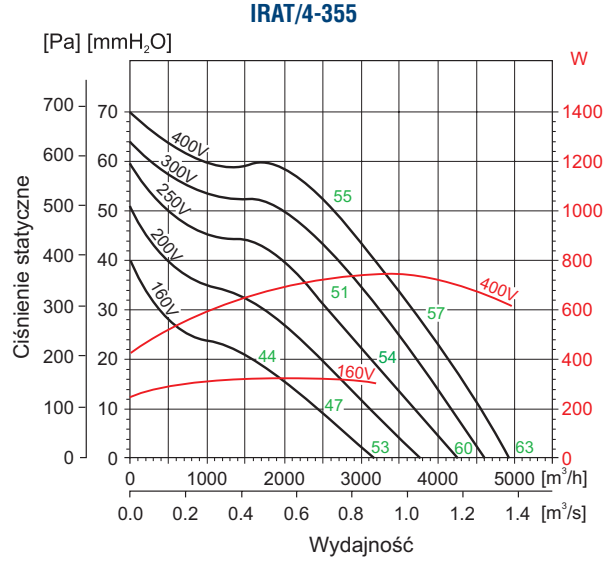

Charakterystyki pracy

IRAT/4-400B

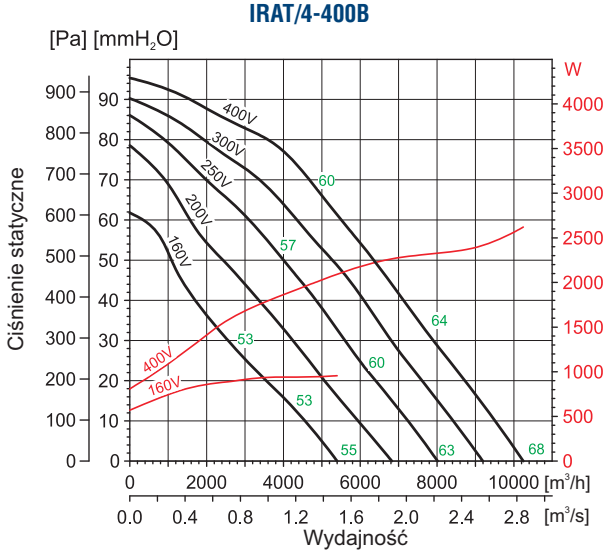

IRAT/4-400A

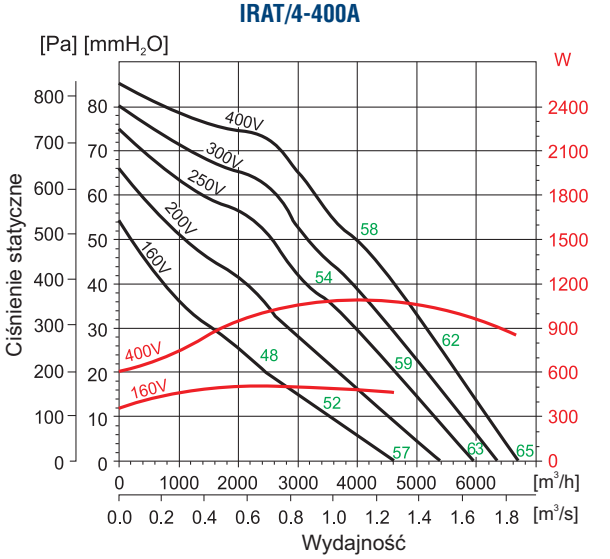

IRAT/4-450

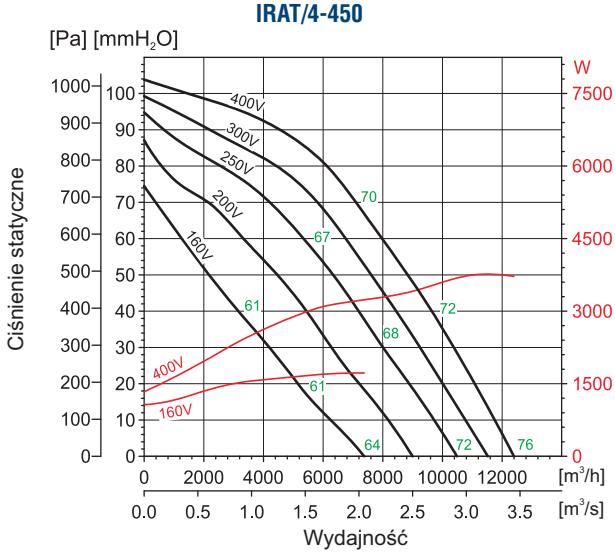

Venture Industries Sp. z o.o.
ul. Mokra 27, 05-092 Łomianki - Kiełpin
tel. +48 22 751 95 50, 751 20 31
fax +48 22 751 22 59, 751 12 02
e-mail: venture@venture.pl

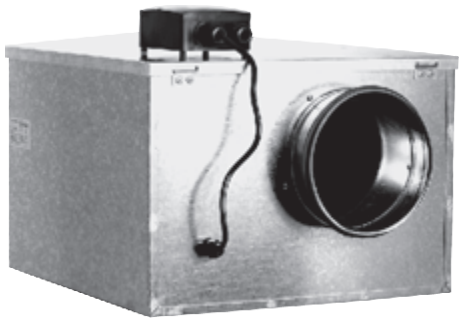

Zastosowanie

Bardzo cicha praca sprawia, że CAB jest idealny do wentylacji budynków użyteczności publicznej, bibliotek, sal konferencyjnych, biur, restauracji, sal szkolnych, studiów dźwiękowych, etc.

Konstrukcja

Wentylatory z obudową dźwiękochłonną typu CAB polecane są do systemów wentylacji, w których jednym z ważniejszych parametrów jest poziom głośności. Obudowa z galwanizowanej blachy stalowej i wyposażona w ognioodporną izolację akustyczną z włókna szklanego (M0) o grubości 50 mm. Wirnik z łopatkami pochylonymi do przodu z galwanizowanej blachy stalowej. Króćce wlotowy i wylotowy o profilu okrągłym są wyposażone w gumowe uszczelki. Łatwo otwierana obudowa umożliwia dostęp do wirnika i silnika bez demontażu wentylatora z instalacji. Pokrywa obudowy jest wyposażona w zamki umożliwiające jej szybkie zdjęcie bez użycia dodatkowych narzędzi. Wszystkie modele są również wyposażone w cztery wsporniki montażowe umożliwiające instalację wentylatora na ścianie, podłodze lub suficie.

Silnik elektryczny

Wentylatory wyposażone są w asynchroniczne, jednofazowe silniki 220-240V, 50 Hz z łożyskami kulkowymi zgodne ze standardami UNE 20-113 i IEC 34-1, o stopniu ochrony IP44 (modele od CAB-125 do 250-N) lub IP 55 (CAB-315 do 400) i klasie izolacji uzwojenia B. Wszystkie silniki są przystosowane do napięciowej regulacji prędkości obrotowej.
Schemat podłączenia elektrycznego rys. 9, str. 926.

Dane techniczne

Typ	nominalna wielk. wirn. [mm]	prędkość obrotowa [obr./min]	pobór mocy max. [W]	natężenie max. przy 230 V [A]	wydajność max. [m³/h]	poziom ciśnienia akust* wylot [dB(A)]	wlot [dB(A)]	emitowany** [dB(A)]	regulator	masa [kg]	nr artykułu
CAB-100	140/059	1500	45	0,19	205	30	44	29	REB-1N	16	41020402
CAB-125	140/059	1350	50	0,2	240	46	33	29	REB-1N	16	41020405
CAB-150	140/059	1700	101	0,42	340	36	50	32	REB-1N	18	41020407
CAB-160	140/059	1750	100	0,4	390	54	40	35	REB-1N	18	41020410
CAB-200	133/126	2000	205	0,7	690	55	45	37	REB-1N	22	41020420
CAB-250	180/184	1320	230	0,8	1250	57	41	33	REB-1N	25	41020430
CAB-250N	146/180	2000	370	1,4	1230	62	45	38	REB-2,5N	27	41020435
CAB-315	180/240	1400	430	1,8	2210	63	50	37	REB-2,5N	33	41020440
CAB-315N	240/180	1400	780	3,24	2600	70	53	48	REB-5	33	41020441
CAB-355	240/240	1400	1100	4,6	3150	68	53	44	REB-5	35	41020445
CAB-400	240/240	1400	1100	4,6	3400	70	56	44	REB-5	35	41020450

* Mierzone w odległości 1,5m, przy 2/3 wydajności maksymalnej.
** Pomiar przy wlocie oraz wylocie umieszczonych w kanale.

Akcesoria


filtr DF str. 158


zest. filtr. DFK... +EU str. 159


nagrzewnica DH str. 150


klapa zwrotna CAR str. 162


tłumik AKU-COMP str. 156


kratka KWO str. 921


anemostat nawiewny AKK/AKT str. 908


przepustnica IRIS str. 163


regulator REB str. 892


regulator RMB str. 892


higrostat HIG-2 str. 896


czujnik SQA str. 896


termostat TS str. 896


termostat TK-1 str. 896


presostat str. 897

Charakterystyka akustyczna

Poziom mocy akustycznej wyrażony w db(A) mierzony na wlocie, wylocie i na zewnątrz (emitowany) wentylatora przy 2/3 wydajności maksymalnej.

Typ		63	125	250	500	1000	2000	4000	8000
CAB-100	Wlot	34	44	42	46	56	53	48	44
	Wylot	38	41	35	34	34	32	27	25
	Emitowany	38	38	34	33	32	30	27	25
CAB-125	Wlot	35	46	44	50	59	54	50	44
	Wylot	41	46	36	36	37	35	32	29
	Emitowany	41	41	25	27	26	25	22	20
CAB-150	Wlot	35	53	53	57	63	62	58	56
	Wylot	41	51	43	42	43	41	41	36
	Emitowany	41	47	38	37	40	34	31	27
CAB-160	Wlot	38	55	55	60	65	65	60	56
	Wylot	42	53	44	43	40	43	43	39
	Emitowany	38	49	36	35	32	31	30	30
CAB-200	Wlot	37	53	54	60	67	64	61	57
	Wylot	46	56	50	52	50	49	45	40
	Emitowany	31	51	41	36	40	37	31	27
CAB-250	Wlot	49	54	55	62	69	66	62	57
	Wylot	48	51	49	47	48	46	41	36
	Emitowany	41	44	39	37	39	35	30	26

Typ		63	125	250	500	1000	2000	4000	8000
CAB-250N	Wlot	51	59	60	67	71	74	69	64
	Wylot	52	54	52	51	48	54	49	42
	Emitowany	41	47	44	43	44	47	41	33
CAB-315	Wlot	48	60	62	67	73	73	70	66
	Wylot	55	54	58	54	58	59	52	45
	Emitowany	40	46	47	41	44	43	37	34
CAB-315N	Wlot	54	65	69	76	80	78	76	72
	Wylot	57	59	59	55	60	61	58	52
	Emitowany	55	52	54	51	56	55	55	49
CAB-355	Wlot	64	67	68	72	78	76	74	68
	Wylot	55	62	60	55	59	60	58	49
	Emitowany	44	54	53	49	50	46	42	37
CAB-400	Wlot	59	63	68	75	81	79	77	70
	Wylot	60	63	61	58	65	65	60	50
	Emitowany	41	52	53	51	52	48	42	36

Wymiary [mm]

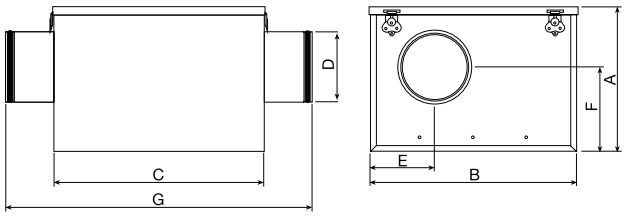

Typ	A	B	C	ØD	E	F	G
CAB-100	273	388	395	100	125	162	505
CAB-125	273	388	395	125	125	162	505
CAB-150	273	388	395	150	143	162	505
CAB-160	273	388	395	160	143	162	505
CAB-200	328	430	365	200	216	210	475
CAB-250	383	525	450	250	263	237	560
CAB-315	443	600	505	315	301	264	615
CAB-355	513	660	600	355	331	292	710
CAB-400	513	660	600	400	331	292	710

Charakterystyki pracy

CAB-100

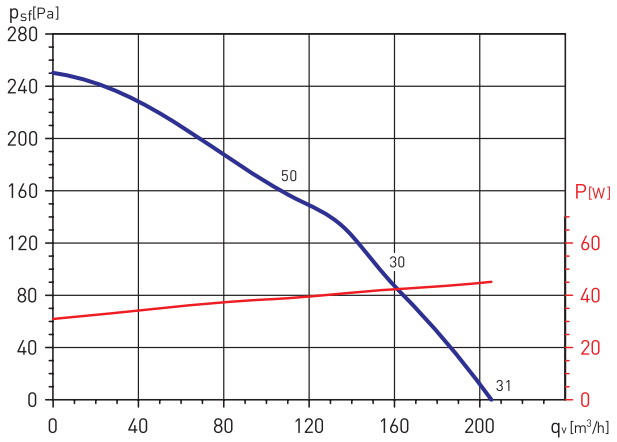

CAB-125

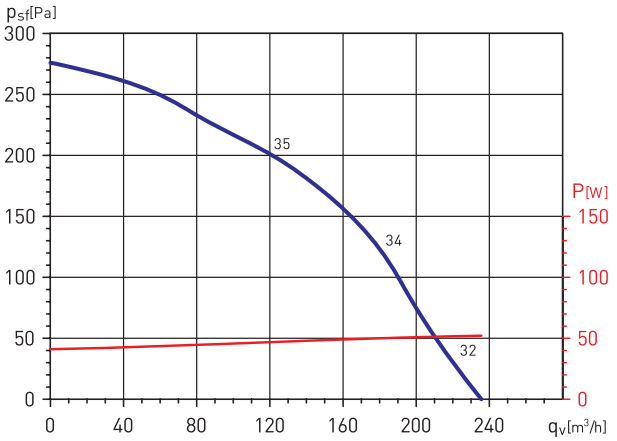

Venture Industries Sp. z o.o.
ul. Mokra 27, 05-092 Łomianki - Kiełpin
tel. +48 22 751 95 50, 751 20 31
fax +48 22 751 22 59, 751 12 02
e-mail: venture@venture.pl

Charakterystyki pracy

CAB-150

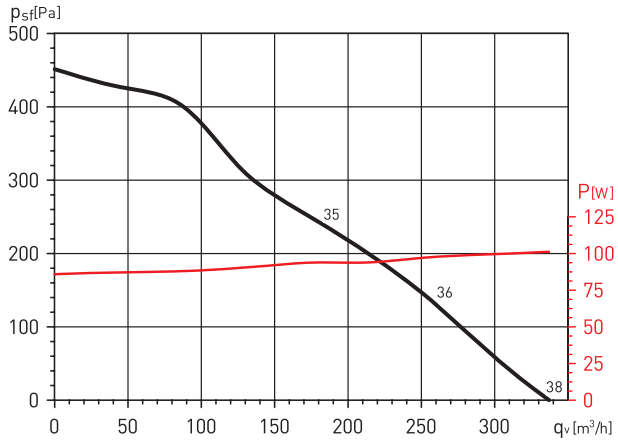

CAB-160

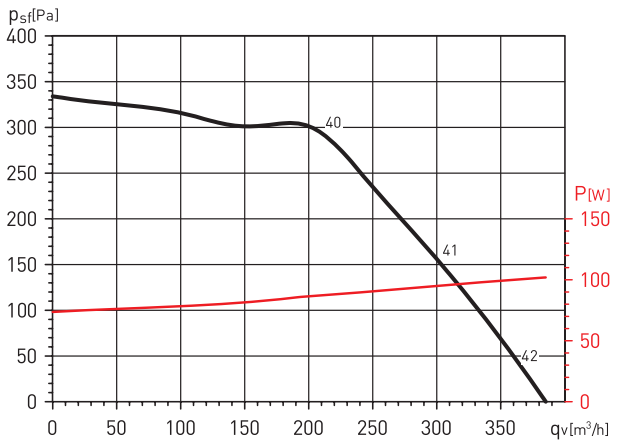

CAB-200

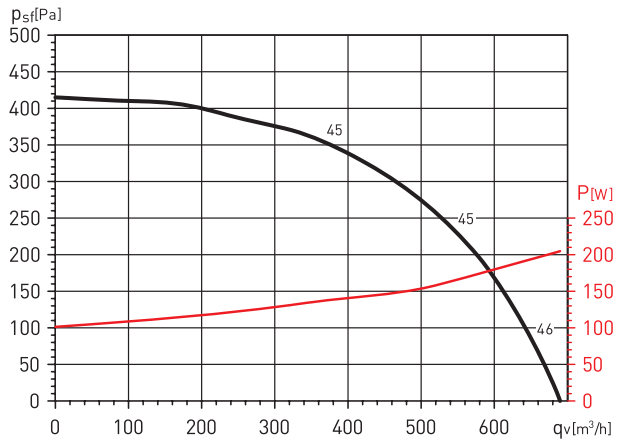

CAB-250

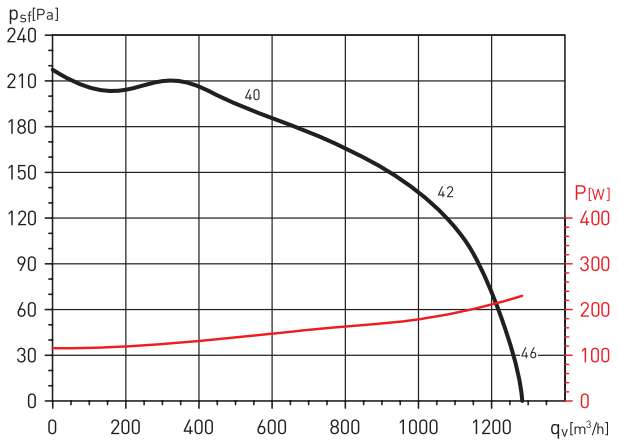

CAB-250N

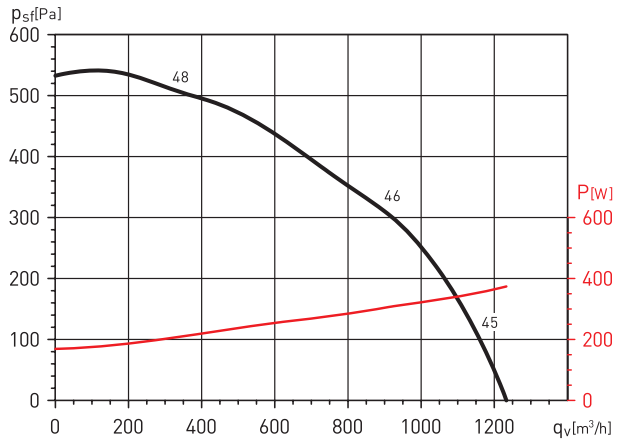

CAB-315

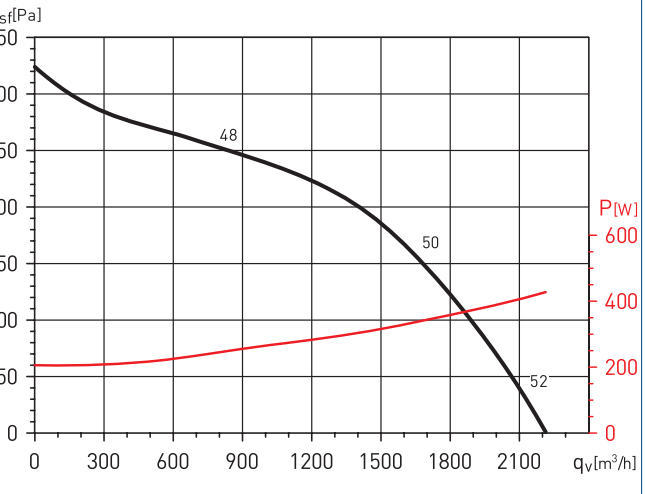

Charakterystyki pracy

CAB-315N

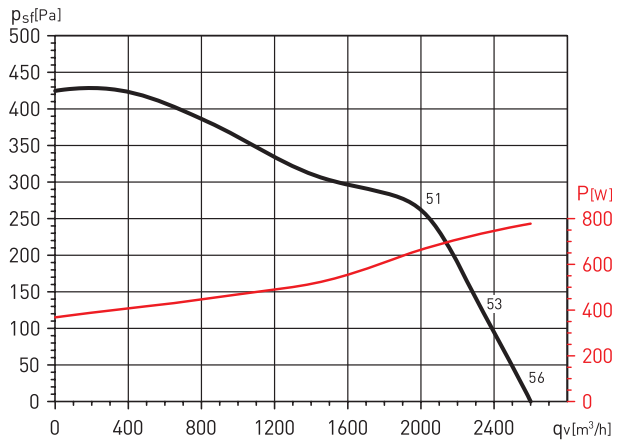

CAB-355

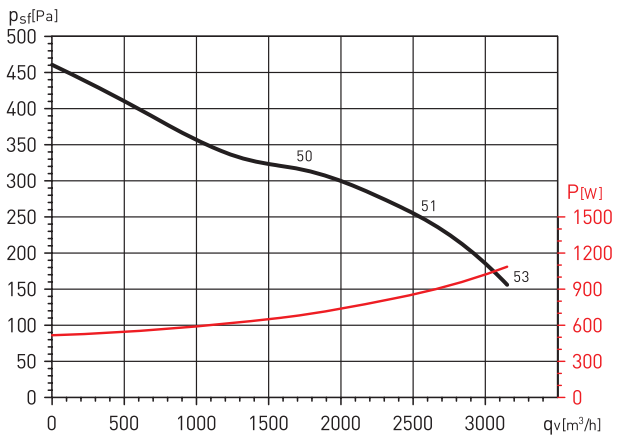

CAB-400

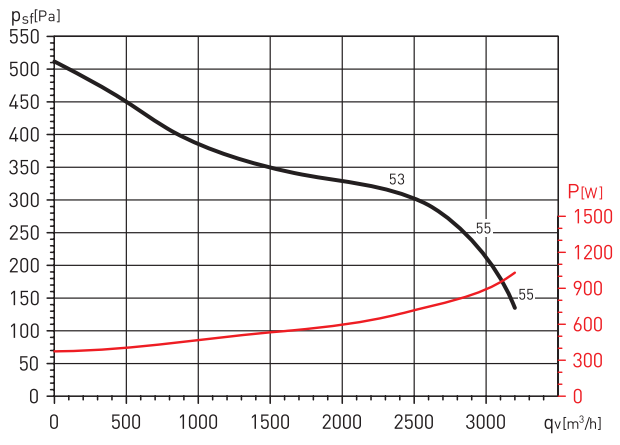

Venture Industries Sp. z o.o.
ul. Mokra 27, 05-092 Łomianki - Kiełpin
tel. +48 22 751 95 50, 751 20 31
fax +48 22 751 22 59, 751 12 02
e-mail: venture@venture.pl



ENERGOOSZCZĘDNY SYSTEM WENTYLACJI

Zastosowanie

Bardzo cicha praca sprawia, ze CAB jest idealny do wentylacji budynków użyteczności publicznej, bibliotek, sal konferencyjnych, biur, restauracji, sal szkolnych, studiów dźwiękowych, etc.

Konstrukcja

Wentylatory z obudową dźwiękochłonną typu CAB polecane są do systemów wentylacji, w których jednym z ważniejszych parametrów jest poziom głośności. Obudowa z galwanizowanej blachy stalowej i wyposażona w ognioodporną izolację akustyczną z włókna szklanego (M0) o grubości 50 mm. Wirnik z łopatkami pochylonymi do przodu z galwanizowanej blachy stalowej. Króćce wlotowy i wylotowy o profilu okrągłym są wyposażone w gumowe uszczelki. Łatwo otwierana obudowa umożliwia dostęp do wirnika i silnika bez demontażu wentylatora z instalacji. Pokrywa obudowy jest wyposażona w zamki umożliwiające jej szybkie zdjęcie bez użycia dodatkowych narzędzi. Wszystkie modele są również wyposażone w cztery wsporniki montażowe umożliwiające instalację wentylatora na ścianie, podłodze lub suficie.

Silnik elektryczny

Wentylatory wyposażone są w bezszczotkowy silnik EC, zasilany jednofazowo 230V 50/60Hz. Silnik jest zabezpieczony termicznie i posiada stopień ochrony IP44. Prędkość obrotowa może być regulowana za pomocą potencjometru umieszczonego na pokrywie skrzynki zasilania lub przez regulator REB-ECOWATT. Analogowe wejścia z zaciskiami w skrzynce zaciskowej umożliwiają sterowanie wentylatorem za pomocą sygnału napięciowego 0-10V. Wentylator na obudowie posiada wyłącznik zasilania ON-OFF

Akcesoria



filtr
DF
str. 158



zest. filtr.
DFK... +EU
str. 159



nagrzewnica
DH
str. 150



klapa zwrotna
CAR
str. 162



tłumik
AKU-COMP
str. 156



kratka
KWO
str. 921



anemostat nawiewny
AKK/AKT
str. 908



przepustnica
IRIS
str. 163



higrostat
HIG-2
str. 896



czujnik
SQA
str. 896



termostat
TS
str. 896



termostat
TK-1
str. 896



presostat
str. 897



regulator
REB-ECOWATT
str. 893

Dane techniczne

Typ	napięcie wejściowe [V]	prędkość obrotowa [obr./min]	maks. pobór mocy [W]	maks. natęż. prądu [A]	maks. wydajność [m³/h]	poziom ciśnienia akustycznego* [dB(A)] wlot	emitowany	wylot	masa [kg]	nr artykułu
CAB-125 ECOWATT	10	2970	66	0,5	485	49	37	42	13,1	41020460
	8	2600	46	0,3	420	45	35	39		
	6	1975	23	0,2	320	38	30	31		
	4	1400	11	0,1	230	30	24	21		
CAB-150 ECOWATT	10	2975	94	0,7	610	50	40	47	15,2	41020461
	8	2630	66	0,5	540	48	40	46		
	6	1985	31	0,2	400	42	38	44		
	4	1400	14	0,1	280	35	37	42		
CAB-160 ECOWATT	10	2975	103	0,7	675	51	40	47	15,2	41020462
	8	2585	69	0,5	600	49	40	47		
	6	1950	32	0,3	445	43	39	44		
	4	1390	14	0,1	310	36	37	42		
CAB-200 ECOWATT	10	2570	161	1,1	1090	53	39	48	22,8	41020463
	8	2195	100	0,7	910	49	36	44		
	6	1715	50	0,4	710	43	31	37		
	4	1250	23	0,2	520	36	26	29		
CAB-250 ECOWATT	10	2650	219	1,4	1220	58	42	52	24,5	41020464
	8	2390	162	1,1	1100	50	29	47		
	6	1905	85	0,6	880	45	27	42		
	4	1410	40	0,3	660	38	21	37		
CAB-315 ECOWATT	10	1990	238	1,0	1910	57	52	54	28,5	41020465
	8	1670	143	0,6	1610	53	48	50		
	6	1390	88	0,4	1360	48	40	45		
	4	1060	46	0,2	1010	42	35	38		
CAB-355 ECOWATT	10	1940	335	1,4	2580	58	49	54	32,5	41020466
	8	1685	224	1,0	2260	55	46	52		
	6	1380	130	0,6	1840	50	39	50		
	4	1070	69	0,3	1440	43	33	40		
CAB-400 ECOWATT	10	1940	335	1,4	2650	55	48	54	32,5	41020467
	8	1695	229	1,1	2320	53	48	50		
	6	1380	131	0,6	1900	48	40	45		
	4	1070	68	0,3	1460	42	35	38		

Wymiary [mm]

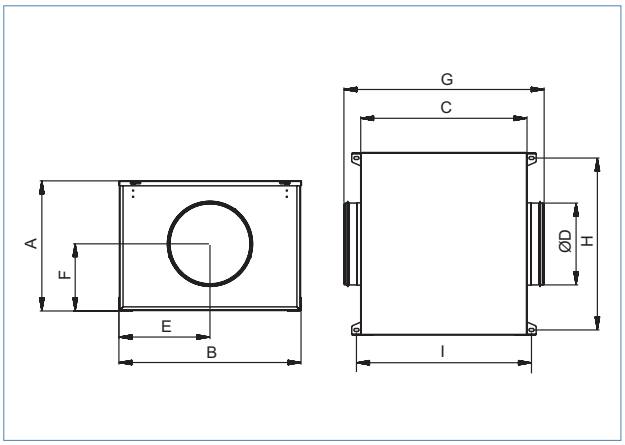

Typ	A	B	C	D	E	F	G	H	I
CAB-125 ECOWATT	316	420	386	125	210	163	433	389	412
CAB-150 ECOWATT	334	447	415	150	224	174	517	416	441
CAB-160 ECOWATT	334	447	415	160	224	174	517	416	441
CAB-200 ECOWATT	375	510	468	200	255	193	570	479	494
CAB-250 ECOWATT	395	553	505	250	277	204	608	522	535
CAB-315 ECOWATT	441	609	555	315	305	221	659	585	580
CAB-355 ECOWATT	501	699	578	355	350	251	682	668	606
CAB-400 ECOWATT	501	699	578	400	350	251	682	668	606

Venture Industries Sp. z o.o.
ul. Mokra 27, 05-092 Łomianki - Kiełpin
tel. +48 22 751 95 50, 751 20 31
fax +48 22 751 22 59, 751 12 02
e-mail: venture@venture.pl

Charakterystyki pracy i charakterystyki akustyczne

CAB 125 ECOWATT

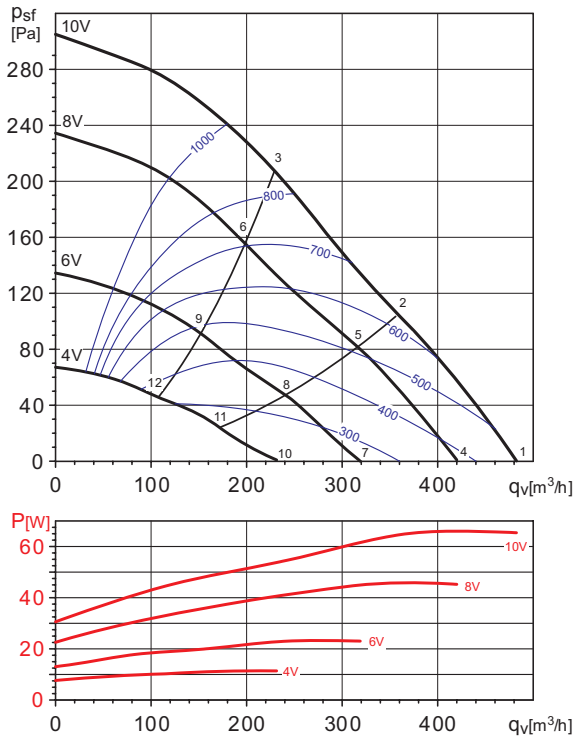

		63	125	250	500	1000	2000	4000	8000	LwA
1	Wlot	38	51	57	58	56	52	47	40	63
	Wylot	38	48	51	53	52	49	45	39	58
	Emitowany	34	40	43	45	44	41	38	32	50
2	Wlot	38	51	57	58	56	52	47	40	63
	Wylot	36	46	49	51	50	47	43	37	56
	Emitowany	34	41	44	45	45	42	38	32	51
3	Wlot	42	55	62	62	60	56	51	44	67
	Wylot	36	46	49	51	50	47	43	37	56
	Emitowany	38	44	47	49	48	45	42	36	54
4	Wlot	36	49	54	55	52	48	43	36	59
	Wylot	36	45	48	49	48	45	42	36	55
	Emitowany	32	38	41	43	42	39	35	30	48
5	Wlot	36	49	54	55	52	48	43	36	59
	Wylot	34	42	45	47	46	43	39	34	53
	Emitowany	32	38	41	43	42	40	36	30	49
6	Wlot	40	53	58	59	57	53	48	41	64
	Wylot	34	43	46	48	47	44	40	34	53
	Emitowany	36	42	45	47	46	43	39	34	52
7	Wlot	32	45	47	48	46	42	37	30	53
	Wylot	31	37	40	42	41	38	34	28	47
	Emitowany	28	34	37	39	38	35	31	25	44
8	Wlot	32	44	46	47	45	41	36	29	52
	Wylot	29	35	38	40	39	36	32	26	45
	Emitowany	27	33	36	38	37	35	31	25	44
9	Wlot	36	48	50	51	49	45	40	33	56
	Wylot	29	36	39	40	39	36	33	27	46
	Emitowany	31	37	40	42	41	39	35	29	48
10	Wlot	28	37	39	39	37	33	28	21	45
	Wylot	23	29	32	34	33	30	26	20	39
	Emitowany	22	28	31	33	32	30	26	20	39
11	Wlot	27	36	38	39	36	32	27	20	44
	Wylot	19	25	28	30	29	26	22	17	35
	Emitowany	21	28	31	33	32	29	25	19	38
12	Wlot	31	40	41	42	40	36	31	24	47
	Wylot	21	27	30	32	31	28	24	19	37
	Emitowany	26	32	35	37	36	33	29	24	42

Charakterystyki pracy i charakterystyki akustyczne

CAB 150 ECOWATT

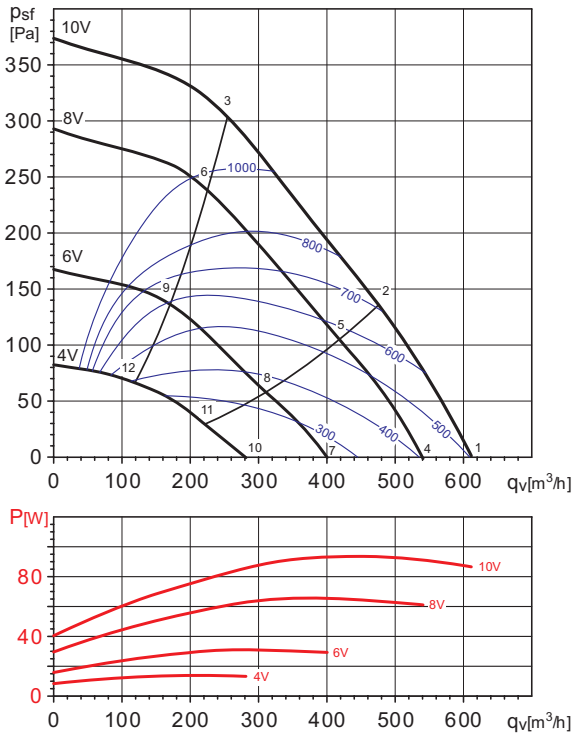

		63	125	250	500	1000	2000	4000	8000	LwA
1	Wlot	39	52	60	61	59	55	50	43	66
	Wylot	34	47	57	59	57	53	48	42	63
	Emitowany	42	48	50	50	48	44	39	31	56
2	Wlot	38	51	59	60	57	53	48	41	64
	Wylot	31	44	54	57	55	51	46	40	61
	Emitowany	40	47	48	49	46	42	37	30	54
3	Wlot	41	54	63	63	61	57	52	45	68
	Wylot	30	43	53	56	54	51	46	39	60
	Emitowany	43	50	51	52	49	45	40	33	57
4	Wlot	38	51	58	58	56	52	47	40	63
	Wylot	34	47	56	57	55	52	47	40	62
	Emitowany	42	48	49	50	47	43	38	31	55
5	Wlot	36	49	56	57	55	51	46	39	62
	Wylot	32	45	54	55	54	50	45	38	60
	Emitowany	41	46	48	48	46	42	36	29	54
6	Wlot	39	52	60	61	59	55	50	43	65
	Wylot	30	43	53	55	53	49	44	38	59
	Emitowany	43	49	50	51	48	44	39	32	56
7	Wlot	35	48	52	52	50	46	41	34	57
	Wylot	34	47	53	54	52	48	44	37	59
	Emitowany	42	46	48	48	46	42	37	30	54
8	Wlot	34	46	50	51	48	45	40	33	56
	Wylot	33	46	52	53	51	47	43	36	58
	Emitowany	40	45	46	47	44	40	35	28	52
9	Wlot	36	49	54	54	52	48	43	36	59
	Wylot	31	44	51	52	50	47	42	35	57
	Emitowany	42	47	48	49	47	42	37	30	54
10	Wlot	32	43	45	45	43	39	34	27	51
	Wylot	34	46	49	50	48	45	40	33	55
	Emitowany	40	45	47	47	45	41	35	28	53
11	Wlot	30	41	43	43	41	37	32	25	49
	Wylot	34	47	50	51	49	45	40	34	56
	Emitowany	38	43	45	45	43	39	33	26	51
12	Wlot	32	44	46	46	44	40	35	28	51
	Wylot	32	45	48	49	47	44	39	32	54
	Emitowany	39	44	46	46	44	40	35	27	52

Venture Industries Sp. z o.o.
ul. Mokra 27, 05-092 Łomianki - Kiełpin
tel. +48 22 751 95 50, 751 20 31
fax +48 22 751 22 59, 751 12 02
e-mail: venture@venture.pl

Charakterystyki pracy i charakterystyki akustyczne

CAB 160 ECOWATT

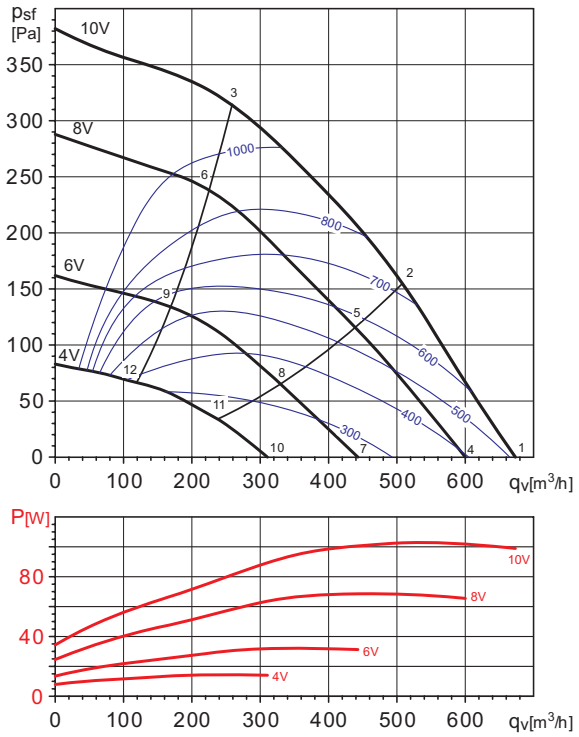

		63	125	250	500	1000	2000	4000	8000	LwA
1	Wlot	40	53	62	63	61	57	52	45	68
	Wylot	34	47	57	60	58	54	49	43	64
	Emitowany	42	49	50	51	48	44	39	32	56
2	Wlot	38	51	60	61	59	55	50	43	65
	Wylot	31	44	54	57	55	52	47	40	61
	Emitowany	40	47	49	49	47	42	37	30	54
3	Wlot	41	54	63	64	61	57	52	45	68
	Wylot	30	43	53	56	54	51	46	39	60
	Emitowany	43	50	51	52	49	45	40	33	57
4	Wlot	39	52	60	60	58	54	49	42	65
	Wylot	34	47	57	58	57	53	48	41	63
	Emitowany	43	48	50	50	48	44	39	31	56
5	Wlot	37	50	58	58	56	52	47	40	63
	Wylot	32	45	55	56	54	51	46	39	61
	Emitowany	41	46	48	48	46	42	37	30	54
6	Wlot	39	52	60	61	59	55	50	43	65
	Wylot	30	43	53	55	53	49	44	38	59
	Emitowany	43	49	50	51	48	44	39	32	56
7	Wlot	36	49	54	54	52	48	43	36	59
	Wylot	34	47	54	55	53	49	45	38	60
	Emitowany	42	47	48	49	47	42	37	30	54
8	Wlot	34	47	52	52	50	46	41	34	57
	Wylot	33	46	53	54	52	48	43	37	58
	Emitowany	40	45	47	47	45	41	35	28	53
9	Wlot	36	49	53	54	52	48	43	36	59
	Wylot	31	44	51	52	50	46	42	35	57
	Emitowany	42	47	48	49	46	42	37	30	54
10	Wlot	33	45	47	48	45	41	36	29	53
	Wylot	34	47	50	51	49	46	41	34	56
	Emitowany	41	45	47	48	45	41	36	29	53
11	Wlot	31	43	45	45	43	39	34	27	50
	Wylot	34	47	50	51	49	46	41	34	56
	Emitowany	39	43	45	46	43	39	34	27	51
12	Wlot	32	44	46	46	44	40	35	28	51
	Wylot	32	45	48	49	47	44	39	32	54
	Emitowany	40	44	46	46	44	40	35	28	52

Charakterystyki pracy i charakterystyki akustyczne

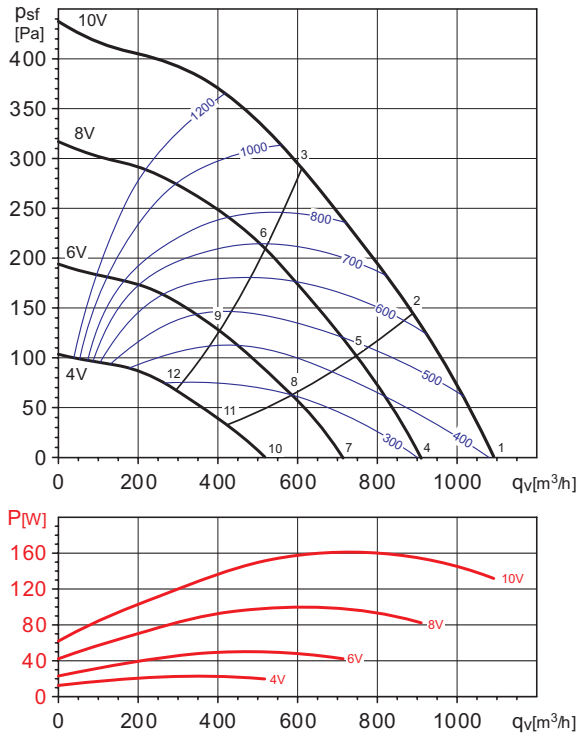

		63	125	250	500	1000	2000	4000	8000	LwA
	Wlot	47	50	56	62	64	58	59	58	68
1	Wylot	51	55	54	55	58	57	53	47	64
	Emitowany	51	43	46	44	44	43	45	39	55
	Wlot	44	48	55	62	63	57	58	56	67
2	Wylot	43	52	52	52	56	56	51	45	62
	Emitowany	47	41	45	43	42	42	44	37	53
	Wlot	39	52	59	63	64	59	60	57	69
3	Wylot	37	54	53	52	55	57	53	48	62
	Emitowany	43	45	49	45	43	44	46	39	54
	Wlot	42	46	53	59	60	54	55	52	64
4	Wylot	46	51	50	50	54	53	49	42	60
	Emitowany	44	44	46	43	43	42	40	32	52
	Wlot	40	45	52	57	59	53	54	51	63
5	Wylot	39	48	48	49	52	52	47	40	58
	Emitowany	41	42	45	41	41	41	38	30	50
	Wlot	35	45	55	58	58	54	54	51	63
6	Wylot	35	50	50	51	52	52	49	42	58
	Emitowany	37	43	48	41	41	41	38	30	52
	Wlot	36	40	49	53	54	48	50	44	59
7	Wylot	39	44	45	44	48	47	43	34	53
	Emitowany	37	38	42	37	37	35	33	27	46
	Wlot	35	39	48	51	53	47	48	43	57
8	Wylot	31	42	43	41	46	44	40	32	51
	Emitowany	35	37	41	35	35	33	31	25	45
	Wlot	31	41	50	52	53	49	49	44	58
9	Wylot	32	45	45	41	45	46	44	35	52
	Emitowany	32	39	43	35	36	35	32	27	46
	Wlot	28	33	43	46	47	41	44	33	52
10	Wylot	30	36	40	37	40	38	35	25	46
	Emitowany	30	32	36	32	33	30	33	26	41
	Wlot	27	33	43	45	45	40	40	32	50
11	Wylot	24	35	38	34	37	36	31	25	43
	Emitowany	29	31	36	31	32	29	28	25	40
	Wlot	28	34	41	44	45	41	39	33	50
12	Wylot	29	37	37	34	38	38	33	26	45
	Emitowany	29	32	34	30	31	30	28	26	40

Venture Industries Sp. z o.o.
ul. Mokra 27, 05-092 Łomianki - Kiełpin
tel. +48 22 751 95 50, 751 20 31
fax +48 22 751 22 59, 751 12 02
e-mail: venture@venture.pl

Charakterystyki pracy i charakterystyki akustyczne

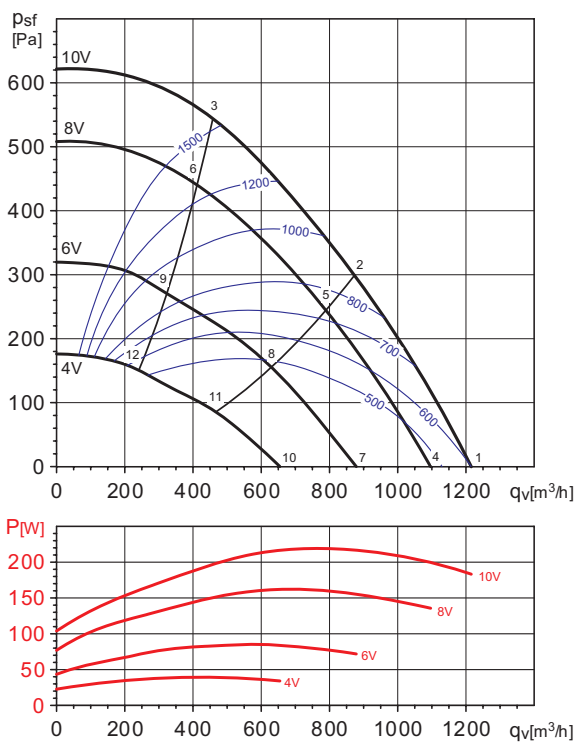

		63	125	250	500	1000	2000	4000	8000	LwA
1	Wlot	42	54	66	68	71	67	63	58	75
	Wylot	48	54	60	57	61	64	60	51	68
	Emitowany	40	44	55	50	50	45	37	32	58
2	Wlot	40	52	65	65	66	64	63	58	72
	Wylot	41	51	60	53	58	62	58	51	66
	Emitowany	38	41	55	47	46	42	36	31	56
3	Wlot	38	54	68	67	68	66	64	60	74
	Wylot	40	51	60	55	59	65	60	54	68
	Emitowany	36	44	58	49	47	45	38	33	59
4	Wlot	39	52	64	65	68	64	60	56	72
	Wylot	45	52	58	54	58	62	57	48	66
	Emitowany	37	44	53	48	49	44	36	31	56
5	Wlot	38	50	62	63	64	62	60	55	69
	Wylot	40	49	57	50	55	60	55	48	64
	Emitowany	35	42	52	46	44	42	36	30	54
6	Wlot	36	54	65	64	65	64	62	57	71
	Wylot	38	50	58	52	56	63	57	51	66
	Emitowany	33	45	54	47	45	44	37	32	56
7	Wlot	36	49	59	59	63	59	53	49	67
	Wylot	39	48	56	48	52	56	50	41	61
	Emitowany	33	42	49	43	44	39	31	27	52
8	Wlot	33	47	58	57	58	56	53	48	64
	Wylot	34	45	54	46	51	55	48	41	59
	Emitowany	30	40	48	41	39	37	31	26	50
9	Wlot	32	52	58	58	59	58	54	49	65
	Wylot	33	48	52	46	51	57	50	43	60
	Emitowany	29	45	49	42	40	39	32	27	51
10	Wlot	29	45	49	52	55	52	45	38	59
	Wylot	32	44	41	40	44	49	41	32	52
	Emitowany	28	40	38	35	36	33	29	25	44
11	Wlot	28	47	48	50	51	49	43	38	56
	Wylot	30	44	41	41	45	48	39	32	52
	Emitowany	27	41	37	33	32	31	28	25	44
12	Wlot	27	47	49	51	52	50	45	38	57
	Wylot	31	46	42	43	47	49	40	33	53
	Emitowany	26	42	38	34	32	32	29	26	45

Charakterystyki pracy i charakterystyki akustyczne

CAB 315 ECOWATT

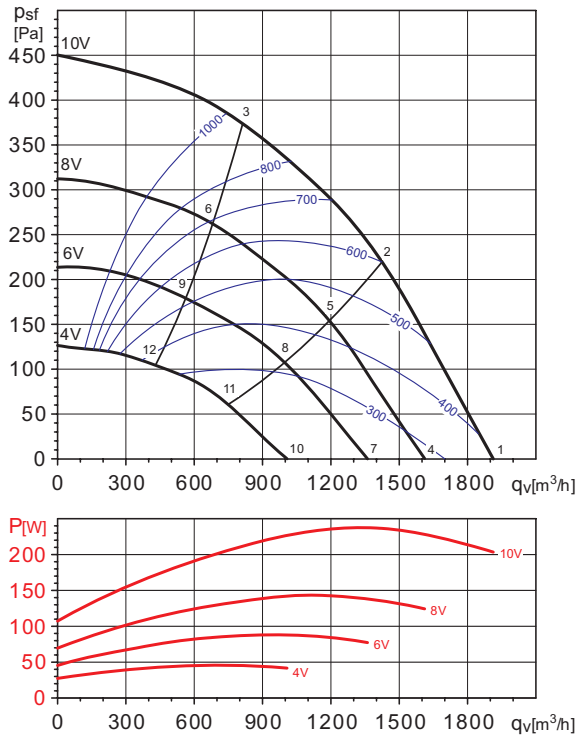

		63	125	250	500	1000	2000	4000	8000	LwA
1	Wlot	41	54	67	67	66	63	59	57	72
	Wylot	47	57	66	59	64	60	53	46	69
	Emitowany	42	48	65	54	57	54	49	46	66
2	Wlot	41	54	67	66	64	59	56	53	71
	Wylot	43	55	65	56	62	58	51	44	68
	Emitowany	42	48	65	53	55	50	46	42	66
3	Wlot	41	58	67	66	64	58	55	51	71
	Wylot	41	53	63	56	62	60	56	48	68
	Emitowany	42	52	65	53	54	49	45	40	66
4	Wlot	39	53	62	63	63	58	53	54	68
	Wylot	43	55	62	55	59	56	48	42	65
	Emitowany	40	46	59	49	53	53	43	41	61
5	Wlot	40	54	64	61	59	53	49	49	67
	Wylot	41	53	61	52	58	53	45	38	64
	Emitowany	40	47	61	47	50	48	39	36	62
6	Wlot	38	58	62	61	59	54	49	45	67
	Wylot	39	51	58	52	58	56	51	40	63
	Emitowany	38	51	59	47	50	49	39	31	60
7	Wlot	39	54	57	59	59	53	49	50	64
	Wylot	41	56	52	50	57	51	43	40	61
	Emitowany	39	50	50	45	51	44	38	36	56
8	Wlot	37	55	54	57	55	48	45	40	62
	Wylot	38	54	49	47	55	48	40	36	59
	Emitowany	37	51	47	43	48	39	34	26	54
9	Wlot	35	57	54	57	55	49	44	39	62
	Wylot	35	52	48	47	56	50	42	35	59
	Emitowany	35	52	47	43	48	40	33	25	55
10	Wlot	35	48	50	55	52	43	46	31	58
	Wylot	37	49	46	46	49	43	40	30	54
	Emitowany	37	45	44	43	48	37	36	24	52
11	Wlot	32	46	48	54	48	41	37	29	56
	Wylot	34	46	42	47	47	41	34	30	52
	Emitowany	33	42	41	42	45	34	27	22	49
12	Wlot	33	48	49	55	49	41	36	30	58
	Wylot	33	45	42	46	47	42	31	29	52
	Emitowany	34	44	42	43	46	35	26	23	50

Venture Industries Sp. z o.o.
ul. Mokra 27, 05-092 Łomianki - Kiełpin
tel. +48 22 751 95 50, 751 20 31
fax +48 22 751 22 59, 751 12 02
e-mail: venture@venture.pl

Charakterystyki pracy i charakterystyki akustyczne

CAB 355 ECOWATT

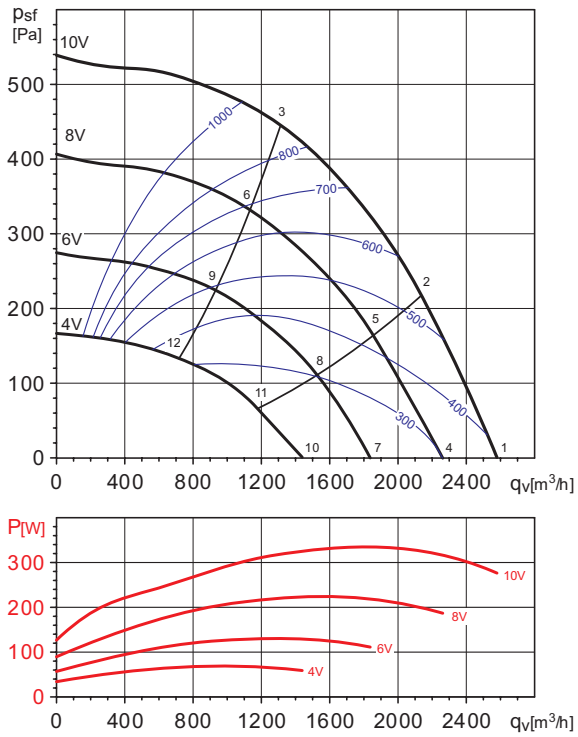

		63	125	250	500	1000	2000	4000	8000	LwA
1	Wlot	46	58	67	67	67	66	64	63	74
	Wylot	52	59	63	62	66	62	55	49	70
	Emitowany	41	49	62	53	55	53	48	49	64
2	Wlot	42	55	67	66	66	63	60	59	72
	Wylot	45	55	63	59	63	60	52	46	68
	Emitowany	37	46	61	52	54	51	45	45	63
3	Wlot	39	58	65	64	63	60	58	55	70
	Wylot	41	55	61	56	61	58	51	46	66
	Emitowany	34	48	60	50	51	47	42	41	61
4	Wlot	41	58	64	64	65	63	58	61	71
	Wylot	48	56	62	58	63	59	51	46	67
	Emitowany	36	49	59	49	53	51	42	48	61
5	Wlot	37	55	64	62	63	58	55	56	69
	Wylot	41	53	63	54	61	56	48	42	66
	Emitowany	32	46	59	47	51	46	38	42	60
6	Wlot	37	61	61	60	58	52	52	48	67
	Wylot	38	53	61	51	59	54	47	41	64
	Emitowany	32	52	56	45	46	40	36	35	58
7	Wlot	37	58	57	60	65	58	54	57	68
	Wylot	42	58	52	52	63	53	46	42	65
	Emitowany	34	50	47	44	50	45	38	44	56
8	Wlot	33	58	55	58	60	51	50	50	64
	Wylot	37	56	49	49	63	51	42	37	64
	Emitowany	30	51	45	42	45	38	34	37	53
9	Wlot	34	56	53	56	57	48	47	42	62
	Wylot	35	54	47	46	63	49	41	34	63
	Emitowany	29	50	44	40	49	35	31	29	53
10	Wlot	32	51	52	55	56	49	52	38	61
	Wylot	36	52	46	47	52	47	43	30	57
	Emitowany	30	43	42	46	45	37	39	30	51
11	Wlot	29	49	50	52	50	43	46	33	57
	Wylot	33	49	43	45	51	44	38	26	54
	Emitowany	27	41	40	43	39	31	33	25	47
12	Wlot	28	47	47	50	47	40	39	33	54
	Wylot	31	45	41	42	50	41	33	26	52
	Emitowany	26	39	37	41	36	28	26	25	45

Charakterystyki pracy i charakterystyki akustyczne

CAB 400 ECOWATT

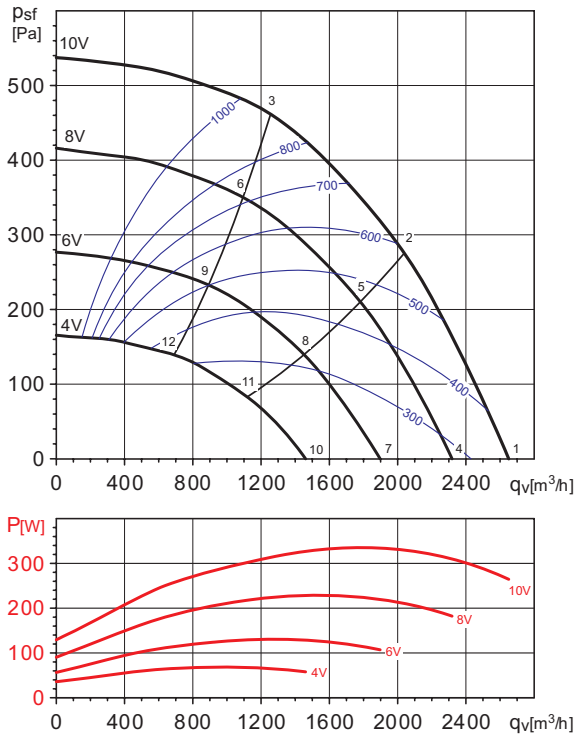

		63	125	250	500	1000	2000	4000	8000	LwA
1	Wlot	46	58	65	67	65	66	61	57	72
	Wylot	46	59	64	63	67	63	56	49	71
	Emitowany	44	50	62	56	58	58	51	47	65
2	Wlot	40	54	63	64	62	60	53	51	69
	Wylot	41	54	63	59	64	60	52	46	68
	Emitowany	38	46	60	53	55	52	44	41	62
3	Wlot	41	58	64	63	58	54	51	47	68
	Wylot	41	57	61	58	62	58	53	47	67
	Emitowany	39	50	61	52	51	46	41	38	62
4	Wlot	39	53	62	63	63	58	53	54	68
	Wylot	43	55	62	55	59	56	48	42	65
	Emitowany	40	46	59	49	53	53	43	41	61
5	Wlot	40	54	64	61	59	53	49	49	67
	Wylot	41	53	61	52	58	53	45	38	64
	Emitowany	40	47	61	47	50	48	39	36	62
6	Wlot	38	58	62	61	59	54	49	45	67
	Wylot	39	51	58	52	58	56	51	40	63
	Emitowany	38	51	59	47	50	49	39	31	60
7	Wlot	39	54	57	59	59	53	49	50	64
	Wylot	41	56	52	50	57	51	43	40	61
	Emitowany	39	50	50	45	51	44	38	36	56
8	Wlot	37	55	54	57	55	48	45	40	62
	Wylot	38	54	49	47	55	48	40	36	59
	Emitowany	37	51	47	43	48	39	34	26	54
9	Wlot	35	57	54	57	55	49	44	39	62
	Wylot	35	52	48	47	56	50	42	35	59
	Emitowany	35	52	47	43	48	40	33	25	55
10	Wlot	35	48	50	55	52	43	46	31	58
	Wylot	37	49	46	46	49	43	40	30	54
	Emitowany	37	45	44	43	48	37	36	24	52
11	Wlot	32	46	48	54	48	41	37	29	56
	Wylot	34	46	42	47	47	41	34	30	52
	Emitowany	33	42	41	42	45	34	27	22	49
12	Wlot	33	48	49	55	49	41	36	30	58
	Wylot	33	45	42	46	47	42	31	29	52
	Emitowany	34	44	42	43	46	35	26	23	50

Venture Industries Sp. z o.o.
ul. Mokra 27, 05-092 Łomianki - Kiełpin
tel. +48 22 751 95 50, 751 20 31
fax +48 22 751 22 59, 751 12 02
e-mail: venture@venture.pl

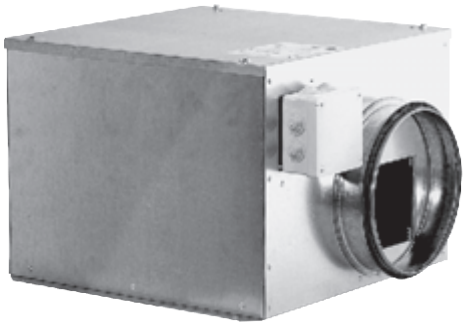

Zastosowanie

CAB-PLUS charakteryzują sie małą wysokością, dzięki czemu polecane są do montażu w sufitach podwieszanych. Idealne do wentylacji budynków użyteczności publicznej, bibliotek, sal konferencyjnych, biur, restauracji, sal szkolnych, studiów dźwiękowych, etc.

Konstrukcja

Wentylatory z obudową dźwiękochłonną typu CAB-PLUS to seria dwóch wyciszonych wentylatorów promieniowych jednostronnie ssących przeznaczonych do montażu w instalacjach wewnętrznych i zewnętrznych w pozycji pionowej lub poziomej. Obudowa z galwanizowanej blachy stalowej z niepalną izolacją akustyczną z wełny szklanej. Puszka przyłączeniowa mocowana na obudowie - IP55. Wirnik z łopatkami pochylonymi do przodu z galwanizowanej blachy stalowej. Króćce wlotowy i wylotowy o profilu okrągłym są wyposażone w gumowe uszczelki.

Silnik elektryczny

Wentylatory wyposażone są w asynchroniczne, jednofazowe silniki 220-240V 50Hz o stopniu ochrony IP44 z zewnętrznym wirnikiem. Klasa izolacji uzwojenia B. CAB-PLUS posiadają silniki dwubiegowe. Silniki są przystosowane do napięciowej regulacji prędkości obrotowej.
Schemat podłączenia elektrycznego rys. 9, str. 926.

Dane techniczne

Typ	prędkość obrotowa [obr./min]	pobór mocy max. [W]		natężenie max. [A]		wydajność max. [m³/h]		poziom ciśnienia akustycznego* [dB(A)]		masa [kg]	nr artykułu
		2	1	2	1	2	1	2	1		
CAB-PLUS 125	1300	66	24	0,3	0,18	380	220	39	28	8	41020470
CAB-PLUS 160	1400	150	32	0,6	0,29	680	450	41	36	11	41020480
CAB-PLUS 250	1300	270	115	1,4	0,99	1100	590	50	45	20	41020490
CAB-PLUS 315	1160	310	160	1,4	1,2	1260	760	54	48	22	41020494

* Mierzone w odległości 1,5m

Wymiary [mm]

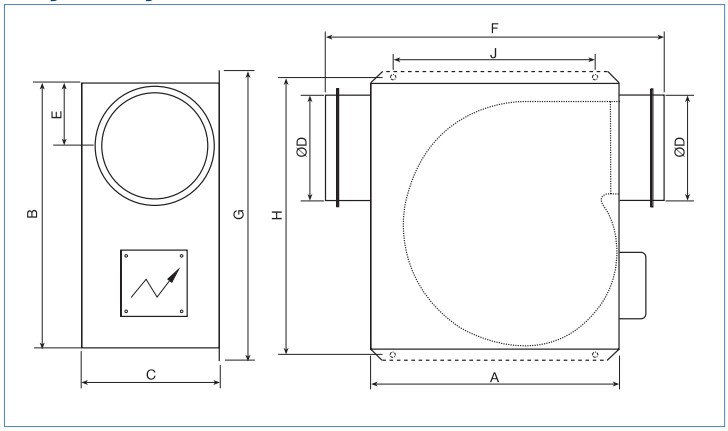

Typ	regulator	
	tyr.	trans.
CAB-PLUS 125	REB-1N	RMB-1,5
CAB-PLUS 160	REB-1N	RMB-1,5
CAB-PLUS 250	REB-2,5N	RMB-3,5
CAB-PLUS 315	REB-2,5N	RMB-3,5

Typ	wentylator						uchwyty montażowe		
	A	B	C	ØD	E	F	G	H	J
CAB-PLUS 125	340	330	210	125	93	430	364	350	250
CAB-PLUS 160	406	468	235	160	129	540	502	482	360
CAB-PLUS 250	490	488	364	250	178	630	530	514	400
CAB-PLUS 315	537	544	380	315	194	652	587	565	470

Akcesoria


filtr DF str. 158


zest. filtr. DFK... +EU str. 159


nagrzewnica DH str. 150

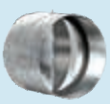
klapa zwrotna CAR str. 162


tłumik AKU-COMP str. 156


kratka KWO str. 921


anemostat nawiewny AKK/AKT str. 908


przepustnica IRIS str. 163


regulator REB str. 892


regulator RMB str. 892


higrostat HIG-2 str. 896


czujnik SQA str. 896


termostat TS str. 896


termostat TK-1 str. 896


presostat str. 897

Charakterystyka akustyczna

Poziom mocy akustycznej wyrażony w db(A) mierzony na wlocie, wylocie i na zewnątrz (emitowany) wentylatora przy 2/3 wydajności maksymalnej.

Typ		63	125	250	500	1000	2000	4000	8000
CAB-PLUS 125	WLOT	-1	10	10	6	4	-3	-7	-12
	WYLOT	-1	11,5	12	15	20	18	15	10
CAB-PLUS 160	WLOT	1,5	10	9	6,5	3	1	-3	-8,5
	WYLOT	-2	11,5	10,5	20,5	22,5	18	15	8,5
CAB-PLUS 250	WLOT	1	7,5	9,5	8	3,5	3,5	2,5	-5,5
	WYLOT	-1	9,5	12	20	23,5	18,5	16	10,5
CAB-PLUS 315	WLOT	-1,6	-0,5	2,1	5,1	5,9	6,9	7,7	13,5
	WYLOT	7,8	2,6	7,1	5,3	3,8	9	9,8	13,6

Charakterystyki pracy

CAB-PLUS 125

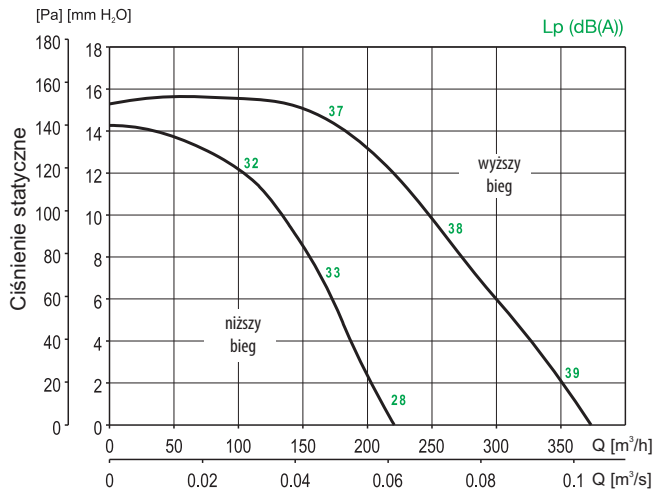

CAB-PLUS 160

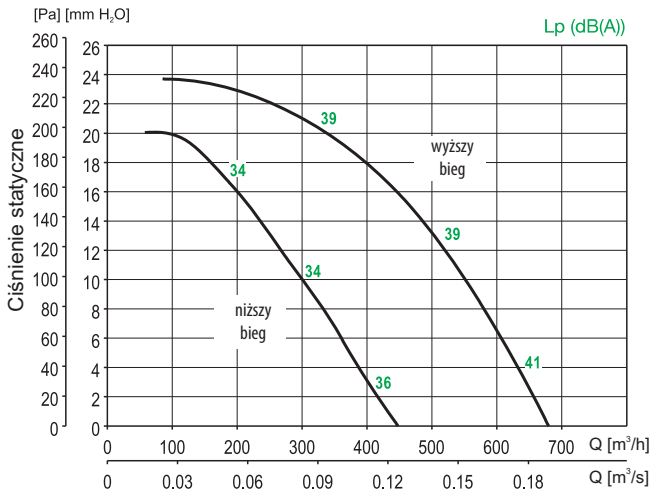

CAB-PLUS 250

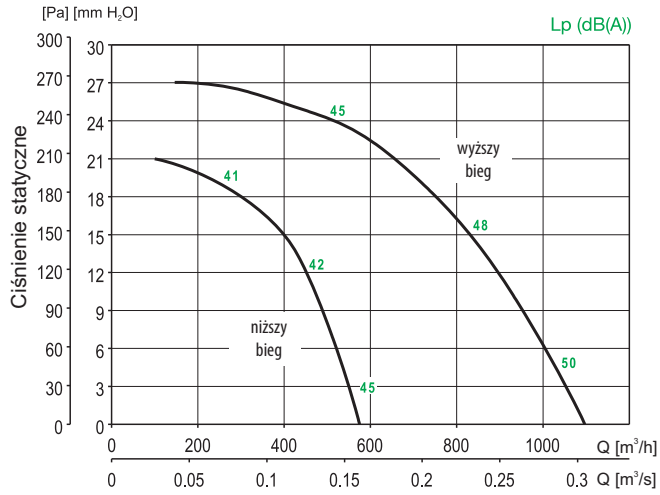

CAB-PLUS 315

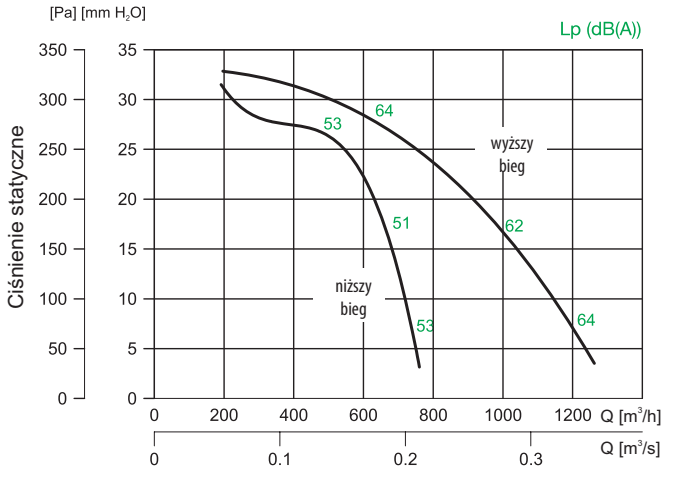

Venture Industries Sp. z o.o.
ul. Mokra 27, 05-092 Łomianki - Kiełpin
tel. +48 22 751 95 50, 751 20 31
fax +48 22 751 22 59, 751 12 02
e-mail: venture@venture.pl



Zastosowanie

Seria CAIB jest wykorzystywana w systemach wentylacji mechanicznej nawiewnej, gdzie zachodzi potrzeba podniesienia temperatury w okresach zimowych lub utrzymania temperatury w pomieszczeniach na zadanym poziomie. Doskonale sprawdzają się jako wentylacja nawiewna mieszkań, biur, sklepów, lokali gastronomicznych.

Konstrukcja

Wentylator, filtr i nagrzewnica/chłodnica w jednej obudowie, wykonanej ze stali galwanizowanej. Dostępne 5 wielkości - wydajność od 50 do 3700 m^3/h. Układ charakteryzujący się niskim poziomem hałasu <35 dB(A), posiada akustyczną oraz termiczną izolację o grubości 50mm (niepalna izolacja A1 zgodnie ze standardem EN 13 501-1). Wentylator promieniowy, z napędem bezpośrednim, wirnik z łopatkami pochylonymi do przodu. Układ standardowo wyposażony w filtr EU4 (na życzenie EU 5 oraz EU 7) oraz cztery stopy montażowe. Dostępne wersje: z nagrzewnicą elektryczną, nagrzewnicą wodną, nagrzewnicą i chłodnicą wodną - bez oraz z elektronicznym kontrolerem.



Wersja z nagrzewnicą elektryczną BEM/BET:

- Elementy grzejne ze stali nierdzewnej 304L.
- Dwa termostaty chroniące przed przegrzaniem, auto (75°C), manualny (120°C).
- Elementy elektryczne, silnik dwubiegowy, elementy nagrzewnicy i termostaty znajdują się wewnątrz obudowy wentylatora.
- Schemat podłączenia elektrycznego rys. 26, str.857.
- Wymagane akcesoria dodatkowe: termostat, presostat, wyłącznik nagrzewnicy, przełącznik biegów, wyłącznik wentylatora, stycznik.

Wersja z nagrzewnicą / nagrzewnicą i chłodnicą wodną BC / BCF:

- Wężownica miedziana, obudowa z galwanizowanej blachy stalowej.
- Podłączenie prawe patrząc zgodnie z kierunkiem przepływu powietrza.

Wersja z kontrolerem elektronicznym - nagrzewnica elektryczna BRM/BRT, nagrzewnica wodna BCR, nagrzewnica oraz chłodnica wodna BCFR:

- Panel zdalnego sterowania do montażu ściennego, nastawa roczna, tygodniowa, dzienna kontrolująca prędkość wentylatora (0/LS/HS). Funkcja kominkowa.
- Regulacja mocy grzewczej nagrzewnicy na podstawie temperatury w kanale lub w pomieszczeniu (opcjonalnie).
- Wyłącznik serwisowy.
- Czujnik stanu filtra.
- Ochrona przed zamarzaniem (wersja z nagrzewnicą wodną).
- Presostat wyłączający nagrzewnicę w przypadku wyłączenia wentylatora (wersja z nagrzewnicą elektryczną).
- Termostat bezpieczeństwa (wersja z nagrzewnica elektryczną).

Silnik elektryczny

- Silniki jednofazowe 230V 50Hz dwubiegowe, IP44, klasa izolacji F, z termicznym zabezpieczeniem uzwojenia przed przeciążeniem.

Schemat podłączenia elektrycznego rys. 11, str. 926.

Oznaczenia:

CAIB - 17 BRT

Wersja:

BEM	z jednofazową nagrzewnicą elektryczną
BRM	z jednofazową nagrzewnicą elektryczną oraz kontrolerem
BET	z trójfazową nagrzewnicą elektryczną
BRT	z trójfazową nagrzewnicą elektryczną oraz kontrolerem
BC	z nagrzewnicą wodną
BCR	z nagrzewnicą wodną oraz kontrolerem
BCF	z nagrzewnicą i chłodnica wodną
BCFR	z nagrzewnicą i chłodnicą wodną oraz kontrolerem

Model/Max. wydajność:

- 10 - 1000 [m^3/h]
- 17 - 1700 [m^3/h]
- 24 - 2400 [m^3/h]
- 35 - 3500 [m^3/h]
- 38 - 3700 [m^3/h]

Nazwa

Dane techniczne

Typ	prędkość obrotowa [min^{-1}]	wydajność max. [m^3/h]	średnica [mm]	nagrzewnica napięcie [V]	nagrzewnica [kW]	Silnik jednofazowy 230V pobór mocy max. [W]	natężenie max.(A) HS	natężenie max.(A) LS	masa [kg]
Wersja z nagrzewnicą elektryczną									
CAIB-10/250 BEM	2050	1000	250	1/230V	6	330	1,38	1,14	40
CAIB-10/250 BET	2050	1000	250	3/400V	9	330	1,38	1,14	40
CAIB-17/355 BET	1150	1700	355	3/400V	15	460	2,1	1,67	40
CAIB-24/355 BET	1200	2400	355	3/400V	18	780	4	1,96	55
CAIB-35/400 BET	1250	3500	400	3/400V	24	230	4,8	3,10	57
CAIB-38/400 BET	1320	3700	400	3/400V	24	675	4,4	2,5	57
Wersja z nagrzewnicą elektryczną i kontrolerem									
CAIB-10/250 BRM	2050	1000	250	1/230V	6	330	1,38	1,14	40
CAIB-10/250 BRT	2050	1000	250	3/400V	9	330	1,38	1,14	40
CAIB-17/355 BRT	1150	1700	355	3/400V	15	460	2,1	1,67	40
CAIB-24/355 BRT	1200	2400	355	3/400V	18	780	4	1,96	55
CAIB-35/400 BRT	1250	3500	400	3/400V	24	230	4,8	3,1	57
CAIB-38/400 BRT	1320	3700	400	3/400V	24	675	4,4	2,5	57
Wersja z nagrzewnicą wodną*									
CAIB-10/250 BC	2050	1000	250	-	6-13	330	1,38	1,14	45
CAIB-17/355 BC	1150	1700	355	-	10-23	460	2,1	1,67	50
CAIB-24/355 BC	1200	2400	355	-	14-30	780	4	1,96	65
CAIB-35/400 BC	1250	3500	400	-	17-39	230	4,8	3,1	67
CAIB-38/400 BC	1320	3700	400	-	17-39	675	4,4	2,5	67
Wersja z nagrzewnicą wodną i kontrolerem									
CAIB-10/250 BCR	2050	1000	250	-	6-13	330	1,38	1,14	45
CAIB-17/355 BCR	1150	1700	355	-	10-23	460	2,1	1,67	50
CAIB-24/355 BCR	1200	2400	355	-	14-30	780	4	1,96	65
CAIB-35/400 BCR	1250	3500	400	-	17-39	230	4,8	3,10	67
CAIB-38/400 BCR	1320	3700	400	-	17-39	675	4,4	2,5	67
Wersja z nagrzewnicą i chłodnicą wodną									
CAIB-10/250 BCF	2050	1000	250	-	1,5-2,6(chłodzenie) 6-13(grzanie)	162	1,4	1,14	55
CAIB-17/355 BCF	1150	1700	355	-	2,8-6,5(chłodzenie) 10-23(grzanie)	245	2,2	1,67	68
CAIB-24/355 BCF	1200	2400	355	-	4-8(chłodzenie) 14-30(grzanie)	368	3,5	1,96	83
CAIB-35/400 BCF	1250	3500	400	-	5-8(chłodzenie) 17-39(grzanie)	552	4,8	3,1	85
CAIB-38/400 BCF	1320	3700	400	-	5-8(chłodzenie) 17-39(grzanie)	675	4,4	2,5	85
Wersja z nagrzewnicą i chłodnicą wodną oraz kontrolerem									
CAIB-10/250 BCF R	2050	1000	250	-	1,5-2,6(chłodzenie) 6-13(grzanie)	162	1,4	1,14	55
CAIB-17/355 BCF R	1150	1700	355	-	2,8-6,5(chłodzenie) 10-23(grzanie)	245	2,2	1,67	68
CAIB-24/355 BCF R	1200	2400	355	-	4-8(chłodzenie) 14-30(grzanie)	368	3,5	1,96	83
CAIB-35/400 BCF R	1250	3500	400	-	5-8(chłodzenie) 17-39(grzanie)	552	4,8	3,1	85
CAIB-38/400 BCF R	1320	3700	400	-	5-8(chłodzenie) 17-39(grzanie)	675	4,4	2,5	85

*temperatura wody 90/70°C, temperatura powietrza na wlocie - 10°C

Wersja z nagrzewnicą elektryczną:

Kontroler nagrzewnicy elektrycznej w niezależnej skrzynce, dostarczana osobno. Nagrzewnice mogą być dostarczone z regulacją, która moduluje ich moc zależnie od wymaganej temperatury w pomieszczeniu. Nagrzewnice powinny być sterowane zależnie od pracy wentylatora, przy użyciu presostatu.

Typ	napięcie [V]	charakterystyka nagrzewnicy moc [P(kW)]	charakterystyka nagrzewnicy ilość elementów grzejnych	kontroler	temp. pomie. czujnik pokoj. 0/30°C z potencjom.	regulacja nagrzewnicy elektrycznej reg. nawiew. powietrza czujnik kanałowy 0/30°C	regulacja nagrzewnicy elektrycznej opcja: potencjom. 0/30°C	opcja: ogranicz. temp. nawiewu czujnik kanałowy 0/60°C	opcja: zegar
CAIB 10 BEM	1/230	6	2	PULSER M + PULSER ADD	TGR 430	TGK 330	TBI 30	TGK 360	MCR1
CAIB 10 BET	3/400	9	3	TTC 25	TGR 430	TGK 330	TBI 30	TGK 360	MCR1
CAIB 17 BET	3/400	15	3	TTC 25	TGR 430	TGK 330	TBI 30	TGK 360	MCR1
CAIB 24 BET	3/400	18	6	TTC 40F	TGR 430	TGK 330	TBI 30	TGK 360	MCR1
CAIB 35 BET	3/400	54	6	TTC 40F	TGR 430	TGK 330	TBI 30	TGK 360	MCR1
CAIB 38 BET	3/400	54	6	TTC 40F	TGR 430	TGK 330	TBI 30	TGK 360	MCR1

Venture Industries Sp. z o.o.
ul. Mokra 27, 05-092 Łomianki - Kiełpin
tel. +48 22 751 95 50, 751 20 31
fax +48 22 751 22 59, 751 12 02
e-mail: venture@venture.pl

Wersja z nagrzewnicą wodną:

Typ	moc nagrzew.	regulator	temp. w pom.	regulacja nagrzewnicy regul. temp. pow. nawiew.		ograniczenie temp. nawiewu opcja: czujnik kanałowy	opcja: czujnik przeciw zamarzaniu	zawór trójdrogowy	zawór trójdrogowy z silnikiem
			czujnik pokojowy 0/30°C	czujnik kanałowy 0/30°C	opcja: potencjom. 0/30°C				
CAIB-10/250 BC	13	AQUA 230 TF/D	TGR 430	TGK 330	TBI 30	TGK 330	TGA 130	STR 15-2,7	AQT 1000A-1R
CAIB-17/355 BC	23	AQUA 230 TF/D	TGR 430	TGK 330	TBI 30	TKG 330	TGA 130	STR 20-4,2	AQT 1000A-1R
CAIB-24/355 BC	30	AQUA 230 TF/D	TGR 430	TGK 330	TBI 30	TGK 330	TGA 130	STR 20-5,6	AQT 1000A-1R
CAIB-35/400 BC	39	AQUA 230 TF/D	TGR 430	TGK 330	TBI 30	TGK 330	TGA 130	STR 20-5,6	AQT 1000A-1R
CAIB-38/400 BC	39	AQUA 230 TF/D	TGR 430	TGK 330	TBI 30	TGK 330	TGA 130	STR 20-5,6	AQT 1000A-1R

Wymiary [mm]

BEM/BET

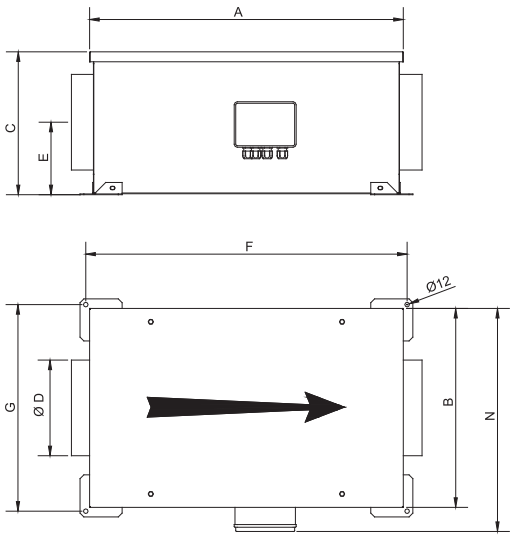

BC

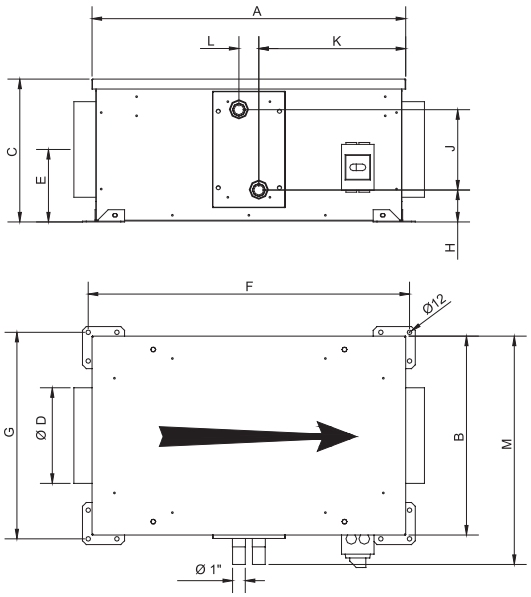

BRM/BRT

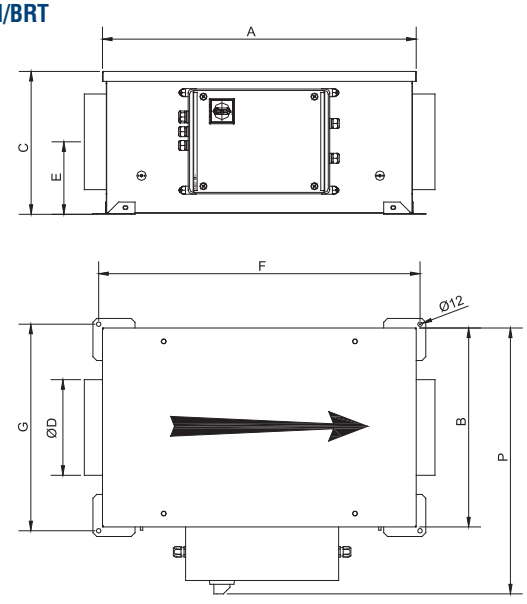

BCR

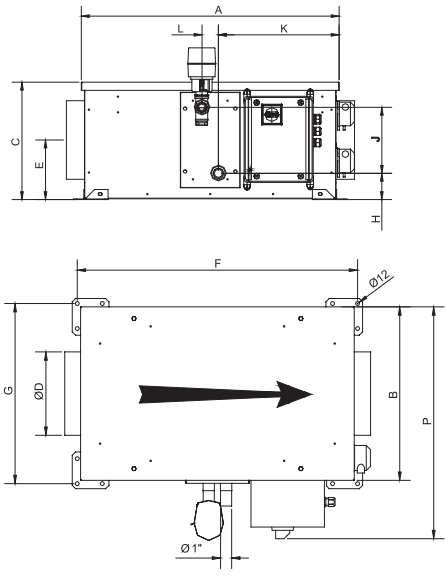

Wymiary [mm]

BCFR

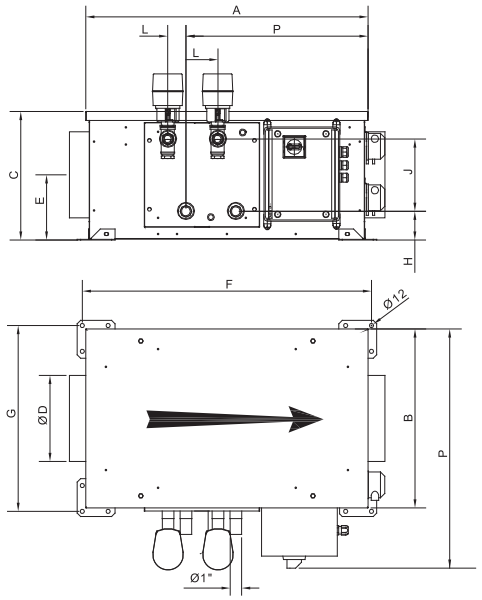

Typ	A	B	C	ØD	E	F	G	H	J	K	L	M	N	P
CAIB 10	820	520	370	250	190	840	540	85	210	385	52	600	585	695
CAIB 17	1120	670	600	355	275	1140	690	105	390	640	52	750	735	845
CAIB 24	1120	670	600	355	275	1140	690	105	390	640	52	750	735	845
CAIB 35/38	1120	670	600	400	265	1140	690	105	390	640	52	750	735	845

Charakterystyki grzewcze. Wersja z nagrzewnicą wodną:

Temperatura wody 70/90°C.
Dla innych wartości temperatury zobacz tabelę wskaźniki korekcyjne.

Powietrze zewnętrzne [°C]	CAIB-10 -30°C			-20°C			-10°C		
Przepływ [m³/h]	moc [kW]	powietrze nawiewne [°C]	przepływ wody [l\h]	moc [kW]	powietrze nawiewne [°C]	przepływ wody [l\h]	moc [kW]	powietrze nawiewne [°C]	przepływ wody [l\h]
300	6,5	34,0	285	5,9	38,2	258	5,9	48	260
350	7,2	31,6	318	6,6	36,0	289	6,6	46	292
400	8,0	29,2	351	7,2	33,8	319	7,3	44	323
450	8,7	27,3	381	7,9	32,1	346	8	43	351
500	9,3	25,5	411	8,5	30,3	373	8,6	41	379
550	10,0	23,9	439	9,0	28,9	398	9,2	40	405
600	10,6	22,4	466	9,6	27,5	423	9,8	38	431
650	11,2	21,1	492	10,1	26,3	446	10,3	37	455
700	11,7	19,8	517	10,6	25,1	469	10,9	36	479
750	12,3	18,6	541	11,1	24,1	490	11,4	35	502
800	12,8	17,5	564	11,6	23,1	511	11,9	34	524
850	13,3	16,5	586	12,1	22,2	531	12,4	33	545
900	13,8	15,6	608	12,5	21,3	551	12,8	32	566

Wskaźniki korekcyjne:

Temperatura wody 80/60°C: 0,86
Temperatura wody 50/40°C: 0,55

Venture Industries Sp. z o.o.
ul. Mokra 27, 05-092 Łomianki - Kiełpin
tel. +48 22 751 95 50, 751 20 31
fax +48 22 751 22 59, 751 12 02
e-mail: venture@venture.pl

Charakterystyki grzewcze. Wersja z nagrzewnicą wodną:

Temperatura wody 70/90°C.
Dla innych wartości temperatury zobacz tabelę wskaźniki korekcyjne.

Powietrze zewnętrzne [°C]	CAIB-10								
	0°C			10°C			15°C		
Przepływ [m³/h]	moc [kW]	powietrze nawiewne [°C]	przepływ wody [l\h]	moc [kW]	powietrze nawiewne [°C]	przepływ wody [l\h]	moc [kW]	powietrze nawiewne [°C]	przepływ wody [l\h]
300	5,2	52	231	4,6	55	201	4,2	57	186
350	5,9	50	259	5,1	53	225	4,7	55	209
400	6,5	48	286	5,6	52	249	5,2	54	230
450	7,1	47	311	6,1	51	271	5,7	53	250
500	7,6	45	336	6,6	49	292	6,1	51	270
550	8,1	44	359	7,1	48	312	6,5	50	289
600	8,6	43	381	7,5	47	331	6,9	49	306
650	9,1	42	403	7,9	46	350	7,3	49	324
700	9,6	41	424	8,3	45	368	7,7	48	340
750	10,1	40	444	8,7	45	386	8,1	47	356
800	10,5	39	463	9,1	44	402	8,4	46	372
850	10,9	38	482	9,5	43	419	8,8	46	387
900	11,3	37	501	9,9	43	435	9,1	45	401

Wskaźniki korekcyjne:

Temperatura wody 80/60°C: 0,86
Temperatura wody 50/40°C: 0,55

Charakterystyki grzewcze. Wersja z nagrzewnicą wodną:

Temperatura wody 70/90°C.
Dla innych wartości temperatury zobacz tabelę wskaźniki korekcyjne.

Powietrze zewnętrzne [°C]	CAIB-17-24-35								
	-30°C			-20°C			-10°C		
Przepływ [m³/h]	moc [kW]	powietrze nawiewne [°C]	przepływ wody [l\h]	moc [kW]	powietrze nawiewne [°C]	przepływ wody [l\h]	moc [kW]	powietrze nawiewne [°C]	przepływ wody [l\h]
500	15,9	64	706	14,5	66	643	13,0	67	579
600	18,4	61	815	16,7	63	743	15,0	64	668
700	20,7	58	919	18,9	60	837	17,0	62	753
800	22,9	55	1018	20,9	57	927	18,8	59	833
900	25,1	53	1113	22,8	55	1013	20,5	57	910
1000	27,1	50	1203	24,7	53	1096	21,4	54	943
1200	31,0	47	1375	28,2	50	1252	24,6	51	1085
1400	34,6	43	1535	31,5	47	1397	27,6	49	1217
1600	38,0	40	1686	34,6	44	1535	30,4	47	1342
1800	41,2	38	1829	37,5	42	1664	33,1	45	1461
2000	44,3	36	1965	40,3	40	1788	35,7	43	1575
2200	47,2	34	2094	42,9	38	1905	38,2	42	1683
2400	50,0	32	2218	45,5	36	2018	40,5	40	1786
2600	52,7	30	2337	47,9	35	2126	42,8	39	1886
2800	55,2	29	2451	50,2	33	2229	44,9	38	1982
3000	57,7	27	2562	52,5	32	2330	47,1	37	2075
3200	60,1	26	2667	54,7	31	2426	49,1	36	2164
3400	62,4	24	2770	56,8	30	2519	51	35	2251

Wskaźniki korekcyjne:

Temperatura wody 80/60°C: 0,86
Temperatura wody 50/40°C: 0,55

Charakterystyki grzewcze. Wersja z nagrzewnicą wodną:

Temperatura wody 70/90°C.
Dla innych wartości temperatury zobacz tabelę wskaźniki korekcyjne.

Powietrze zewnętrzne [°C]	CAIB-17-24-35								
	0°C			10°C			15°C		
Przepływ [m³/h]	moc [kW]	powietrze nawiewne [°C]	przepływ wody [l\h]	moc [kW]	powietrze nawiewne [°C]	przepływ wody [l\h]	moc [kW]	powietrze nawiewne [°C]	przepływ wody [l\h]
500	11,6	69	517	10,2	70	453	9,5	71	421
600	13,4	66	596	11,8	68	522	10,9	68	485
700	15,1	64	671	13,2	66	588	12,3	67	546
800	16,7	62	742	14,6	64	650	13,6	65	604
900	18,3	59	810	16,0	62	710	14,8	63	659
1000	19,0	56	838	16,6	59	732	15,4	61	679
1200	21,8	54	963	19,1	57	841	17,7	59	779
1400	24,5	52	1081	21,4	55	943	19,8	57	873
1600	27,0	50	1191	23,6	54	1039	21,8	56	963
1800	29,4	49	1296	25,6	52	1130	23,7	54	1047
2000	31,7	47	1396	27,6	51	1217	25,6	53	1127
2200	33,8	46	1492	29,5	50	1300	27,3	52	1203
2400	35,9	44	1584	31,3	49	1380	29,0	51	1277
2600	37,9	43	1672	33,0	48	1456	30,6	50	1348
2800	39,8	42	1756	34,7	47	1530	32,1	49	1415
3000	41,7	41	1839	36,3	46	1601	33,6	48	1481
3200	43,5	40	1918	37,8	45	1669	35,0	48	1544
3400	45,2	40	1994	39,3	44	1735	36,4	47	1605

Wskaźniki korekcyjne:

Temperatura wody 80/60°C: 0,86
Temperatura wody 50/40°C: 0,55

Charakterystyki grzewcze. Wersja z chłodnicą wodną:

Temperatura wody 7/12°C.
Dla innych wartości temperatury zobacz tabelę wskaźniki korekcyjne.

Powietrze zewnętrzne [°C]	CAIB-10								
	25°C 50% HR			27°C 50% HR			32°C 50% HR		
Przepływ [m³/h]	moc [kW]	powietrze nawiewne [°C]	przepływ wody [l\h]	moc [kW]	powietrze nawiewne [°C]	przepływ wody [l\h]	moc [kW]	powietrze nawiewne [°C]	przepływ wody [l\h]
300	1,51	13,17	259	1,84	13,94	315	2,92	15,43	501
350	1,7	13,46	292	2,07	14,22	356	3,29	15,86	565
400	1,88	13,71	323	2,31	14,43	397	3,64	16,23	626
450	2,05	13,94	352	2,53	14,67	434	3,98	16,57	684
500	2,21	14,15	380	2,73	14,92	468	4,3	16,88	739
550	2,37	14,35	406	2,92	15,14	502	4,61	17,16	793
600	2,52	14,52	433	3,1	15,35	533	4,91	17,41	844
650	2,58	14,64	461	3,28	15,53	564	5,19	17,66	892

Venture Industries Sp. z o.o.
ul. Mokra 27, 05-092 Łomianki - Kiełpin
tel. +48 22 751 95 50, 751 20 31
fax +48 22 751 22 59, 751 12 02
e-mail: venture@venture.pl

Charakterystyki grzewcze. Wersja z chłodnicą wodną:

Temperatura wody 70/90°C.
Dla innych wartości temperatury zobacz tabelę wskaźniki korekcyjne.

Powietrze zewnętrzne [°C]	CAIB-17-24-35								
	25°C 50% HR			27°C 50% HR			32°C 50% HR		
Przepływ [m³/h]	moc [kW]	powietrze nawiewne [°C]	przepływ wody [l\h]	moc [kW]	powietrze nawiewne [°C]	przepływ wody [l\h]	moc [kW]	powietrze nawiewne [°C]	przepływ wody [l\h]
500	2,77	12,36	475	3,4	12,94	584	5,38	14,08	924
600	3,24	12,58	557	3,95	13,26	679	6,25	14,53	1074
700	3,68	12,82	631	4,47	13,54	768	7,09	14,91	1218
800	4,08	13,06	701	4,97	13,79	854	7,9	15,23	1358
900	4,47	13,28	767	5,44	14,04	935	8,66	15,56	1488
1000	4,85	13,45	834	5,98	14,12	1027	9,41	15,84	1617
1100	5,22	13,63	897	6,43	14,32	1104	10,1	16,1	1740
1200	5,57	13,8	957	5,86	14,51	1178	10,8	16,35	1859
1300	5,9	13,96	1014	7,26	14,7	1247	11,5	16,58	1974
1400	6,23	14,11	1070	7,68	14,86	1319	12,1	16,79	2084
1500	6,23	14,25	1124	8,08	15,01	1388	12,8	17	2192
1600	6,54	14,37	1178	8,45	15,16	1452	13,4	17,18	2299
1700	6,86	14,5	1228	8,81	15,31	1514	14	17,37	2399
1800	7,15	14,56	1287	9,18	15,45	1577	14,6	17,53	2500
1900	7,49	14,69	1336	9,53	15,57	1638	15,1	17,69	2599
2000	8,08	14,79	1338	9,88	15,69	1697	15,7	17,86	2692

Wskaźniki korekcyjne:

Powietrze zewnętrzne	Temperatura wody		
	5°C - 10°C	6°C - 11°C	8°C - 13°C
25°C oraz 50% HR	1,2	1,1	0,9
27°C oraz 50% HR50/40°C	1,18	1,08	0,9
32°C oraz 50% HR50/40°C	1,12	1,06	0,9

Schemat ogólny

Wersja z nagrzewnicą wodną oraz kontrolerem.

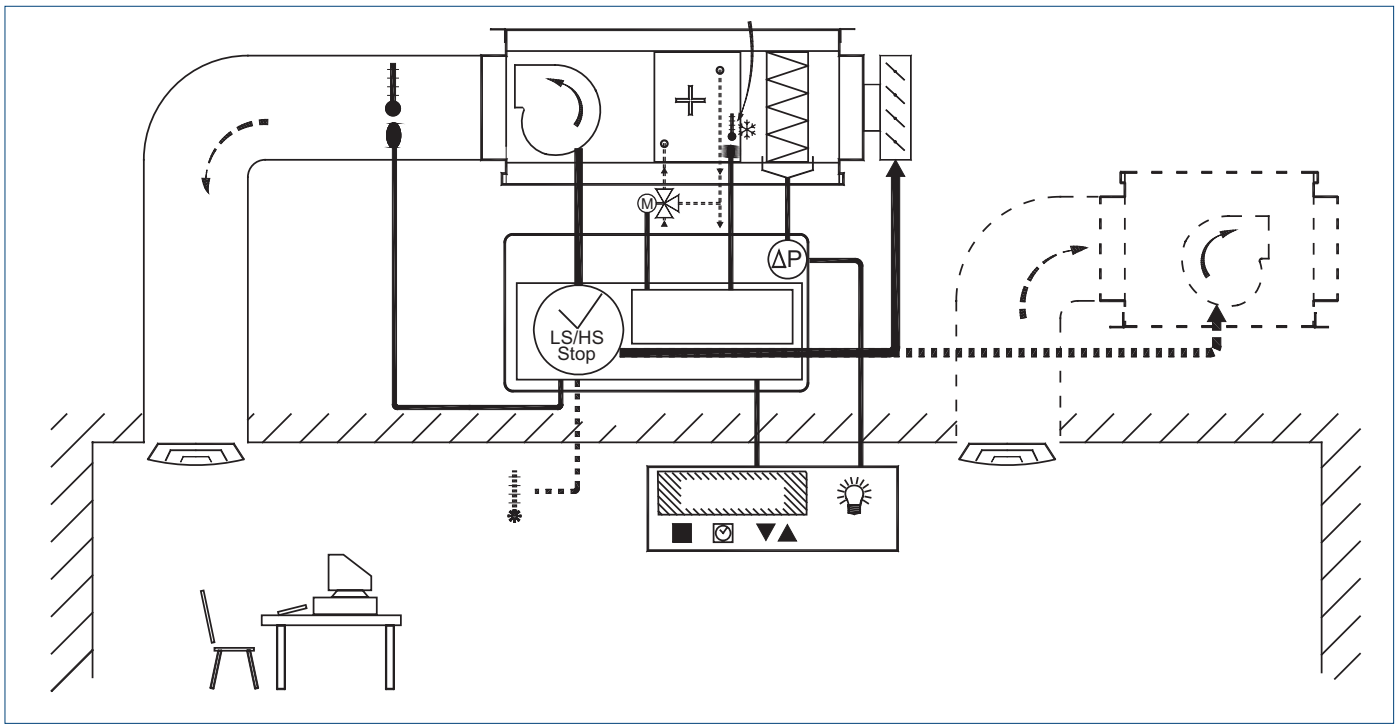

Schemat ogólny

Wersja z nagrzewnicą elektryczną oraz kontrolerem.

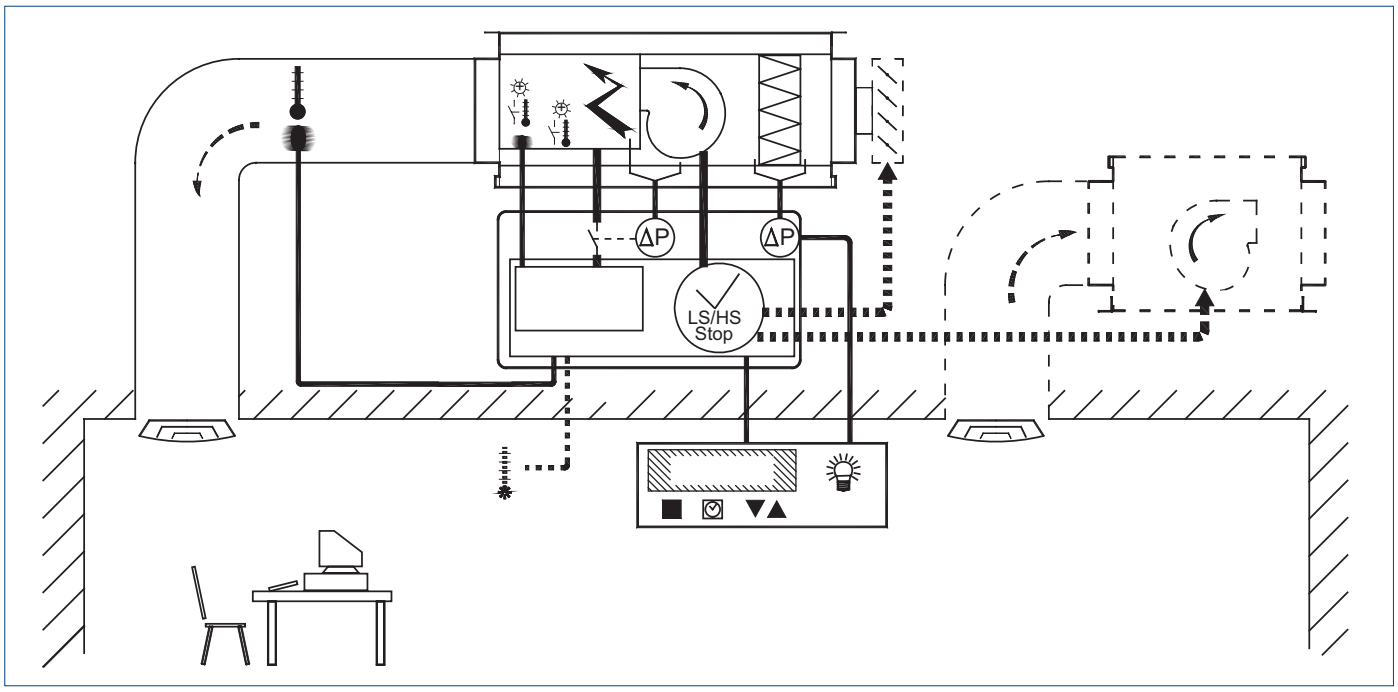

Schemat ogólny

Wersja z nagrzewnicą i chłodnicą wodną oraz kontrolerem.

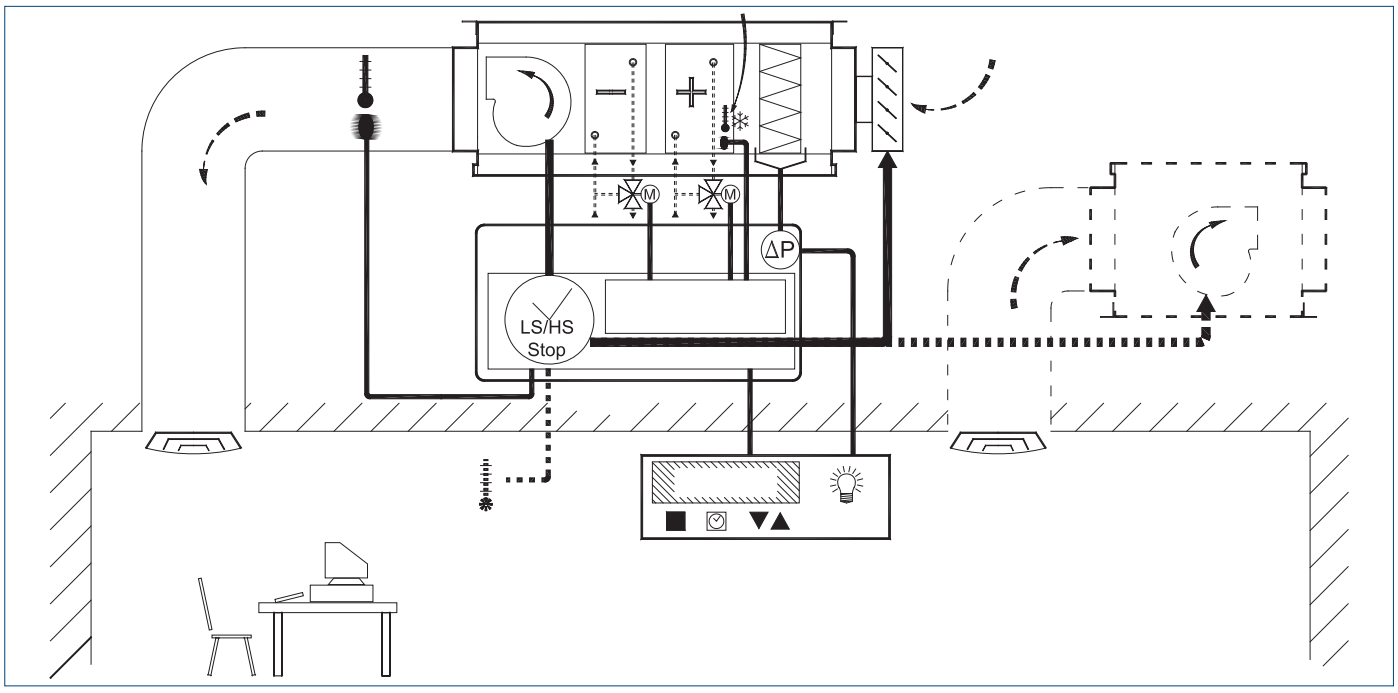

Venture Industries Sp. z o.o.
ul. Mokra 27, 05-092 Łomianki - Kiełpin
tel. +48 22 751 95 50, 751 20 31
fax +48 22 751 22 59, 751 12 02
e-mail: venture@venture.pl

Charakterystyki pracy

CAIB 10/250 BET/BEM/BRM/BRT

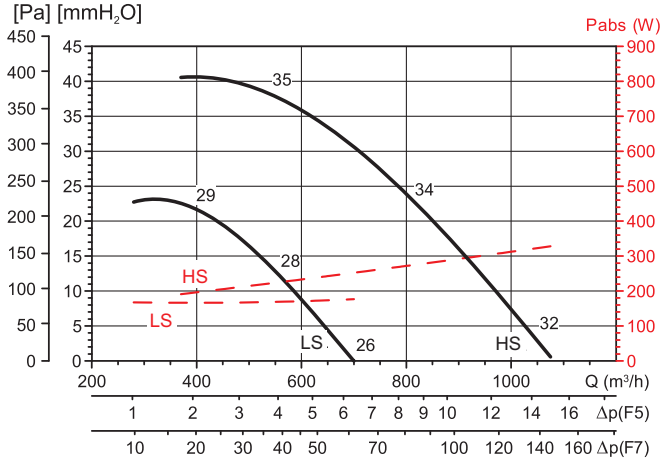

CAIB 17/355 BET/BRT

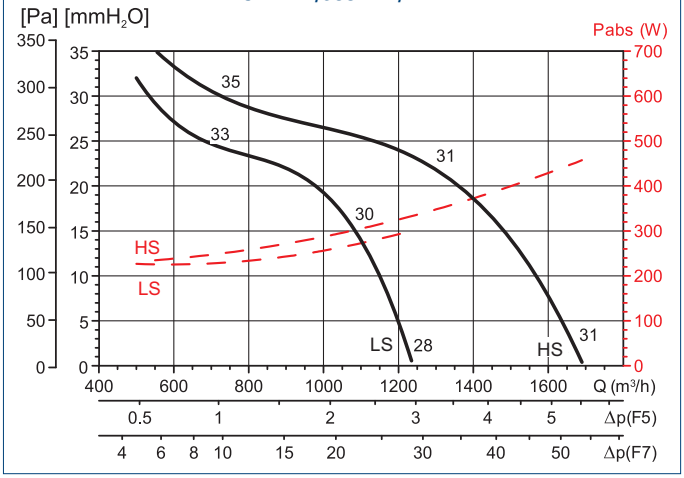

CAIB 10/250 BC/BCR

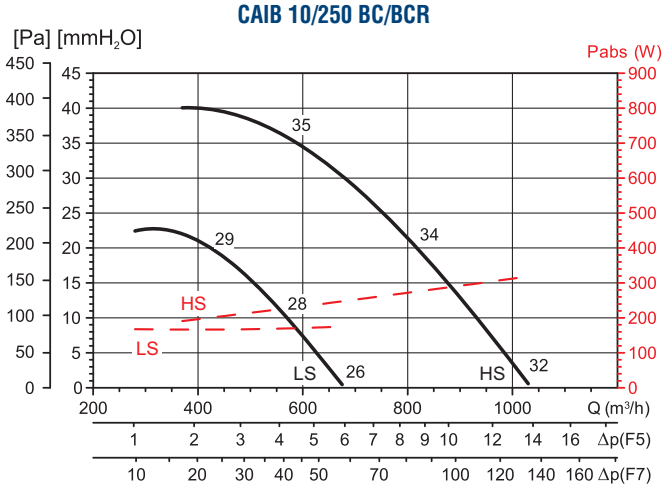

CAIB 17/355 BC/BCR

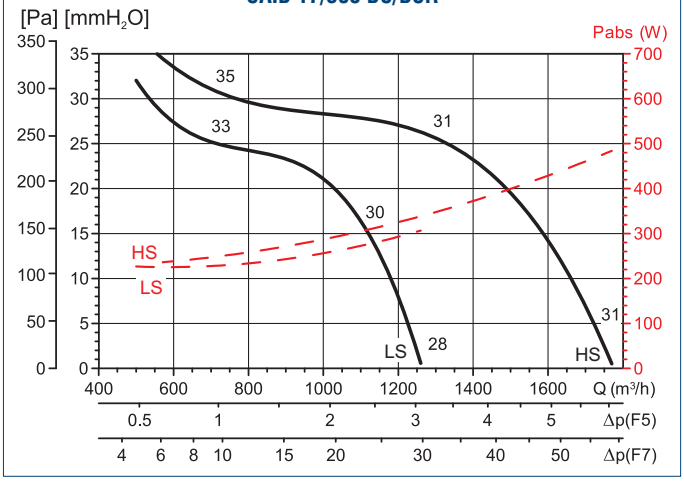

CAIB 10/250 BCF/BCFR

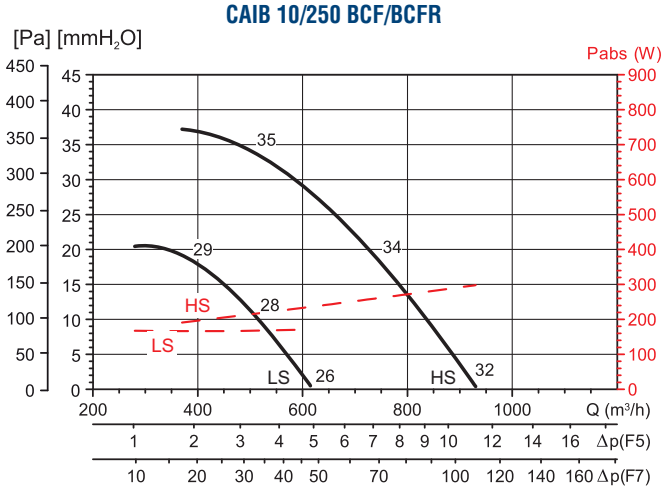

CAIB 17/355 BCF/BCFR

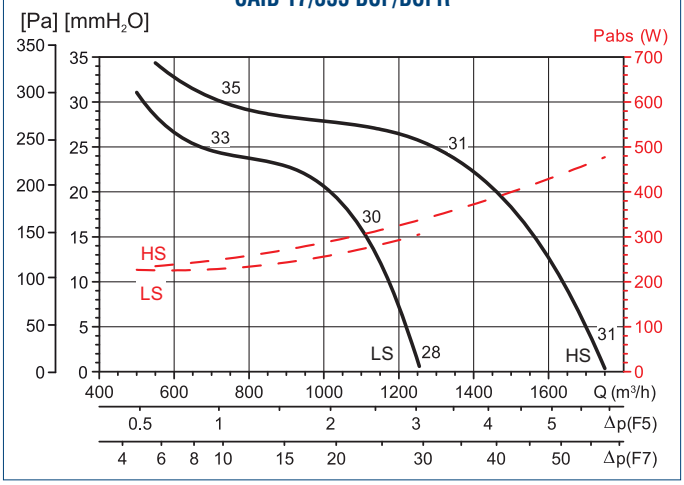

Charakterystyki pracy

CAIB 24/355 BET/BRT

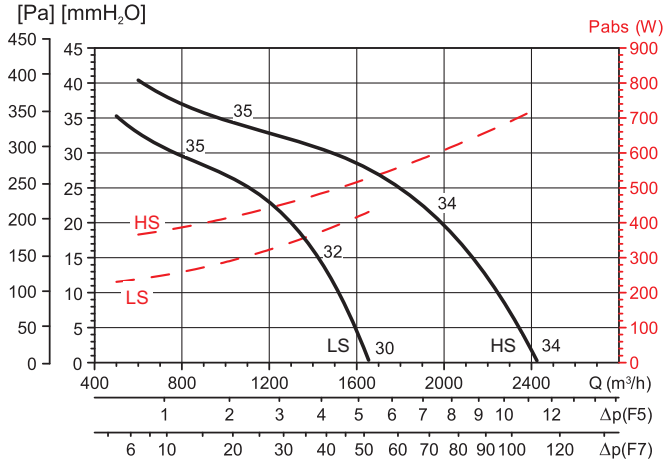

CAIB 35/400 BET/BRT

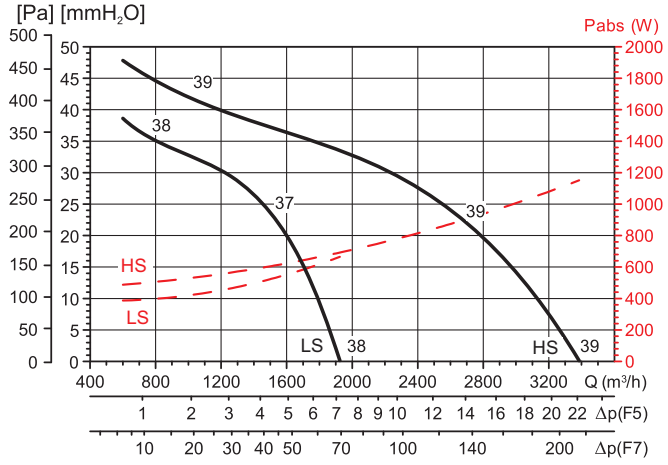

CAIB 24/355 BC/BCR

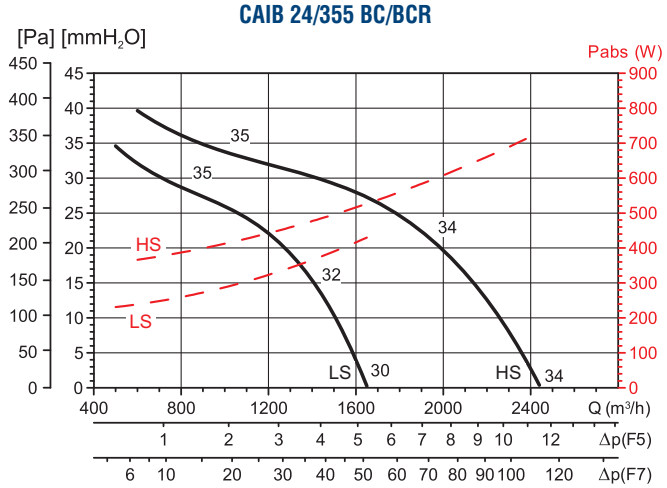

CAIB 35/400 BC/BCR

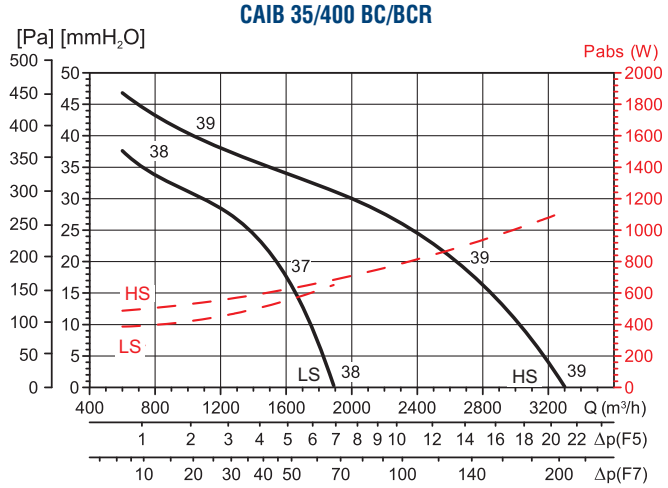

CAIB 24/355 BCF/BCFR

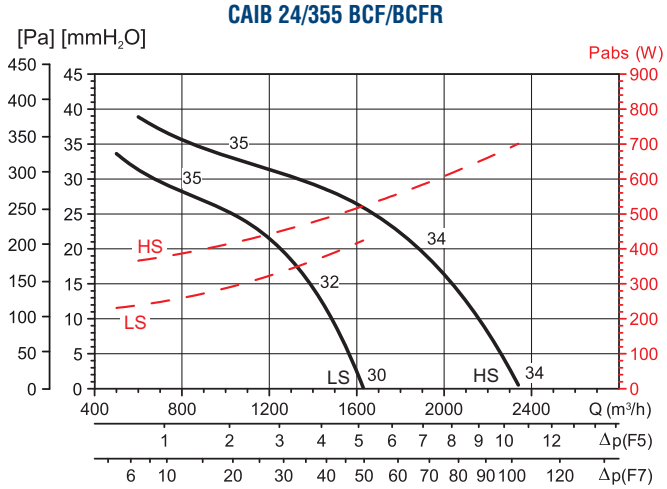

CAIB 35/400 BCF/BCFR

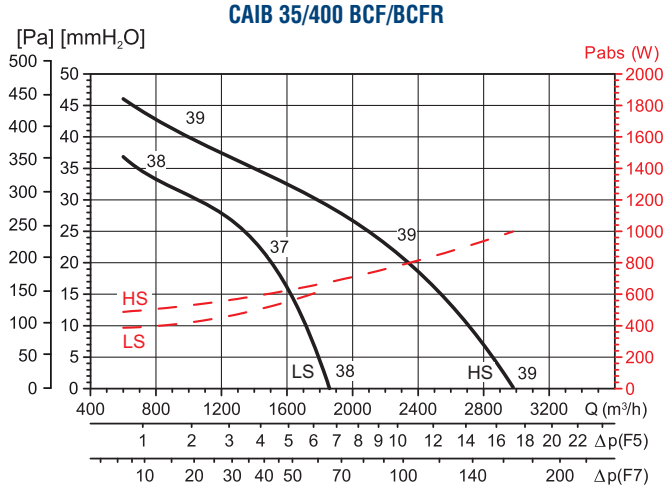

Venture Industries Sp. z o.o.
ul. Mokra 27, 05-092 Łomianki - Kiełpin
tel. +48 22 751 95 50, 751 20 31
fax +48 22 751 22 59, 751 12 02
e-mail: venture@venture.pl

Charakterystyki pracy

CAIB 38/400 BET/BRT

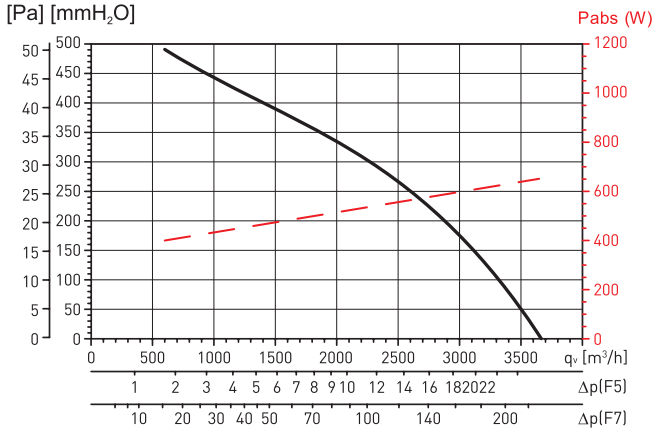

CAIB 38/400 BC/BCR

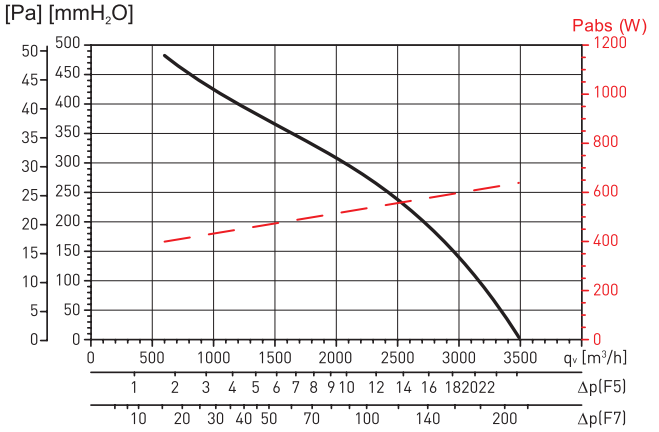

CAIB 38/400 BCF/BCFR

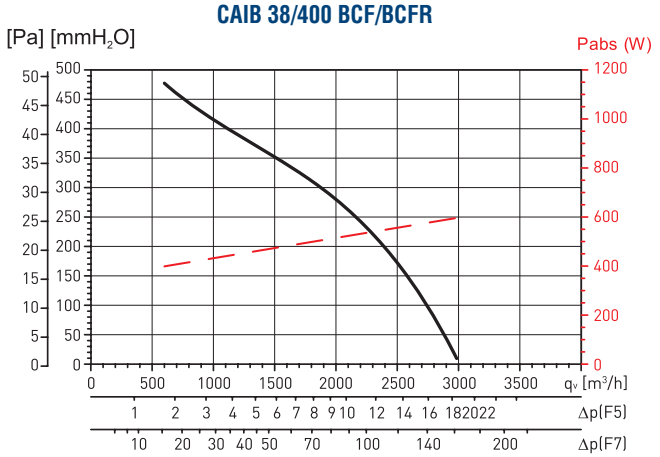



Zastosowanie

Wentylatory KABB / KABT ze względu na niski poziom hałasu przeznaczone są do wentylacji budynków użyteczności publicznej, biur, restauracji, magazynów.

Konstrukcja

Wentylator promieniowy przeznaczony do montażu w okrągłych kanałach wentylacyjnych Ø315 - Ø560. Obudowa wykonana z blachy ocynkowanej z podwójnymi panelami bocznymi wyłożonymi ognioodporną izolacją akustyczną z włókna szklanego. Wentylatory mogą pracować w temperaturze -20°C do 100°C. Wirnik z łopatkami wygiętymi do tyłu.

Silnik elektryczny

KABB - silnik jednofazowy 230V 50Hz o stopniu ochrony IP55, przystosowany do regulacji napięciowej.

Maksymalna temperatura w otoczeniu silnika:

- KABB/4-3000/315: 70°C
- KABB/4-4000/355: 50°C
- KABB/4-6000/400: 40°C

KABT - silnik trójfazowy 230/400V 50Hz o stopniu ochrony IP55 zainstalowany poza strumieniem powietrza. Silnik przystosowany do regulacji falownikiem.

Dane techniczne

Typ	prędkość obrotowa [obr./min]	pobór mocy max. [W]	natężenie max. [A] 230V	400V	wydajność max. [m³/h]	poziom ciśnienia akust* Wylot [dB(A)]	Wlot [dB(A)]	Emitowany** [dB(A)]	regulator	masa [kg]	nr artykułu
KABB/4-3000/315	1370	304	1,6	-	2460	52	50	45	RMB-3,5	14	41023600
KABB/4-4000/355	1385	487	2	-	3790	55	53	45	RMB-3,5	21	41023700
KABB/4-6000/400	1375	1023	4,3	-	5900	61	58	49	RMB-8	32	41023800
KABT/4-3000/315	1430	327	1,2	0,7	2750	52	46	53		14	41023100
KABT/4-4000/355	1450	560	2,1	1,2	4020	55	46	56		21	41023200
KABT/4-6000/400	1490	1430	6,1	3,5	6300	60	51	63		32	41023300
KABT/4-9000/500	1430	2113	9	5,2	8700	67	54	68		46	41023400
KABT/4-12000/560	1430	2530		6,2	11400	63	52	66	RMT-5	58	41023500

Akcesoria



filtr DF
str. 158



zest. filtr. DFK... +EU
str. 159



nagrzewnica DH
str. 150



przepustnica IRIS
str. 163



regulator RMT
str. 892



higrostat HIG-2
str. 896



czujnik SQA
str. 896



termostat TS
str. 896



termostat TK-1
str. 896



presostat
str. 897

Venture Industries Sp. z o.o.
ul. Mokra 27, 05-092 Łomianki - Kiełpin
tel. +48 22 751 95 50, 751 20 31
fax +48 22 751 22 59, 751 12 02
e-mail: venture@venture.pl

Wymiary [mm]

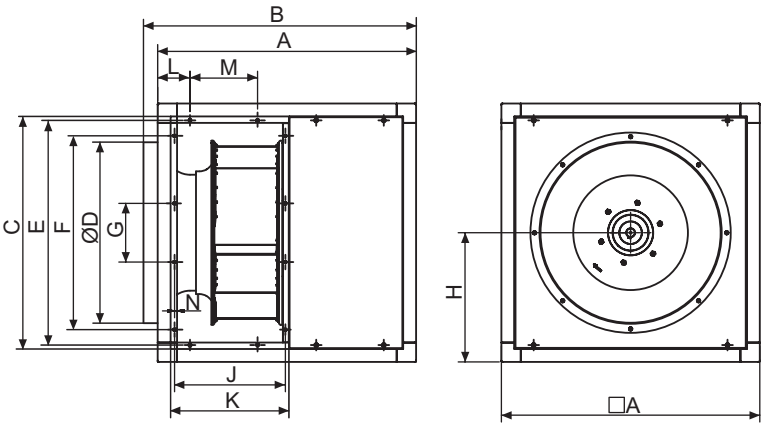

Typ	A	B	C	D	E	F	G	H	J	K	L	M	N
KABB/4-3000/315	505	549	445	315	421	325	125	253	198	222	90	100	12
KABB/4-4000/355	550	592	490	355	466	370	170	275	222	245	60	100	12
KABB/4-6000/400	630	674	570	400	546	450	130	315	242	245	60	100	12
KABT/4-3000/315	505	549	445	315	421	325	125	253	198	222	90	100	12
KABT/4-4000/355	550	592	490	355	466	370	170	275	222	245	60	100	12
KABT/4-6000/400	630	674	570	400	546	450	130	315	242	265	60	160	12
KABT/4-9000/500	710	753	630	500	606	510	190	355	271	294	100	206	8
KABT/4-12000/560	800	844	720	560	696	600	182	400	343	366	100	209	8

Charakterystyka akustyczna

Poziom mocy akustycznej [dB (A)] mierzony przy maksymalnej wydajności wentylatora (0Pa)

KABB/4-3000/315		63	125	250	500	1000	2000	4000	8000	LwA
A	Emitowany	39	68	53	54	55	51	50	46	69
	Wlot	46	70	66	67	66	66	61	57	75
	Wylot	46	70	68	70	70	69	63	58	77
B	Emitowany	38	67	53	53	54	49	47	41	68
	Wlot	45	69	66	66	65	64	58	52	73
	Wylot	46	68	67	70	68	64	59	52	75
C	Emitowany	40	63	52	53	54	48	46	42	64
	Wlot	47	65	65	66	65	63	57	53	72
	Wylot	48	67	67	69	67	63	57	51	74

KABB/4-4000/355		63	125	250	500	1000	2000	4000	8000	LwA
A	Emitowany	44	68	58	58	63	59	57	56	70
	Wlot	47	75	68	69	71	69	65	64	78
	Wylot	48	78	70	73	73	72	68	65	81
B	Emitowany	40	65	57	57	62	57	55	52	68
	Wlot	43	72	67	68	70	67	63	60	76
	Wylot	44	74	68	71	71	69	64	59	78
C	Emitowany	40	59	55	55	60	55	52	48	64
	Wlot	43	66	65	66	68	65	60	56	73
	Wylot	44	73	68	69	69	66	61	56	77

KABB/4-6000/400		63	125	250	500	1000	2000	4000	8000	LwA
A	Emitowany	49	73	62	62	61	60	58	50	74
	Wlot	55	80	74	74	74	74	72	65	84
	Wylot	52	84	75	79	78	75	75	64	87
B	Emitowany	45	71	60	61	60	58	53	46	72
	Wlot	51	78	72	73	73	72	67	61	81
	Wylot	50	81	72	76	75	73	69	61	84
C	Emitowany	43	66	60	59	59	57	52	45	68
	Wlot	49	73	72	71	72	71	66	60	79
	Wylot	49	79	72	75	73	71	66	59	82

Charakterystyka akustyczna

Poziom mocy akustycznej [dB (A)] mierzony przy maksymalnej wydajności wentylatora (0Pa)

KABT/4-3000/315		63	125	250	500	1000	2000	4000	8000	LwA
A	Emitowany	40	69	54	55	56	52	51	47	70
	Wlot	47	71	67	68	67	67	62	58	76
	Wylot	47	71	69	71	71	70	64	59	78
B	Emitowany	39	68	54	54	55	50	48	42	69
	Wlot	46	70	67	67	66	65	59	53	75
	Wylot	47	69	68	71	69	65	60	53	76
C	Emitowany	41	64	53	54	55	49	47	43	65
	Wlot	48	66	66	67	66	64	58	54	73
	Wylot	49	68	68	70	68	64	58	52	75

KABT/4-4000/355		63	125	250	500	1000	2000	4000	8000	LwA
A	Emitowany	45	69	59	59	64	60	58	57	72
	Wlot	48	76	69	70	72	70	66	65	80
	Wylot	49	79	71	74	74	73	69	66	82
B	Emitowany	41	66	58	58	63	58	56	53	69
	Wlot	44	73	68	69	71	68	64	61	78
	Wylot	45	75	69	72	72	70	65	60	79
C	Emitowany	41	60	56	56	61	56	53	49	66
	Wlot	44	67	66	67	69	66	61	57	74
	Wylot	45	74	69	70	70	67	62	57	78

KABT/4-6000/400		63	125	250	500	1000	2000	4000	8000	LwA
A	Emitowany	51	75	64	64	63	62	60	52	76
	Wlot	57	82	76	76	76	76	74	67	85
	Wylot	54	86	77	81	80	77	77	66	89
B	Emitowany	47	73	62	63	62	60	55	48	74
	Wlot	53	80	74	75	75	74	69	63	83
	Wylot	52	83	74	78	77	75	71	63	86
C	Emitowany	45	68	62	61	61	59	54	47	71
	Wlot	51	75	74	73	74	73	68	62	81
	Wylot	51	81	74	77	75	73	68	61	84

KABT/4-9000/500		63	125	250	500	1000	2000	4000	8000	LwA
A	Emitowany	53	76	67	64	71	66	64	61	78
	Wlot	56	86	81	81	87	85	81	82	92
	Wylot	56	89	82	84	91	88	81	78	95
B	Emitowany	51	75	66	63	66	62	63	59	77
	Wlot	54	85	80	80	82	81	80	80	90
	Wylot	54	87	80	82	84	82	79	76	91
C	Emitowany	52	75	69	62	65	61	62	56	77
	Wlot	55	85	83	79	81	80	79	77	90
	Wylot	55	87	80	81	81	79	77	73	90

KABT/4-12000/560		63	125	250	500	1000	2000	4000	8000	LwA
A	Emitowany	56	70	68	65	68	67	67	59	76
	Wlot	60	78	81	80	81	82	81	72	89
	Wylot	60	85	83	84	85	84	83	73	92
B	Emitowany	55	68	66	64	66	64	60	53	73
	Wlot	59	76	79	79	79	79	74	66	86
	Wylot	59	82	80	83	83	81	77	69	89
C	Emitowany	54	68	66	63	65	61	57	54	72
	Wlot	58	76	79	78	78	76	71	67	85
	Wylot	60	78	80	82	81	78	73	68	87

KABT/4-12000/560		63	125	250	500	1000	2000	4000	8000	LwA
A	Emitowany	56	70	68	65	68	67	67	59	76
	Wlot	60	78	81	80	81	82	81	72	89
	Wylot	60	85	83	84	85	84	83	73	92
B	Emitowany	55	68	66	64	66	64	60	53	73
	Wlot	59	76	79	79	79	79	74	66	86
	Wylot	59	82	80	83	83	81	77	69	89
C	Emitowany	54	68	66	63	65	61	57	54	72
	Wlot	58	76	79	78	78	76	71	67	85
	Wylot	60	78	80	82	81	78	73	68	87

Charakterystyki pracy

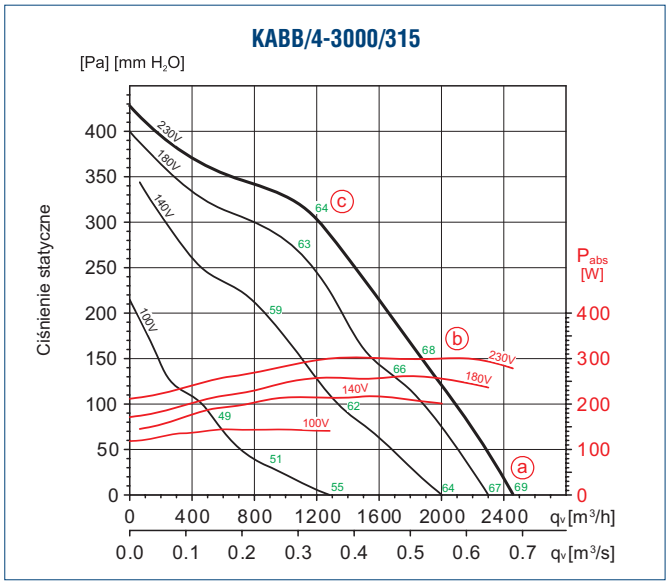

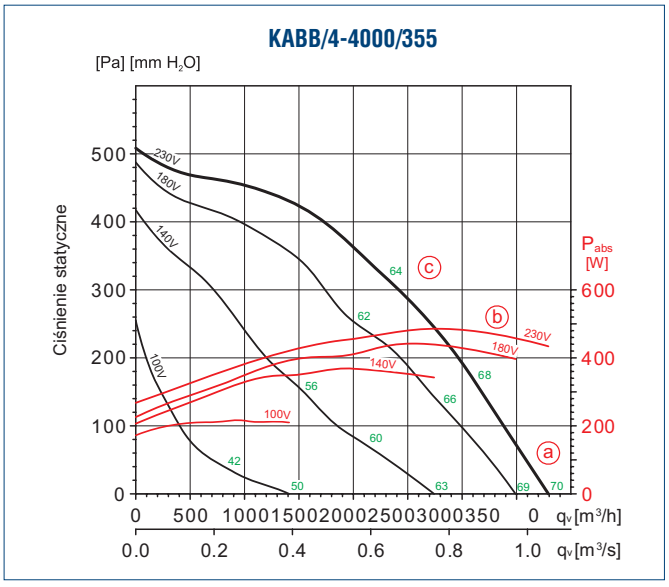

Venture Industries Sp. z o.o.
ul. Mokra 27, 05-092 Łomianki - Kiełpin
tel. +48 22 751 95 50, 751 20 31
fax +48 22 751 22 59, 751 12 02
e-mail: venture@venture.pl

Charakterystyki pracy

KABB/4-6000/400

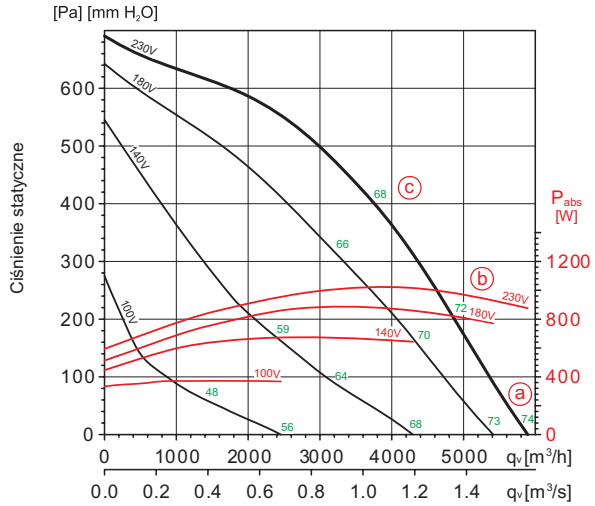

KABT/4-3000/315

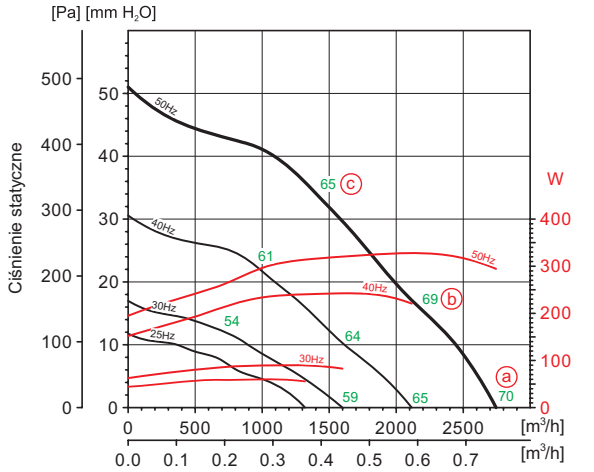

KABT/4-4000/355

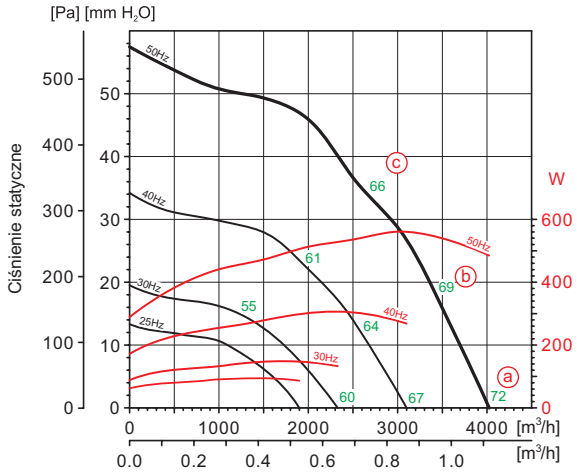

KABT/4-6000/400

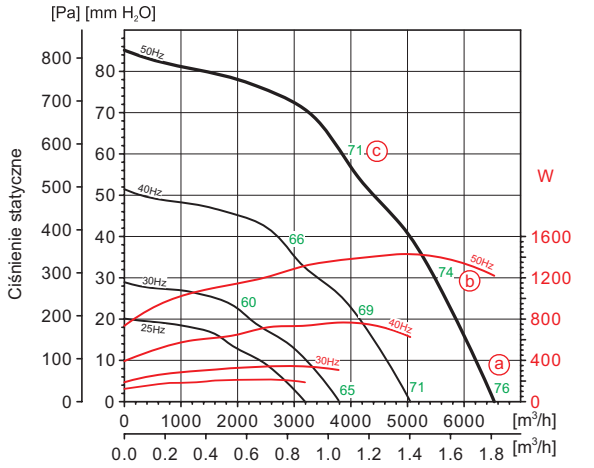

KABT/4-9000/500

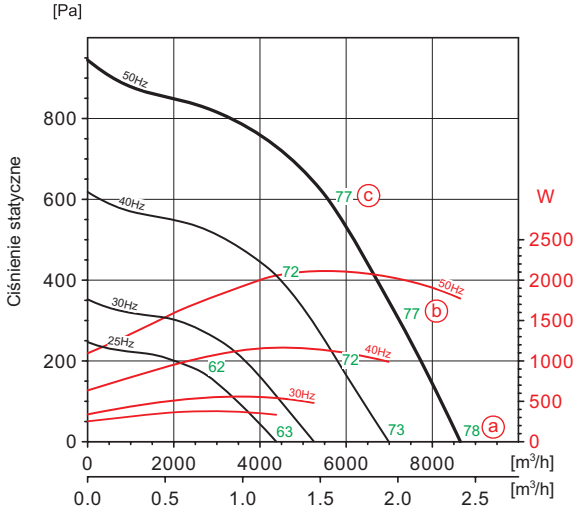

KABT/4-12000/560

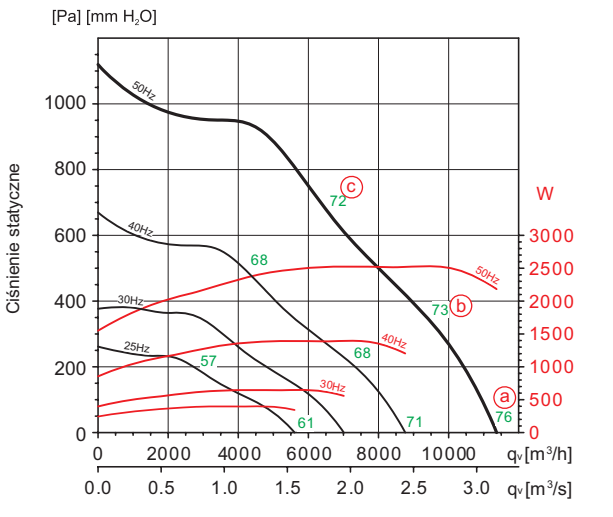



ENERGOOSZCZĘDNY SYSTEM WENTYLACJI

Zastosowanie

UTBS jest kompaktową centralą wentylacyjną zaprojektowaną specjalnie do instalacji w stropach podwieszanych. Urządzenie jest dostępne w czterech wielkościach, dla wydajności powietrza od 500 do 8000 m^3/h:

UTBS-2: przepływ od 500 do 1700 m^3/h
UTBS-3: przepływ od 1200 do 3000 m^3/h
UTBS-5: przepływ od 2400 do 5000 m^3/h
UTBS-8: przepływ od 4000 do 8000 m^3/h

Konstrukcja

Rama wykonana jest z profili z tłoczonego aluminium i wzmocniona narożnikami nylonowymi. Podwójne panele obudowy zaizolowane są wełną mineralną o grubości 25 mm (dobra izolacja cieplna i akustyczna).
Panel zewnętrzny pokryty jest tworzywem, wewnętrzny jest galwanizowany. Wentylator jest wysokowydajny, promieniowy z łopatami pochylonymi do tyłu, z napędem bezpośrednim, wyważany dynamicznie. Zastosowany trójfazowy silnik jest wysokosprawny o stopniu ochrony IP54, klasie izolacji F. Przystosowany do regulacji częstotliwościowej i wyposażony w zabezpieczenie termiczne (PTO).

Moduły centrali

- chłodnica z nierdzewną tacą ociekową i separatorem kropli;
- wymiennik ciepła;
- by-pass dla procesu free-cooling;
- tłumiki hałasu;
- moduł mieszający;
- moduł filtracyjny;
- moduł rozprężny.

Zastosowanie:


sklepy


biura


hotele
restauracje


systemy wentylacyjne
bloków mieszkalnych

Łatwy dostęp

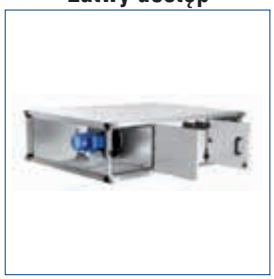
Łatwy dostęp do wentylatora
i filtrów od strony bocznej

Wzmocniona konstrukcja


Wysokiej jakości wykończenie aluminiowe
profili zapewnia solidny i szczelny montaż

Łatwy dostęp do filtrów


Łatwy do zamontowania
system filtrów

Puszka przyłączeniowa z boku

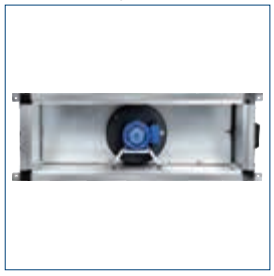
Zapewnienie łatwego dostępu
w czasie instalacji

Króćce pomiaru ciśnienia


Króćce do pomiaru ciśnienia
w sekcji filtrów i wentylatorów

Dławnice


Dławnice do okablowania
silnika

Venture Industries Sp. z o.o.
ul. Mokra 27, 05-092 Łomianki - Kiełpin
tel. +48 22 751 95 50, 751 20 31
fax +48 22 751 22 59, 751 12 02
e-mail: venture@venture.pl

Dane techniczne

Typ	model wentylatora	ciśnienie całkowite	wydajność max.	Silnik trójfazowy 400V Moc	Prąd max.	Trójfazowa nagrzewnica elektryczna Moc	Prąd absorbowany	N stopni
		[Pa]	[m³/h]	[kW]	[A]	[kW]	[A]	
UTBS-2	BPFM 250-2T	310	1700	0,25	0,68	15	37,5	2
		500	1700	0,37	0,95			
		725	1700	0,55	1,35			
UTBS-3	BPFM 280-2T	155	2300	0,25	0,68	24	60	2
		250	3000	0,55	1,35			
		490	3000	0,75	1,75			
		830	3000	1,1	2,55			
		1150	3000	1,5	3,84			
		1600	3000	2,2	4,98			
UTBS-5	BPFM 280-2T	260	4000	2x0,25	2x0,68	36	90	3
		480	5000	2x0,55	2x1,35			
		700	5000	2x0,75	2x1,75			
		1000	5000	2x1,1	2x2,55			
		1300	5000	2x1,5	2x3,84			
		1600	5000	2x2,2	2x4,98			
UTBS-8	BPFM 315-2T	160	5000	2x0,25	2x0,68	45	112,5	3
		225	7000	2x0,55	2x1,35			
		230	8000	2x0,75	2x1,75			
		525	8000	2x1,1	2x2,55			
		840	8000	2x1,5	2x3,84			
		1275	8000	2x2,2	2x4,98			

SEKCJA FILTRACYJNA

Sekcja filtracyjna zawiera dwa płaskie filtry zabudowane w ramie ze stali galwanizowanej. Sekcja ta zawiera filtr wstępny i wysokowydajny filtr o małych stratach ciśnienia.
Filtr wstępny: G4 o sprawności > 90% wg testów grawimetrycznych lub F5 wg testów opacymetrycznych.
Filtry: wysokowydajne F6, F7, F8 lub F9 ze sprawnością na poziomie około 60% dla modeli F6 i ponad 95% dla modeli F9 wg testów opacymetrycznych.
Wykonanie filtrów jest zgodne z normą UNE 779:2002.
Nieskomplikowany system mocowania filtrów z gwarancją bardzo dobrej szczelności.

SEKCJA WYMIENNIKÓW

Wymienniki wodne

Wymienniki wodne wykonane są z rur miedzianych i aluminiowych żeber w obudowie z blachy stalowej galwanizowanej. Sekcja ta może zawierać jeden lub dwa wymienniki wodne (jedną nagrzewnicę lub jedną chłodnicę lub obie jednocześnie).
Jednostka może być wyposażona w 2,4 lub 6-rzędowe nagrzewnice oraz 4 lub 6-rzędowe chłodnice.
Chłodnica: zawsze wyposażona jest standardowo w tackę ociekową kondensatu ze stali nierdzewnej AISI 304 i separator kropli. Podłączenie wężownicy wodnej i tacki ociekowej może być wykonane z lewej lub z prawej strony urządzenia.

Nagrzewnice elektryczne

Urządzenie może być wyposażone w elektryczną nagrzewnicę wykonaną z grzałek oporowych na ramie ze stali galwanizowanej. Nagrzewnica wyposażona jest w zabezpieczenia termiczne z ręcznym i automatycznym resetem oraz posiada ekran zabezpieczający filtry przed promieniowaniem.

WENTYLACJA

Modele 2 i 3 wyposażone są w jeden wentylator, natomiast modele 5 i 8 mają dwa wentylatory. Dla każdego modelu istnieje kilka ustawień mocy silnika, tak by zapewnić wysoką efektywność w wymaganym punkcie pracy. Sterowanie częstotliwościowe jest opcjonalne. Silniki mają puszki przyłączeniowe umiejscowione z boku po stronie inspekcyjnej w celu łatwego okablowania.

Charakterystyka pracy

UTBS 2

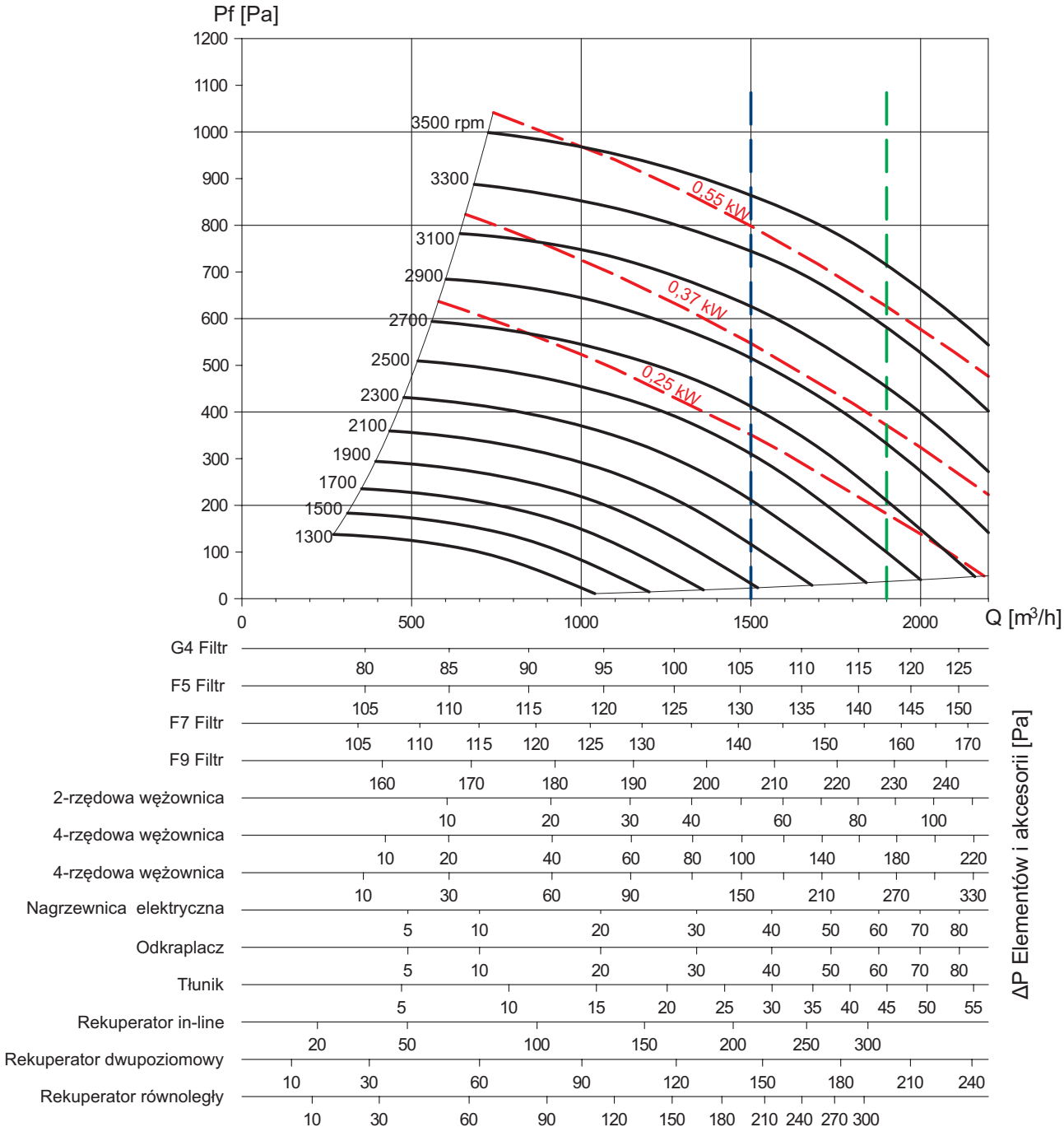

Zalecane ograniczenie pracy dla chłodnicy

Zalecane ograniczanie pracy dla nagrzewnicy

Venture Industries Sp. z o.o.
ul. Mokra 27, 05-092 Łomianki - Kiełpin
tel. +48 22 751 95 50, 751 20 31
fax +48 22 751 22 59, 751 12 02
e-mail: venture@venture.pl

Charakterystyka pracy

UTBS 3

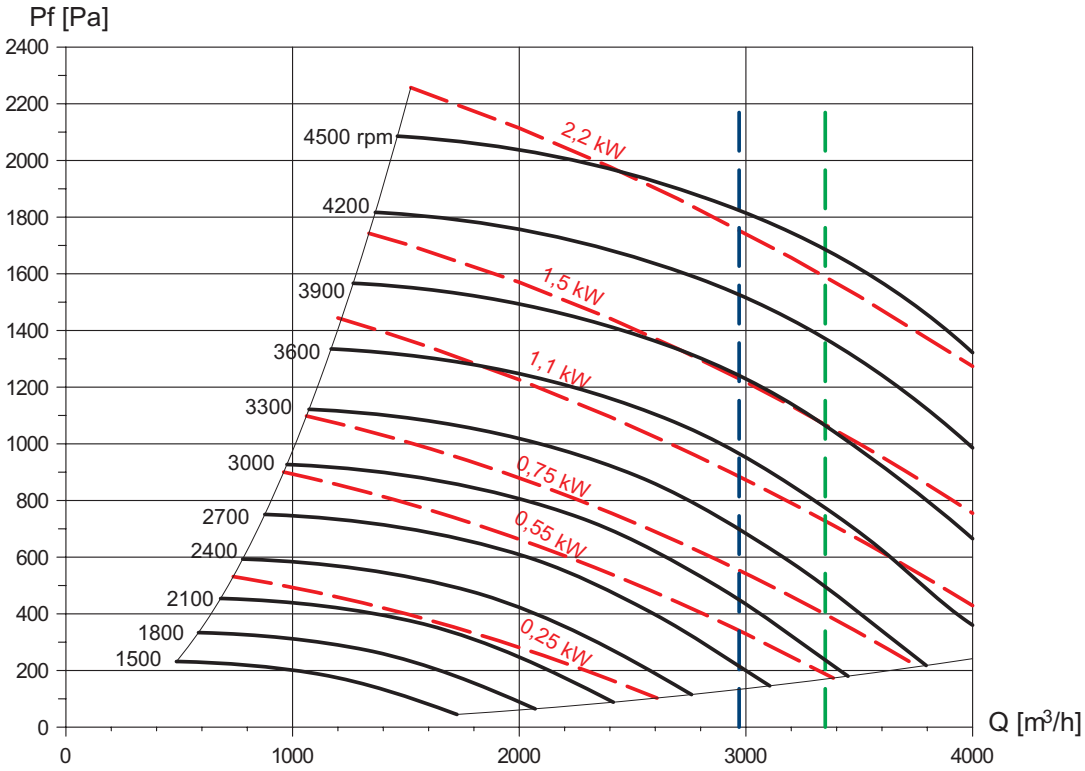

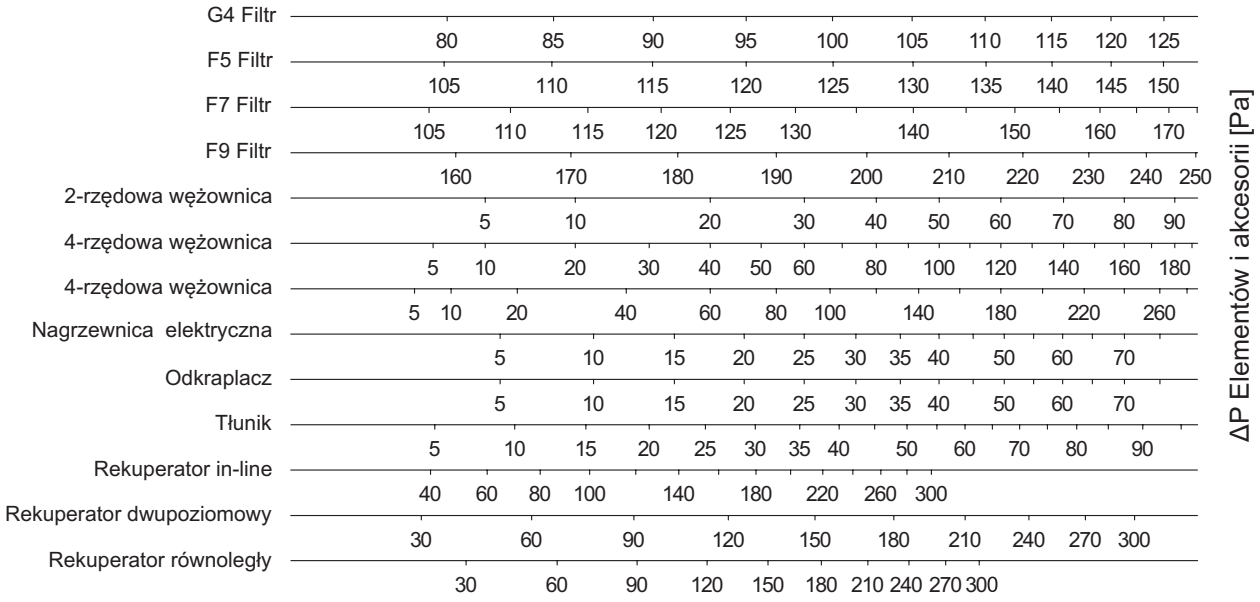

Zalecane ograniczenie pracy dla chłodnicy

Zalecane ograniczanie pracy dla nagrzewnicy

Charakterystyka pracy

UTBS 5

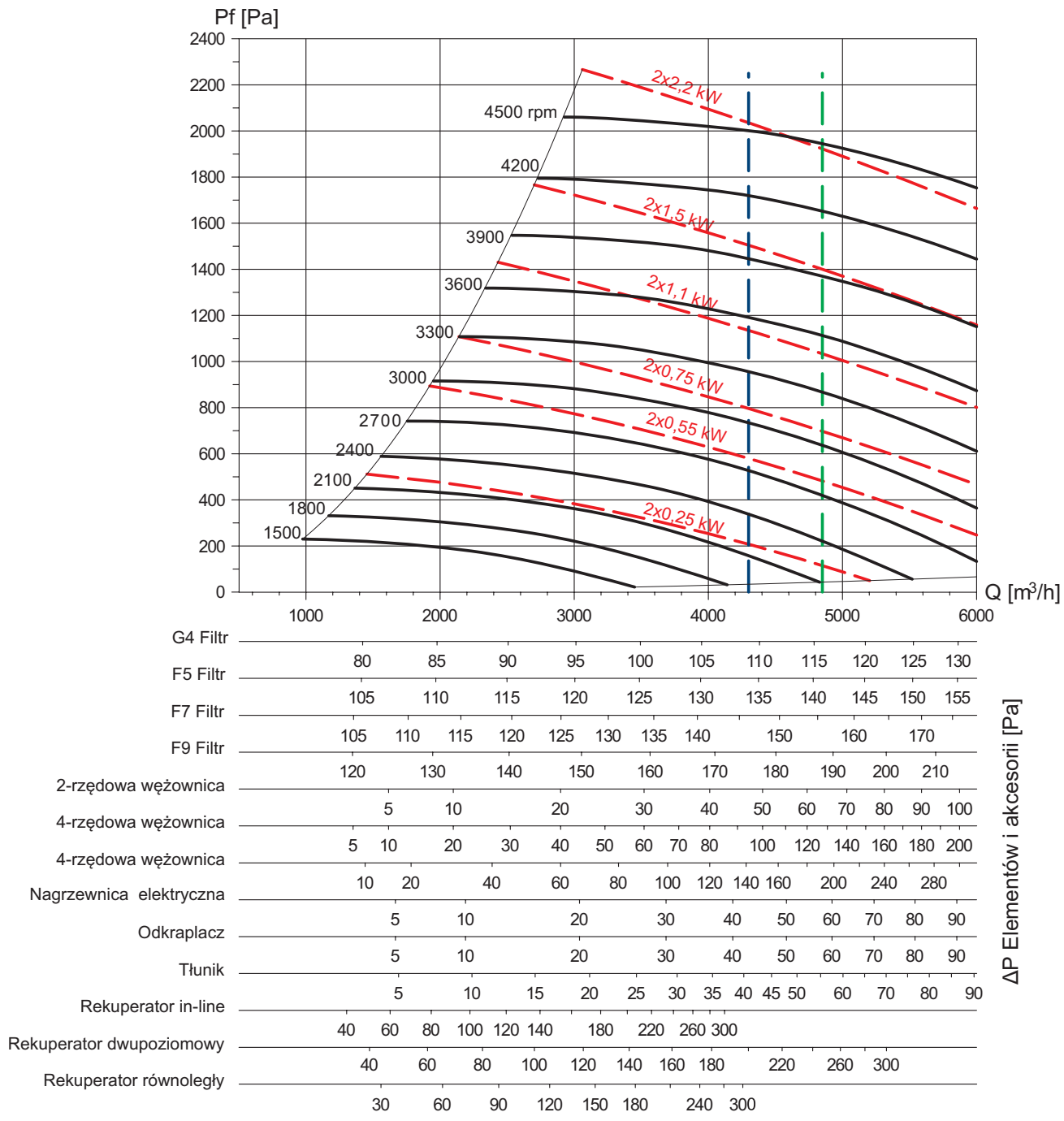

Zalecane ograniczenie pracy dla chłodnicy

Zalecane ograniczanie pracy dla nagrzewnicy

Venture Industries Sp. z o.o.
ul. Mokra 27, 05-092 Łomianki - Kiełpin
tel. +48 22 751 95 50, 751 20 31
fax +48 22 751 22 59, 751 12 02
e-mail: venture@venture.pl

Charakterystyka pracy

UTBS 8

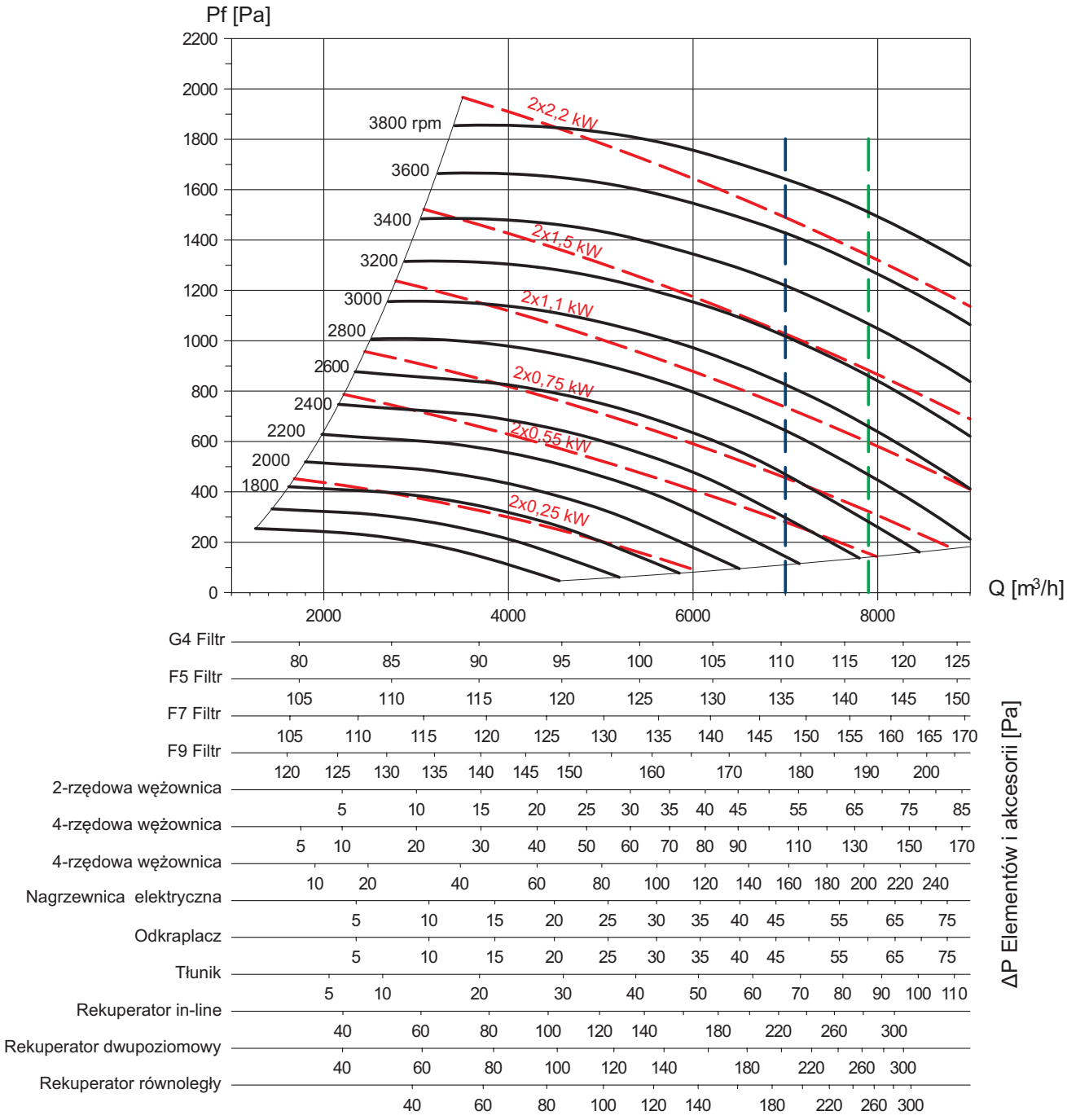

— — — Zalecane ograniczenie pracy dla chłodnicy

— — — Zalecane ograniczanie pracy dla nagrzewnicy

Charakterystyka termiczna UTBS 2

Nagrzewnica 2-rzędowa									
Przepływ		900 [m³/h]				1900 [m³/h]			
temp. wody [°C]	temp. zewn. [°C]	moc [kW]	temp. wyjściowa [°C]	przepływ wody [l/s]	opór po stronie wodnej [kPa]	moc [kW]	temp. wyjściowa [°C]	przepływ wody [l/s]	opór po stronie wodnej [kPa]
80/60	-10	12,6	32,1	0,15	3,4	20,8	22,9	0,25	8,5
	-5	11,9	34,7	0,14	3	19,6	25,9	0,23	7,6
	0	11,1	37,1	0,13	2,7	18,3	28,9	0,22	6,7
	5	10,3	39,5	0,12	2,3	17	31,9	0,2	5,8
	10	9,6	41,8	0,11	2	15,7	34,8	0,19	5
50/45	-10	9	19,9	0,43	25	14,8	13,4	0,71	63,1
	-5	8,3	22,5	0,4	21,5	13,6	16,5	0,65	54,1
	0	7,5	25	0,36	18	12,4	19,6	0,59	45,5
	5	6,8	27,5	0,32	14,8	11,2	22,6	0,53	37,4
	10	6	29,9	0,29	11,8	9,9	25,6	0,47	29,8

Nagrzewnica 4-rzędowa									
Przepływ		900 [m³/h]				1900 [m³/h]			
temp. wody [°C]	temp. zewn. [°C]	moc [kW]	temp. wyjściowa [°C]	przepływ wody [l/s]	opór po stronie wodnej [kPa]	moc [kW]	temp. wyjściowa [°C]	przepływ wody [l/s]	opór po stronie wodnej [kPa]
80/60	-10	19,3	54,3	0,23	4,6	34,1	43,9	0,41	13,1
	-5	18,2	55,6	0,22	4,1	32,2	45,8	0,39	11,7
	0	17	56,8	0,2	3,6	30,1	47,6	0,36	10,4
	5	15,9	57,9	0,19	3,2	28,1	49,3	0,34	9,1
	10	14,7	59	0,18	2,8	26	51	0,31	7,9
50/45	-10	13,5	34,8	0,64	32,8	23,9	27,7	1,14	94,3
	-5	12,4	36,2	0,59	28	22	27	1,05	80,7
	0	11,2	37,4	0,54	23,5	20	31,6	0,96	67,8
	5	10,1	38,7	0,48	19,4	18	33,4	0,86	55,8
	10	8,9	39,8	0,43	15,5	15,9	35,1	0,76	44,7

Nagrzewnica 6-rzędowa									
Przepływ		900 [m³/h]				1900 [m³/h]			
temp. wody [°C]	temp. zewn. [°C]	moc [kW]	temp. wyjściowa [°C]	przepływ wody [l/s]	opór po stronie wodnej [kPa]	moc [kW]	temp. wyjściowa [°C]	przepływ wody [l/s]	opór po stronie wodnej [kPa]
80/60	-10	22,4	64,6	0,27	2,3	41,5	55,5	0,5	7,2
	-5	21,1	65,3	0,25	2,1	39,1	56,7	0,47	6,5
	0	19,7	65,8	0,23	1,8	36,6	57,8	0,44	5,7
	5	18,4	66,3	0,22	1,6	34	58,8	0,41	5
	10	17,1	66,8	0,2	1,4	31,5	59,7	0,38	4,4
50/45	-10	15,6	41,8	0,74	16,6	29,1	35,9	1,39	52,7
	-5	14,3	45,5	0,68	14,1	26,7	37,1	0,28	44,9
	0	13	43,2	0,62	11,8	24,2	38,3	1,16	37,6
	5	11,6	43,8	0,56	9,7	21,8	39,4	1,04	30,8
	10	10,3	44,3	0,49	7,8	19,3	40,4	0,92	24,6

Chłodnica 4-rzędowa									
Przepływ		900 [m³/h]				1500 [m³/h]			
temp. wody [°C]	temp. zewn. [°C]	moc [kW]	temp. wyjściowa [°C]	przepływ wody [l/s]	opór po stronie wodnej [kPa]	moc [kW]	temp. wyjściowa [°C]	przepływ wody [l/s]	opór po stronie wodnej [kPa]
7/12	25/50%	3,4	15,4/84,7%	0,16	2,5	5	16,4/80,2%	0,24	5,5
	27/50%	4,6	15,6/86%	0,22	4,6	6,6	17/81,1%	0,32	9,6
	32/50%	8,1	16,5/87,7%	0,39	14,3	11,7	18,4/82,7%	0,56	29,9

Venture Industries Sp. z o.o.
ul. Mokra 27, 05-092 Łomianki - Kiełpin
tel. +48 22 751 95 50, 751 20 31
fax +48 22 751 22 59, 751 12 02
e-mail: venture@venture.pl

Charakterystyka termiczna UTBS 2

Chłodnica 6-rzędowa									
Przepływ		900 [m³/h]				1500 [m³/h]			
temp. wody [°C]	temp. zewn. [°C]	moc [kW]	temp. wyjściowa [°C]	przepływ wody [l/s]	opór po stronie wodnej [kPa]	moc [kW]	temp. wyjściowa [°C]	przepływ wody [l/s]	opór po stronie wodnej [kPa]
7/12	25/50%	3,7	14,2/91,3%	0,18	1,2	5,8	14,9/87,6%	0,28	2,6
	27/50%	5,2	14,1/93,2%	0,25	2,1	8	15/89,3%	0,38	4,9
	32/50%	9,6	13,8/94,8%	0,46	7,1	14,2	15,6/90,8%	0,68	15,4

Charakterystyka termiczna UTBS 3

Nagrzewnica 2-rzędowa									
Przepływ		1700 [m³/h]				3200 [m³/h]			
temp. wody [°C]	temp. zewn. [°C]	moc [kW]	temp. wyjściowa [°C]	przepływ wody [l/s]	opór po stronie wodnej [kPa]	moc [kW]	temp. wyjściowa [°C]	przepływ wody [l/s]	opór po stronie wodnej [kPa]
80/60	-10	27,9	33,9	0,3	6,7	38,2	25,8	0,46	14,7
	-5	23,5	36,4	0,28	6,1	36	28,8	0,43	13,2
	0	22	38,8	0,26	5,4	33,8	31,6	0,4	11,7
	5	20,5	41,1	0,25	4,7	31,4	34,5	0,38	10,3
	10	18,9	43,4	0,23	4,1	29,1	37,2	0,35	8,9
50/45	-10	17,4	20,8	0,83	48,2	26,8	15,1	1,28	105,8
	-5	16	23,3	0,77	41,5	24,7	18,1	1,18	91
	0	14,6	25,8	0,7	35	22,5	21,1	1,08	76,8
	5	13,2	28,2	0,63	28,9	20,2	24	0,98	63,4
	10	11,7	30,6	0,56	23,2	17,9	26,8	0,86	50,9

Nagrzewnica 4-rzędowa									
Przepływ		1700 [m³/h]				3200 [m³/h]			
temp. wody [°C]	temp. zewn. [°C]	moc [kW]	temp. wyjściowa [°C]	przepływ wody [l/s]	opór po stronie wodnej [kPa]	moc [kW]	temp. wyjściowa [°C]	przepływ wody [l/s]	opór po stronie wodnej [kPa]
80/60	-10	36,8	55	0,44	4,4	60	46,2	0,72	10,8
	-5	34,7	56,2	0,42	3,9	56,5	47,9	0,58	9,7
	0	32,5	57,4	0,39	3,5	52,9	49,6	0,63	8,6
	5	30,3	58,4	0,36	3,1	49,3	51,2	0,59	7,5
	10	28	59,5	0,34	2,7	45,6	52,7	0,55	6,5
50/45	-10	25,7	32,6	1,23	31,5	41,9	29,3	2	78
	-5	23,5	36,6	1,13	26,9	38,5	31,1	1,84	66,8
	0	21,4	37,8	1,02	22,6	35,1	32,9	1,68	56,1
	5	19,3	39	0,92	18,6	31,5	34,6	1,51	46,2
	10	17,1	40,1	0,82	14,9	27,9	36,2	1,34	36,8

Nagrzewnica 6-rzędowa									
Przepływ		1700 [m³/h]				3200 [m³/h]			
temp. wody [°C]	temp. zewn. [°C]	moc [kW]	temp. wyjściowa [°C]	przepływ wody [l/s]	opór po stronie wodnej [kPa]	moc [kW]	temp. wyjściowa [°C]	przepływ wody [l/s]	opór po stronie wodnej [kPa]
80/60	-10	43,7	67,1	0,52	8,3	74,5	59,8	0,89	22
	-5	41,2	67,7	0,49	7,4	70,2	60,8	0,84	19,7
	0	38,7	68,2	0,46	6,6	65,9	61,8	0,79	17,5
	5	36,1	68,7	0,43	5,9	61,5	62,6	0,74	15,5
	10	3,5	69,2	0,4	5,1	57,1	63,5	0,68	13,5
50/45	-10	29,9	42,8	1,43	57,1	51,2	38	2,45	153,1
	-5	27,5	43,5	1,31	48,8	47,1	39,1	2,25	130,5
	0	25	44,1	1,2	41	42,9	40,2	2,05	110,1
	5	2,5	44,6	1,07	33,8	38,5	41,1	1,84	90,7
	10	19,9	45,2	0,95	27,1	34,2	42	1,63	72,8

Charakterystyka termiczna UTBS 3

Chłodnica 4-rzędowa									
Przepływ		1700 [m³/h]				2900 [m³/h]			
temp. wody [°C]	temp. zewn. [°C]	moc [kW]	temp. wyjściowa [°C]	przepływ wody [l/s]	opór po stronie wodnej [kPa]	moc [kW]	temp. wyjściowa [°C]	przepływ wody [l/s]	opór po stronie wodnej [kPa]
7/12	25/50%	6,2	15,45/85%	0,3	2,2	9,7	16,35/80,4%	0,46	5,3
	27/50%	8,7	15,56/86,5%	0,42	4,3	12,9	16,96/81,4%	0,62	9,4
	32/50%	15,5	16,32/88,1%	0,74	13,6	22,8	18,33/82,9%	1,09	29,4

Chłodnica 6-rzędowa									
Przepływ		1700 [m³/h]				2900 [m³/h]			
temp. wody [°C]	temp. zewn. [°C]	moc [kW]	temp. wyjściowa [°C]	przepływ wody [l/s]	opór po stronie wodnej [kPa]	moc [kW]	temp. wyjściowa [°C]	przepływ wody [l/s]	opór po stronie wodnej [kPa]
7/12	25/50%	9,6	12,13/93,5%	0,46	7,2	14,4	13,41/89,2%	0,69	16,3
	27/50%	12,3	12,18/94,1%	0,59	12	18,6	13,65/89,9%	0,89	27,2
	32/50%	20	12,38/95,5%	0,96	31,5	30,7	14,20/91,6%	1,47	71

Charakterystyka termiczna UTBS 5

Nagrzewnica 2-rzędowa									
Przepływ		2500 [m³/h]				4500 [m³/h]			
temp. wody [°C]	temp. zewn. [°C]	moc [kW]	temp. wyjściowa [°C]	przepływ wody [l/s]	opór po stronie wodnej [kPa]	moc [kW]	temp. wyjściowa [°C]	przepływ wody [l/s]	opór po stronie wodnej [kPa]
80/60	-10	36	33,2	0,43	4,9	56,6	25,7	0,64	10,1
	-5	33,9	35,7	0,41	4,4	50,5	28,7	0,6	9,1
	0	31,8	38,1	0,38	3,9	47,3	31,5	0,57	8
	5	29,6	40,5	0,35	3,4	44	34,3	0,53	7,1
	10	27,3	42,8	0,33	2,9	40,6	37,1	0,49	6,1
50/45	-10	25,4	20,5	1,21	35,7	37,8	15,2	1,81	74,3
	-5	23,3	23	1,12	30,6	34,8	18,2	1,67	63,7
	0	21,3	25,5	1,02	25,7	31,7	21,1	1,52	53,6
	5	19,1	27,9	0,92	21,2	28,5	24,1	1,36	44,2
	10	16,9	30,3	0,81	17	25,3	26,8	1,21	35,3

Nagrzewnica 4-rzędowa									
Przepływ		2500 [m³/h]				4500 [m³/h]			
temp. wody [°C]	temp. zewn. [°C]	moc [kW]	temp. wyjściowa [°C]	przepływ wody [l/s]	opór po stronie wodnej [kPa]	moc [kW]	temp. wyjściowa [°C]	przepływ wody [l/s]	opór po stronie wodnej [kPa]
80/60	-10	54,3	55,2	0,65	6,1	85,6	47	1,02	14,2
	-5	51,2	56,4	0,61	5,5	80,6	48,7	0,96	12,7
	0	48	57,6	0,57	4,9	75,6	50,4	0,9	11,3
	5	44,7	58,7	0,54	4,3	70,4	51,9	0,84	9,9
	10	41,4	59,7	0,5	3,7	65,2	53,5	0,78	8,6
50/45	-10	37,7	35,3	1,8	43,7	59,6	29,7	2,85	102,4
	-5	34,7	36,6	1,66	37,4	54,8	31,5	2,62	87,5
	0	31,5	37,8	1,51	31,3	49,9	33,3	2,39	73,5
	5	28,3	39	1,36	25,8	44,9	39,4	2,15	60,4
	10	25,1	40,1	1,2	20,6	39,8	36,5	1,9	48,2

Venture Industries Sp. z o.o.
ul. Mokra 27, 05-092 Łomianki - Kiełpin
tel. +48 22 751 95 50, 751 20 31
fax +48 22 751 22 59, 751 12 02
e-mail: venture@venture.pl

Charakterystyka termiczna UTBS 5

Nagrzewnica 6-rzędowa									
Przepływ		2500 [m³/h]				4500 [m³/h]			
temp. wody [°C]	temp. zewn. [°C]	moc [kW]	temp. wyjściowa [°C]	przepływ wody [l/s]	opór po stronie wodnej [kPa]	moc [kW]	temp. wyjściowa [°C]	przepływ wody [l/s]	opór po stronie wodnej [kPa]
80/60	-10	64	66,8	0,77	8,6	105,1	60,1	1,26	21,5
	-5	60,4	67,4	0,72	7,7	99,1	31,1	1,19	19,3
	0	56,7	68	0,68	6,9	93	62	1,11	17,1
	5	52,9	68,5	0,63	6,1	86,8	62,9	1,04	15,1
	10	49,1	69	0,59	5,3	80,6	63,7	0,96	13,1
50/45	-10	43,9	42,7	2,1	59,9	72,4	38,3	3,46	151,5
	-5	40,3	43,3	1,93	51,1	66,5	39,3	3,18	129,3
	0	36,6	44	1,75	42,9	60,5	4	2,89	108,4
	5	33	44,5	1,58	325,3	54,40	41,3	2,6	89,2
	10	29,2	45,1	1,4	28,3	48,30	42,2	2,31	71,4

Chłodnica 4-rzędowa									
Przepływ		2500 [m³/h]				4000 [m³/h]			
temp. wody [°C]	temp. zewn. [°C]	moc [kW]	temp. wyjściowa [°C]	przepływ wody [l/s]	opór po stronie wodnej [kPa]	moc [kW]	temp. wyjściowa [°C]	przepływ wody [l/s]	opór po stronie wodnej [kPa]
7/12	25/50%	9,7	15,1/85,3%	0,5	3,4	14,2	16/81,1%	0,68	7,4
	27/50%	13,5	15,2/86,4%	0,65	6,7	18,7	16,6/81,9%	0,9	12,8
	32/50%	23,2	16,1/88,1%	1,11	19,6	32,6	17,9/83,6%	1,56	38,8

Chłodnica 6-rzędowa									
Przepływ		2500 [m³/h]				4000 [m³/h]			
temp. wody [°C]	temp. zewn. [°C]	moc [kW]	temp. wyjściowa [°C]	przepływ wody [l/s]	opór po stronie wodnej [kPa]	moc [kW]	temp. wyjściowa [°C]	przepływ wody [l/s]	opór po stronie wodnej [kPa]
7/12	25/50%	13,9	12,3/93,4%	0,66	7,2	21,7	13,6/88,6%	1,04	17,6
	27/50%	18	12,3/94%	0,86	12,1	28,1	13,9/89,3%	1,35	29,5
	32/50%	29,2	12,5/95,4%	1,4	31,9	46,8	14,5/91,1%	2,24	78,3

Charakterystyka termiczna UTBS 5

Nagrzewnica 6-rzędowa									
Przepływ		4000 [m³/h]				7900 [m³/h]			
temp. wody [°C]	temp. zewn. [°C]	moc [kW]	temp. wyjściowa [°C]	przepływ wody [l/s]	opór po stronie wodnej [kPa]	moc [kW]	temp. wyjściowa [°C]	przepływ wody [l/s]	opór po stronie wodnej [kPa]
80/60	-10	102,6	67	1,23	8,2	181,9	59,1	2,18	23,8
	-5	96,7	67,5	1,16	7,4	171,5	60,1	2,05	21,3
	0	90,8	68,1	1,09	6,6	160,9	61,1	1,92	19
	5	84,8	68,6	1,01	5,8	150,2	62	1,8	16,7
	10	78,7	69	0,94	5	139,3	62,9	1,67	14,5
50/45	-10	70,4	42,8	3,36	57,6	125,4	37,6	5,99	168,7
	-5	64,6	43,4	3,09	49,2	115,1	38,7	5,51	144,2
	0	59,7	44	2,81	41,1	104,8	39,8	5,01	120,8
	5	52,8	44,6	2,53	33,8	94,3	40,8	4,51	92,2
	10	46,8	45,1	2,24	27,1	83,6	41,8	4	79,4
Nagrzewnica 4-rzędowa									
80/60	-10	86,4	54,8	1,03	4,7	145,8	45,4	1,74	12,5
	-5	81,4	56	0,97	4,2	137,2	47,1	1,64	11,1
	0	76,2	57,2	0,91	3,7	128,6	48,8	1,54	9,8
	5	71	58,3	0,85	3,2	119,7	50,5	1,43	8,6
	10	65,7	59,3	0,79	2,8	110,7	52	1,32	7,4
50/45	-10	60,3	35,2	2,88	34,1	102,2	28,8	4,89	92,2
	-5	55,4	36,5	2,65	29,1	93,9	30,7	4,49	78,9
	0	50,3	37,8	2,41	24,3	85,4	32,4	4,09	65,7
	5	45,2	38,9	2,16	19,9	76,8	34,2	3,67	53,8
	10	40,1	40	1,92	15,9	68	35,8	3,25	42,7

Chłodnica 4-rzędowa									
Przepływ		4000 [m³/h]				7000 [m³/h]			
temp. wody [°C]	temp. zewn. [°C]	moc [kW]	temp. wyjściowa [°C]	przepływ wody [l/s]	opór po stronie wodnej [kPa]	moc [kW]	temp. wyjściowa [°C]	przepływ wody [l/s]	opór po stronie wodnej [kPa]
7/12	25/50%	13,3	16/84%	0,6	1,9	22,3	16,6/79,9%	1,07	5,3
	27/50%	19,5	15,9/86,5%	0,93	4	30,1	17,1/81,2%	1,44	9,7
	32/50%	36	16,5/88,1%	1,72	13,8	53,8	18,6/82,7%	2,57	30,8
Chłodnica 6-rzędowa									
7/12	25/50%	22	12,3/93,4%	1,05	6,7	34	13,6/89%	1,63	15,9
	27/50%	28,7	12,3/84,1%	1,37	11,4	44,1	13,8/89,7%	2,11	26,7
	32/50%	46,8	12,5/95,5%	2,24	30,2	73,2	14,4/91,4%	3,5	71,6

Charakterystyka termiczna UTBS 8

Nagrzewnica 2-rzędowa									
Przepływ		4000 [m³/h]				7900 [m³/h]			
temp. wody [°C]	temp. zewn. [°C]	moc [kW]	temp. wyjściowa [°C]	przepływ wody [l/s]	opór po stronie wodnej [kPa]	moc [kW]	temp. wyjściowa [°C]	przepływ wody [l/s]	opór po stronie wodnej [kPa]
80/60	-10	58,4	33,8	0,7	5,9	92,5	25,1	1,11	13,7
	-5	55	36,3	0,66	5,3	87,2	28,1	1,04	12,3
	0	51,5	38,7	0,62	4,7	81,7	31	0,98	10,9
	5	48	41	0,57	4,1	76	33,9	0,91	9,6
	10	44,4	43,3	0,53	3,6	70,2	36,7	0,84	8,3
50/45	-10	41	20,7	1,96	42,7	65	14,7	3,11	99,5
	-5	37,7	23,3	1,8	36,6	59,8	17,7	2,86	85,4
	0	34,3	25,8	1,64	30,8	54,5	20,7	2,61	72
	5	30,9	28,2	1,48	25,4	49,1	23,6	2,35	59,3
	10	27,4	30,5	1,31	20,4	43,5	26,5	2,08	47,5

Venture Industries Sp. z o.o.
ul. Mokra 27, 05-092 Łomianki - Kiełpin
tel. +48 22 751 95 50, 751 20 31
fax +48 22 751 22 59, 751 12 02
e-mail: venture@venture.pl

Charakterystyka akustyczna UTBS 2

Poziom mocy akustycznej na wlocie										
Przepływ	Ciśnienie całkowite	Częstotliwość [Hz]								
[m³/h]	[Pa]	63	125	250	500	1000	2000	4000	8000	LwA
500	200	45	52	57	53	49	43	40	35	60
	400	53	60	65	60	56	50	47	42	68
1000	200	45	52	57	53	49	43	40	35	60
	400	51	58	63	59	55	49	46	41	66
	600	57	64	69	64	60	54	51	46	70
	800	60	67	72	68	64	58	55	50	75
1500	200	51	58	63	59	55	49	46	41	66
	400	53	60	65	61	57	51	48	43	68
	600	56	63	68	64	60	54	51	46	71
	800	59	66	71	66	62	56	53	48	74
2000	200	57	64	69	65	61	55	52	47	72
	400	58	65	70	65	61	55	52	47	72
	600	59	66	71	66	62	56	53	48	74

Poziom mocy akustycznej na wylocie										
Przepływ	Ciśnienie całkowite	Częstotliwość [Hz]								
[m³/h]	[Pa]	63	125	250	500	1000	2000	4000	8000	LwA
500	200	36	48	56	59	61	62	57	54	67
	400	44	56	64	66	68	69	64	61	74
1000	200	36	48	56	59	61	62	57	54	67
	400	42	54	62	65	67	68	63	60	73
	600	48	60	68	70	72	73	68	65	78
	800	51	63	71	74	76	77	72	69	82
1500	200	42	54	62	65	67	68	63	60	73
	400	44	56	64	67	69	70	65	62	75
	600	47	59	67	70	72	73	68	65	77
	800	50	62	70	72	74	75	70	67	80
2000	200	48	60	68	71	73	74	69	66	79
	400	49	61	69	71	73	74	69	66	79
	600	50	62	70	72	74	75	70	67	80

Poziom mocy akustycznej emitowany										
Przepływ	Ciśnienie całkowite	Częstotliwość [Hz]								
[m³/h]	[Pa]	63	125	250	500	1000	2000	4000	8000	LwA
500	200	32	36	43	38	44	44	39	35	50
	400	40	44	51	46	52	52	47	43	57
1000	200	32	36	43	38	44	44	39	35	50
	400	38	42	49	44	50	50	45	41	56
	600	44	48	55	49	55	55	50	46	61
	800	47	51	58	53	59	59	54	50	65
1500	200	38	42	49	44	50	50	45	41	56
	400	40	44	51	46	52	52	47	43	58
	600	43	47	54	49	55	55	50	46	61
	800	46	50	57	51	57	57	52	48	63
2000	200	44	48	55	50	56	56	51	47	62
	400	45	49	56	50	56	56	51	47	62
	600	46	50	57	51	57	57	52	48	63

Charakterystyka akustyczna UTBS 3

Przepływ	Ciśnienie całkowite	Poziom mocy akustycznej na wlocie – Częstotliwość [Hz]								
[m³/h]	[Pa]	63	125	250	500	1000	2000	4000	8000	LwA
1000	400	51	58	63	59	55	49	46	41	66
	600	57	64	69	64	60	54	51	46	72
	800	60	67	72	68	64	58	55	50	75
2000	400	55	62	67	62	58	52	49	44	70
	800	60	67	72	67	63	57	54	49	75
	1200	64	71	76	72	68	62	59	54	79
	1600	68	75	80	76	72	66	63	58	83
3000	400	62	69	74	70	66	60	57	52	77
	800	63	70	75	71	67	61	58	53	78
	1200	65	72	77	73	69	63	60	55	80
	1600	68	75	80	75	71	65	62	57	82
3500	400	65	72	77	73	69	63	60	55	80
	800	66	73	78	73	69	63	60	55	81
	1200	67	74	79	74	70	64	61	56	82

Przepływ	Ciśnienie całkowite	Poziom mocy akustycznej na wylocie – Częstotliwość [Hz]								
[m³/h]	[Pa]	63	125	250	500	1000	2000	4000	8000	LwA
1000	400	42	54	62	65	67	68	63	60	73
	600	48	60	68	70	72	73	68	65	78
	800	51	63	71	74	76	77	72	69	82
2000	400	46	58	66	68	70	71	66	63	79
	800	51	63	71	73	75	76	71	68	81
	1200	55	67	75	78	80	81	76	73	86
	1600	59	71	79	82	84	85	80	77	90
3000	400	53	65	73	76	78	79	74	71	84
	800	54	66	74	77	79	80	75	72	85
	1200	56	68	76	79	81	82	77	74	87
	1600	59	71	79	81	83	84	79	76	89
3500	400	56	68	76	79	81	82	77	74	87
	800	57	69	77	79	81	82	77	74	87
	1200	58	70	78	80	82	83	78	75	88

Przepływ	Ciśnienie całkowite	Poziom mocy akustycznej emitowany – Częstotliwość [Hz]								
[m³/h]	[Pa]	63	125	250	500	1000	2000	4000	8000	LwA
1000	400	38	42	49	44	50	50	45	41	56
	600	44	48	55	49	55	55	50	46	61
	800	47	51	58	53	59	59	54	50	65
2000	400	42	46	53	48	54	54	49	45	59
	800	47	51	58	53	59	59	54	50	64
	1200	52	56	63	57	63	63	58	54	69
	1600	56	60	67	61	67	67	62	58	73
3000	400	49	53	60	55	61	61	56	52	67
	800	50	54	61	56	62	62	57	53	68
	1200	52	56	63	58	64	64	59	55	70
	1600	55	59	66	60	66	66	61	57	72
3500	400	53	57	64	58	64	64	59	55	70
	800	53	57	64	58	64	64	59	55	70
	1200	54	58	65	60	66	66	61	57	71

Venture Industries Sp. z o.o.
ul. Mokra 27, 05-092 Łomianki - Kiełpin
tel. +48 22 751 95 50, 751 20 31
fax +48 22 751 22 59, 751 12 02
e-mail: venture@venture.pl

Charakterystyka akustyczna UTBS 5

Przepływ	Ciśnienie całkowite	Poziom mocy akustycznej na wlocie – Częstotliwość [Hz]								
[m³/h]	[Pa]	63	125	250	500	1000	2000	4000	8000	LwA
2000	400	56	63	68	64	60	54	51	46	71
	800	65	72	77	72	68	62	59	54	79
3000	400	56	63	68	63	59	53	50	45	70
	800	64	71	76	71	67	61	58	53	79
	1200	69	76	81	76	72	66	63	58	84
	1600	72	79	84	80	76	70	67	62	87
4000	400	58	65	70	65	61	55	52	47	73
	800	63	70	75	70	66	60	57	52	78
	1200	67	74	79	75	71	65	62	57	80
	1600	71	78	83	79	75	69	66	61	86
5000	400	61	68	73	69	65	59	56	51	76
	800	64	71	76	72	68	62	59	54	79
	1200	67	74	79	75	71	65	62	57	82
	1600	70	77	82	78	74	68	65	60	85

Przepływ	Ciśnienie całkowite	Poziom mocy akustycznej na wylocie – Częstotliwość [Hz]								
[m³/h]	[Pa]	63	125	250	500	1000	2000	4000	8000	LwA
2000	400	47	59	67	70	72	73	68	65	78
	800	56	68	76	78	80	81	76	73	86
3000	400	47	59	67	69	71	72	67	64	77
	800	55	67	75	77	79	80	75	72	85
	1200	60	72	80	82	84	85	80	77	90
	1600	63	75	83	86	88	89	84	81	94
4000	400	49	61	69	71	73	74	69	66	79
	800	54	66	74	76	78	79	74	71	84
	1200	58	70	78	81	83	84	79	76	89
	1600	62	74	82	85	87	88	83	80	93
5000	400	52	64	72	75	77	78	73	70	83
	800	55	67	75	78	80	81	76	73	86
	1200	58	70	78	81	83	84	79	76	89
	1600	61	73	81	84	86	87	82	79	92

Przepływ	Ciśnienie całkowite	Poziom mocy akustycznej emitowany – Częstotliwość [Hz]								
[m³/h]	[Pa]	63	125	250	500	1000	2000	4000	8000	LwA
2000	400	44	48	55	49	55	55	50	46	61
	800	52	56	63	57	63	63	58	54	69
3000	400	43	47	54	48	54	54	49	45	60
	800	51	55	62	56	62	62	57	53	68
	1200	56	60	67	61	67	67	62	58	73
	1600	59	63	70	65	71	71	66	62	77
4000	400	45	49	56	51	57	57	52	48	62
	800	50	54	61	55	61	61	56	52	67
	1200	55	59	66	60	66	66	61	57	72
	1600	59	63	70	64	70	70	65	61	76
5000	400	49	53	60	54	60	60	55	51	66
	800	51	55	62	57	63	63	58	54	69
	1200	54	58	65	60	66	66	61	57	72
	1600	57	61	68	63	69	69	64	60	75

Charakterystyka akustyczna UTBS 8

Przepływ	Ciśnienie całkowite	Poziom mocy akustycznej na wlocie								
		Częstotliwość [Hz]								
[m³/h]	[Pa]	63	125	250	500	1000	2000	4000	8000	LwA
3000	400	56	63	68	64	60	54	51	46	71
	800	65	72	77	73	69	63	60	55	80
	1200	70	77	82	77	73	67	64	59	85
5000	400	59	66	71	66	62	56	53	48	74
	800	64	71	76	71	67	61	58	53	79
	1200	69	76	81	76	72	66	63	58	83
6000	400	62	69	74	69	65	59	56	51	77
	800	65	72	77	72	68	62	59	54	80
	1200	68	75	80	76	72	66	63	58	83
	1600	71	78	83	79	75	69	66	61	86
7000	400	65	72	77	72	68	62	59	54	80
	800	66	73	78	74	70	64	61	56	81
	1200	69	76	81	76	72	66	63	58	84
8000	400	67	74	79	75	71	65	62	57	82
	800	68	75	80	76	72	66	63	58	83
	1200	70	77	82	77	73	67	64	59	85

Przepływ	Ciśnienie całkowite	Poziom mocy akustycznej na wylocie								
		Częstotliwość [Hz]								
[m³/h]	[Pa]	63	125	250	500	1000	2000	4000	8000	LwA
3000	400	47	59	67	70	72	73	68	65	78
	800	56	68	76	79	81	82	77	74	87
	1200	61	73	81	83	85	86	81	78	91
5000	400	50	62	70	72	74	75	70	67	80
	800	55	67	75	77	79	80	75	72	85
	1200	60	72	80	82	84	85	80	77	90
6000	400	53	65	73	75	77	78	73	70	83
	800	56	68	76	78	80	81	76	73	86
	1200	59	71	79	82	84	85	80	77	90
	1600	62	74	82	85	87	88	83	80	93
7000	400	56	68	76	78	80	81	76	73	86
	800	57	69	77	80	82	83	78	75	88
	1200	60	72	80	82	84	85	80	77	90
8000	400	58	70	78	81	83	84	79	76	89
	800	59	71	79	82	84	85	80	77	90
	1200	61	73	81	83	85	86	81	78	91

Venture Industries Sp. z o.o.
ul. Mokra 27, 05-092 Łomianki - Kiełpin
tel. +48 22 751 95 50, 751 20 31
fax +48 22 751 22 59, 751 12 02
e-mail: venture@venture.pl

Charakterystyka akustyczna UTBS 8

Przepływ	Ciśnienie całkowite	Poziom mocy akustycznej emitowany Częstotliwość [Hz]								
[m³/h]	[Pa]	63	125	250	500	1000	2000	4000	8000	LwA
3000	400	43	47	54	49	55	55	50	46	61
	800	52	56	63	58	64	64	59	55	70
	1200	57	61	68	63	69	69	64	60	74
5000	400	46	50	57	51	57	57	52	48	63
	800	51	55	62	56	62	62	57	53	68
	1200	56	60	67	61	67	67	62	58	73
6000	400	49	53	60	54	60	60	55	51	66
	800	52	56	63	57	63	63	58	54	69
	1200	55	59	66	61	67	67	62	58	73
	1600	58	62	69	64	70	70	65	61	76
7000	400	52	56	63	57	63	63	58	54	69
	800	53	57	64	59	65	65	60	56	71
	1200	56	60	67	61	67	67	62	58	73
8000	400	55	59	66	60	66	66	61	57	72
	800	55	59	66	61	67	67	62	58	73
	1200	57	61	68	62	68	68	63	59	74

Wymiary [mm]

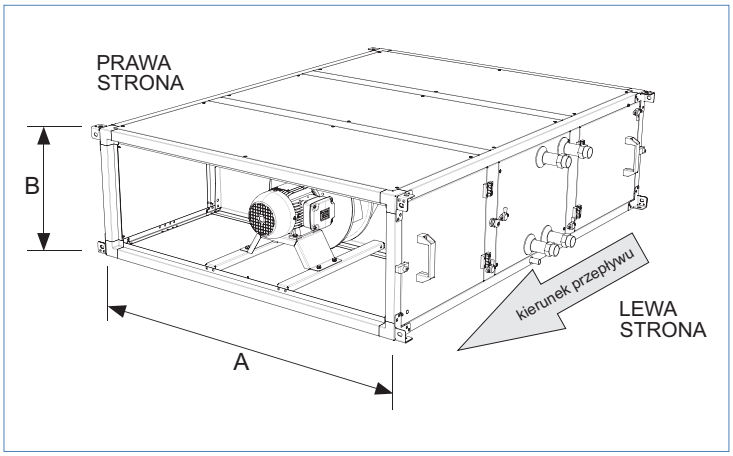

Typ	A	B
UTBS 2	750	360
UTBS 3	1100	410
UTBS 5	1500	410
UTBS 8	1900	500

Typ		UTBS 2	UTBS 3	UTBS 5	UTBS 8
Wentylatory	0,25kW	16	20	40*	46*
	0,37kW	17	-	-	-
	0,55kW	18	22	44*	50*
	0,75kW	-	25	50*	56*
	1,1kW	-	26	52*	58*
	1,5kW	-	29	58*	72*
	2,2kW	-	32	64*	78*
Wymienniki ciepła	BC2	6	9	12	14
	BC4/BF4	9	13	18	26
	BF6	11	18	24	36
	BE	6	9	12	14
Filtry	G4/F5	2	4	6	8
	FAE	4	6	8	10
Obudowy	750mm	35	50	60	75
	969mm	45	60	75	95
	1205mm	55	75	95	120
	1455mm	70	90	115	145

*masa uwzglednia aba wentylatory

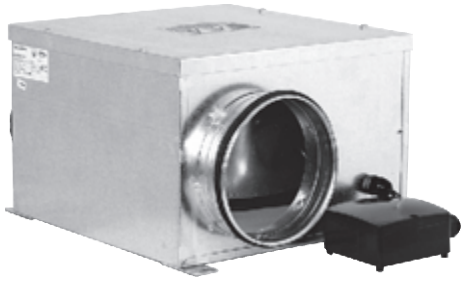

Zastosowanie

Wentylatory SLIMBOX - CVB ze względu na niski poziom hałasu przeznaczone są do wentylacji budynków użyteczności publicznej, biur, restauracji, magazynów, etc.

Konstrukcja

Wentylatory o napędzie bezpośrednim. Obudowa wentylatorów wykonana jest z galwanizowanej blachy stalowej z izolacją akustyczną na bazie melaminy o grubości 7 mm. Króćce: wlotowy i wylotowy o profilu okrągłym wyposażone w gumowe uszczelki. Wirnik z łopatkami pochylonymi do przodu. Puszka przyłączeniowa na przewodzie zasilającym o stopniu ochrony IP55.

Silnik elektryczny

Wentylatory wyposażone są w silniki jednofazowe 230V, 50Hz z wirującym stojanem. Stopień ochrony IP44, klasa izolacji B. Silniki posiadają zabezpieczenie uzwojenia przed przeciążeniem. Schemat podłączenia elektrycznego rys. 9, str. 926.

Dane techniczne

Typ	prędkość obrotowa [obr./min]	pobór mocy max. [W]	stopień ochrony	klasa izolacji	natężenie max. [A]	wydajność max. [m³/h]	poziom ciśnienia akustycznego* [dB(A)]	masa [kg]	nr artykułu
CVB-350/125	1800	100	IP44	B	0,43	370	46	6,2	44520580
CVB-600/150-160	2200	260	IP44	B	0,85	650	53	7,3	44520582
CVB-900/200	1175	200	IP44	B	0,6	930	49	11	44520584
CVB-1100/250	1530	350	IP44	B	1,3	1100	55	11	44520586

* Poziom ciśnienia akustycznego mierzony w odległości 1,5 m od strony wlotu wentylatora przy wydajności Q= 2/3 Q_{max}

Wymiary [mm]

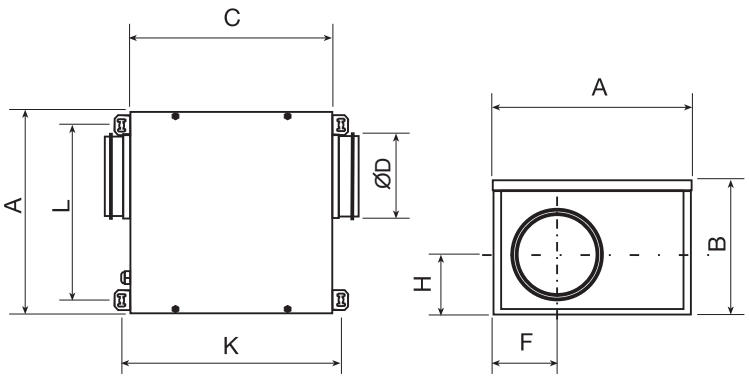

Typ	A	B	C	ØD	F	H	L	K
CVB-350/125	308,5	213	315,5	125	97	93,7	271,6	340
CVB-600/150-160	308,5	213	315,5	150/160	97	93,7	271,6	340
CVB-900/200	431,1	246,5	421,1	200	118	117,7	394,2	445,6
CVB-1100/250	445,5	305	343,5	250	221,5	163,2	408,6	368

Akcesoria


filtr DF str. 158


zest. filtr. DFK... +EU str. 159


nagrzewnica DH str. 150

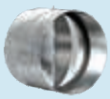
klapa zwrotna CAR str. 162


tłumik AKU-COMP str. 156


kratka KWO str. 921


anemostat nawiewny AKK/AKT str. 908


przepustnica IRIS str. 163


regulator REB str. 892


regulator RMB str. 892


higrostat HIG-2 str. 896


czujnik SQA str. 896


termostat TS str. 896


termostat TK-1 str. 896


presostat str. 897

Venture Industries Sp. z o.o.
ul. Mokra 27, 05-092 Łomianki - Kiełpin
tel. +48 22 751 95 50, 751 20 31
fax +48 22 751 22 59, 751 12 02
e-mail: venture@venture.pl

Montaż

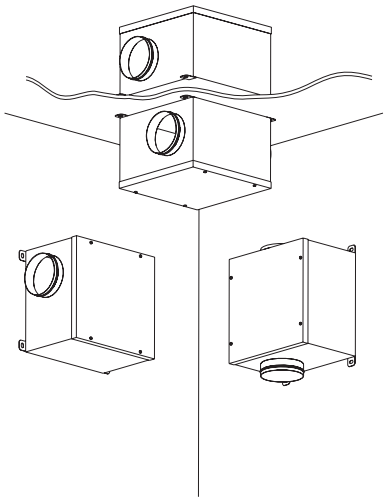

Wszystkie modele wyposażone są w 4 wsporniki montażowe ułatwiające instalację w dowolnej pozycji: na suficie, ścianie czy podłodze.

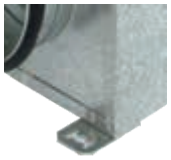

Charakterystyka akustyczna

Moc akustyczna. Wartości przedstawione w tabeli są w [dB(A)]. W tabeli przedstawiono poziom mocy akustycznej przy wydajności równej 2/3 wydajności max, mierzonej w kanale od strony wlotu i wylotu wentylatora. Przedstawiono również poziom ciśnienia akustycznego emitowanego.

Typ		63	125	250	500	1000	2000	4000	8000
CVB 350/125	Wlot	35	58	57	58	63	63	59	57
	Wylot	40	56	51	55	52	45	41	37
	Emitowany	41	54	49	46	43	38	31	26
CVB 600/150-160	Wlot	42	62	63	68	75	75	69	67
	Wylot	45	60	57	64	60	56	51	49
	Emitowany	46	61	57	54	51	47	39	36
CVB 900/200	Wlot	46	55	57	66	69	64	62	57
	Wylot	44	53	58	60	57	49	46	41
	Emitowany	47	53	55	54	49	41	37	35
CVB 1100/250	Wlot	45	65	63	69	71	73	69	65
	Wylot	50	64	61	64	62	53	52	46
	Emitowany	49	56	47	48	39	38	36	36

Charakterystyki pracy

CVB-350/125

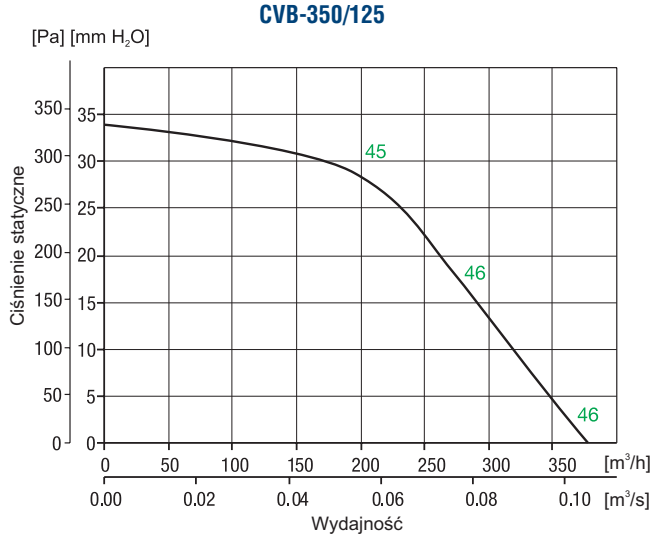

CVB-600/150-160

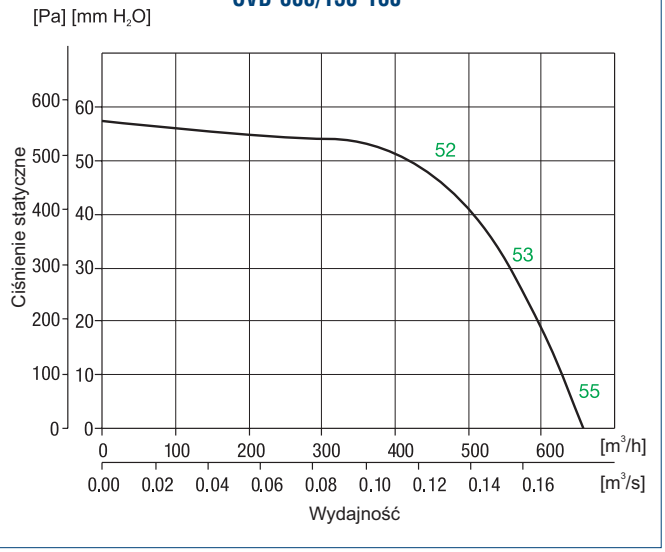

CVB-900/200

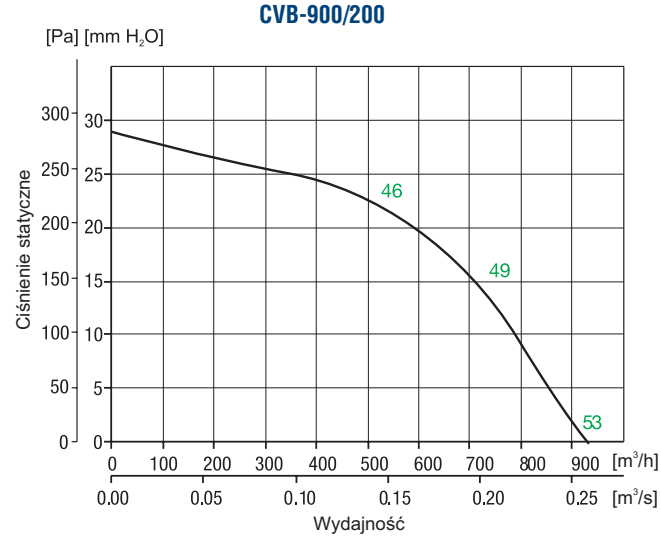

CVB-1100/250

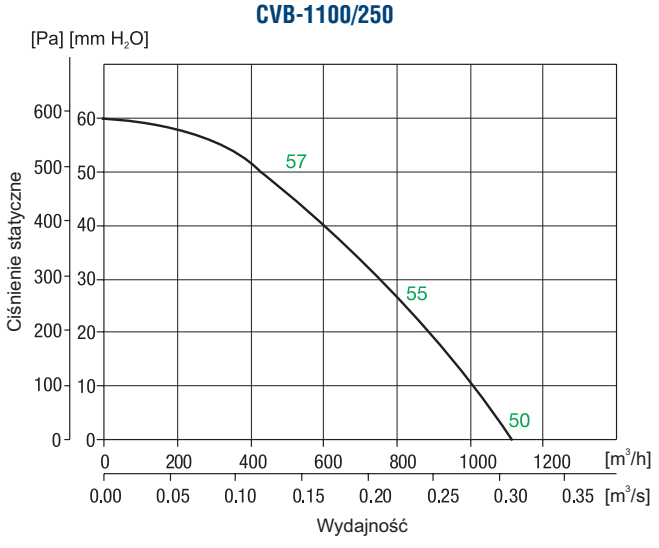



Zastosowanie

Wentylatory CENTRIBOX - serii CVB/CVT ze względu na niski poziom hałasu przeznaczone są do wentylacji budynków użyteczności publicznej, biur, restauracji, magazynów, etc.

Konstrukcja

Wentylatory dwustronnie ssące z napędem bezpośrednim. Wirnik z łopatkami pochylonymi do przodu.
Obudowa wentylatorów wykonana jest z galwanizowanej blachy stalowej z izolacją akustyczną na bazie melaminy. Puszka przyłączeniowa na przewodzie zasilającym o stopniu ochrony IP54. Wentylatory mogą być montowane na zewnątrz.

Silnik elektryczny

Silniki jednofazowe 230V 50Hz lub trójfazowe 230/400V o klasie izolacji F. Silniki posiadają zabezpieczenie uzwojenia przed przeciążeniem. Silniki są przystosowane do regulacji prędkości obrotowej. Schemat podłączenia elektrycznego rys. 8, 9, str. 925-926.

Dane techniczne

Typ	prędkość obrotowa [obr./min]	pobór mocy max. [W]	stopień ochrony	natężenie max. zasilanie jednofazowe 230V, 50Hz [A]	natężenie max. zasilanie trójfazowe 50Hz 230V [A]	natężenie max. zasilanie trójfazowe 50Hz 400V [A]	wydajność max. [m^3/h]	poziom ciśnienia akustycznego [dB(A)]	masa [kg]
6-BIEGUNOWE JEDNOFAZOWE									
CVB-180/180 N 72W	900	72	IP44	0,6	-	-	1280	45	22
CVB-240/180 N 200W	900	200	IP55	1,3	-	-	2010	50	34
CVB-240/180 N 245W	900	245	IP55	1,7	-	-	2280	52	35
CVB-240/240 N 200W	900	200	IP55	1,7	-	-	2540	51	35
CVB-240/240 N 245W	900	245	IP55	2,2	-	-	2830	52	36
CVB-270/200 N 245W	900	245	IP44	2,3	-	-	2730	51	41
CVB-270/200 N 515W	900	515	IP55	3,7	-	-	4060	56	42
CVB-270/270 N 245W	900	245	IP44	2,4	-	-	3220	51	43
CVB-270/270 N 515W	900	515	IP55	3,6	-	-	4450	55	44
CVB-320/240 N 550W	900	550	IP44	5,5	-	-	4610	55	55
CVB-320/320 N 515W	900	515	IP55	4,2	-	-	4540	56	58
6-BIEGUNOWE TRÓJFAZOWE									
CVT-320/240 N 1100W	900	1100	IP44	-	6,6	3,8	5650	62	55
CVT-320/320 N 1100W	900	1100	IP44	-	6,9	4,0	7050	68	58
CVT-380/380 N 2200W	900	2200	IP55	-	8,8	5,1	9100	62	70
4-BIEGUNOWE JEDNOFAZOWE									
CVB/4-180/180 N 147W	1400	147	IP44	1,2	-	-	1560	50	23
CVB/4-240/240 N 373W	1400	373	IP44	3,9	-	-	2810	57	38
CVB/4-270/200 N 373W	1400	373	IP44	4,5	-	-	3310	58	44
CVB/4-270/270 N 550W	1400	550	IP44	4,5	-	-	3390	57	46

Akcesoria



regulator REB
str. 892



Reb 4 Auto
str. 893

Venture Industries Sp. z o.o.
ul. Mokra 27, 05-092 Łomianki - Kiełpin
tel. +48 22 751 95 50, 751 20 31
fax +48 22 751 22 59, 751 12 02
e-mail: venture@venture.pl

Wymiary [mm]

CVB/CVT od 180 do 320

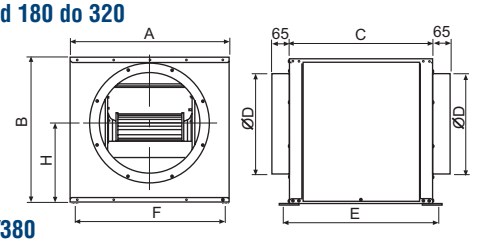

CVT-380/380

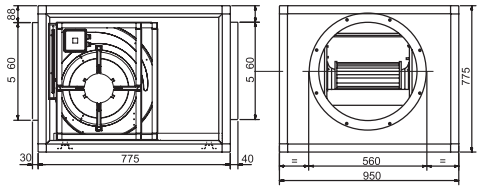

Typ	A	B	C	ØD	E	F	H
CVB-180/180	455	441	408	250	436	422	245
CVB-240/180	565	521	508	355	536	532	282
CVB-240/240	565	521	508	355	536	532	282
CVB-270/200	605	581	558	400	586	572	322
CVB-270/270	605	581	558	400	586	572	322
CVB-320/240	685	669	608	500	636	652	376
CVB-320/320	685	669	608	500	636	652	376

Charakterystyka akustyczna

Poziom mocy akustycznej wyrażony w dB(A), dla różnych częstotliwości.

Częstotliwość Hz/dB(A)		63	125	250	500	1000	2000	4000	8000
CVB-180/180 N 72W	Wylot	41	48	54	61	67	65	61	55
	Wlot	41	46	51	57	55	47	44	36
	Emitowany	41	43	44	46	44	37	31	25
CVB-240/180 N 200W	Wylot	38	49	60	66	69	67	63	56
	Wlot	38	47	57	62	57	49	46	37
	Emitowany	38	44	50	51	46	39	33	26
CVB-240/240 N 200W	Wylot	44	53	63	69	72	70	66	58
	Wlot	44	51	60	65	60	52	49	39
	Emitowany	44	48	53	54	49	42	36	28
CVB/4-240/240 N373W	Wylot	49	59	68	71	76	75	72	63
	Wlot	49	57	65	67	64	57	55	44
	Emitowany	49	54	58	56	53	47	42	33
CVB-270/200 N 515W	Wylot	52	63	72	79	82	82	79	72
	Wlot	52	61	69	75	70	64	62	53
	Emitowany	52	58	62	64	59	54	49	42
CVB-270/270 N 245W	Wylot	44	54	62	68	72	71	67	60
	Wlot	44	52	59	64	60	53	50	41
	Emitowany	44	49	52	53	49	43	37	30
CVB/4-270/270 N550W	Wylot	51	63	69	71	76	75	72	64
	Wlot	51	61	66	67	64	57	55	45
	Emitowany	51	58	59	56	53	47	42	34
CVT-320/240 N 1100W	Wylot	67	71	75	79	82	84	80	73
	Wlot	67	69	72	75	70	66	63	54
	Emitowany	67	66	65	64	59	56	50	43
CVT-320/320 N 1100W	Wylot	58	70	75	83	83	84	81	74
	Wlot	58	68	72	79	71	66	64	55
	Emitowany	58	65	65	68	60	56	51	44
CVB/4-180/180 N147W	Wylot	48	54	60	66	71	70	67	60
	Wlot	48	52	57	62	59	52	50	41
	Emitowany	48	49	50	51	48	42	37	30
CVB-240/180 N 245W	Wylot	45	54	64	70	73	71	67	59
	Wlot	45	52	61	66	61	53	50	40
	Emitowany	45	49	54	55	50	43	37	27
CVB-240/240 N 245W	Wylot	49	58	66	71	74	72	66	59
	Wlot	49	56	63	67	62	54	49	40
	Emitowany	49	53	56	56	51	44	36	29
CVB-270/200 N 245W	Wylot	41	52	61	68	71	71	68	61
	Wlot	41	50	58	64	59	53	51	42
	Emitowany	41	47	51	53	48	43	38	31

Charakterystyka akustyczna

Poziom mocy akustycznej wyrażony w dB(A), dla różnych częstotliwości.

Częstotliwość Hz/dB(A)		63	125	250	500	1000	2000	4000	8000
CVB/4-270/200 N373W	Wylot	47	58	67	74	77	77	74	67
	Wlot	47	56	64	70	65	59	57	48
	Emitowany	47	53	57	59	54	49	44	37
CVB-270/270 N 515W	Wylot	51	61	69	75	79	78	74	67
	Wlot	51	59	66	71	67	60	57	48
	Emitowany	51	56	59	60	56	50	44	37
CVB-320/240 N 550W	Wylot	49	63	67	71	74	76	72	65
	Wlot	49	61	64	67	62	58	55	46
	Emitowany	49	58	57	56	51	48	42	35
CVB-320/320 N 515W	Wylot	49	61	66	74	74	75	72	65
	Wlot	49	59	63	70	62	57	55	46
	Emitowany	49	56	56	59	51	47	42	35
CVT-380/380 N 2200W	Wylot	57	69	71	78	82	81	77	70
	Wlot	57	67	68	74	70	63	60	51
	Emitowany	57	64	61	63	59	53	47	40

Charakterystyki pracy

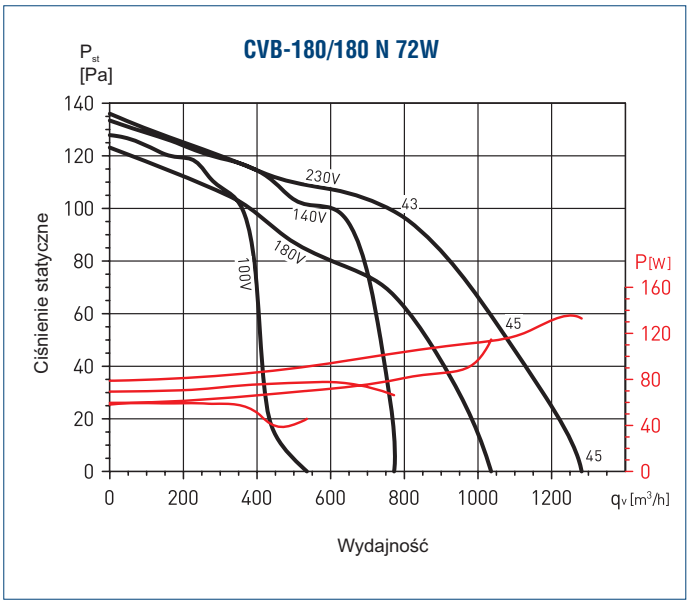

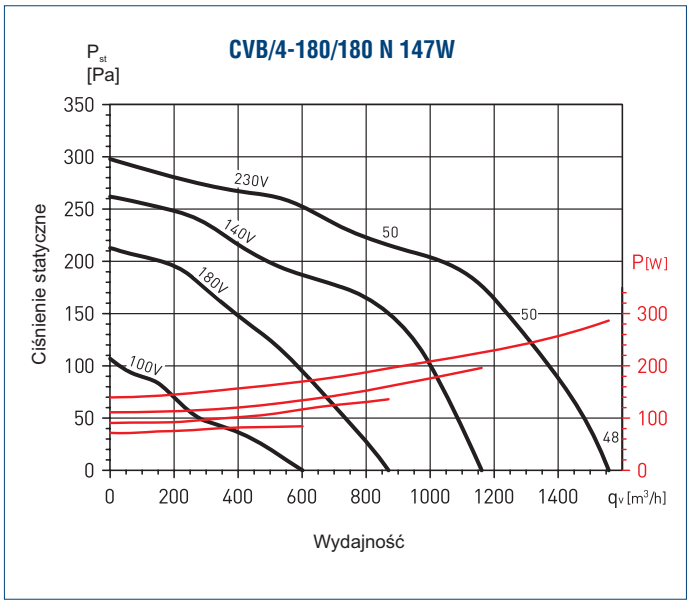

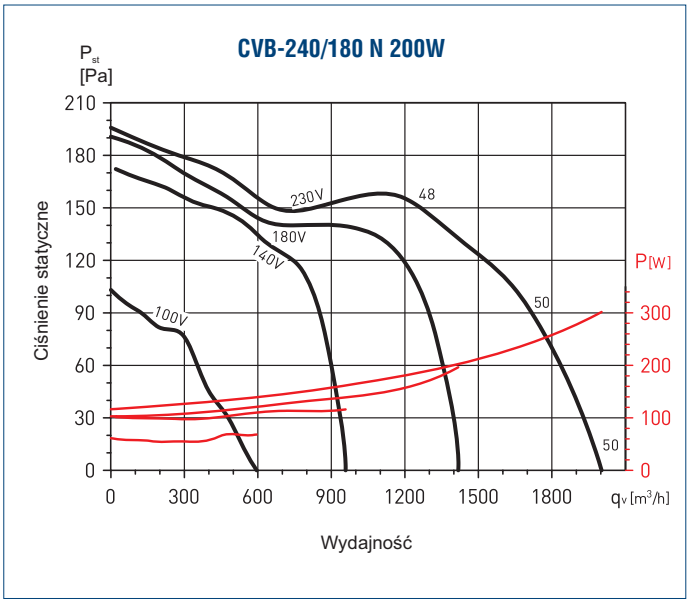

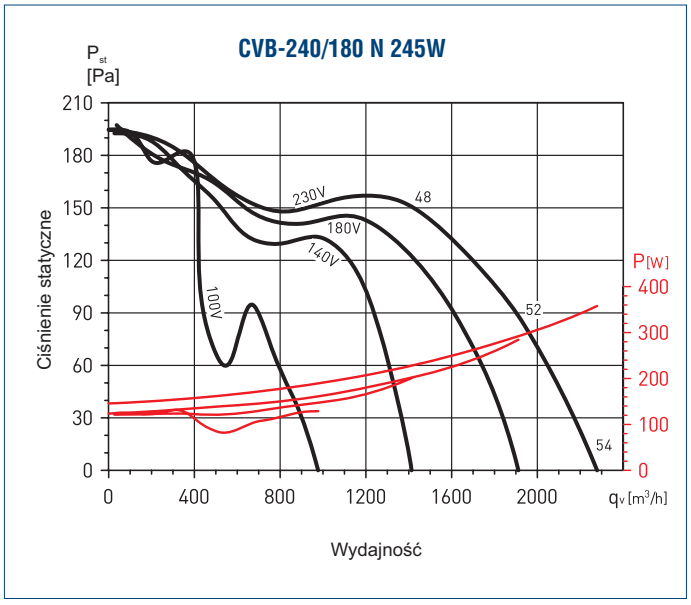

Venture Industries Sp. z o.o.
ul. Mokra 27, 05-092 Łomianki - Kiełpin
tel. +48 22 751 95 50, 751 20 31
fax +48 22 751 22 59, 751 12 02
e-mail: venture@venture.pl

Charakterystyki pracy

CVB-240/240 N 200W

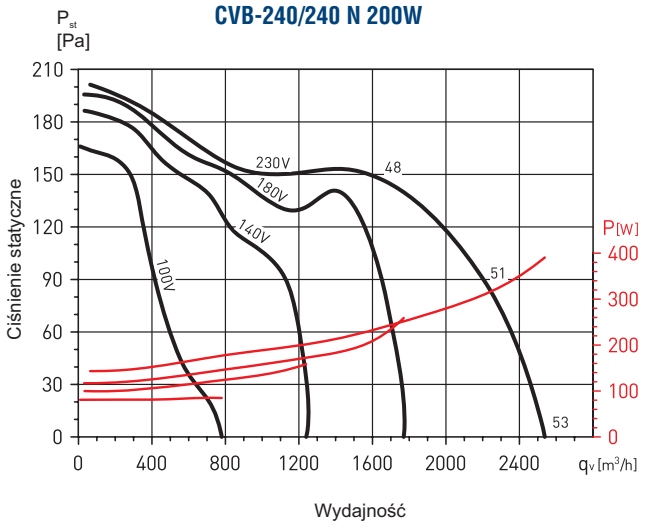

CVB-240/240 N 245W

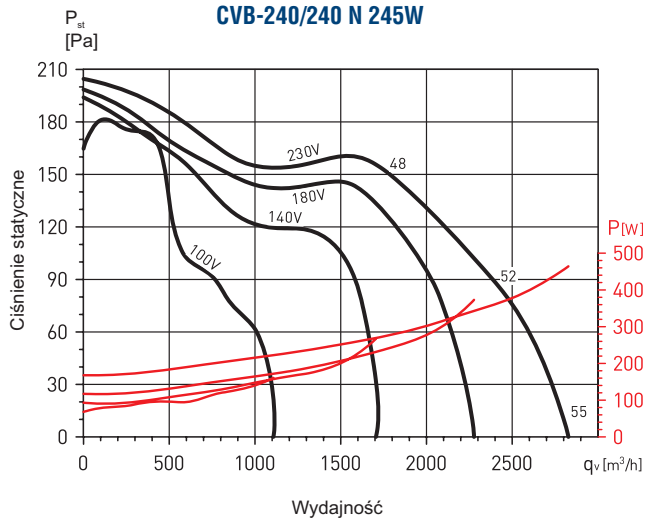

CVB/4-240/240 N 373W

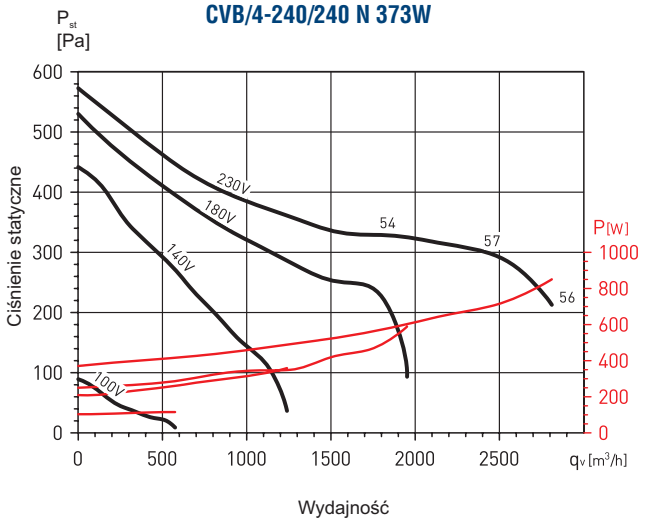

CVB-270/200 N 245W

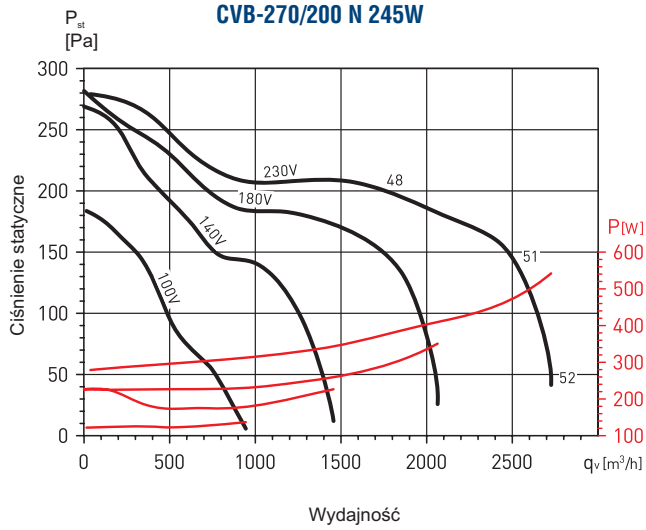

CVB-270/200 N 515W

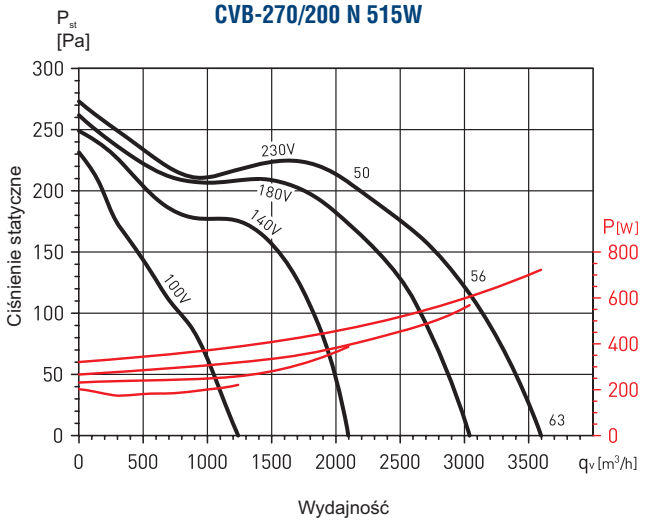

CVB/4-270/200 N 373W

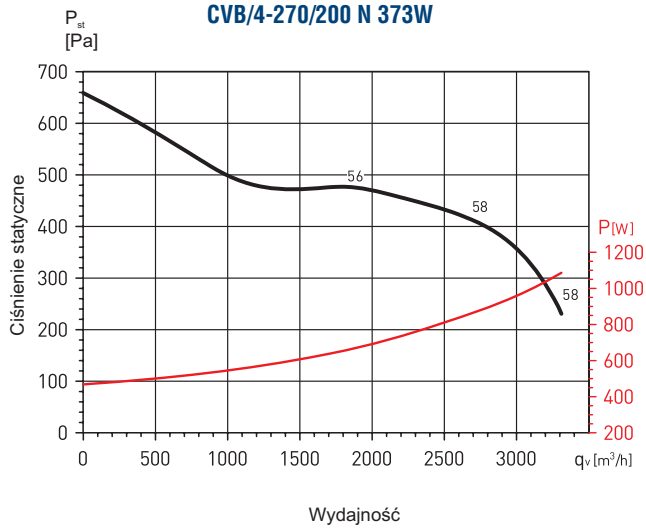

Charakterystyki pracy

CVB-270/270 N 245W

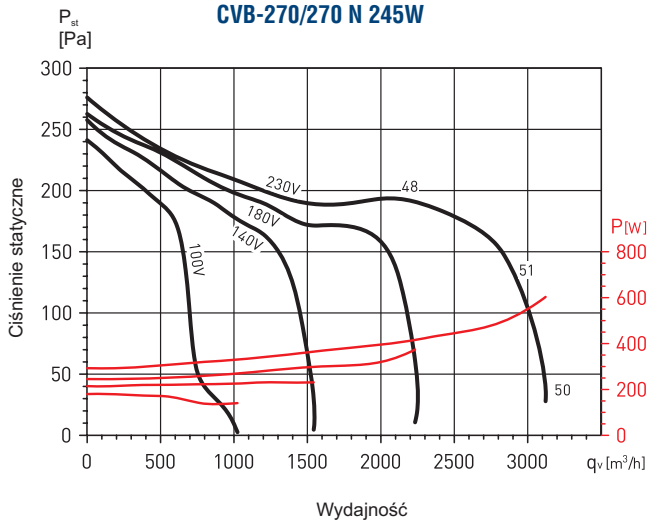

CVB-270/270 N 515W

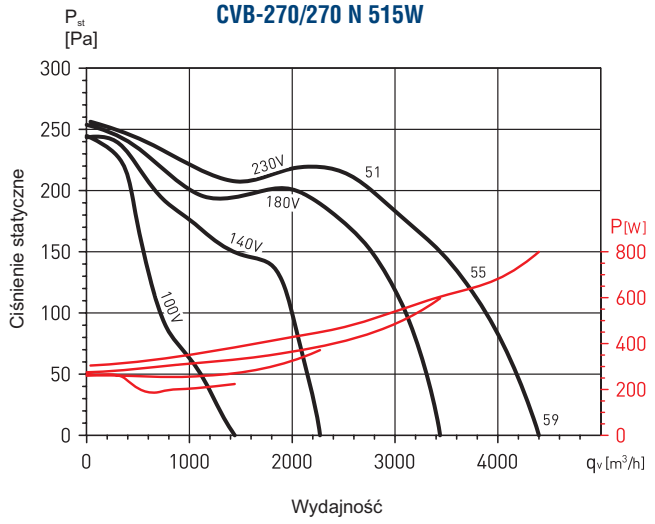

CVB/4-270/270 N 550W

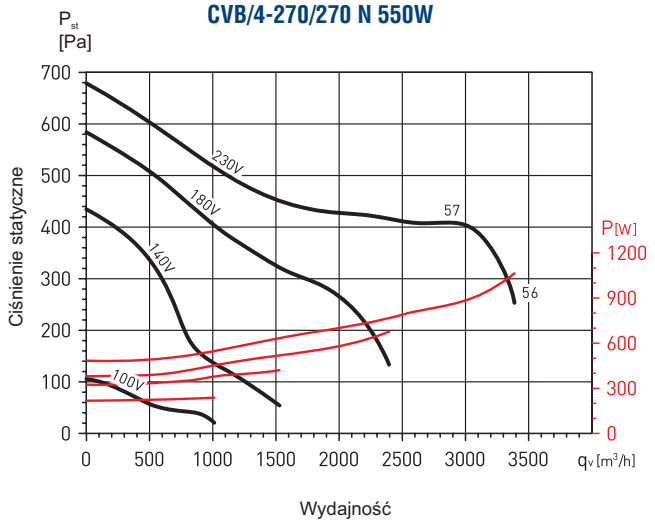

CVB-320/240 N 550W

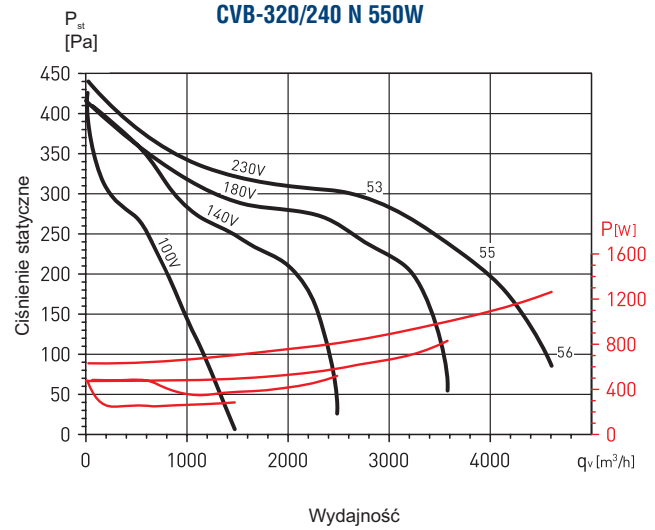

CVT-320/240 N 1100W

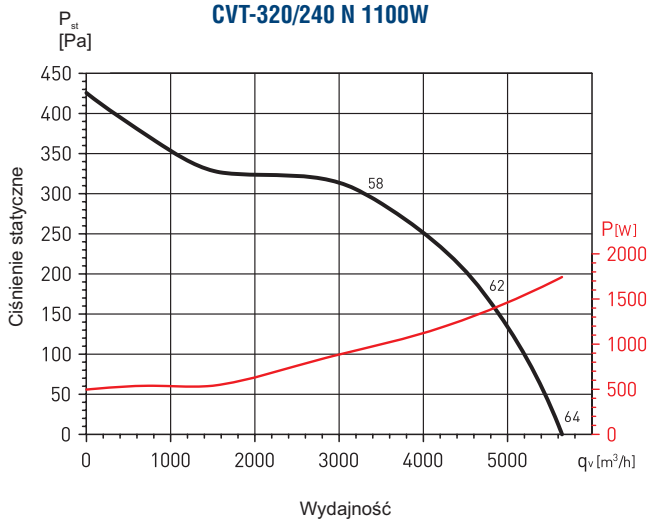

CVB-320/320 N 515W

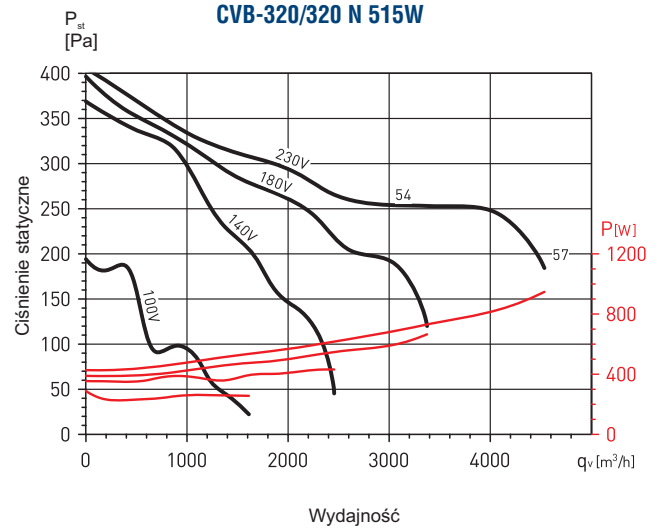

Venture Industries Sp. z o.o.
ul. Mokra 27, 05-092 Łomianki - Kiełpin
tel. +48 22 751 95 50, 751 20 31
fax +48 22 751 22 59, 751 12 02
e-mail: venture@venture.pl

Charakterystyki pracy

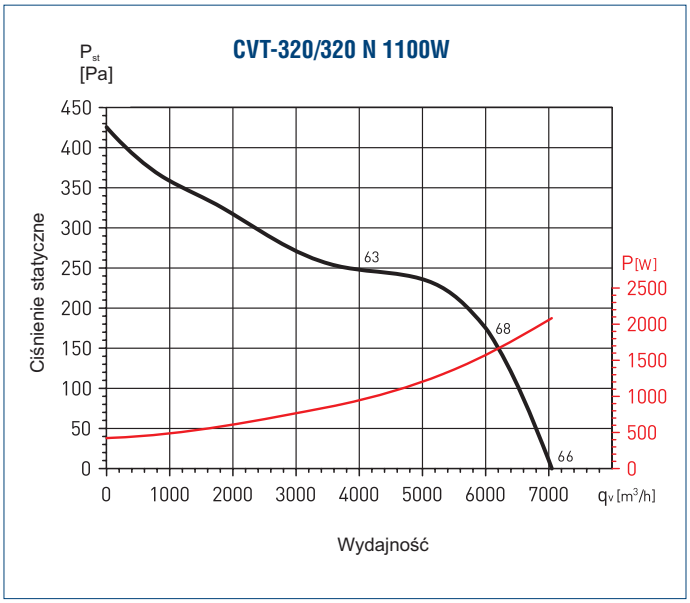

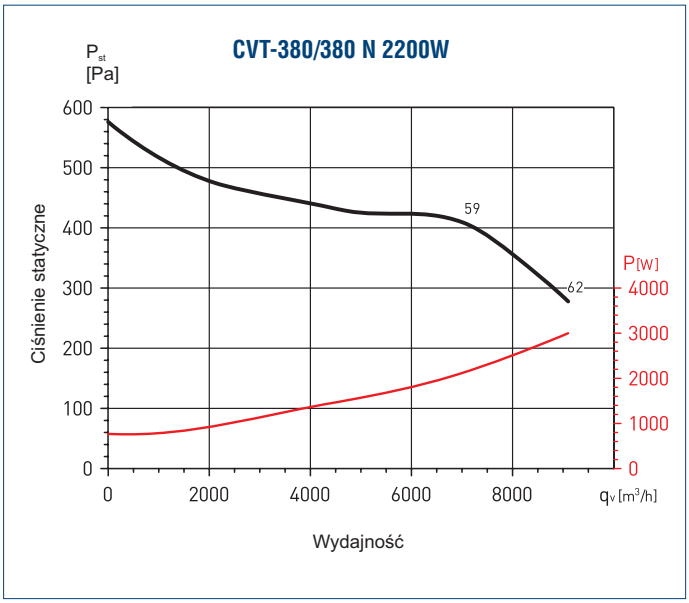

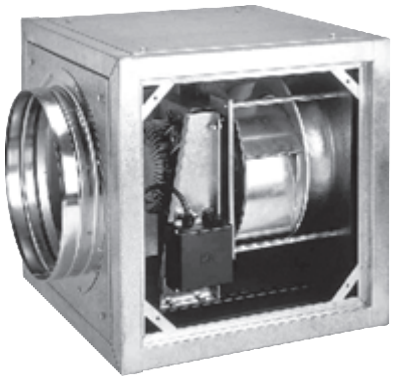

Zastosowanie

Cicha praca sprawia, że wentylatory CVAB/CVAT są idealne do wentylacji wywiewnej i nawiewnej mieszkań, biur, sklepów, barów, kawiarni, restauracji, sal szkolnych, studiów dźwiękowych, etc.

Konstrukcja

Wentylator promieniowy przeznaczony do montażu w pozycji poziomej w okrągłych kanałach wentylacyjnych Ø200 do Ø710 mm. Obudowa z galwanizowanej blachy stalowej, izolowana. Wirnik z łopatkami pochylonymi do tyłu z galwanizowanej blachy stalowej. Wentylatory mogą pracować w temp. -40°C +70°C (oprócz modeli /4-9000/, /6-6000/ do /6-17000, które mogą pracować przy temperaturze maksymalnej 40°C).

Silnik elektryczny

Asynchroniczny trójfazowy 230/400V 50Hz lub jednofazowy 230V 50 Hz wykonane zgodnie z UNE-20113 i CEI 34-1. Stopień ochrony IP55, klasa izolacji F. Silniki posiadają termiczne zabezpieczenie uzwojenia przed przeciążeniem.

Schemat podłączenia elektrycznego:

- wersja jednofazowa: rys. 4, str. 925 w modelach 700-1500, rys. 5, str. 925 w modelach 2600-5600,
- wersja trójfazowa: rys. 6, str. 925.

Dane techniczne

Typ	prędkość obrotowa	pobór mocy max.	natężenie 230V	natężenie 400V	wydajność max.	poziom ciśnienia akustycznego* wylot	poziom ciśnienia akustycznego* wlot	poziom ciśnienia akustycznego* emito-wane	regulator tyrysto-rowy	regulator transfor-matorowy	masa	nr artykułu
	[obr./min]	[W]	[A]	[A]	[m³/h]	[dB(A)]	[dB(A)]	[dB(A)]			[kg]	
Jednofazowe												
CVAB/4-700/200	1375	62	0,3	-	690	44	46	32	REB-1	RMB-1,5	26	41020310
CVAB/4-1200/250	1340	115	0,57	-	1150	47	51	35	REB-1	RMB-1,5	30	41020320
CVAB/4-1500/250	1380	160	0,72	-	1520	52	54	42	REB-1	RMB-1,5	38	41020330
CVAB/4-2600/355	1350	275	1,2	-	2600	55	60	42	REB-2,5	RMB-1,5	46	41020340
CVAB/4-3800/355	1380	570	2,6	-	3750	60	63	48	REB-5	RMB-3,5	62	41020350
CVAB/4-5600/400	1380	1100	4,8	-	5600	66	70	52	REB-5	RMB-8	94	41020360
Trójfazowe												
CVAT/4-700/200	1375	62	0,3	0,17	690	44	46	32		RMT-1,5	26	41020510
CVAT/4-1200/250	1340	115	0,6	0,35	1150	47	51	35		RMT-1,5	30	41020520
CVAT/4-1500/250	1380	160	0,9	0,5	1520	52	54	42		RMT-1,5	38	41020530
CVAT/4-2600/355	1350	275	1,4	0,8	2600	55	60	42		RMT-1,5	46	41020540
CVAT/4-3800/355	1380	570	2,6	1,5	3750	60	63	48		RMT-2,5	62	41020550
CVAT/4-5600/400	1380	1100	3,1	1,8	5600	66	70	52		RMT-2,5	94	41020560
CVAT/4-9000/500	1475	2050	8,3	4,8	8800	75	76	60		RMT-5	105	41020570
CVAT/6-6000/500	960	900	5,7	3,3	5700	65	67	53		RMT-5	105	41020580
CVAT/6-10000/630	975	1500	6,7	3,9	10000	69	70	53		RMT-5	120	41020590
CVAT/6-14000/630	965	2500	-	5,4	14000	73	74	58		RMT-8	160	41020600
CVAT/6-17000/710	965	4600	-	9,3	17100	76	78	60		RMT-12	220	41020610

* Mierzone w odległości 1,5m.

Akcesoria


filtr DF
str. 158


zest. filtr. DFK... +EU
str. 159


nagrzewnica DH
str. 150


kratka KWO
str. 921


anemostat nawiewny AKK/AKT
str. 908


przepustnica IRIS
str. 163


regulator REB
str. 892


regulator RMB
str. 892


higrostat HIG-2
str. 896


czujnik SQA
str. 896


termostat TS
str. 896


termostat TK-1
str. 896


presostat
str. 897

Venture Industries Sp. z o.o.
ul. Mokra 27, 05-092 Łomianki - Kiełpin
tel. +48 22 751 95 50, 751 20 31
fax +48 22 751 22 59, 751 12 02
e-mail: venture@venture.pl

Wymiary [mm]

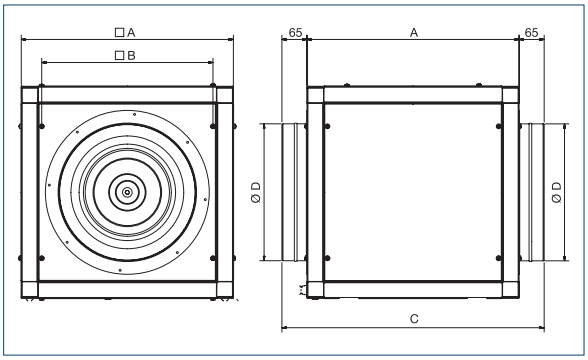

Typ	□A	□B	C	ØD
/4-700/200	400	192	530	200
/4-1200/250	450	242	580	250
/4-1500/250	500	292	630	250
/4-2600/355	550	342	680	355
/4-3800/355	650	442	780	355
/4-5600/400	800	591	930	400

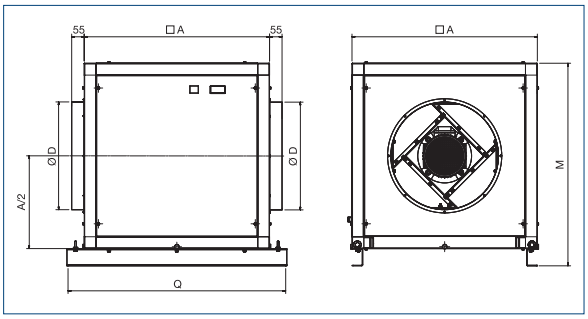

Typ	□A	ØD	Q	M
CVAT/4-9000/500	860	500	1020	940
CVAT/6-6000/500	860	500	1020	940
CVAT/6-10000/630	920	630	1080	1000
CVAT/6-14000/630	980	630	1140	1060
CVAT/6-17000/710	1037	710	1197	1117

Charakterystyka akustyczna

Poziom mocy akustycznej wyrażony w dB(A), dla różnych częstotliwości.

Częstotliwość Hz/dB(A)		63	125	250	500	1000	2000	4000	8000
CVAB-CVAT/4 700/200	Wylot	39	48	52	53	52	49	45	42
	Wlot	36	45	51	56	55	51	49	43
	Emitowany	31	42	43	37	36	30	29	27
CVAB-CVAT/4 1200/250	Wylot	42	53	53	55	56	53	52	44
	Wlot	37	49	54	60	58	56	60	48
	Emitowany	33	46	43	38	38	33	35	28
CVAB-CVAT/4 1500/250	Wylot	53	60	58	60	59	56	50	44
	Wlot	45	54	62	65	59	56	53	42
	Emitowany	45	54	49	45	43	36	33	29
CVAB-CVAT/4 2600/355	Wylot	48	59	65	63	63	60	58	53
	Wlot	41	59	69	71	63	63	66	63
	Emitowany	38	51	53	45	44	38	39	35
CVAB-CVAT/4 3800/355	Wylot	57	64	69	66	69	64	60	55
	Wlot	54	64	73	72	68	64	59	63
	Emitowany	49	57	59	50	52	44	43	39
CVAB-CVAT/4 5600/400	Wylot	64	65	71	73	77	70	66	61
	Wlot	59	64	73	75	82	76	75	71
	Emitowany	56	59	62	57	60	50	50	45
CVAT/4 9000/500	Wylot	67	69	72	76	89	81	69	62
	Wlot	59	74	81	84	88	80	70	63
	Emitowany	59	64	63	61	73	62	53	47
CVAT/6 6000/500	Wylot	56	66	71	75	74	71	64	54
	Wlot	50	65	72	75	79	71	61	54
	Emitowany	49	61	63	60	58	52	48	39
CVAT/6 10000/630	Wylot	65	66	68	78	82	70	63	61
	Wlot	62	68	74	79	81	71	64	52
	Emitowany	56	59	58	62	64	49	46	44
CVAT/6 14000/630	Wylot	69	70	73	81	85	73	67	60
	Wlot	62	69	75	79	87	72	66	58
	Emitowany	61	64	63	66	68	53	50	44
CVAT/6 17000/710	Wylot	69	72	75	83	89	76	70	64
	Wlot	65	73	76	81	92	76	70	64
	Emitowany	60	65	65	67	71	55	52	47

Charakterystyki pracy

CVAB/CVAT

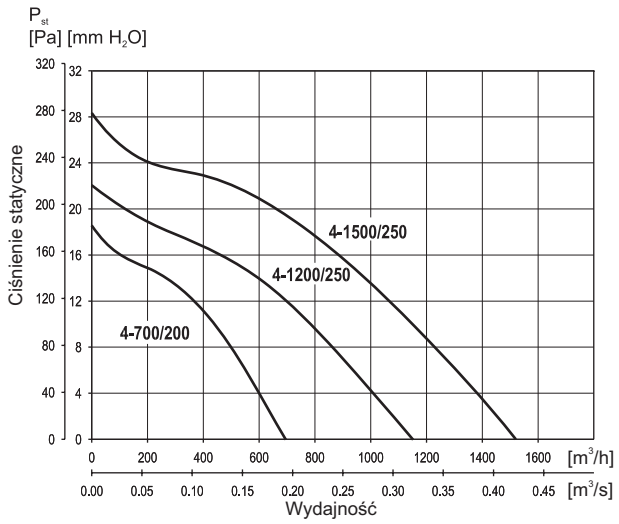

CVAB/CVAT

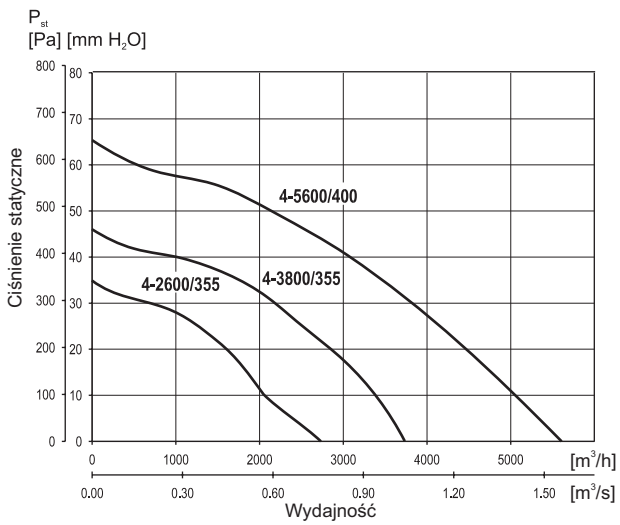

CVAT

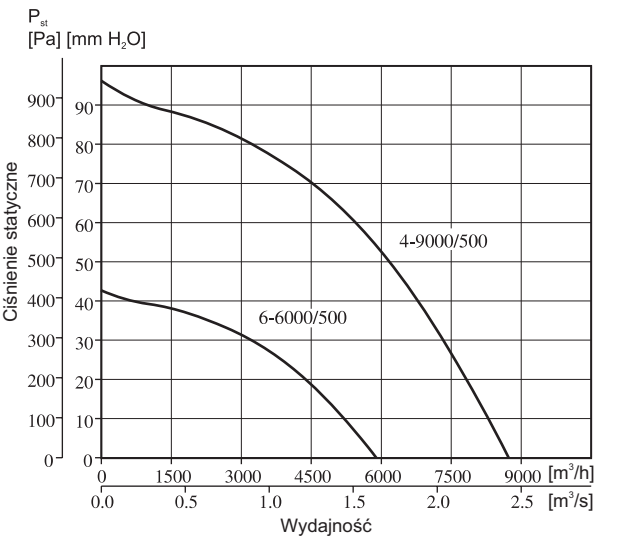

CVAT

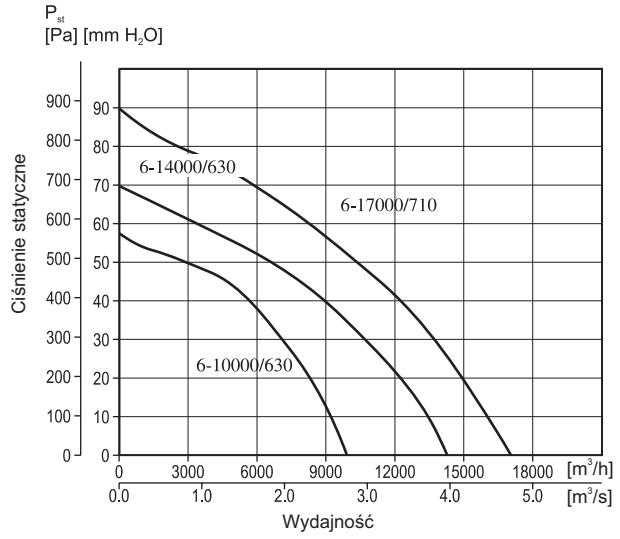

Venture Industries Sp. z o.o.
ul. Mokra 27, 05-092 Łomianki - Kiełpin
tel. +48 22 751 95 50, 751 20 31
fax +48 22 751 22 59, 751 12 02
e-mail: venture@venture.pl

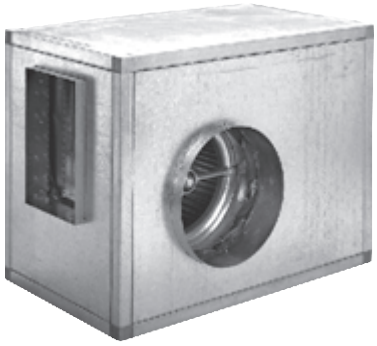

Zastosowanie

Do wentylacji dużych obiektów, w tym również przemysłowych, m.in. sklepów, restauracji, przemysłowych kuchni, etc.

Konstrukcja

Wentylatory z obudową dźwiękochłonną typu CVST są wyposażone w jednostronnie ssące wentylatory z napędem pasowym. Silnik i napęd pasowy umieszczone są po lewej stronie patrząc od strony wlotu. Wylot może być skierowany poziomo lub pionowo (kierunek wylotu należy określić przy zamówieniu. Standardowo wentylator jest montowany z wylotem poziomym). Wirnik z łopatkami pochylonymi do przodu. Wewnętrzny wentylator posadowiony jest na wibroizolatorach oraz połączony z obudową złączami elastycznymi. Obudowa wykonana z galwanizowanej blachy stalowej wyłożonej izolacją termiczno-akustyczną na bazie melaminy.

Silnik elektryczny

Silniki trójfazowe 230/400V, 50 Hz do 3kW lub 400V, 50 Hz o większej mocy. Stopień ochrony IP 55. Schemat podłączenia elektrycznego rys. 6 str. 925.

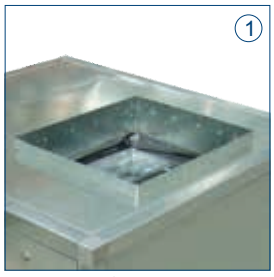

Pionowy wylot powietrza należy określić przy zamówieniu



Niski poziom hałasu izolacja z melaminy



Uszczelnienie po stronie wylotu



Aluminiowe zabezpieczenia narożników



Wibroizolatory

Dane techniczne

Typ	pobór mocy [kW]			prędkość obrotowa [obr./min]			masa*
	min.	max. (wersja F400/120)	max. (wersja standardowa)	min.	max. (wersja F400/120)	max. (wersja standardowa)	[kg]
CVST 9/4	0,25	2,2	2,2	1200	2500	2500	49
CVST 10/6	0,37	2,2	3	1200	1850	2000	54
CVST 12/6	0,55	3	4	800	1800	2000	85
CVST 15/8	0,55	3	4	600	1200	1500	106
CVST 18/8	1,1	7,5	7,5	700	1200	1400	125
CVST 20/10	2,2	11	11	500	1300	1400	235
CVST 22/11	2,2	18,5	18,5	500	1200	1400	273
CVST 25/13	3	22	22	400	1000	1100	305
CVST 30/14	4	22	22	300	600	600	398

*masa wersji z silnikiem o największej mocy

Akcesoria


filtr DF str. 158


nagrzewnica DH str. 150


klapa zwrotna CAR str. 162


tłumik AKU-COMP str. 156


kratka KWO str. 921


anemostat nawiewny AKK/AKT str. 908


przepustnica IRIS str. 163


higrostat HIG-2 str. 896

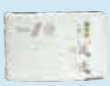
czujnik SQA str. 896


termostat TS str. 896


termostat TK-1 str. 896


presostat str. 897

Wymiary [mm]

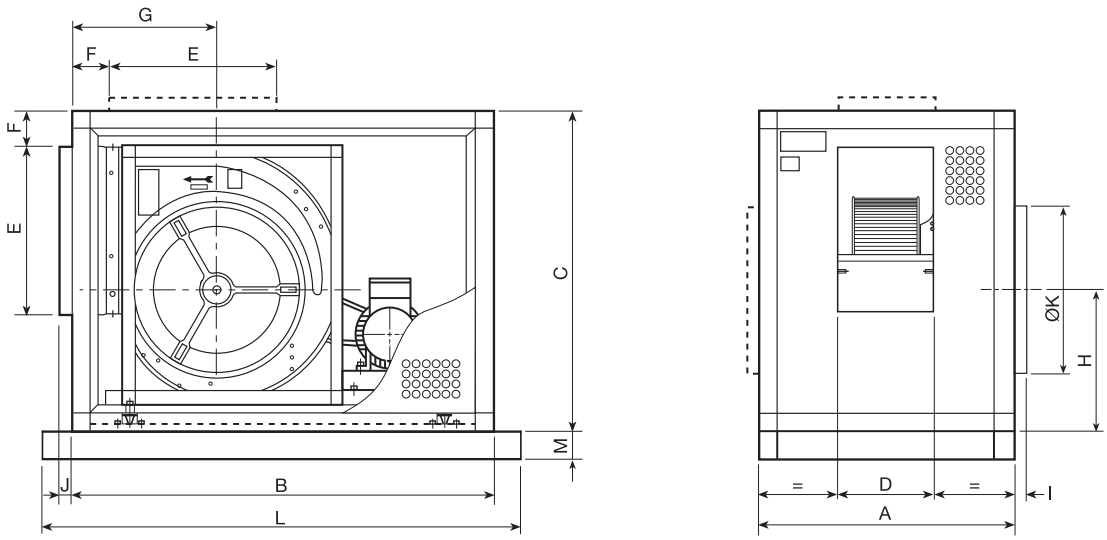

Typ	A	B	C	D	E	F	G	H	I	J	ØK	L	M.
9/4 H	483	800	554	152	260	96	289	248	40	30	250	-	-
9/4 V	483	800	554	152	260	96	311	268	40	30	250	-	-
10/6 H	554	850	605	208	289	94	311	266	40	30	275	-	-
10/6 V	554	850	605	208	289	94	341	296	40	30	275	-	-
12/6 H	554	950	675	208	341	82	333	302	40	30	325	-	-
12/6 V	554	950	675	208	341	82	381	337	40	30	325	-	-
15/8 H	605	1018	775	258	403	88	307	343	40	30	402	-	-
15/8 V	605	1018	775	258	403	88	431	379	40	30	402	-	-
18/8 H	675	1250	900	268	479	88	389	395	40	30	470	-	-
18/8 V	675	1250	900	268	479	88	505	447	40	30	470	-	-
20/10 H	775	1350	1140	333	626	137	475	491	40	30	560	1510	80
20/10 V	775	1500	1018	333	626	137	678	562	40	30	560	1660	80
22/11 H	850	1500	1250	368	697	161	478	529	40	30	614	1660	80
22/11 V	850	1600	1086	368	697	161	718	612	40	30	614	1760	80
25/13 H	900	1600	1350	423	794	122	486	593	40	30	699	1760	80
25/13 V	900	1800	1190	423	794	122	788	669	40	30	699	1960	80
30/14 H	950	1900	1600	463	945	150	648	696	40	30	797	2060	80
30/14 V	950	2000	1390	463	945	150	899	792	40	30	797	2160	80

H - wylot poziomy
V - wylot pionowy

Venture Industries Sp. z o.o.
ul. Mokra 27, 05-092 Łomianki - Kiełpin
tel. +48 22 751 95 50, 751 20 31
fax +48 22 751 22 59, 751 12 02
e-mail: venture@venture.pl

Charakterystyki pracy

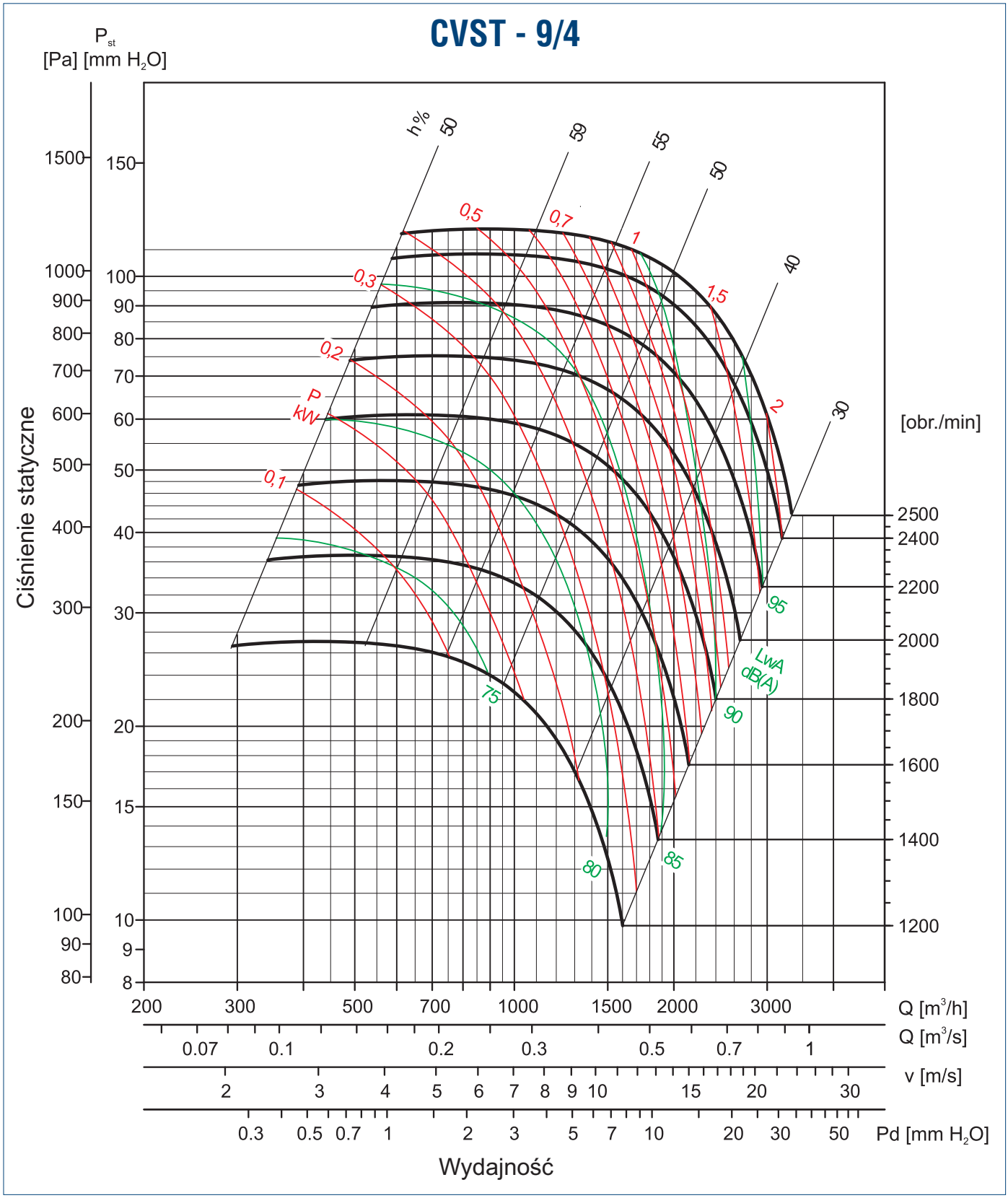

Dobór silnika: aby dobrać moc silnika należy moc otrzymaną z wykresu pomnożyć przez 1,15.

Hz	63	125	250	500	1000	2000	4000	8000
dB	26	19	11	9	4,1	5,4	11	16

Aby wyznaczyć poziom mocy akustycznej dla danej częstotliwości należy odjąć wartość podaną w tabeli od wartości podanej na wykresie.

Charakterystyki pracy

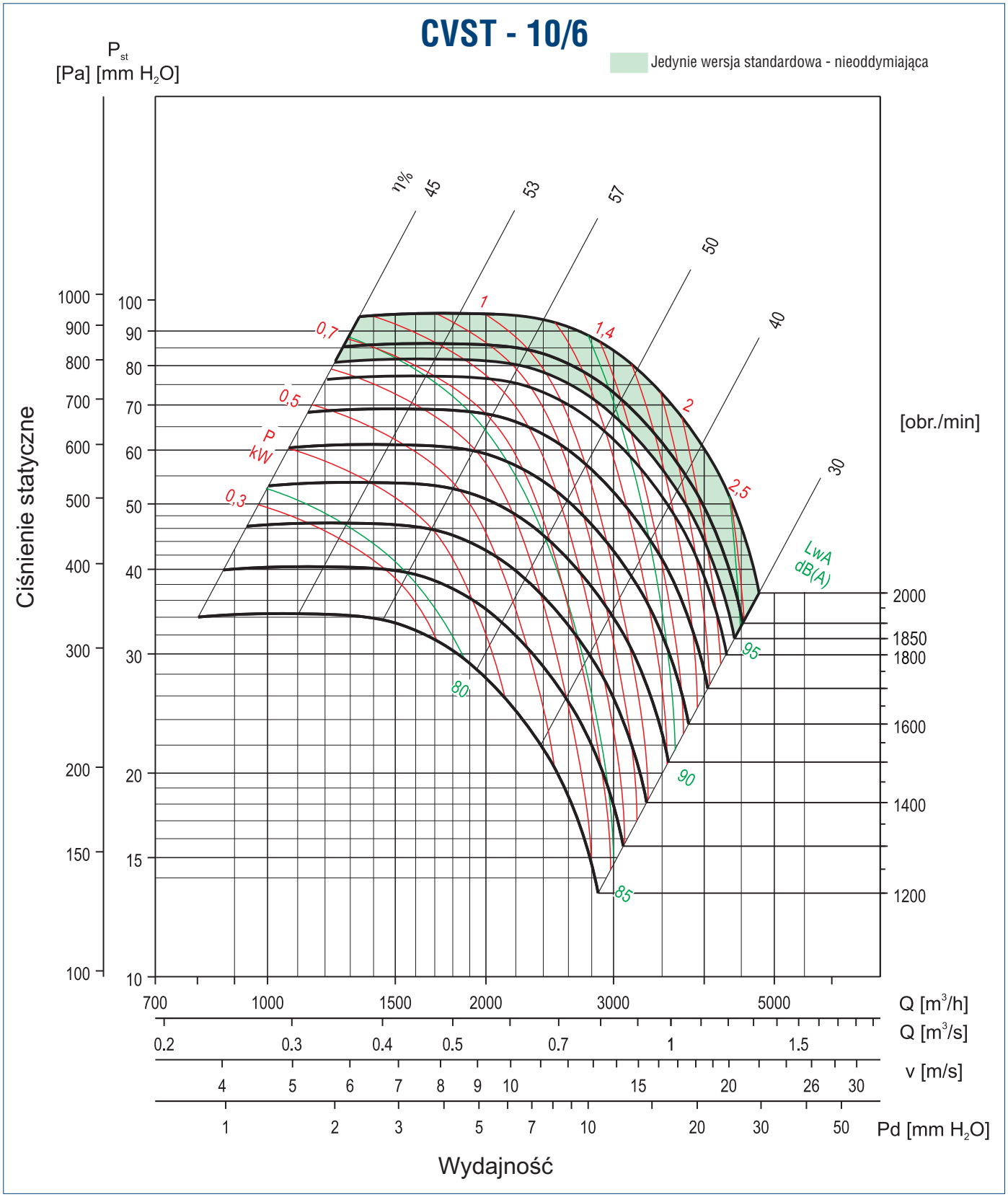

Dobór silnika: aby dobrać moc silnika należy moc otrzymaną z wykresu pomnożyć przez 1,15.

Hz	63	125	250	500	1000	2000	4000	8000
dB	24	15	11	11	4,4	6	8	15

Aby wyznaczyć poziom mocy akustycznej dla danej częstotliwości należy odjąć wartość podaną w tabeli od wartości podanej na wykresie.

Venture Industries Sp. z o.o.
ul. Mokra 27, 05-092 Łomianki - Kiełpin
tel. +48 22 751 95 50, 751 20 31
fax +48 22 751 22 59, 751 12 02
e-mail: venture@venture.pl

Charakterystyki pracy

CVST - 18/8

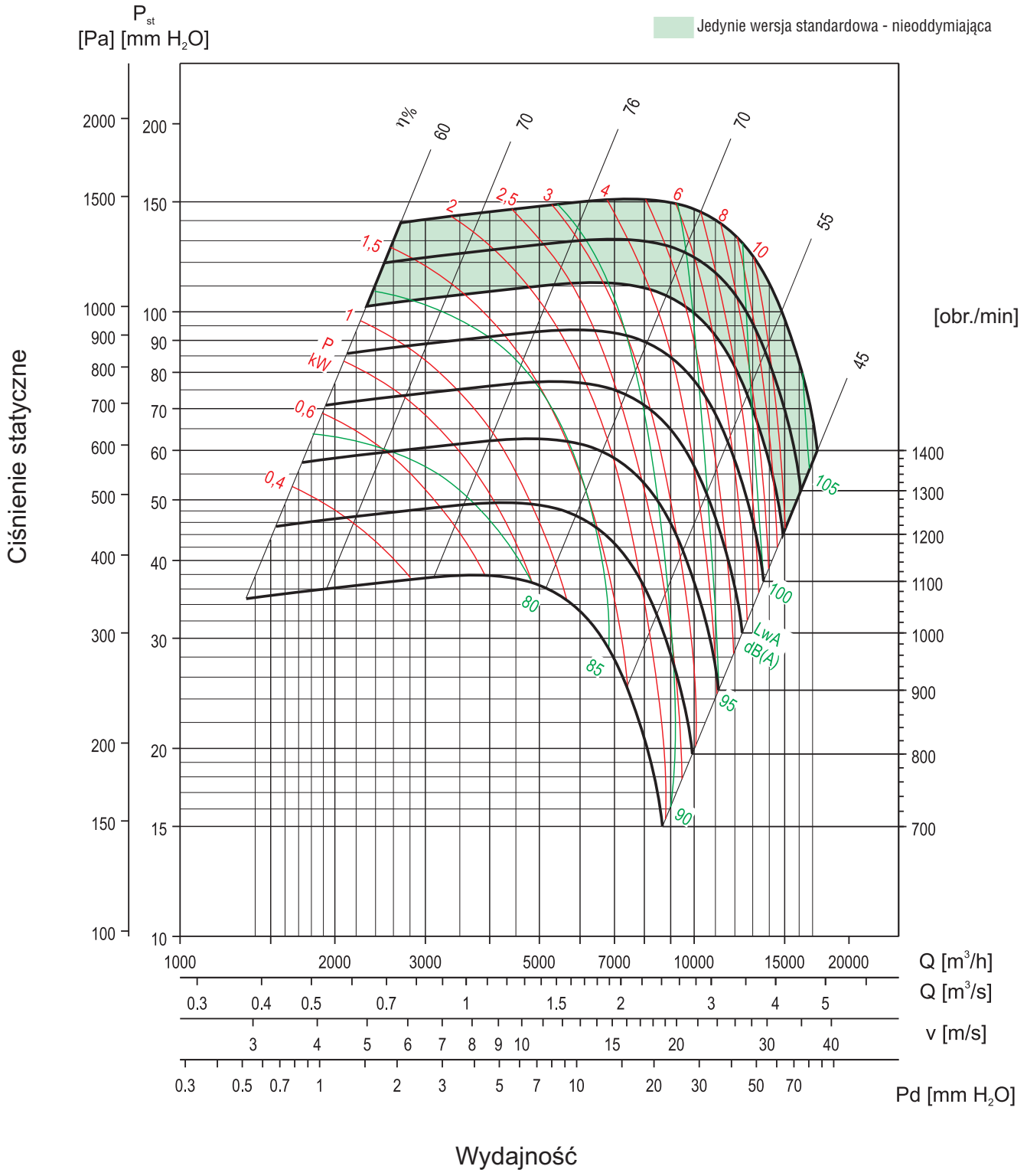

Dobór silnika: aby dobrać moc silnika należy moc otrzymaną z wykresu pomnożyć przez 1,15.

Hz	63	125	250	500	1000	2000	4000	8000
dB	24	11,5	13,4	8,2	4,9	6,2	9,3	16,5

Aby wyznaczyć poziom mocy akustycznej dla danej częstotliwości należy odjąć wartość podaną w tabeli od wartości podanej na wykresie.

Charakterystyki pracy

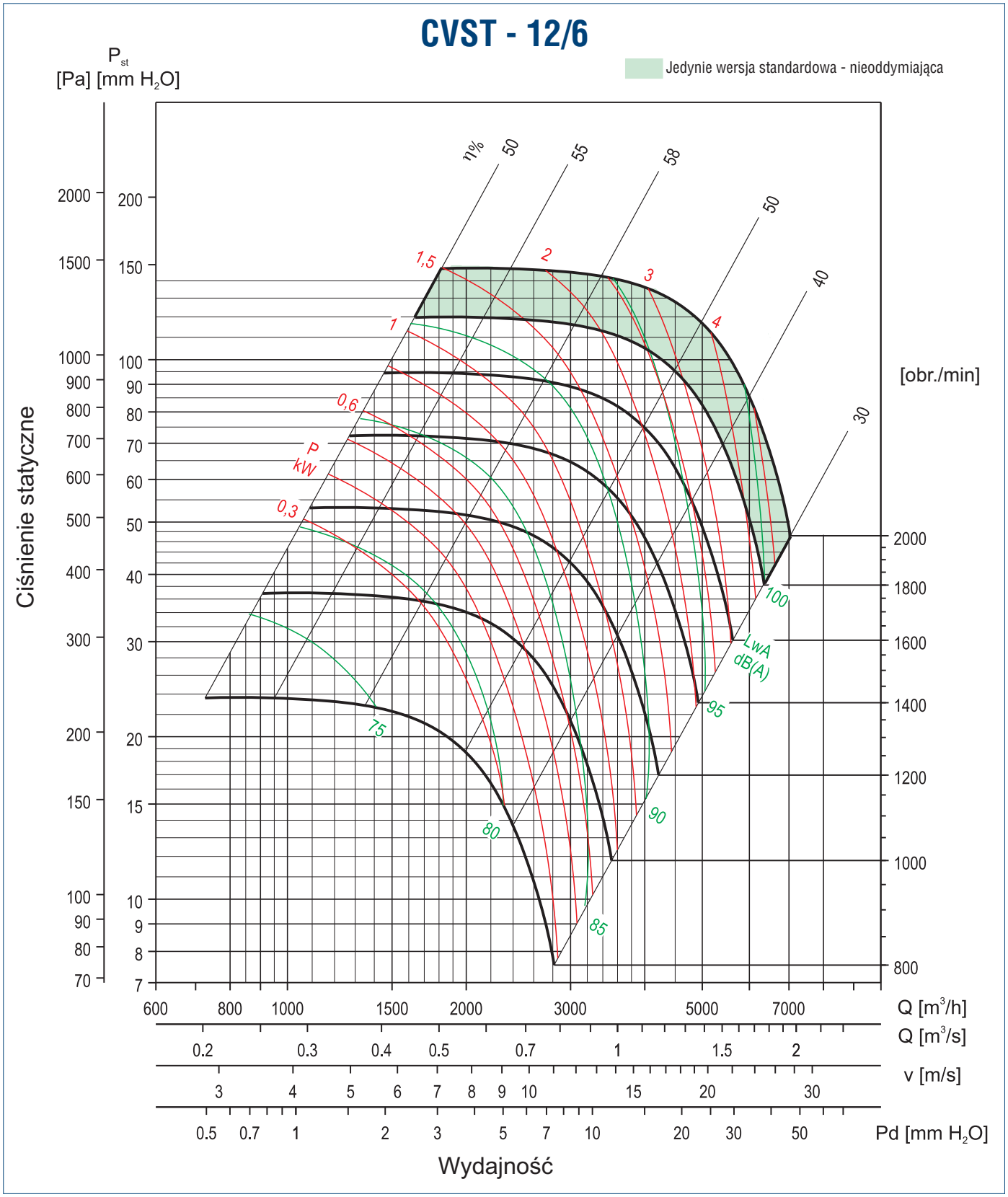

Dobór silnika: aby dobrać moc silnika należy moc otrzymaną z wykresu pomnożyć przez 1,15.

Hz	63	125	250	500	1000	2000	4000	8000
dB	25	16	14	10	3,7	5,5	10	16

Aby wyznaczyć poziom mocy akustycznej dla danej częstotliwości należy odjąć wartość podaną w tabeli od wartości podanej na wykresie.

Venture Industries Sp. z o.o.
ul. Mokra 27, 05-092 Łomianki - Kiełpin
tel. +48 22 751 95 50, 751 20 31
fax +48 22 751 22 59, 751 12 02
e-mail: venture@venture.pl

Charakterystyki pracy

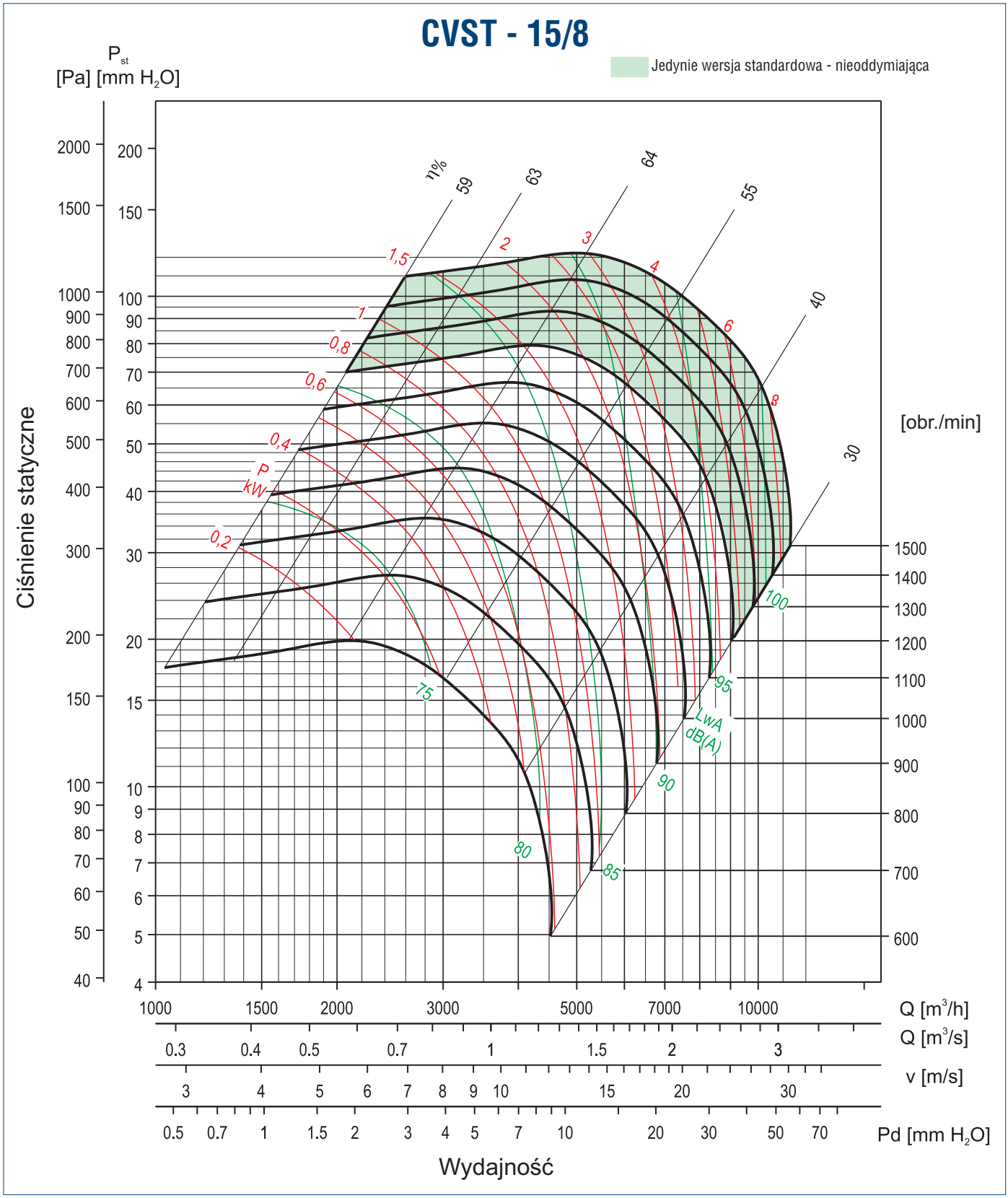

Dobór silnika: aby dobrać moc silnika należy moc otrzymaną z wykresu pomnożyć przez 1,15.

Hz	63	125	250	500	1000	2000	4000	8000
dB	21	10	12	8	4,4	7	11	16

Aby wyznaczyć poziom mocy akustycznej dla danej częstotliwości należy odjąć wartość podaną w tabeli od wartości podanej na wykresie.

Charakterystyki pracy

CVST - 20/10

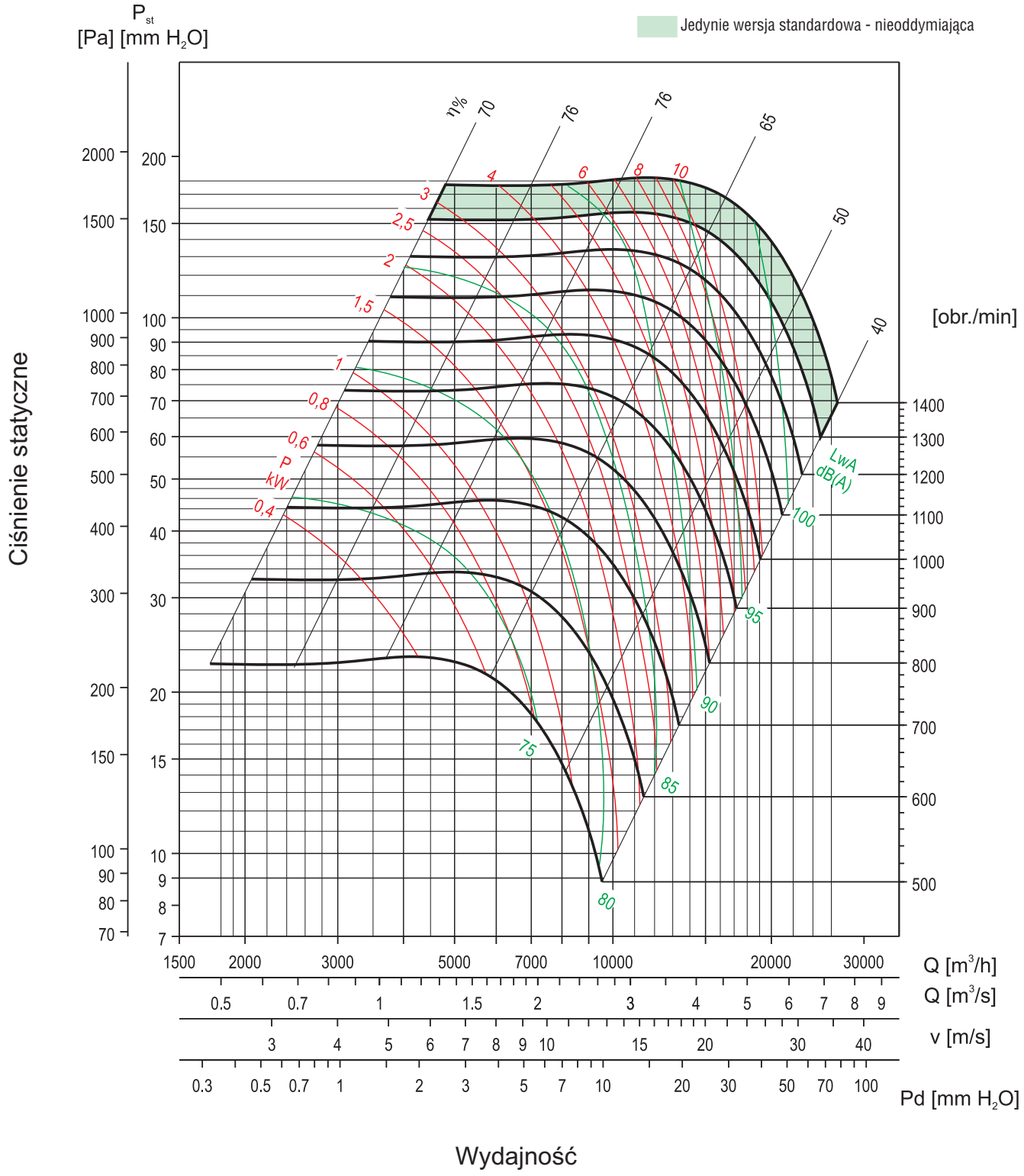

Dobór silnika: aby dobrać moc silnika należy moc otrzymaną z wykresu pomnożyć przez 1,15.

Hz	63	125	250	500	1000	2000	4000	8000
dB	20	14	12	7	4,4	6,5	11	18

Aby wyznaczyć poziom mocy akustycznej dla danej częstotliwości należy odjąć wartość podaną w tabeli od wartości podanej na wykresie.

Venture Industries Sp. z o.o.
ul. Mokra 27, 05-092 Łomianki - Kiełpin
tel. +48 22 751 95 50, 751 20 31
fax +48 22 751 22 59, 751 12 02
e-mail: venture@venture.pl

Charakterystyki pracy

CVST - 22/11

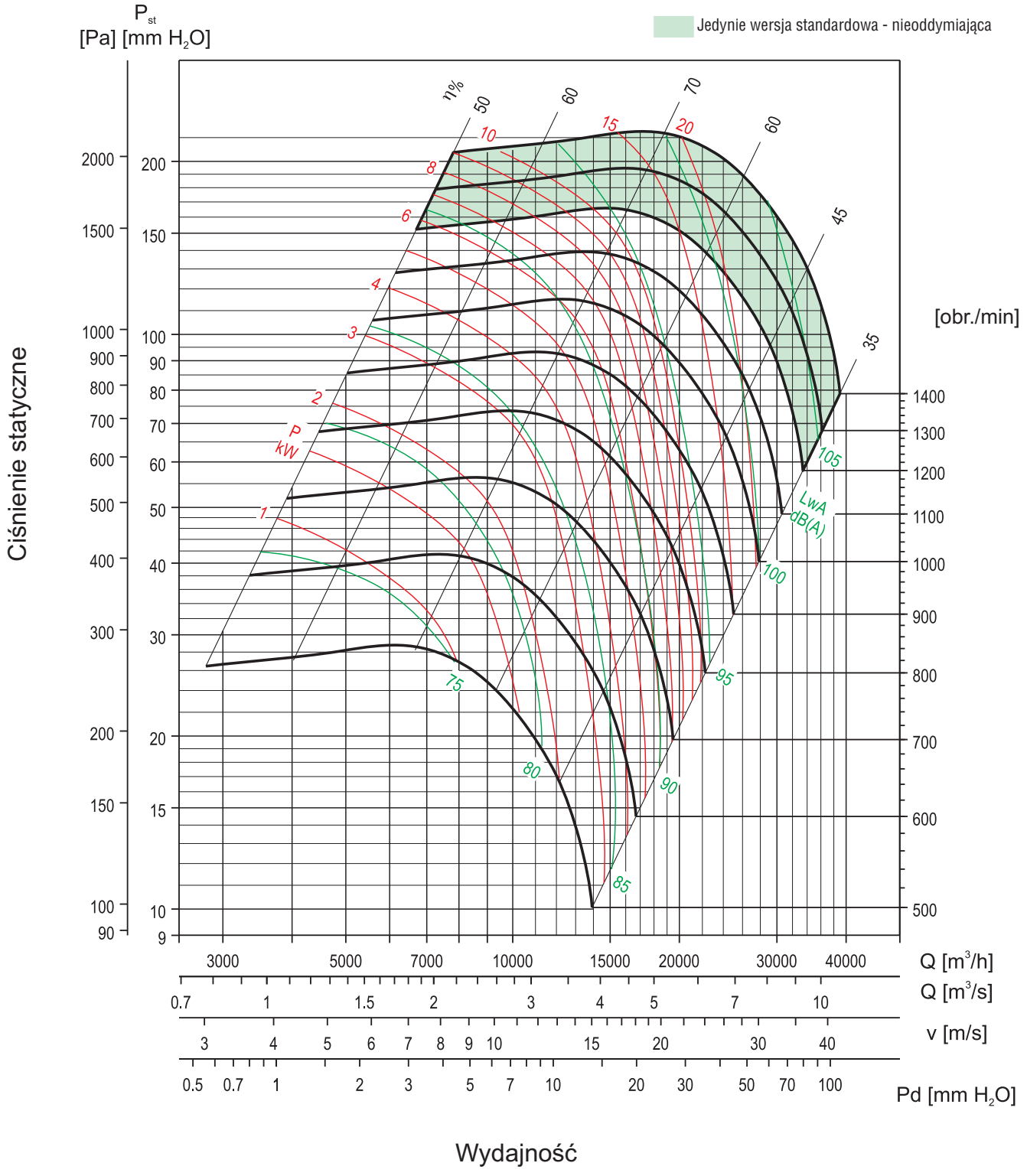

Dobór silnika: aby dobrać moc silnika należy moc otrzymaną z wykresu pomnożyć przez 1,15.

Hz	63	125	250	500	1000	2000	4000	8000
dB	21	15	12	7	4,2	6,7	11	17

Aby wyznaczyć poziom mocy akustycznej dla danej częstotliwości należy odjąć wartość podaną w tabeli od wartości podanej na wykresie.

Charakterystyki pracy

CVST - 25/13

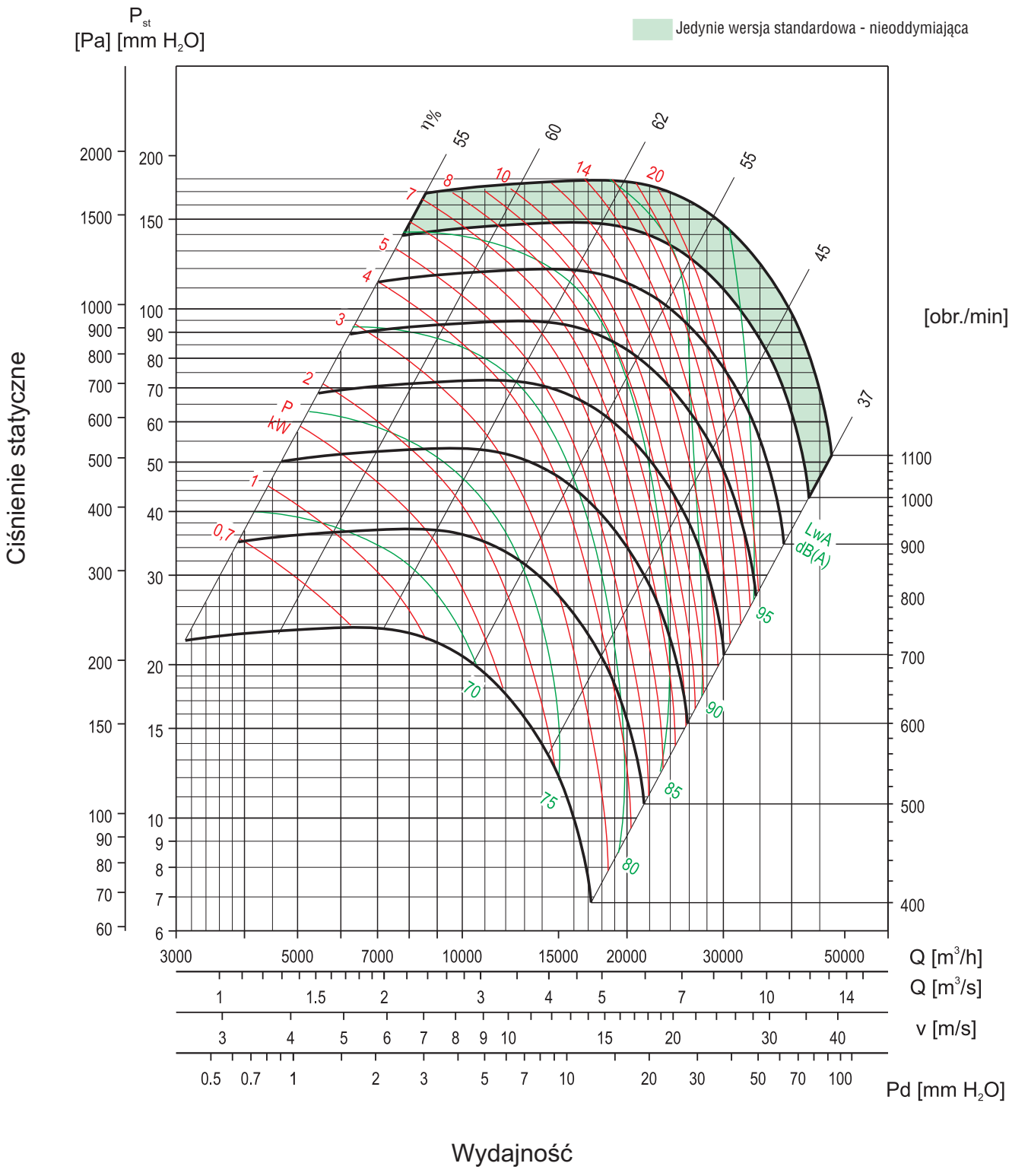

Dobór silnika: aby dobrać moc silnika należy moc otrzymaną z wykresu pomnożyć przez 1,15.

Hz	63	125	250	500	1000	2000	4000	8000
dB	18	15	11	8	4,4	6	11	18

Aby wyznaczyć poziom mocy akustycznej dla danej częstotliwości należy odjąć wartość podaną w tabeli od wartości podanej na wykresie.

Venture Industries Sp. z o.o.
ul. Mokra 27, 05-092 Łomianki - Kiełpin
tel. +48 22 751 95 50, 751 20 31
fax +48 22 751 22 59, 751 12 02
e-mail: venture@venture.pl

Charakterystyki pracy

CVST - 30/14

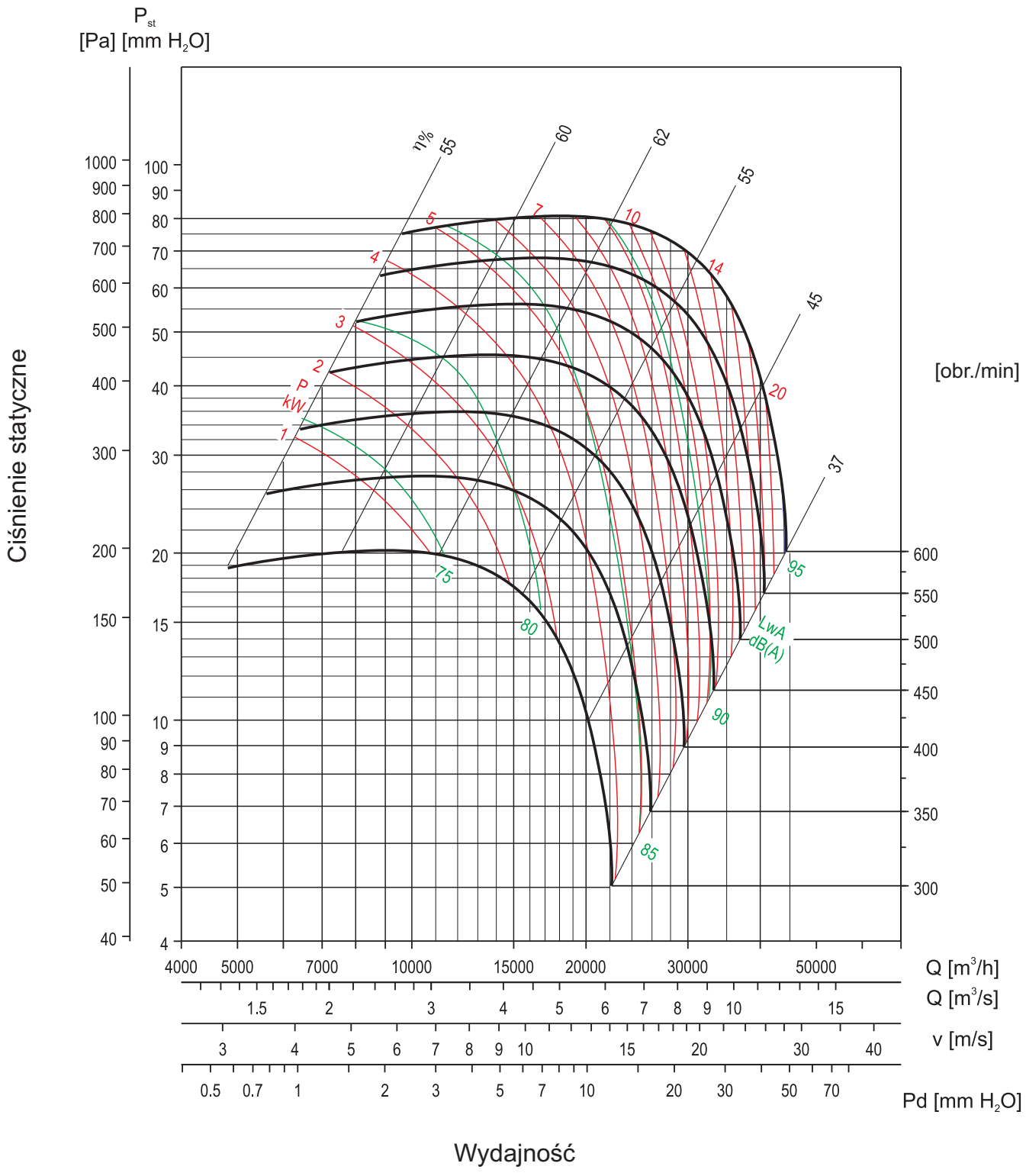

Dobór silnika: aby dobrać moc silnika należy moc otrzymaną z wykresu pomnożyć przez 1,15.

Hz	63	125	250	500	1000	2000	4000	8000
dB	17	17	12	9	4,8	5,1	10	17

Aby wyznaczyć poziom mocy akustycznej dla danej częstotliwości należy odjąć wartość podaną w tabeli od wartości podanej na wykresie.



Zastosowanie

Nagrzewnice DH są stosowane w systemach wentylacji mechanicznej nawiewnej gdzie jest potrzeba podniesienia temperatury w okresach zimowych lub utrzymania temperatury w pomieszczeniach na stałym poziomie. Można wykorzystać nagrzewnice w procesach technologicznych wymagających dostarczenia powietrza o stałej temperaturze.

Konstrukcja

Elektryczne nagrzewnice kanałowe przystosowane do montażu bezpośrednio w okrągłych kanałach wentylacyjnych o standardowych średnicach (100-400 mm).Obudowa nagrzewnic wykonana jest z ocynkowanej blachy stalowej, a elementy grzewcze ze stali nierdzewnej. Nagrzewnice posiadają standardowo montowany podwójny układ zabezpieczenia przed przegrzaniem: pierwszy element automatyczny (temp. +75°C), drugi z odblokowaniem ręcznym (temp. +85°C). Nagrzewnice kanałowe powinny być dobierane tak, aby temperatura powietrza wylotowego nie przekraczała +40°C. Prędkość przepływu powietrza przez nagrzewnice nie może być mniejsza niz 1,5 m/s.
Schemat podłączenia elektrycznego rys. 12, 13, 14, str. 927, rys. 51 - 54, str. 936 - 937.

Oznaczenia

DH - 125 / 09 / S

- sposób zasilania
  S - 1 x 230V
  B - 2 x 400V
  T - 3 x 400V
- współczynnik mocy
  0,9 × 1000 = 900 W
- średnica kanału
- nagrzewnica kanałowa

Zalecany montaż

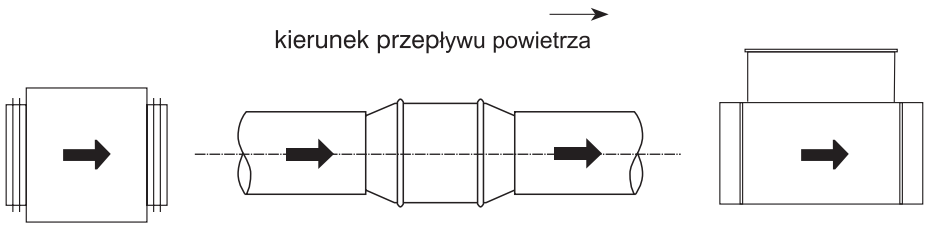

Akcesoria



termostat
TS
str. 896



termostat
TK-1
str. 896



regulator
PULSER
str. 901



regulator
TTC
str. 902

Venture Industries Sp. z o.o.
ul. Mokra 27, 05-092 Łomianki - Kiełpin
tel. +48 22 751 95 50, 751 20 31
fax +48 22 751 22 59, 751 12 02
e-mail: venture@venture.pl

Wymiary [mm]

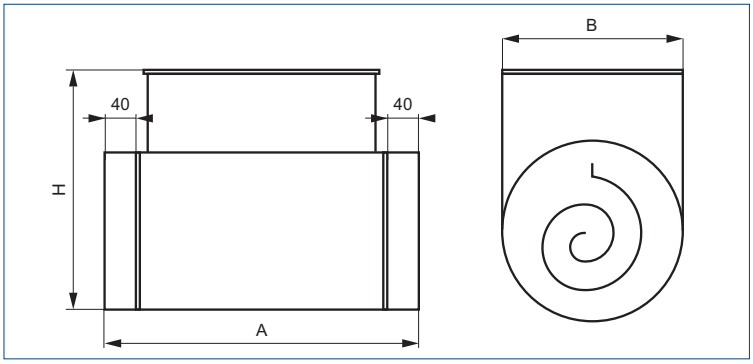

Typ	Średnica kanału	A	B	H
DH-100	100	380	103	197
DH-125	125	380	128	221
DH-160	160	380	163	257
DH-200	200	400	203	297
DH-250	250	400	253	347
DH-315	315	400	318	411
DH-355	355	440	358	451
DH-400	400	440	403	497

Tabela mocy grzewczych

Typ	moc [kW]	ilość el. grzewczych	zasilanie [V]	* wielkość 100	125	160	200	250	315	355	400
DH-*-45 T	4,5	3x1,5kW	3 x 400				40511760	40511770	40511790		
DH-*-50 B	5	2x1,5kW+2kW 3kW+2kW	2 x 400				40511761	40511771	40511791	40511808	40511821
DH-*-60 B	6	3x2kW	2 x 400				40511766	40511776	40511796	40511809	40511823
DH-*-60 T	6	3x2kW	3 x 400				40511765	40511775	40511795	40511810	40511824
DH-*-90 T	9	6x1,5kW 3x3kW	3 x 400					40511780	40511800	40511815	40511825

1 – wybierz średnicę kanału (np. 250mm)
2 – dopasuj moc oraz rodzaj zasilania (np. 6kW / 3x400V)
3 – odczytaj numer artykułu oraz typ nagrzewnicy (np. 40511775 DH-250/60T)

Typ	moc [kW]	ilość el. grzewczych	zasilanie [V]	* wielkość 100	125	160	200	250	315	355	400
DH-*-03 S	0,3	1x0,3kW	1 x 230	40511710	40511718						
DH-*-05 S	0,5	1x0,5kW	1 x 230			40511726	40511746	40511767			
DH-*-06 S	0,6	2x0,3kW	1 x 230	40511711	40511719						
DH-*-09 S	0,9	3x0,3kW	1 x 230		40511720						
DH-*-10 S	1	2x0,5kW	1 x 230			40511727	40511748	40511772	40511781		
DH-*-12 S	1,2	4x0,3kW	1 x 230		40511721						
DH-*-15 S	1,5	3x0,5kW	1 x 230			40511730	40511749	40511773	40511782		
DH-*-20 S	2	4x0,5kW	1 x 230				40511750	40511774	40511783		
DH-*-25 S	2,5	3x0,6(6)kW+0,5kW 5x0,5kW	1 x 230				40511751	40511777	40511784		
DH-*-30 S	3	6x0,5kW 3x1kW	1 x 230					40511778	40511786	40511806	40511818
DH-*-30 B	3	3x1kW	2 x 400				40511756	40511769	40511787		
DH-*-30 T	3	1x3kW 3x1kW	3 x 400				40511755	40511768	40511785	40511807	40511819
DH-*-45 T	4,5	3x1,5kW	3 x 400				40511760	40511770	40511790		
DH-*-50 B	5	2x1,5kW+2kW 3kW+2kW	2 x 400				40511761	40511771	40511791	40511808	40511821
DH-*-60 B	6	3x2kW	2 x 400				40511766	40511776	40511796	40511809	40511823
DH-*-60 T	6	3x2kW	3 x 400				40511765	40511775	40511795	40511810	40511824
DH-*-90 T	9	6x1,5kW 3x3kW	3 x 400					40511780	40511800	40511815	40511825
DH-*-120 T	12	6x2kW	3 x 400						40511805	40511820	40511830
DH-*-150 T	15	3x2kW+3x3kW	3 x 400							40511822	40511835
DH-*-180 T	18	6x3kW	3 x 400								40511840

Dobór nagrzewnic DH

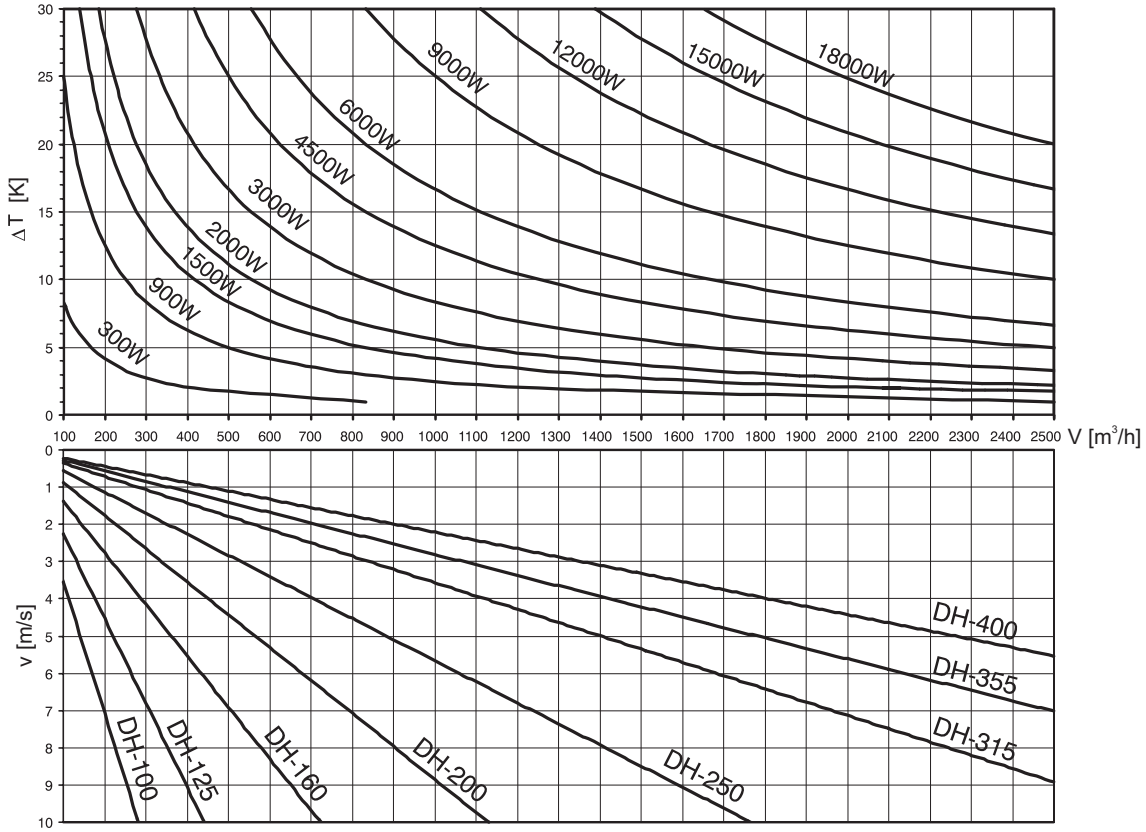

Opory przepływu nagrzewnic kanałowych DH

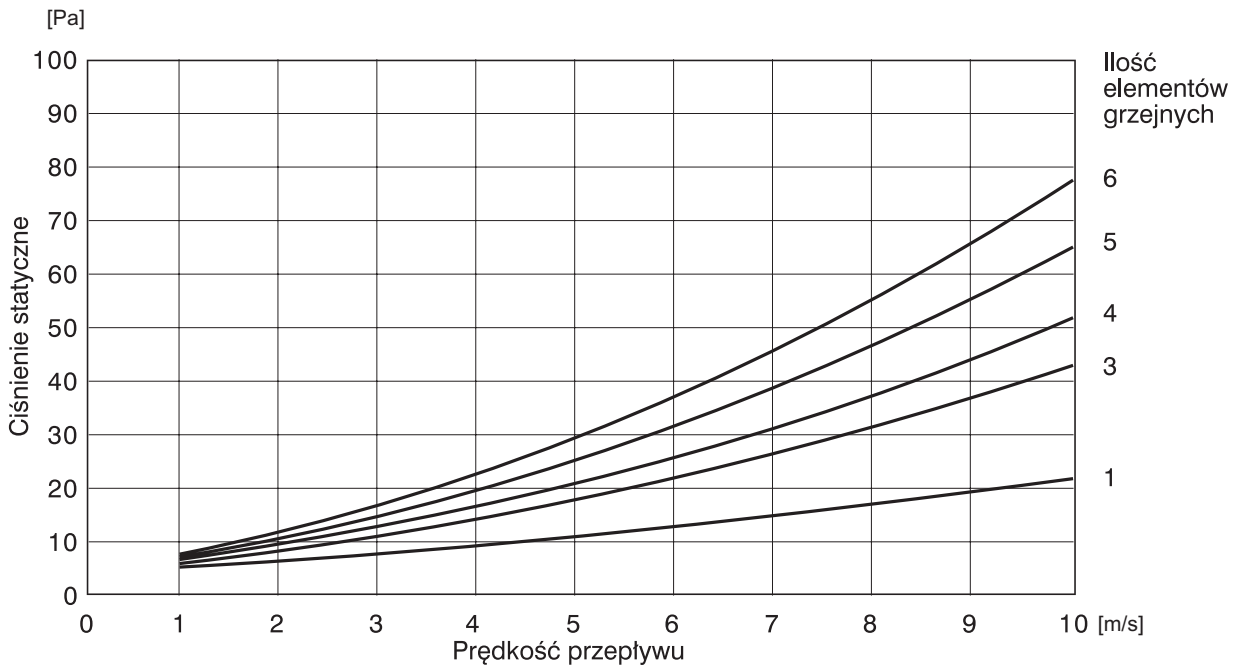

Dobór nagrzewnic elektrycznych

P = Q×0,36×ΔT
P - moc grzewcza [W]
Q - wydatek powietrza [m³/h]
ΔT - różnica temperatur [K]

Venture Industries Sp. z o.o.
ul. Mokra 27, 05-092 Łomianki - Kiełpin
tel. +48 22 751 95 50, 751 20 31
fax +48 22 751 22 59, 751 12 02
e-mail: venture@venture.pl

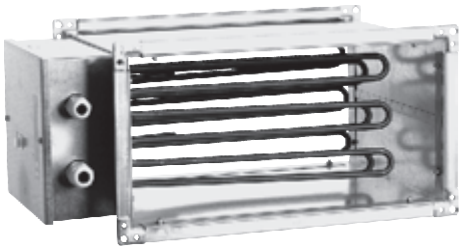

Zastosowanie

Nagrzewnice RH są stosowane w systemach wentylacji mechanicznej nawiewnej gdzie jest potrzeba podniesienia temperatury w okresach zimowych lub utrzymania temperatury w pomieszczeniach na stałym poziomie. Można wykorzystać nagrzewnice w procesach technologicznych wymagających dostarczenia powietrza o stałej temperaturze.

Konstrukcja

Elektryczne nagrzewnice kanałowe przystosowane do montażu w prostokątnych kanałach wentylacyjnych. Obudowa nagrzewnic wykonana z ocynkowanej blachy stalowej, a elementy grzewcze ze stali nierdzewnej. Nagrzewnice posiadają standardowo montowany podwójny układ zabezpieczenia przed przegrzaniem: pierwszy element automatyczny (temp. +75°C), drugi z odblokowaniem ręcznym (temp. +85°C). Nagrzewnice kanałowe powinny być dobierane tak, aby temperatura powietrza wylotowego nie przekraczała +40°C. Prędkość przepływu powietrza przez nagrzewnice nie może być mniejsza niż 1,5 m/s. Na zamówienie urządzenie może być dostarczone w dowolnym kolorze z palety RAL.
Schemat podłączenia elektrycznego rys. 14, str. 927.

Oznaczenia

RH - 40/20 - 09

- 09 — współczynnik mocy 0,9 × 1000 = 900 W
- 40/20 — wymiary kanału: szerokość/wysokość
- RH — nazwa

Zalecany montaż

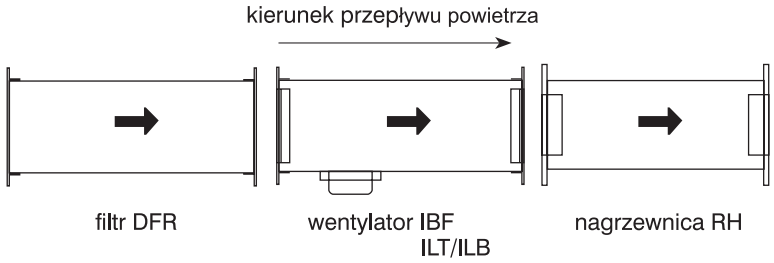

Wymiary [mm]

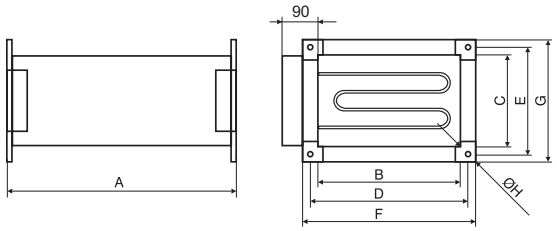

Typ	B	C	D	E	F	G	ØH
RH-40/20	398	198	420	220	440	240	9
RH-50/25	498	248	522	270	540	290	9
RH-50/30	500	298	522	320	540	338	9
RH-60/30	600	298	622	320	640	338	9
RH-60/35	600	348	622	370	640	388	9
RH-70/40	700	398	722	420	740	438	9
RH-80/50	800	498	822	520	840	538	9
RH-100/50	1000	498	1022	520	1040	538	9

Wymiar A - w zależności od mocy grzewczej (patrz dane techniczne)

Akcesoria



termostat
TS
str. 896



termostat
TK-1
str. 896



regulator
TTC
str. 902

Dane techniczne

Typ	moc [kW]	napięcie [V]	ilość elementów grzejnych	wymiar A [mm]	nr artykułu
RH-40/20-45	4,5	3x400	3x1500W	312	40511900
RH-40/20-90	9	3x400	6x1500W	502	40511910
RH-40/20-xx	Na zamówienie dostępne również nagrzewnice RH-40/20 o mocach: 6, 12 (kW)				
RH-50/25-90	9	3x400	3x3000W	322	40511940
RH-50/25-180	18	3x400	6x3000W	532	40511950
RH-50/25-xx	Na zamówienie dostępne również nagrzewnice RH-50/25 o mocach: 12,15, 21, 24, 27, 36 (kW)				
RH-50/30-135	13,5	3x400	3x3000W + 3x1500W	532	40511960
RH-50/30-180	18	3x400	6x3000W	532	40511965
RH-50/30-xx	Na zamówienie dostępne również nagrzewnice RH-50/30 o mocach: 9, 12,15, 21, 24, 27, 30, 33, 36, 42 (kW)				
RH-60/30-90	9	3x400	3x3000W	322	40511966
RH-60/30-180	18	3x400	6x3000W	532	40511967
RH-60/30-xx	Na zamówienie dostępne również nagrzewnice RH-60/30 o mocach: 12,15, 21, 24, 27, 30, 33, 36, 42, 45 (kW)				
RH-60/35-225	22,5	3x400	6x3000W + 3x1500W	752	40511970
RH-60/35-270	27	3x400	9x3000W	752	40511975
RH-60/35-xx	Na zamówienie dostępne również nagrzewnice RH-60/35 o mocach: 9, 12,15, 18, 21, 24, 30, 33, 36, 39,42, 45 (kW)				
RH-70/40-180	18	3x400	6x3000W	532	40511974
RH-70/40-270	27	3x400	9x3000W	752	40511976
RH-70/40-xx	Na zamówienie dostępne również nagrzewnice RH-70/40 o mocach: 9, 12,15, 21, 24, 30, 33, 36,42, 45, 51, 60, 66 (kW)				
RH-80/50-240	18	3x400	6x3000W	532	40511978
RH-80/50-360	27	3x400	9x3000W	752	40511979
RH-80/50-xx	Na zamówienie dostępne również nagrzewnice RH-80/50 o mocach: 9, 12,15, 21, 24, 30, 33, 36, 39, 42,45, 51, 54, 60, 66 (kW)				
RH-100/50-240	18	3x400	6x3000W	532	40511990
RH-100/50-360	27	3x400	9x3000W	752	40511995
RH-100/50-xx	Na zamówienie dostępne również nagrzewnice RH-100/50 o mocach: 9,12, 15, 21, 24, 30, 33, 36, 39, 42, 45, 51, 54, 60,66(kW)				

Na zamówienie możliwe jest wykonanie nagrzewnic o nietypowych wymiarach oraz mocach grzewczych.

Dobór nagrzewnic RH

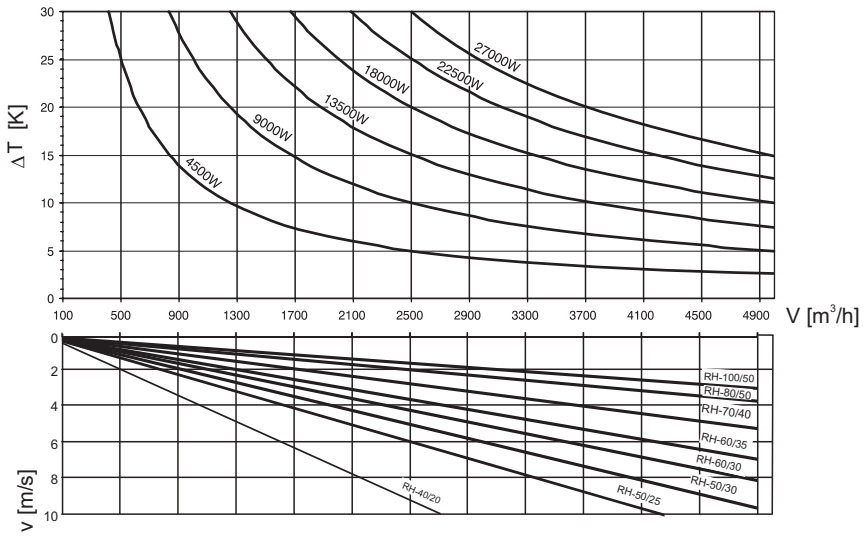

Venture Industries Sp. z o.o.
ul. Mokra 27, 05-092 Łomianki - Kiełpin
tel. +48 22 751 95 50, 751 20 31
fax +48 22 751 22 59, 751 12 02
e-mail: venture@venture.pl

Opory przepływu nagrzewnic kanałowych RH

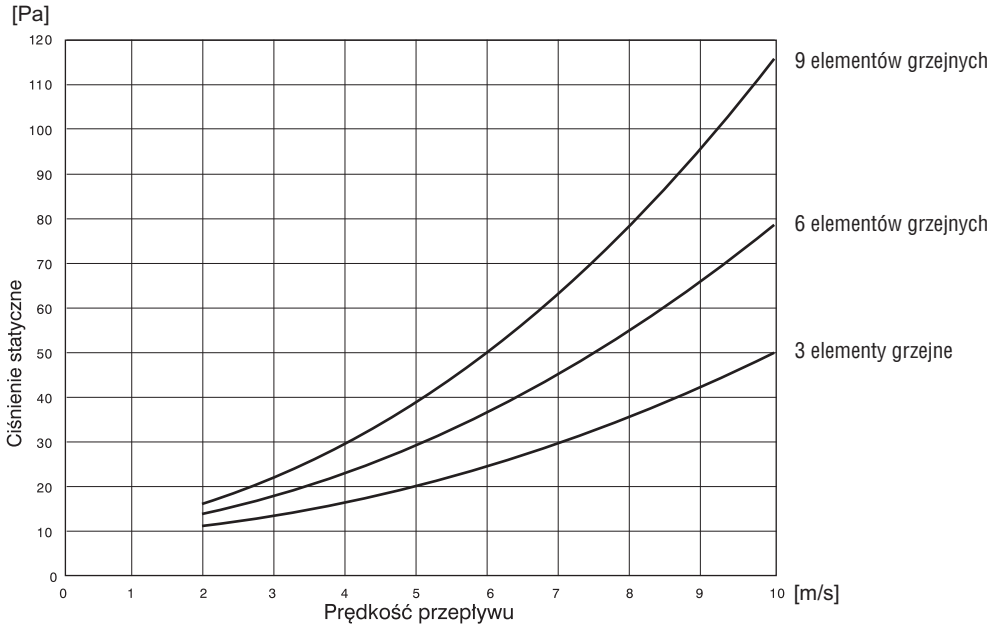

Dobór nagrzewnic elektrycznych

$P = Q \times 0{,}36 \times \Delta T$

P - moc grzewcza [W]
Q - wydatek powietrza [m^3/h]
ΔT - różnica temperatur [K]



Zastosowanie
Tłumik kanałowy do elastycznych połączeń w systemach wentylacyjnych.

Wykonanie
Warstwa wewnętrzna (1): elastyczna perforowana rura aluminiowa.
Warstwa środkowa (2): wełna mineralna grubości 25 mm.
Warstwa zewnętrzna (3): trudno zapalna i odporna na ścieranie folia aluminiowa.
Tłumik zakończony jest ułatwiającymi montaż sztywnymi króćcami.
Tłumik dostarczany jest w formie ściśniętej, którą należy przy montaż rozciągnąć do pełnej długości aby osiągnąć pełny efekt absorpcji.
Na życzenie może być dostarczony z warstwą absorbując dźwięk wykonaną z poliestru typu DACRON z przeznaczeniem do zastosowania w pomieszczeniach o podwyższonych wymaganiach dotyczących komfortu wentylacji (szkoły, przedszkola, szpitale etc.).

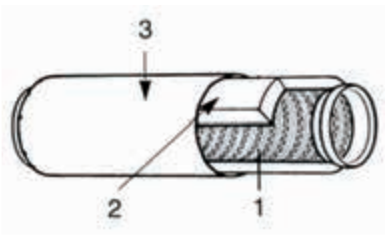

Zakres średnic
80 - 315 mm.

Długość standardowa
od 0,3 m do max 0,6 m po rozciągnięciu lub od 0,6 m do max 1.2 m po rozciągnięciu.

długość [mm]	średnica [mm]	nr artykułu
0,6	80	40521500
	100	40521510
	125	40521520
	160	40521530
	200	40521540
	250	40521550
	315	40521560
1,2	80	40521600
	100	40521610
	125	40521620
	160	40521630
	200	40521640
	250	40521650
	315	40521660

Opory przepływu w prostych tłumikach

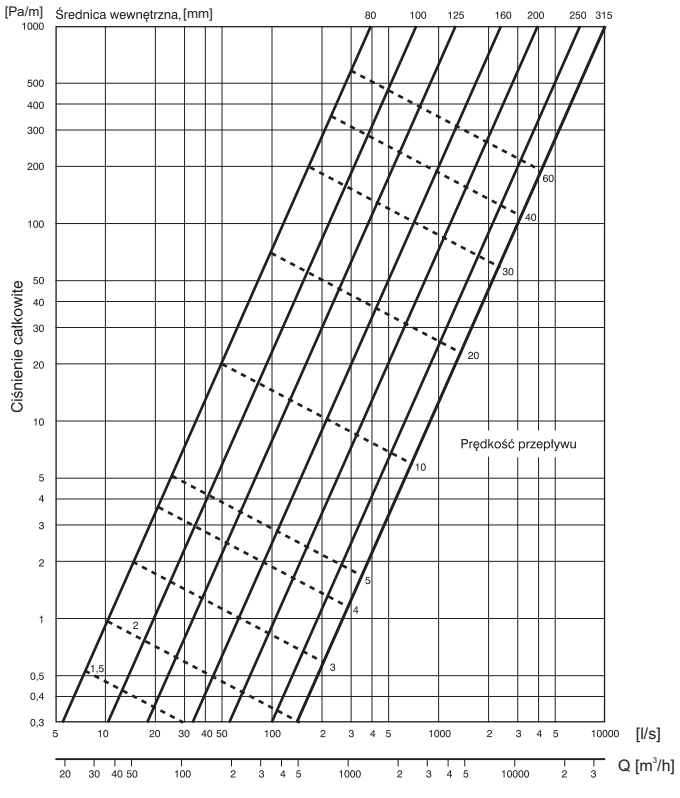

Efekt tłumienia [dB] w pasmach [Hz]

Tłumiki długości 0,6 m (rozciągnięty i prosty)

średnica [mm]	Pasmo 63 [Hz]	125 [Hz]	250 [Hz]	500 [Hz]	1000 [Hz]	2000 [Hz]	4000 [Hz]	8000 [Hz]
80	20	23	28	32	31	35	34	17
100	22	25	27	26	24	33	23	12
125	22	25	27	26	24	33	23	12
160	21	21	20	16	16	22	14	8
200	15	16	20	14	15	20	11	8
250	20	16	18	10	13	16	9	8
315	18	14	14	9	12	13	9	5

Tłumiki długości 1,2 m (rozciągnięty i prosty)

średnica [mm]	Pasmo 63 [Hz]	125 [Hz]	250 [Hz]	500 [Hz]	1000 [Hz]	2000 [Hz]	4000 [Hz]	8000 [Hz]
80	28	35	37	35	36	39	43	31
100	28	35	37	32	33	41	32	17
125	29	34	35	30	30	39	29	16
160	26	33	31	23	27	34	24	15
200	21	24	30	22	24	27	17	13
250	31	26	25	18	23	24	13	12
315	25	23	23	17	22	20	14	10

Venture Industries Sp. z o.o.
ul. Mokra 27, 05-092 Łomianki - Kiełpin
tel. +48 22 751 95 50, 751 20 31
fax +48 22 751 22 59, 751 12 02
e-mail: venture@venture.pl



Zastosowanie

Tłumiki redukujące poziom dźwięku w prostokątnych kanałach wentylacyjnych. Łatwy w montażu bezpośrednio z wentylatorami IBF, ILB i ILT jak też na nawiewnej stronie nagrzewnic RH.

Konstrukcja

Obudowa filtra zgrzewana z galwanizowanej blachy stalowej. Wewnątrz zastosowano materiał wygłuszający. Kołnierze mocujące są zgodne wymiarowo z wentylatorami i nagrzewnicami z oferty Venture Industries Sp. z o.o.

Wymiary [mm]

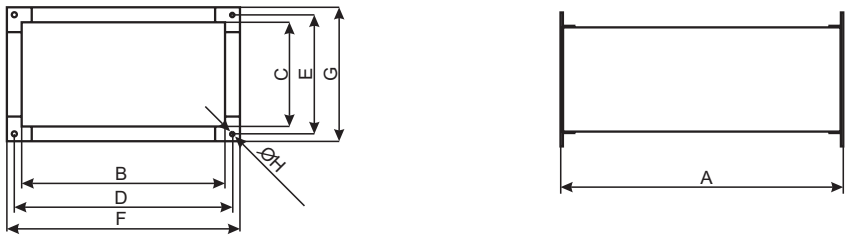

Typ	A	B	C	D	E	F	G	ØH	Nr artykułu
RCS-40/20	1000	400	198	440	220	440	240	9	40521910
RCS-50/25	1000	500	248	520	270	540	290	9	40521920
RCS-50/30	1000	500	298	520	320	540	340	9	40521930
RCS-60/30	1000	600	298	620	320	640	340	9	40521940
RCS-60/35	1000	600	348	620	370	640	390	9	40521950
RCS-70/40	1000	700	398	720	420	740	440	9	40521960
RCS-80/50	1000	800	498	820	520	840	540	9	40521970
RCS-100/50	1000	1000	498	1020	520	1040	540	9	40521980

Opory przepływu

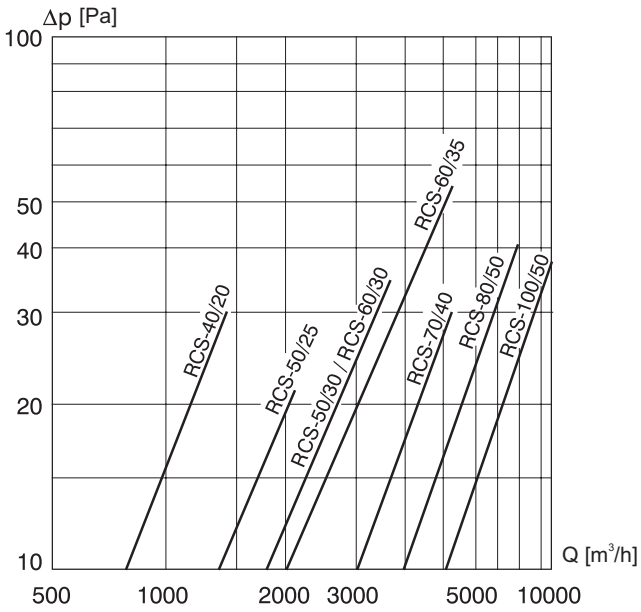

Charakterystyka akustyczna

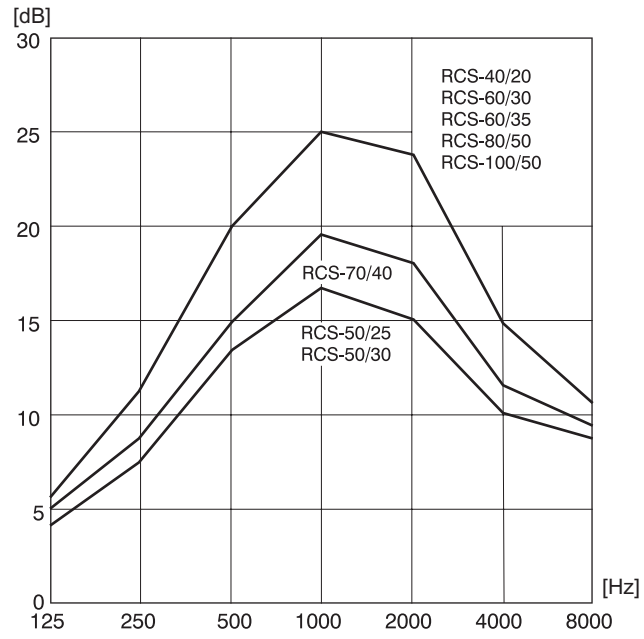



Zastosowanie

Służy do wstępnej filtracji nawiewanego powietrza. Separacja większych cząstek zanieczyszczeń zawartych w powietrzu przedłuża okres eksploatacji urządzeń umieszczonych za filtrem - wentylatorów, nagrzewnic, etc.

Konstrukcja

Filtry kanałowe przystosowane do montażu w okrągłych kanałach wentylacyjnych o standardowych średnicach (100-400 mm).
Obudowa z blachy stalowej cynkowanej, króćce montażowe z uszczelkami gumowymi, wkład filtracyjny klasy EU3 na profilowanej siatce z drutu stalowego.
Na zamówienie urządzenie może być dostarczone w dowolnym kolorze z palety RAL.

Wymiary [mm]

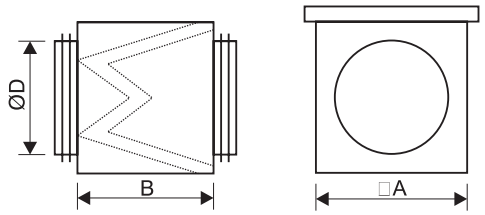

Typ	□A	B	ØD	Nr artykułu
DF 100	180	180	100	40520610
DF 125	180	180	125	40520620
DF 160	210	180	160	40520630
DF 200	250	180	200	40520640
DF 250	300	180	250	40520650
DF 315	360	180	315	40520660
DF 355	400	180	355	40520670
DF 400	450	180	400	40520675

Charakterystyka pracy

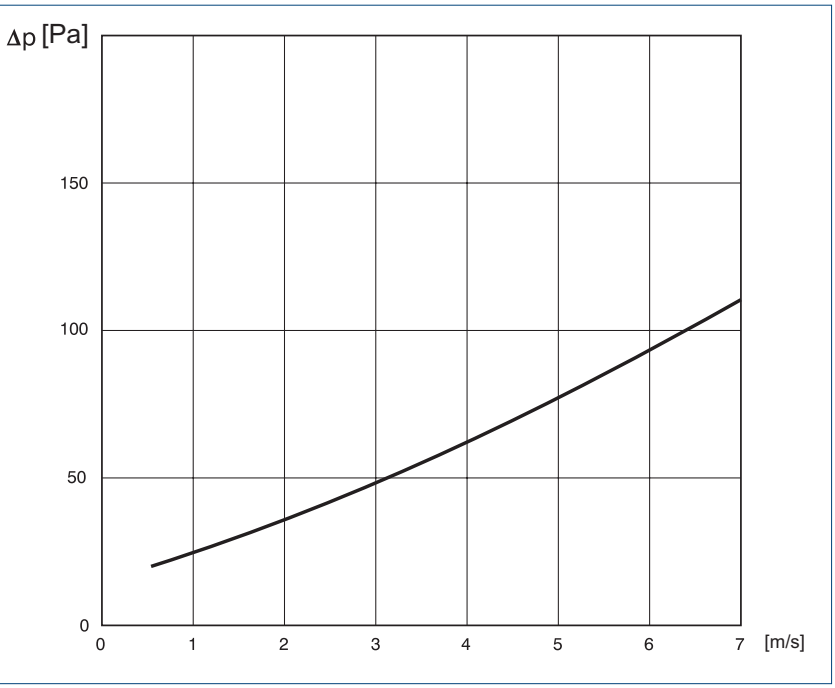

Venture Industries Sp. z o.o.
ul. Mokra 27, 05-092 Łomianki - Kiełpin
tel. +48 22 751 95 50, 751 20 31
fax +48 22 751 22 59, 751 12 02
e-mail: venture@venture.pl



Zastosowanie

Kompletny filtr służy do filtracji nawiewanego powietrza. Separacja większych cząstek zanieczyszczeń zawartych w powietrzu przedłuża okres eksploatacji urządzeń umieszczonych za filtrem - wentylatorów, nagrzewnic, etc.

Konstrukcja

Zestaw filtracyjny przystosowany do montażu w okrągłych kanałach wentylacyjnych o standardowych średnicach (100-560 mm).Obudowa z blachy ocynkowanej, króćce montażowe z uszczelkami gumowymi. Kieszeniowy wkład filtracyjny klasy EU3, EU5, EU7 należy zamawiać oddzielnie. Na zamówienie urządzenie może być dostarczone w dowolnym kolorze z palety RAL. Wkład filtracyjny należy wymienić, gdy opory przepływu powietrza przekroczą poziom 250 Pa.

Klasa wkładu filtracyjego

Typ	EU3	EU5	EU7
DF-K 100 ... DF-K 250	40520800	40520805	40520810
DF-K 315 ... DF-K 450	40520830	40520835	40520840
DF-K 500 ... DF-K 560	40520845	40520850	40520855

Wymiary [mm]

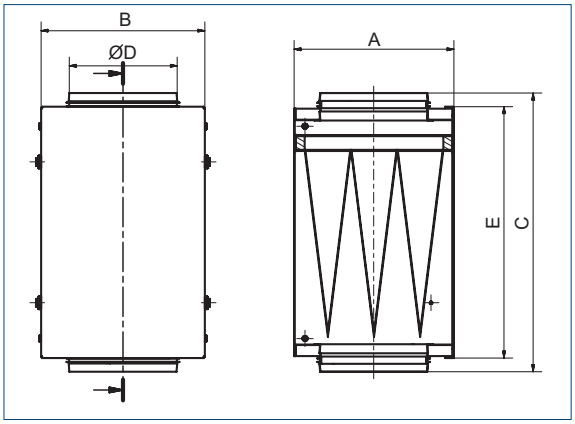

Typ	A	B	C	D	E	Nr artykułu
DF-K 100	291	298	497	100	457	40521710
DF-K 125	291	298	497	125	457	40521715
DF-K 160	291	298	497	160	457	40521720
DF-K 200	291	298	507	200	457	40521725
DF-K 250	291	298	527	250	457	40521730
DF-K 315	494	602	677	315	607	40521735
DF-K 355	494	602	677	355	607	40521740
DF-K 400	494	602	713	400	607	40521745
DF-K 450	494	602	617	450	607	40521750
DF-K 500	596	602	677	500	607	40521755
DF-K 560	604	600	960	560	800	40521760

Charakterystyki oporów wkładów filtracyjnych

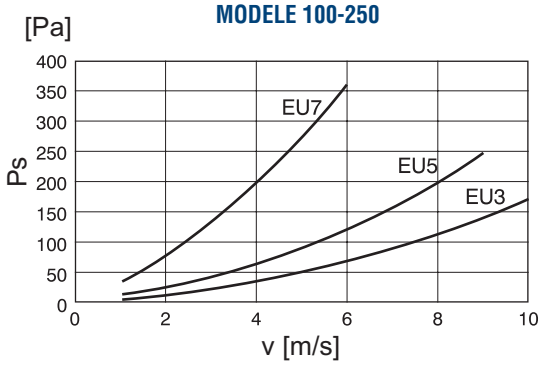

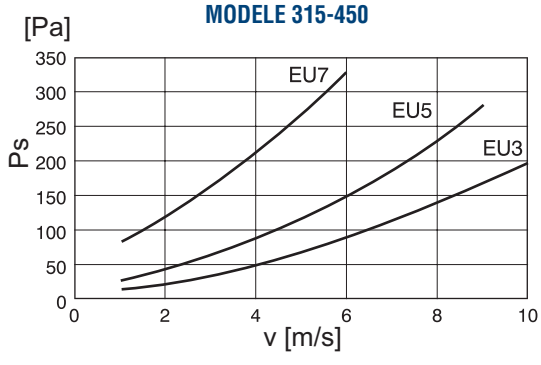

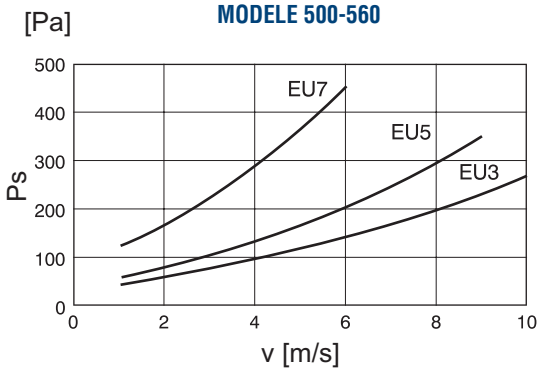



Zastosowanie

Kompletny filtr służy do filtracji nawiewanego powietrza. Separacja większych cząstek zanieczyszczeń zawartych w powietrzu przedłuża okres eksploatacji urządzeń umieszczonych za filtrem - wentylatorów, nagrzewnic, etc.

Konstrukcja

Zestaw filtracyjny przystosowany do montażu w prostokątnych kanałach wentylacyjnych. Obudowa z blachy stalowej ocynkowanej. Wkład filtracyjny klasy EU3, EU5 lub EU7 należy zamawiać oddzielnie. Na zamówienie urządzenie może być dostarczone w dowolnym kolorze z palety RAL. Wkład filtracyjny należy wymienić, gdy opory przepływu powietrza przekroczą poziom 250 Pa.

Klasa wkładu filtracyjego

Typ	EU3	EU5	EU7
DFR-30/15	40520913	40520915	40520917
DFR-40/20	40520923	40520925	40520927
DFR-50/25	40520933	40520935	40520937
DFR-60/30	40520943	40520945	40520947
DFR-60/30	40520953	40520955	40520957

Typ	EU3	EU5	EU7
DFR-60/35	40520963	40520965	40520967
DFR-70/40	40520973	40520975	40520977
DFR-80/50	40520983	40520985	40520987
DFR-100/50	40520993	40520995	40520997

Wymiary [mm]

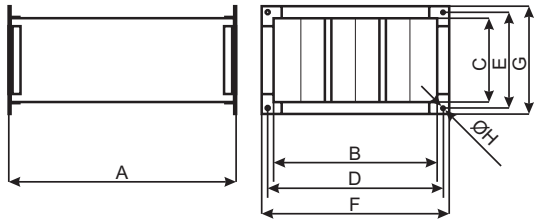

Typ	A	B	C	D	E	F	G	ØH	Nr artykułu
DFR-30/15	600	300	148	320	170	340	190	9	40520910
DFR-40/20	600	400	198	420	220	440	240	9	40520920
DFR-50/25	600	500	248	520	270	540	290	9	40520930
DFR-50/30	600	500	298	520	320	540	340	9	40520940
DFR-60/30	600	600	298	620	320	640	340	9	40520950
DFR-60/35	600	600	348	620	370	640	390	9	40520960
DFR-70/40	600	700	398	720	420	740	440	9	40520970
DFR-80/50	600	800	498	820	520	840	540	9	40520980
DFR-100/50	600	1000	498	1020	520	1040	540	9	40520990

Charakterystyki oporów wkładów filtracyjnych

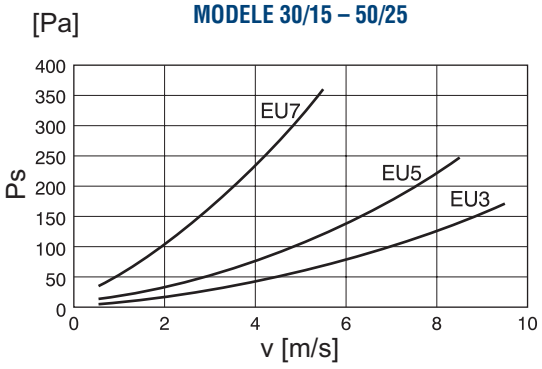

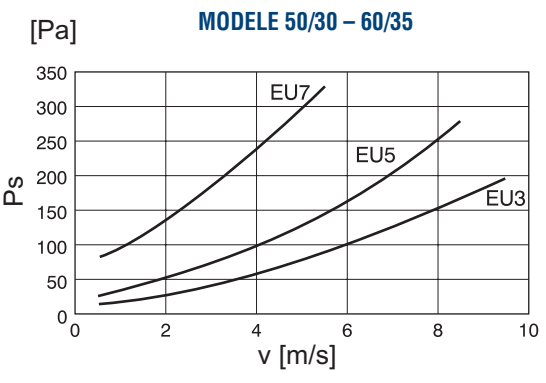

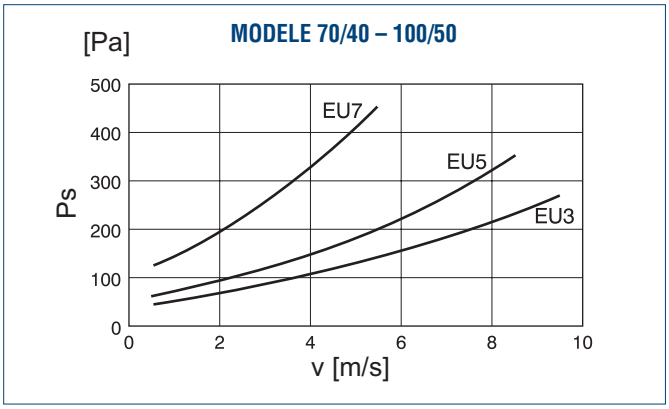

Venture Industries Sp. z o.o.
ul. Mokra 27, 05-092 Łomianki - Kiełpin
tel. +48 22 751 95 50, 751 20 31
fax +48 22 751 22 59, 751 12 02
e-mail: venture@venture.pl



ACOP PL

Opaski przeciwdrganiowe do wentylatorów z przyłączeniem okrągłym np. typu VENT.

Wymiary [mm]

Typ	Średnica nominalna [mm]	Nr artykułu
ACOP PL 100	100	40521810
ACOP PL 125	125	40521815
NOWOŚĆ ACOP PL 150	150	40521818
ACOP PL 160	160	40521820
ACOP PL 200	200	40521825
ACOP PL 250	250	40521830
ACOP PL 315	315	40521835
ACOP PL 355	355	40521840
ACOP PL 400	400	40521845

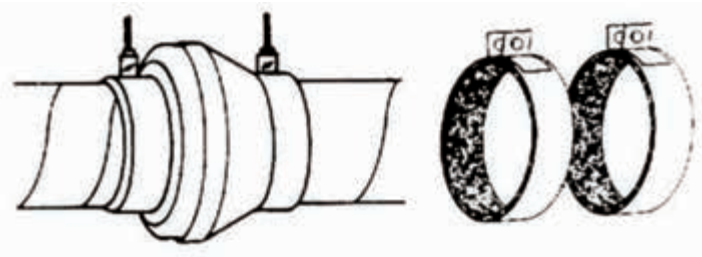



IAE

Złącza przeciwdrganiowe do wentylatorów z przyłączem prostokątnym.

Typ	Pasuje do wentylatorów	Nr artykułu
IAE-200	ILB(T) -200, IBF/-220	40532650
IAE-225	ILB(T) -225, IBF/-280	40532660
IAE-250	ILB(T) -250, IBF/-315	40532670
IAE-285	ILB(T) -285	40532680
IAE-315	ILB(T) -315, IBF/-355-400	40532690
IAE-355	ILB(T) -355, IBF/-450	40532700
IAE-400	ILB(T) -400, IBF/-500	40532710
IAE-450	ILB(T) -450, IBF/-560	40532720



DEF-VENT

Siatka ochronna do wentylatorów typu VENT (do montażu na wylocie).

Typ	Średnica nominalna [mm]	Nr artykułu
DEF-VENT-100	100	40522010
DEF-VENT-125	125	40522011
DEF-VENT-160	160	40522012
DEF-VENT-200	200	40522013
DEF-VENT-250	250	40522014
DEF-VENT-315	315	40522015



Zastosowanie

Klapy zwrotne przeznaczone są do montażu w okrągłych kanałach wentylacyjnych w celu uniemożliwienia cofania się powietrza.

Konstrukcja

Obudowa z galwanizowanej blachy stalowej, skrzydła przepustnicy z blachy aluminiowej.
Praca skrzydeł „na motylka" zamykane są przez sprężynkę co umożliwia montaż w dowolnej pozycji.

Wymiary [mm]

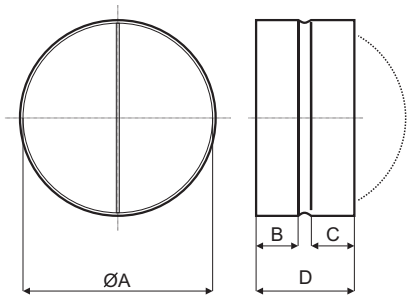

Typ	ØA	D	B	C	Nr artykułu
CAR-100	100	80	35	31	40521010
CAR-125	125	100	45	43	40521020
CAR-150	150	120	55	53	40521029
CAR-160	160	120	55	53	40521030
CAR-200	200	140	65	63	40521040
CAR-250	250	140	65	63	40521050
CAR-315	315	140	65	63	40521060
CAR-355	355	140	65	63	40521065
CAR-400	400	250	65	63	40521070

Charakterystyka oporów

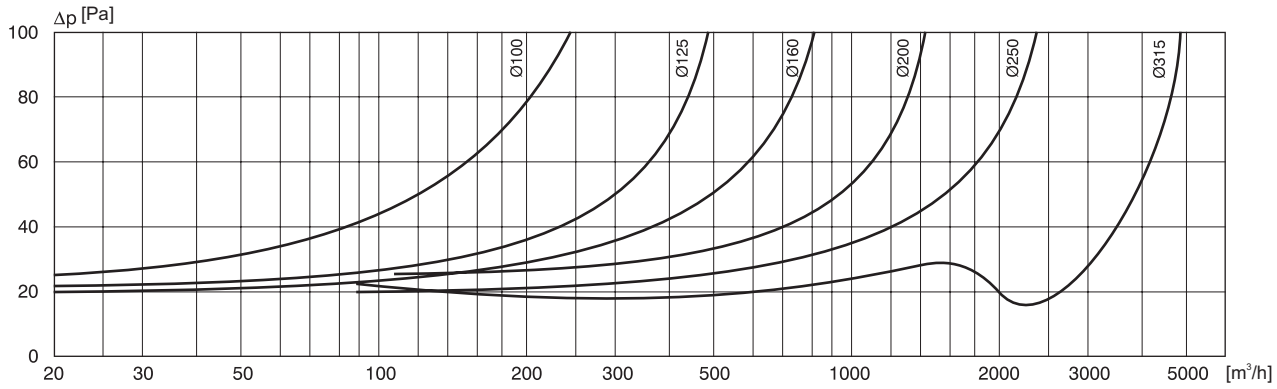

Venture Industries Sp. z o.o.
ul. Mokra 27, 05-092 Łomianki - Kiełpin
tel. +48 22 751 95 50, 751 20 31
fax +48 22 751 22 59, 751 12 02
e-mail: venture@venture.pl

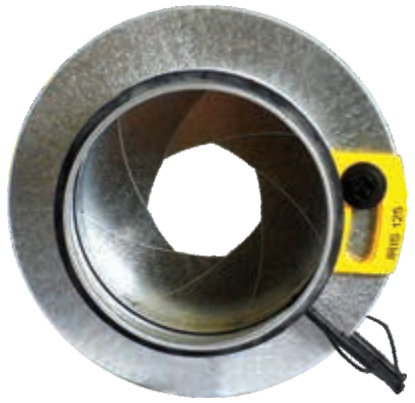

Zastosowanie

Przepustnica typu IRIS jest przeznaczona do okrągłych kanałów wentylacyjnych i zapewnia łatwą regulację natężenia przepływu powietrza poprzez płynną zmianę średnicy kryzy.

Konstrukcja

Przepustnica typu IRIS może być stosowana zarówno w przewodach wywiewnych jak i nawiewnych. Jest wyposażona w dźwignie do regulacji średnicy otworu oraz w dwie końcówki umożliwiające podłączenie kontroli natężenia przepływu. Dźwigienka regulacyjna posiada dwie śruby, które blokują żądane ustawienie przepustnicy. Przepustnica typu IRIS jest wykonana z galwanizowanej stali i posada dwie uszczelki gumowe umożliwiające szczelny montaż w przewodzie.

Montaż

Przepustnice należy montować w przewodzie, zapewniając proste odcinki:

- 4 x średnica przewodu przed przepustnicą
- 1 x średnica przewodu za przepustnicą

Wymiary [mm]

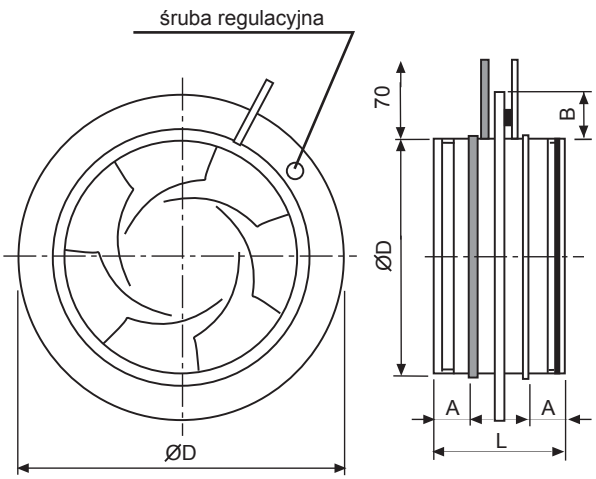

Typ	Ød	ØD	L	A	B	Masa [kg]	Nr artykułu
80	79	125	110	30	22	0,5	19527080
100	99	165	110	30	32	0,6	19527100
125	124	210	110	30	42	0,9	19527125
160	159	230	110	30	35	1,1	19527160
200	199	285	110	30	42	1,6	19527200
250	249	335	135	40	42	2,1	19527250
315	314	410	135	40	47	3,5	19527315
400	398	525	190	60	62	6,4	19527400
500	498	655	170	50	77	9,6	19527500
630	628	815	170	50	92	15,6	19527630
800	798	1015	270	100	107	25	19527800

Charakterystyka akustyczna

Lw można otrzymać przez dodanie wartości z poniższej tabeli do odczytanej z wykresu.

Typ	63	125	250	500	1000	2000	4000	8000
80	10	16	12	9	5	-1	-6	-23
100	9	16	11	7	3	-1	-9	-22
125	12	15	9	7	3	-4	-15	-20
160	12	13	6	4	0	-1	-5	-17
200	12	11	6	2	-1	-1	-6	-18
250	15	12	5	3	1	-3	-12	-17
315	15	10	5	0	-1	-1	-12	-23
400	15	9	6	2	-1	-4	-9	-13
500	14	7	4	1	-1	-4	-8	-11
630	15	7	3	2	-1	-5	-9	-11
800	9	5	3	3	-1	-6	-10	-13
Tol±	6	3	2	2	2	2	2	3

Ustawienie przepływu:
W celu ustawienia żądanego przepływu należy używać odczytanego z obudowy współczynnika K oraz poniższych zależności:

$q=K\sqrt{\Delta_{pm}}$
$D_{pm}=(q/K)^2$
$K=q/\sqrt{\Delta_{pm}}$
q - przepływ l/s
Δ_{pm} - zmierzone ciśnienie w Pa
K - współczynnik odczytany z obudowy

Przykład:
Dla IRIS-125 przy otwarciu 1 odczytujemy z obudowy współczynnik 13,8. Jeśli zmierzyliśmy np. 100 Pa to wydatek liczymy ze wzoru:
$Q=K\times\sqrt{\Delta_{pm}}=13{,}8\times\sqrt{100}$ = 138 l/s (496,8 m^3/h)

Charakterystyki pracy

IRIS-80

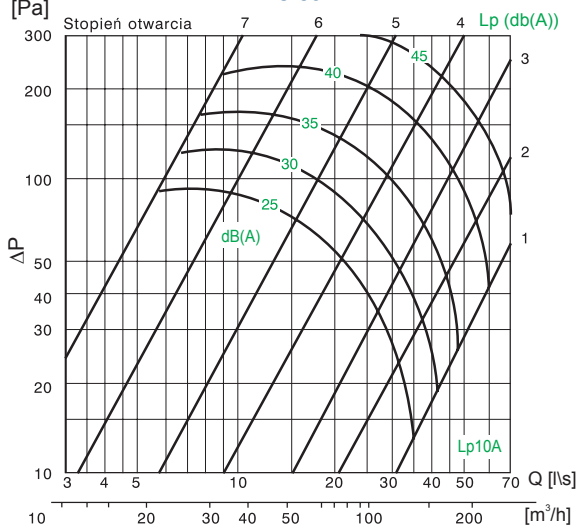

IRIS-100

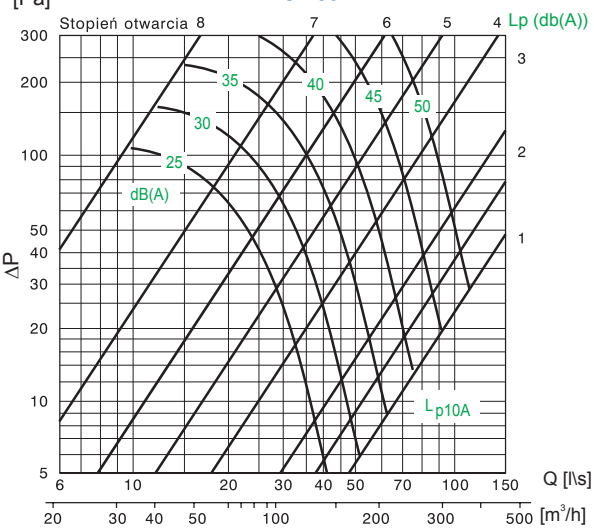

IRIS-125

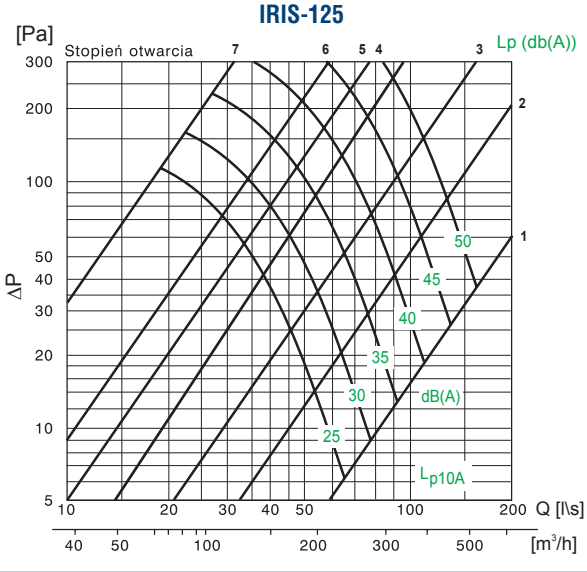

IRIS-160

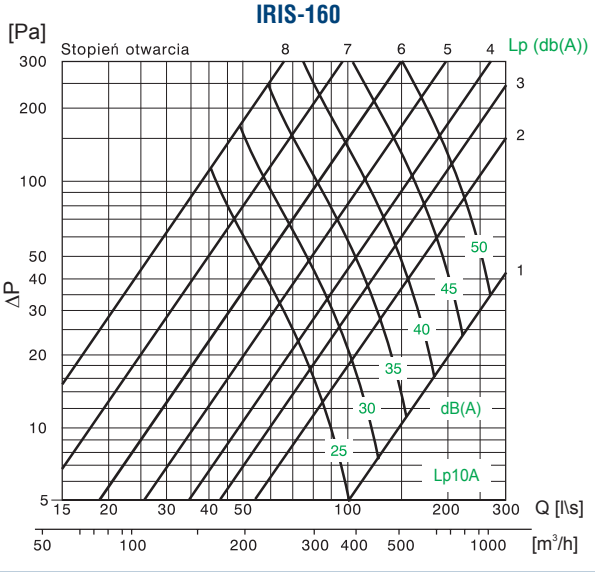

IRIS-200

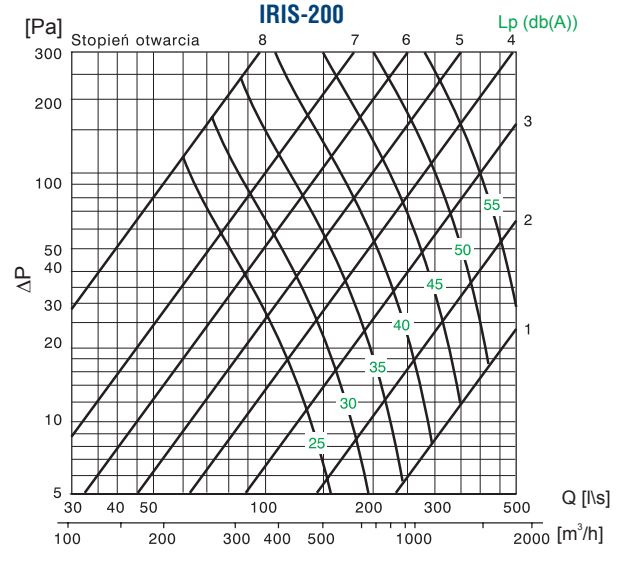

IRIS-250

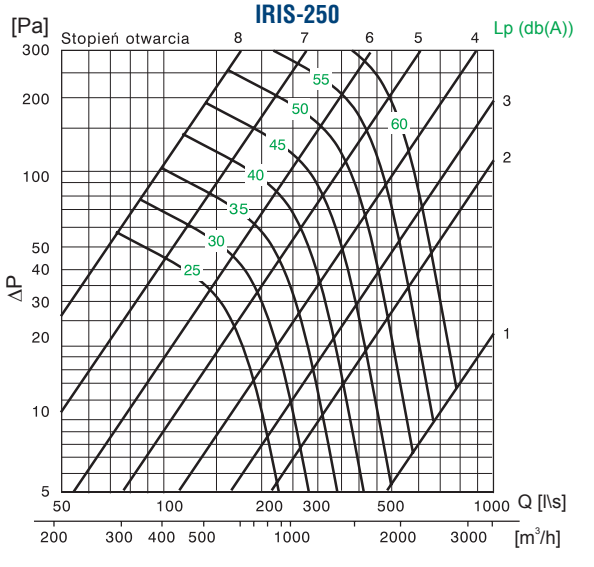

Venture Industries Sp. z o.o.
ul. Mokra 27, 05-092 Łomianki - Kiełpin
tel. +48 22 751 95 50, 751 20 31
fax +48 22 751 22 59, 751 12 02
e-mail: venture@venture.pl

Charakterystyki pracy

IRIS-315

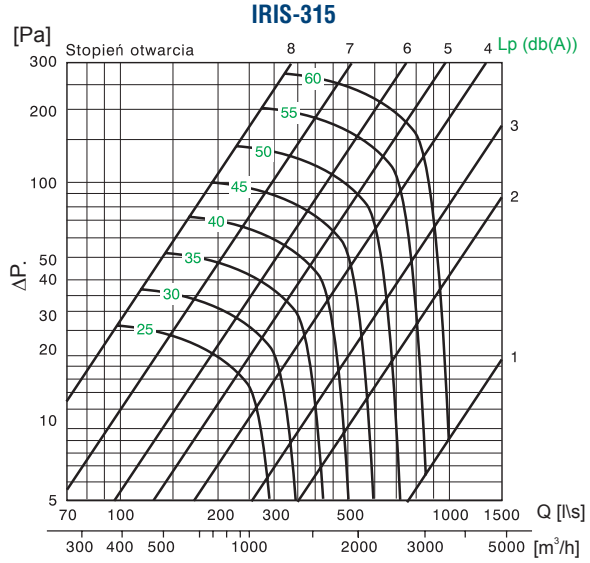

IRIS-400

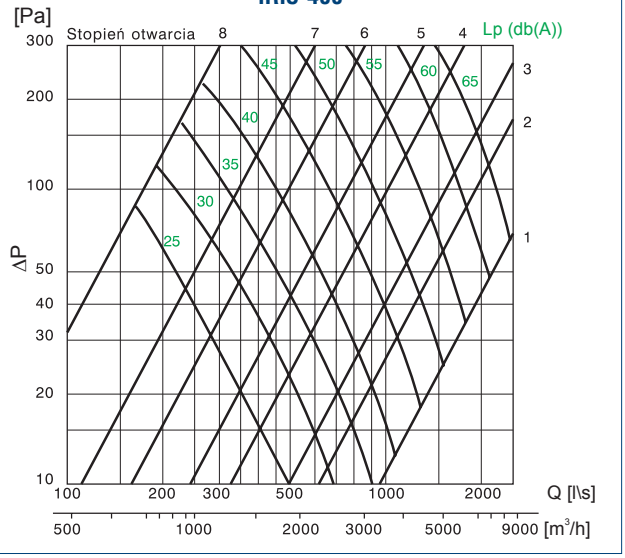

IRIS-500

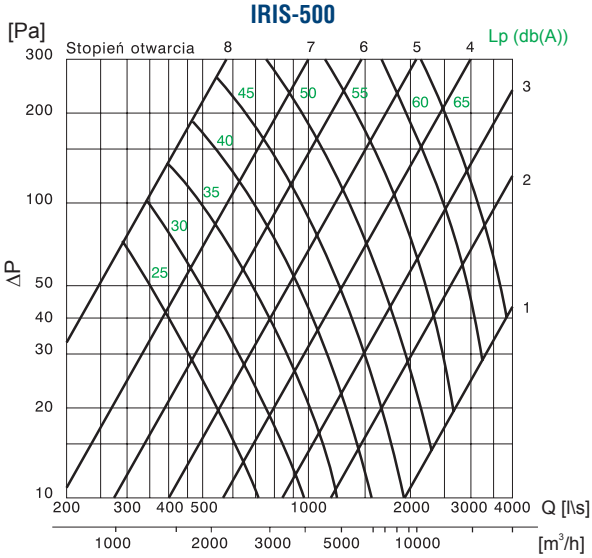

IRIS-630

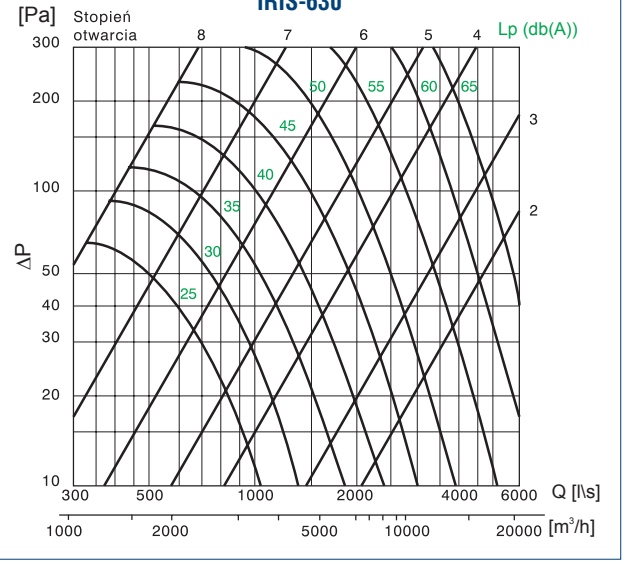

IRIS-800

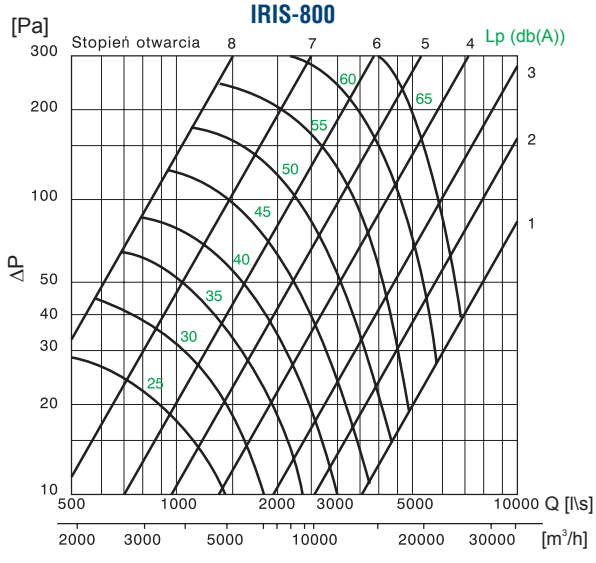

HXM	168 - 169
COMPACT	170 - 190
AFW	191 - 193
HXTR/HXBR	194 - 201
ROTOREX	202 - 204
HIT/HIB - NP	205 - 206
Akcesoria	207 - 208

wentylacja ogólna

wentylatory dla przemysłu

Wentylatory kanałowe	7 - 165
Wentylatory osiowe ścienne	167 - 208
Wentylatory osiowe kanałowe	209 - 253
Wentylatory dachowe	255 - 337
Wentylatory oddymiające	339 - 505
Kurtyny i termowentylatory	507 - 523
Wentylatory dla domu i biura	525 - 575
Wentylatory promieniowe	577 - 739
Wentylatory przeciwwybuchowe	741 - 795
Wentylatory chemoodporne	797 - 848
Wentylatory bocznokanałowe	849 - 878
Odciągi	879 - 885
Wentylatory spalinowe	887 - 890
Akcesoria elektryczne	891 - 905
Elementy nawiewu/wywiewu powietrza	907 - 922
Schematy podłączeń elektrycznych	923 - 938
Wytyczne techniczne	939 - 946
Tabela wykonań specjalnych	947 - 948
Indeks	949 - 952



Zastosowanie

Wentylatory osiowe przystosowane do pracy w dowolnej pozycji montażowej i przeznaczone do wentylacji pomieszczeń o niskim stopniu zanieczyszczenia powietrza np. garaży, piwnic, poddaszy, magazynów etc.

Konstrukcja

Obudowa tłoczona z blachy stalowej, pokryta farbą epoksydową w kolorze białym. Siatka ochronna od strony wlotu. Wirnik stalowy, malowany farbą epoksydowo-poliestrową. Kierunek przepływu powietrza silnik - wirnik.

Silnik elektryczny

Jednofazowy 230V, 50Hz silnik klatkowy o stopniu ochrony IP44 i klasie izolacji B (model 400 klasa izolacji F). Silnik posiada termiczne zabezpieczenie uzwojenia przed przeciążeniem (modele 200-350). Wszystkie modele są przystosowane do regulacji napięciowej za pomocą regulatorów REB-1 i RMB-1,5

Schemat podłączenia elektrycznego rys. 9, str. 926.

Dane techniczne

Typ	prędkość obrotowa [obr./min]	pobór mocy max. [W]	natężenie [A]	wydajność max. [m³/h]	temperatura pracy [°C]	poziom ciśnienia akustycznego* [dB(A)]	masa [kg]	nr artykułu
HXM-200	1330	36	0,2	530	-15 +40	42	1,8	42023010
HXM-250	1370	58	0,4	780	-15 +40	46	2,2	42023020
HXM-300	1370	75	0,5	1160	-15 +40	50	3,2	42023030
HXM-350	1350	104	0,6	1750	-15 +40	53	4,3	42023040
HXM-400	1255	151	0,7	3670	-40 +60	56	9	42023050

*Pomiar w wolnej przestrzeni z odległości 1,5m

Wymiary [mm]

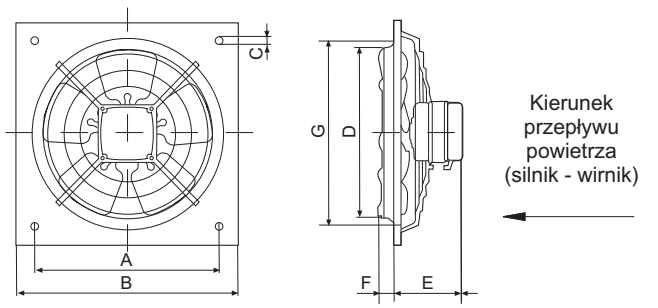

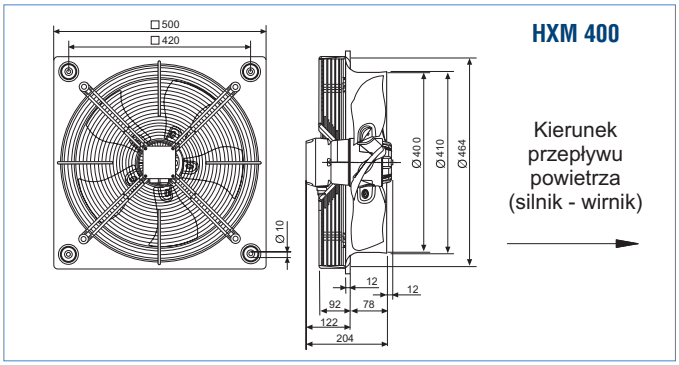

	A	B	ØC	D	E	F	G
HXM-200	222,5	266	9,5	205	88	19,5	211
HXM-250	275,5	333	9,5	255	99	31,5	261
HXM-300	336,5	400	10,5	305	99	35,5	311
HXM-350	390	465	10,5	361	106	34,5	371

Charakterystyka akustyczna

Częstotliwość Hz/dB(A)	63	125	250	500	1000	2000	4000	8000	LwA
HXM-200	34	53	46	51	46	44	41	39	57
HXM-250	36	50	52	58	52	50	45	40	61
HXM-300	36	48	52	62	56	54	48	41	64
HXM-350	48	55	62	63	59	56	50	46	67
HXM-400	43	61	63	63	64	63	58	50	70

Akcesoria



żaluzje PER-W str. 207



żaluzje PER-CN str. 208



regulator REB str. 892



czujnik SQA str. 896

Venture Industries Sp. z o.o.
ul. Mokra 27, 05-092 Łomianki - Kiełpin
tel. +48 22 751 95 50, 751 20 31
fax +48 22 751 22 59, 751 12 02
e-mail: venture@venture.pl

Charakterystyki pracy

HXM-200

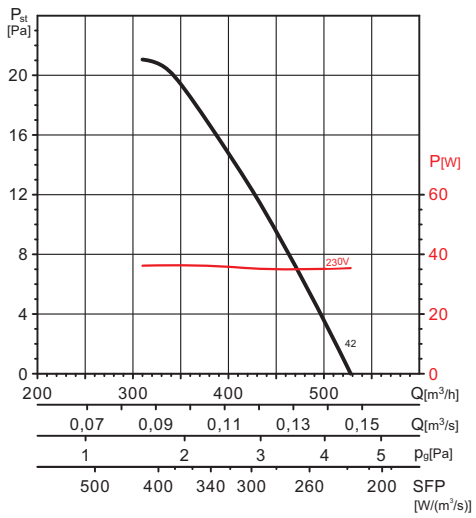

HXM-250

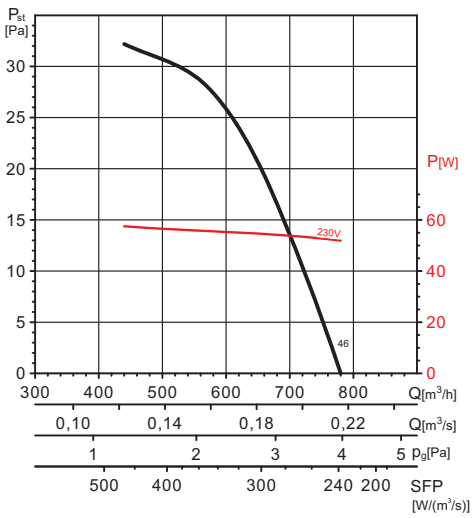

HXM-300

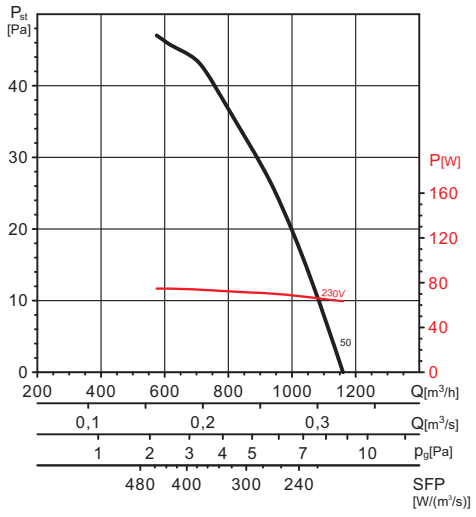

HXM-350

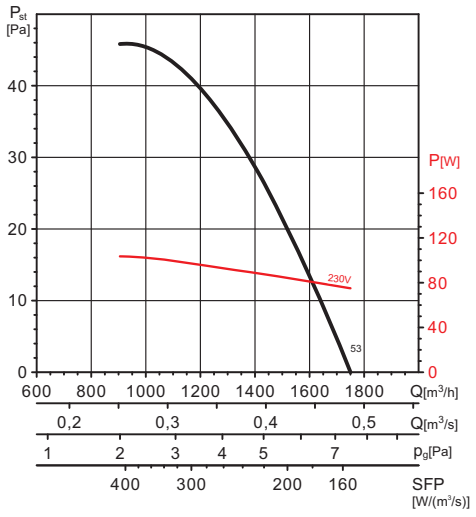

HXM-400

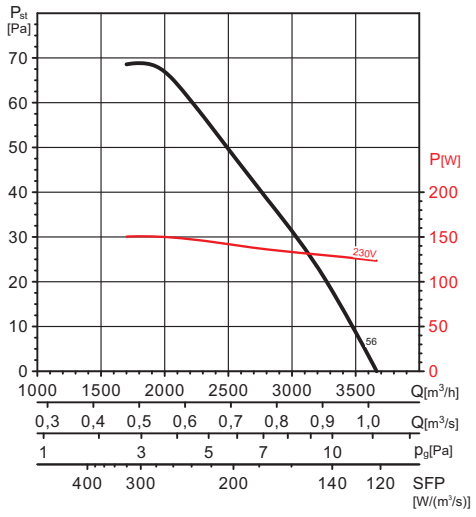



Zastosowanie

Wentylacja ogólna pomieszczeń o charakterze użytkowym i przemysłowym. Przeznaczone do wentylacji: hurtowni, magazynów, warsztatów, hal produkcyjnych, parkingów, lokali handlowych, szklarni, pomieszczeń hodowlanych (kurniki, chlewnie). Znajdują zastosowanie w urządzeniach klimatyzacyjnych.

Konstrukcja

Wentylatory osiowe o unikalnej, bardzo zwartej konstrukcji przystosowane do montażu ściennego w dowolnej pozycji. Wirniki z odpornego na działanie promieni UV termoplastu wzmocnionego włóknem szklanym (HCFT/HCFB) lub aluminiowe (HCBT/HCBB), dynamicznie wyważane zgodnie z normą ISO 1940. Obudowa wytłaczana z blachy stalowej, pokryta czarną farbą epoksydową. Wentylatory mogą pracować w temperaturze -40°C +70°C (modele 800-1000 zakres -20°C +40°C).

Silnik elektryczny

Asynchroniczny, trójfazowy 220-240/380-415V 50 Hz lub jednofazowy 220-240V 50 Hz, wykonany zgodnie ze standardami UNE-113, IEC 34-1. Stopień ochrony IP65 (modele 800,900,1000 - IP55), klasa izolacji F. Silnik przystosowany jest do pracy w atmosferze o wilgotności względnej do 95%. Silnik posiada termiczne zabezpieczenie uzwojenia przed przeciążeniem (nie dotyczy modeli dwubiegunowych oraz 800, 900 i 1000) i standardowo przystosowany jest do napięciowej regulacji prędkości obrotowej (nie dotyczy silników dwubiegunowych oraz 4-630, 710 (FB, FT, BB) oraz BT/4-710, 800 (BT i FT), 900 (BT i FT), 1000 (BT i FT)). Modele trójfazowe są przystosowane do regulacji przetwornicą częstotliwości.

Schemat podłączenia elektrycznego dla silników jednofazowych:

- w modelach 250-400: rys. 4 str. 925,
- w modelach 450-710: rys. 5 str. 925.

Schemat podłączenia elektrycznego dla silników trójfazowych: rys. 6 str. 925.

Wersje EX znajdują się w rozdziale z wentylatorami przeciwwybuchowymi.

Modele 800, 900, 1000 - nie są standardowo wyposażone w siatkę zabezpieczającą - siatka dostępna na zamówienie.

Oznaczenia

HCFT/ 4-4 00/H A □

	wersja specjalna (na życzenie)
A	kierunek przepływu silnik → wirnik (standard dla wersji ściennej)
B	kierunek przepływu wirnik → silnik
H	duży kąt pochylenia łopatek
L	mały kąt pochylenia łopatek
250-1000	nominalna średnica wentylatora w mm
2, 4, 6	liczba biegunów silnika (prędkość obrotowa)
T	silnik trójfazowy 230/240V lub 400V 50 Hz
B	silnik jednofazowy 230V 50 Hz
	Typ wirnika:
F	z tworzywa sztucznego (standard dla wersji ściennej) ø 250-ø 630 jednoczęściowy ø 710-ø 1000 piasta aluminiowa, łopatki z tworzywa
G	z tworzywa sztucznego (tylko dla wersji z silnikami dwupolowymi)
B	z aluminium ø 250-ø 400 jednoczęściowy z aluminium ø 450-ø 1000 oddzielna piasta i łopatki z aluminium
HC	wentylator ścienny

Akcesoria



żaluzje PER-W str. 207



żaluzje PER-CN str. 208



regulator REB str. 892



regulator RMB, RMT str. 892



REB 4 - Auto str. 893

Venture Industries Sp. z o.o.
ul. Mokra 27, 05-092 Łomianki - Kiełpin
tel. +48 22 751 95 50, 751 20 31
fax +48 22 751 22 59, 751 12 02
e-mail: venture@venture.pl

Dane techniczne wentylatorów HCFT/HCFB (wirnik z tworzywa)

	ilość biegunów	Typ ścienne	prędkość obrotowa [obr./min]	pobór mocy max. [W]	natężenie 230V [A]	natężenie 400V [A]	poziom ciśnienia akustycznego [dB(A)]**	wydajność max. [m³/h]	regulator*	masa [kg]	nr artykułu
					JEDNOFAZOWE						
NOWOŚĆ NOWOŚĆ	2	HCGB/2-315/I	2690	374	1,6	-	63	3240	-	7	-
		HCGB/2-355/I	2720	383	1,6	-	68	3550	-	8	-
	4	HCFB/4-250/H	1380	77	0,3	-	49	1090	REB-1/RMB-1,5	5	41520020
		HCFB/4-315/H	1340	125	0,6	-	55	2220	REB-1/RMB-1,5	7	41520060
		HCFB/4-355/H	1415	168	0,8	-	59	3450	REB-2,5/RMB-1,5	8	41520100
		HCFB/4-400/H	1420	271	1,2	-	62	4890	REB-2,5/RMB-3,5	9	41520140
		HCFB/4-450/H	1380	463	1,9	-	65	6650	REB-2,5/RMB-3,5	13	41520180
		HCFB/4-500/H	1400	675	2,9	-	68	8810	REB-5/RMB-3,5	16	41520220
		HCFB/4-560/H	1410	1102	4,7	-	70	12980	REB-5/RMB-8	22	41520260
		HCFB/4-630/H	1380	1573	7,1	-	73	17230	-	25	41520300
	6	HCFB/6-315/H	990	80	0,4	-	45	1560	REB-1/RMB-1,5	7	-
		HCFB/6-355/H	920	81	0,4	-	48	2250	REB-1/RMB-1,5	8	41520480
		HCFB/6-400/H	885	100	0,4	-	51	2980	REB-1/RMB-1,5	9	41520520
		HCFB/6-450/H	895	164	0,7	-	54	4390	REB-2,5/RMB-1,5	13	41520560
		HCFB/6-500/H	905	219	1	-	57	5820	REB-2,5/RMB-3,5	16	41520600
		HCFB/6-560/H	905	321	1,3	-	59	8120	REB-2,5/RMB-3,5	22	41520640
		HCFB/6-630/H	925	510	2,8	-	62	11310	REB-5/RMB-3,5	25	41520680
					TRÓJFAZOWE						
NOWOŚĆ NOWOŚĆ	2	HCGT/2-315/L	2660	437	2,3	1,3	68	3650	-	7	-
		HCGT/2-355/I	2575	497	2,4	1,4	71	4440	-	8	-
	4	HCFT/4-250/H	1365	73	0,3	0,2	49	1110	RMT-1,5	5	41520010
		HCFT/4-315/H	1340	124	0,5	0,3	55	2170	RMT-1,5	7	41520050
		HCFT/4-355/H	1380	164	1,4	0,8	59	3370	RMT-1,5	8	41520090
		HCFT/4-400/H	1370	250	1,7	1	62	4740	RMT-1,5	9	41520130
		HCFT/4-450/H	1380	449	2,6	1,5	65	6640	RMT-1,5	13	41520170
		HCFT/4-500/H	1460	767	3,5	2	68	9750	RMT-2,5	16	41520210
		HCFT/4-560/H	1405	1051	3,7	2,1	70	12280	RMT-2,5	22	41520250
		HCFT/4-630/H	1425	1582	5	2,9	73	17900	-	25	41520290
		HCFT/4-710/H	1375	2413	7,4	4,3	74	22140	-	27	41523350
		HCFT/4-800/L-X(1,5kW)	1420	2308	6,6	3,8	78	22750	-	37	42020010
		HCFT/4-800/H-X(3kW)	1450	4344	12,5	7,2	84	33410	-	52	42020020
		HCFT/4-900/L-X(3kW)	1460	3845	11,3	6,5	82	25550	-	94	42020026
		HCFT/4-900/H-X(5,5kW)	1460	7090	-	12,3	87	45550	-	110	42020028
		HCFT/4-1000/L-X(3kW)	1440	5098	14,2	8,2	86	38800	-	67	42020070
		HCFT/4-1000/H-X(5,5kW)	1450	8053	-	13,5	93	47380	-	95	42020075
	6	HCFT/6-355/H	925	83	0,3	0,2	48	2260	RMT-1,5	8	41520470
		HCFT/6-400/H	880	107	0,5	0,3	51	3070	RMT-1,5	9	41520510
		HCFT/6-450/H	945	179	0,9	0,5	54	4530	RMT-1,5	13	41520550
		HCFT/6-500/H	920	232	1	0,6	57	6060	RMT-1,5	16	41520590
		HCFT/6-560/H	925	337	1,2	0,7	59	8320	RMT-1,5	22	41520630
		HCFT/6-630/H	920	534	2,1	1,2	62	11400	RMT-1,5	25	41520670
		HCFT/6-710/G	955	888	4,5	2,6	65	16160	RMT-5	27	41520715
		HCFT/6-800/L-X(0,55kW)	940	1042	3,5	2	73	18310	-	31	42020030
		HCFT/6-800/H-X(0,75kW)	945	1160	3,8	2,2	75	19960	-	36	42020040
		HCFT/6-900/L-X(1,1kW)	965	1266	4,7	2,7	74	23160	-	86	42020044
		HCFT/6-900/H-X(1,5kW)	955	2202	7,1	4,1	78	31720	-	93	42020048
		HCFT/6-1000/L-X(1,1kW)	940	1749	5,7	3,3	79	28970	-	54	42020080
		HCFT/6-1000/H-X(1,5kW)	945	2627	8,1	4,7	84	37980	-	62	42020090

* - regulatory obrotów nie są sprzedawane w komplecie z wentylatorem. Wentylatory, przy których nie zaznaczono regulatorów, nie są przystosowane do regulacji prędkości obrotowej. Wentylatory z napięciem 400V są przystosowane do regulacji napięciowej w zakresie 25 - 50 Hz.

** - poziom ciśnienia akustycznego mierzony z odległości 3 średnic od wentylatora, jednak nie mniej niż 1,5m (pomiar w wolnej przestrzeni, bez kanałów przyłączeniowych).

Dane techniczne wentylatorów HCBT/HCBB (wirnik aluminiowy)

ilość biegunów	Typ ścienne	prędkość obrotowa [obr./min]	pobór mocy max. [W]	natężenie 230V [A]	natężenie 400V [A]	poziom ciśnienia akustycznego [dB(A)]**	wydajność max. [m³/h]	regulator*	masa [kg]	nr artykułu
				JEDNOFAZOWE						
4	HCBB/4-250/H	1325	84	0,4	-	49	1130	REB-1/RMB-1,5	5	41520025
	HCBB/4-315/H	1295	140	0,7	-	55	2310	REB-1/RMB-1,5	7	41520065
	HCBB/4-355/H	1385	193	0,9	-	59	3560	REB-2,5/RMB-1,5	8	41520105
	HCBB/4-400/H	1360	315	1,5	-	62	4830	REB-2,5/RMB-3,5	9	41520145
	HCBB/4-450/H	1410	626	2,8	-	65	7180	REB-2,5/RMB-3,5	13	41520185
	HCBB/4-500/H	1365	787	3,4	-	68	8810	REB-5/RMB-3,5	16	41520225
	HCBB/4-560/H	1370	1266	5,7	-	70	12580	REB-10/RMB-8	22	41520265
	HCBB/4-630/H	1360	1879	8,3	-	71	16550	-	25	41520305
6	HCBB/6-355/H	910	84	0,4	-	48	2230	REB-1/RMB-1,5	8	41520485
	HCBB/6-400/H	845	112	0,5	-	51	3010	REB-1/RMB-1,5	9	41520525
	HCBB/6-450/H	880	178	0,8	-	54	4400	REB-2,5/RMB-1,5	13	41520565
	HCBB/6-500/H	910	276	1,2	-	57	5900	REB-2,5/RMB-3,5	16	41520605
	HCBB/6-560/H	905	456	1,9	-	59	8880	REB-2,5/RMB-3,5	22	41520645
	HCBB/6-630/H	910	614	3	-	62	10580	REB-5/RMB-3,5	25	41520685
				TRÓJFAZOWE						
4	HCBT/4-250/H	1330	81	0,3	0,2	49	1120	RMT-1,5	5	41520016
	HCBT/4-315/H	1320	162	0,7	0,4	55	2370	RMT-1,5	7	41520055
	HCBT/4-355/H	1370	182	0,8	0,5	59	3480	RMT-1,5	8	41520095
	HCBT/4-400/H	1320	288	1,1	0,6	62	4880	RMT-1,5	9	41520131
	HCBT/4-450/H	1350	511	1,6	0,9	65	6310	RMT-1,5	13	41520171
	HCBT/4-500/H	1390	809	2,7	1,6	68	9030	RMT-2,5	16	41520215
	HCBT/4-560/H	1390	1287	4	2,3	70	12760	RMT-2,5	22	41520251
	HCBT/4-630/H	1385	1736	5,4	3,1	73	16840	-	25	41520291
	HCBT/4-710/H	1350	2554	7,6	4,4	74	22330	-	27	41529330
	HCBT/4-800/L-X(1,5kW)	1410	2632	7,3	4,2	78	23290	-	37	42020055
	HCBT/4-800/H-X(3kW)	1440	4595	12,8	7,4	84	33100	-	52	42929965
	HCBT/4-900/L-X(3kW)	1450	3909	12	6,9	82	34270	-	96	42020026
	HCBT/4-900/H-X(5,5kW)	1455	7893	-	13,4	87	46270	-	112	42020028
	HCBT/4-1000/L-X(3kW)	1415	5048	14,2	8,2	86	39910	-	67	42020072
	HCBT/4-1000/H-X(5,5kW)	1440	9227	-	15,1	93	49200	-	95	42020077
6	HCBT/6-355/H	900	91	0,3	0,2	48	2270	RMT-1,5	8	41520475
	HCBT/6-400/H	840	120	0,5	0,3	51	3050	RMT-1,5	9	41520515
	HCBT/6-450/H	945	184	0,9	0,5	54	4490	RMT-1,5	13	41520555
	HCBT/6-500/H	910	261	0,5	0,3	57	6060	RMT-1,5	16	41520595
	HCBT/6-560/H	895	421	1,4	0,8	59	8650	RMT-1,5	22	41520635
	HCBT/6-630/H	910	596	2,3	1,3	62	10950	RMT-1,5	25	41520675
	HCBT/6-710/H	950	953	4,7	2,7	65	15330	RMT-5	27	41520710
	HCBT/6-800/L-X(0,75kW)	940	1025	3,3	1,9	73	17600	-	31	42020035
	HCBT/6-800/H-X(0,75kW)	935	1309	4,2	2,4	75	20590	-	36	42929945
	HCBT/6-900/L-X(1,1kW)	960	1341	4,8	2,8	74	23700	-	88	42020044
	HCBT/6-900/H-X(1,5kW)	955	2289	7,3	4,2	78	32300	-	95	42020048
	HCBT/6-1000/L-X(1,1kW)	940	1855	5,9	3,4	79	28810	-	54	42020085
	HCBT/6-1000/H-X(1,5kW)	940	2795	8,5	4,9	84	37710	-	62	42020095

* - regulatory obrotów nie są sprzedawane w komplecie z wentylatorem. Wentylatory, przy których nie zaznaczono regulatorów, nie są przystosowane do regulacji prędkości obrotowej. Wentylatory z napięciem 400V są przystosowane do regulacji napięciowej w zakresie 25 - 50 Hz.

** - poziom ciśnienia akustycznego mierzony z odległości 3 średnic od wentylatora, jednak nie mniej niż 1,5m (pomiar w wolnej przestrzeni, bez kanałów przyłączeniowych).

Venture Industries Sp. z o.o.
ul. Mokra 27, 05-092 Łomianki - Kiełpin
tel. +48 22 751 95 50, 751 20 31
fax +48 22 751 22 59, 751 12 02
e-mail: venture@venture.pl

Wymiary [mm]

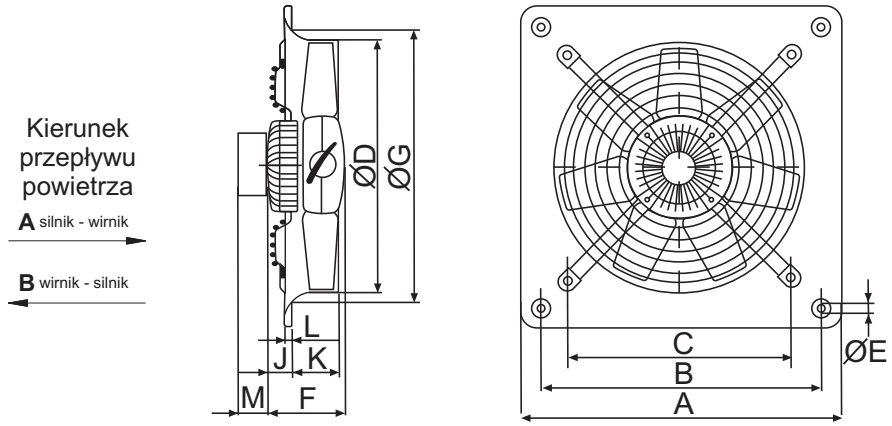

Typ	A	B	C	ØD	ØE	F			ØG	J			K	L	M	
						/2	/4	/6		/2	/4	/6			HCFT	HCFB
250	315	260	220	254	10		122		294		59		53	12	40	65
315	400	330	280	315	10	129	122	122	329	45	32	32	68	12	40	65
355	450	380	315	355	10	129	129	129	371	45	45	45	75	12	40	65
400	500	420	355	400	10		129	129	422		40,5	40,5	78	12	40	65
450	560	480	400	450	10		150	150	476		48	48	91	12	40	65
500	630	560	450	500	10		150	150	536		44,5	44,5	97	12	40	65
560	710	630	510	560	10		218,5	150	596		110,5	42	98,5	12	40	65
630	800	710	580	630	12		218,5	150	674		110,5	41	103	12	40	65
710	900	800	636	710	12		218,5	218,5	733		134	134	91,5	16,5	40	65

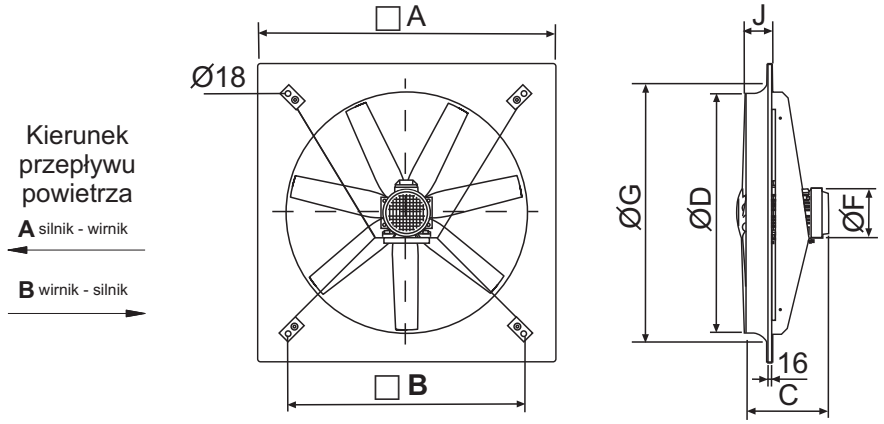

Typ	□A	□B	ØD	J	ØG	C				ØF			
						/4		/6		/4		/6	
						L	H	L	H	L	H	L	H
800	1000	800	800	92	926	345	380	310	345	181	203	162	181
900	1120	900	900	120	1060	392	439	350	392	203	280	181	203
1000	1250	1000	1000	110	1154	380	380	345	380	203	280	181	203

* kąt nachylenia łopatek: L - mały, H - duży.
* X - bez osłony wlotu

Charakterystyka akustyczna

Poziom mocy akustycznej dla poszczególnych częstotliwości.

Typ	63	125	250	500	1000	2000	4000	8000	LwA
2-BIEGUNOWE									
HCGB/2-315	50	61	68	70	72	69	64	58	77
HCGT/2-315	55	66	73	75	77	74	69	63	82
HCGB/2-355	55	66	73	75	77	74	69	63	82
HCGT/2-355	55	70	69	77	82	78	73	66	85
4-BIEGUNOWE									
/4-250/H	31	45	52	57	58	57	52	44	63
/4-315/H	42	53	60	62	64	61	56	50	69
/4-355/H	43	58	57	65	70	66	61	54	73
/4-400/H	48	61	62	68	73	69	66	57	76
/4-450/H	46	65	62	68	75	74	69	62	79
/4-500/H	49	68	68	74	78	76	72	65	82
/4-560/H	57	70	74	78	80	78	74	67	85
/4-630/H	57	72	76	81	85	82	79	72	89

Typ	63	125	250	500	1000	2000	4000	8000	LwA
4-BIEGUNOWE									
/4-710/H	58	75	83	85	87	85	81	72	92
/4-800/L	58	77	87	93	93	89	83	76	97
/4-800/H	64	83	93	99	99	95	89	82	103
/4-900/L	59	81	91	97	98	94	88	80	102
/4-900/H	64	86	96	102	103	99	93	85	107
/4-1000/L	62	85	95	101	102	98	93	84	106
/4-1000/H	69	92	102	107	109	105	100	90	113
6-BIEGUNOWE									
/6-315/H	32	43	50	52	54	51	46	40	59
/6-355/H	32	47	46	54	59	55	50	43	62
/6-400/H	37	50	51	57	62	58	55	46	65
/6-450/H	35	54	51	57	64	63	58	51	68
/6-500/H	38	57	57	63	67	65	61	54	71
/6-560/H	46	59	63	67	69	67	63	56	74
/6-630/H	46	61	65	70	74	71	68	61	78
/6-710/H	49	66	74	76	78	76	72	63	83
/6-800/L	52	71	81	87	87	83	77	70	91
/6-800/H	54	73	83	89	89	85	79	72	93
/6-900/L	51	73	83	89	90	86	80	72	94
/6-900/H	55	77	87	93	94	90	84	76	98
/6-1000/L	56	78	89	94	96	92	86	77	100
/6-1000/H	60	83	93	99	100	96	91	82	104

Charakterystyki pracy

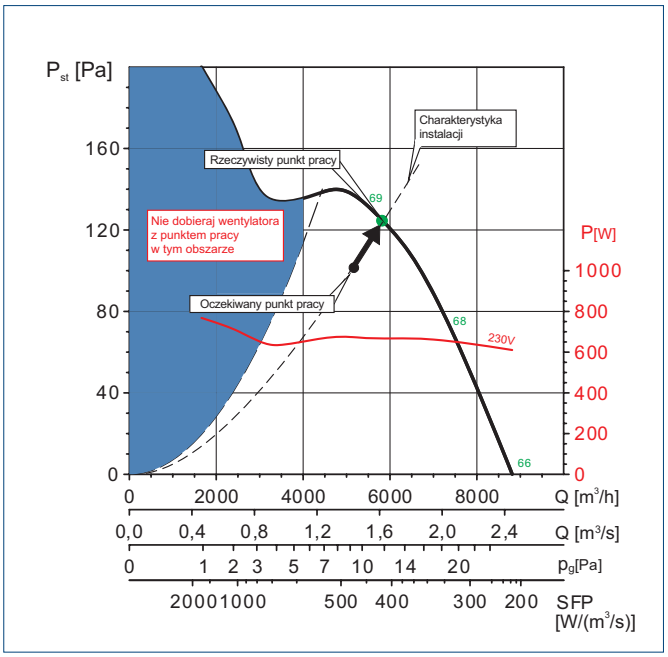

ZASADY DOBORU WENTYLATORA:
- Nie wybieraj punktu pracy w obszarze wykresu zaznaczonego kolorem.
- Do znalezienia rzeczywistego punktu pracy wentylatora niezbędne jest wyznaczenie charakterystyki układu wentylacji.
- Punkt pracy powinien znajdować się możliwie najbliżej linii wykresu charakterystyki wentylatora.

PRZYKŁADOWY DOBÓR:
- Oczekiwany punkt pracy:
  102 Pa i 5150 m^3/h
- Rzeczywisty punkt pracy odczytany z wykresu:
  124 Pa i 5800 m^3/h

Q - wydajność [m^3/h], [m^3/s],
P_{st} - ciśnienie statyczne [Pa],
p_g - opory na siatce zabezpieczającej [Pa],
SFP - moc właściwa wentylatora [$W/(m^3/s)$]

Venture Industries Sp. z o.o.
ul. Mokra 27, 05-092 Łomianki - Kiełpin
tel. +48 22 751 95 50, 751 20 31
fax +48 22 751 22 59, 751 12 02
e-mail: venture@venture.pl

Charakterystyki pracy

HCBB/4-250/H

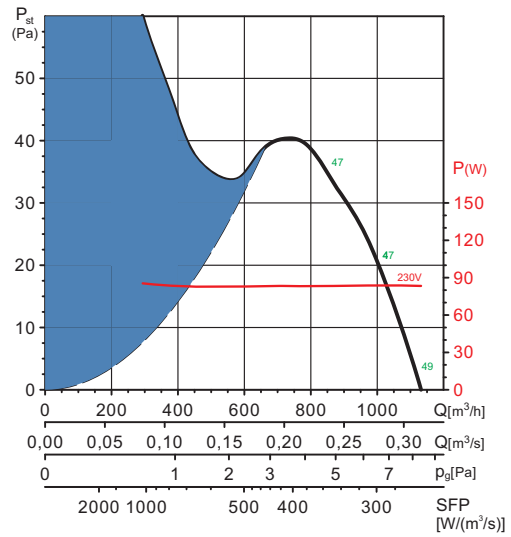

HCBB/4-315/H

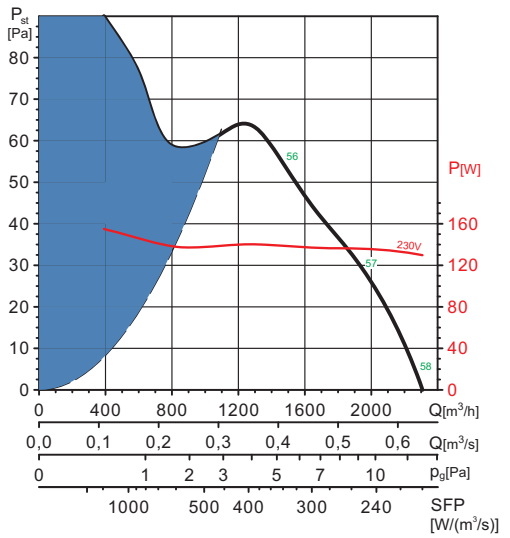

HCBB/4-355/H

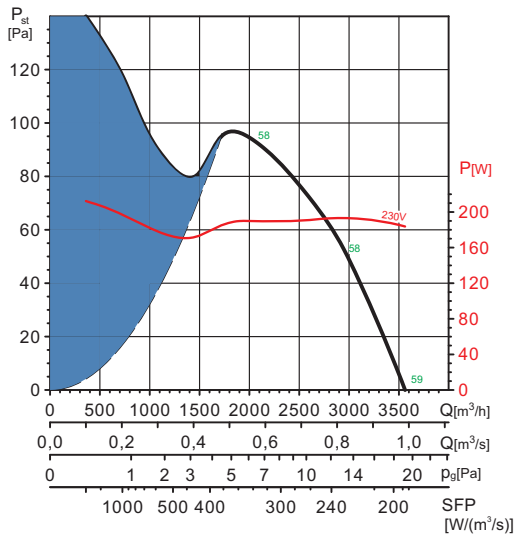

HCBB/4-400/H

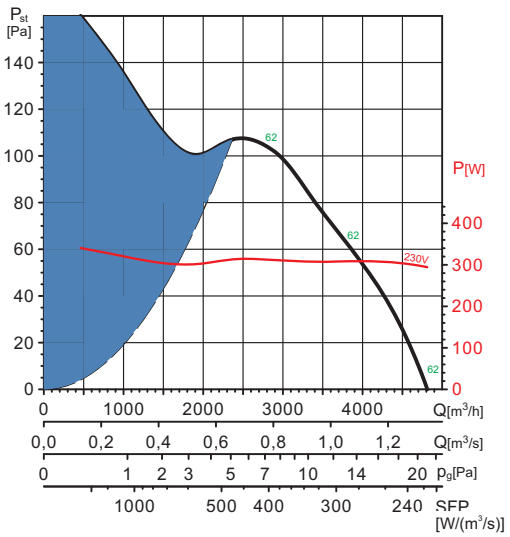

HCBB/4-450/H

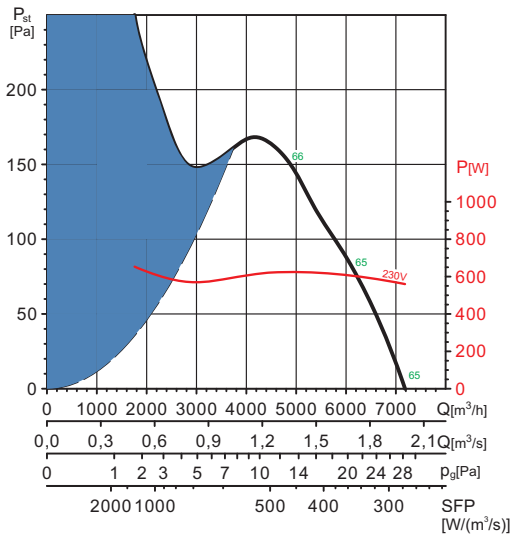

HCBB/4-500/H

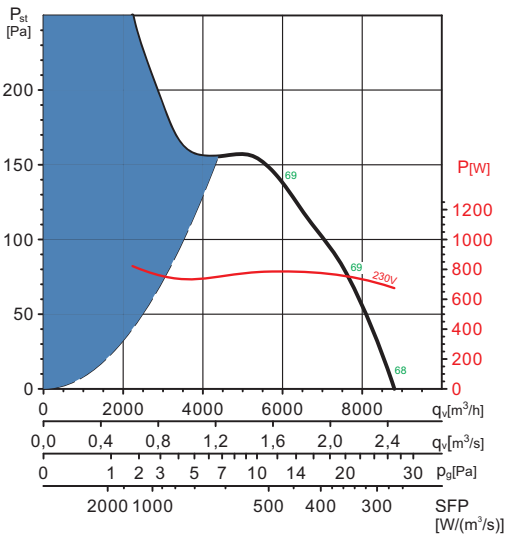

Charakterystyki pracy

HCBB/4-560/H

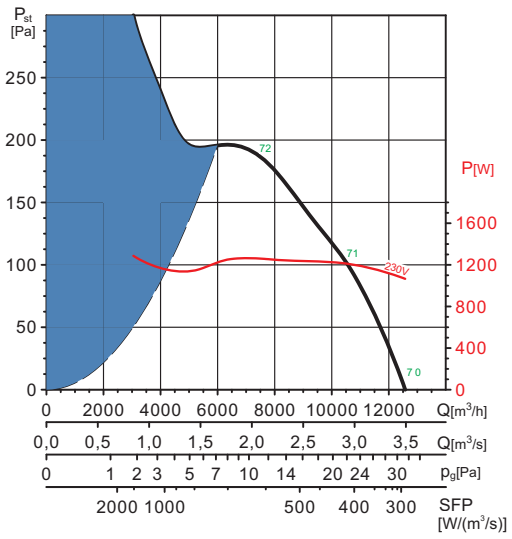

HCBB/4-630/H

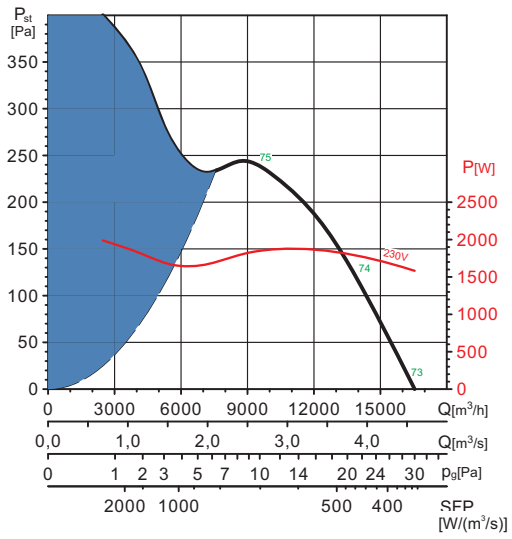

HCBT/4-250/H

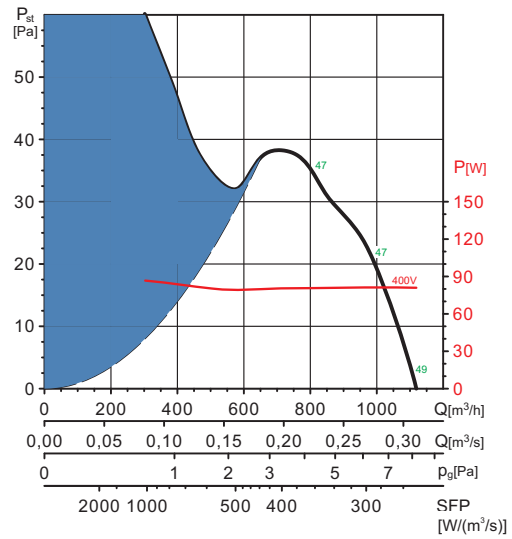

HCBT/4-315/H

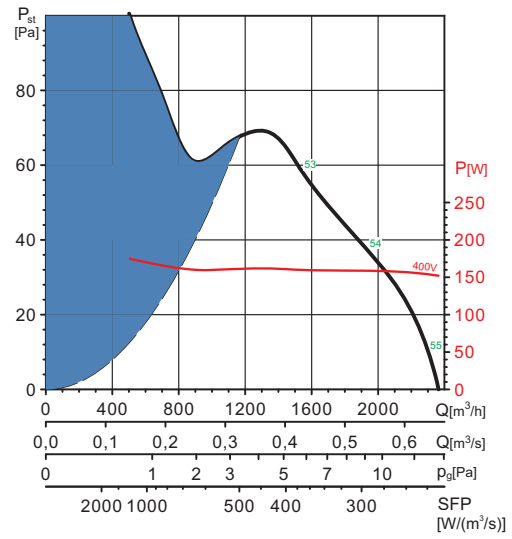

HCBT/4-355/H

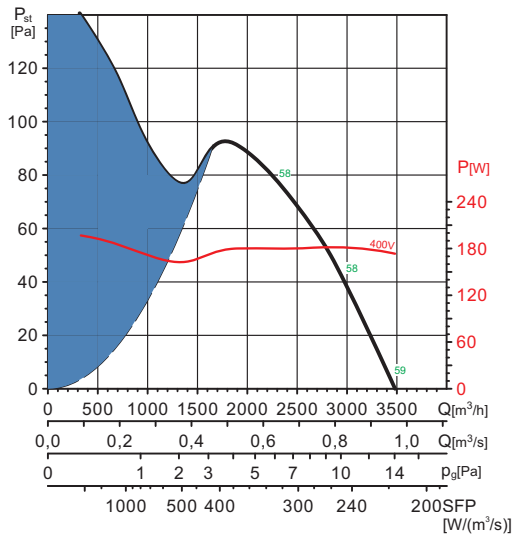

HCBT/4-400/H

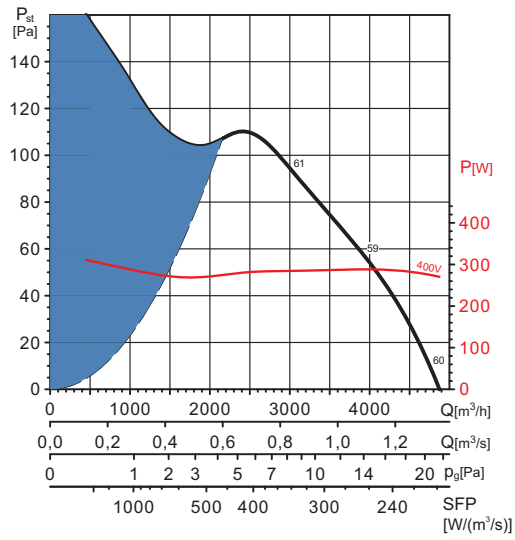

Venture Industries Sp. z o.o.
ul. Mokra 27, 05-092 Łomianki - Kiełpin
tel. +48 22 751 95 50, 751 20 31
fax +48 22 751 22 59, 751 12 02
e-mail: venture@venture.pl

Charakterystyki pracy

HCBT/4-450/H

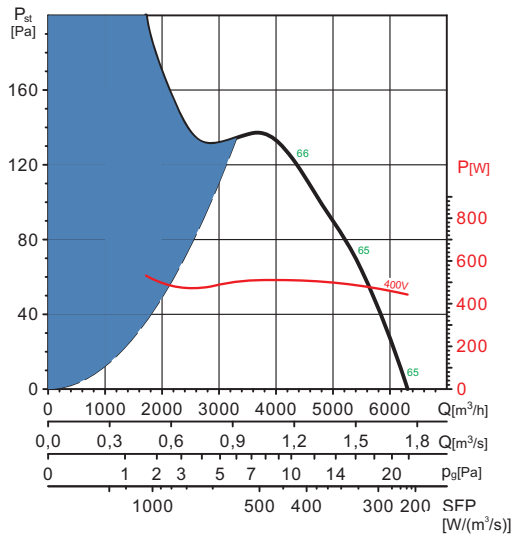

HCBT/4-500/H

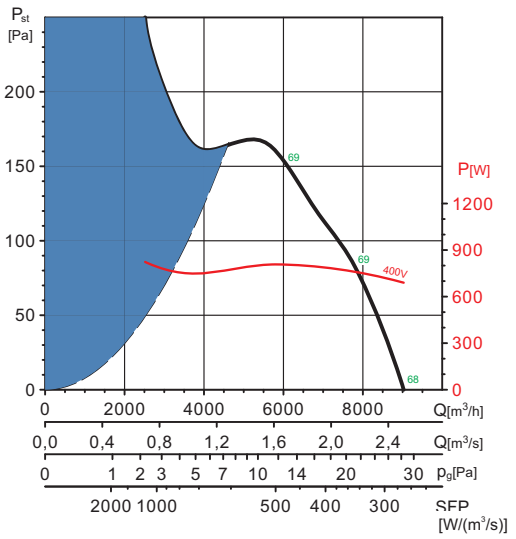

HCBT/4-560/H

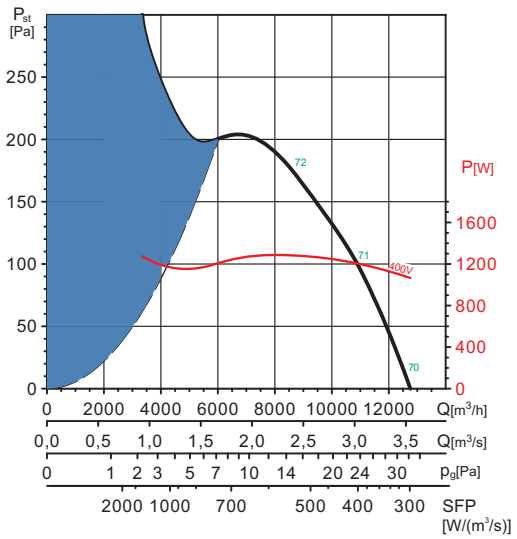

HCBT/4-630/H

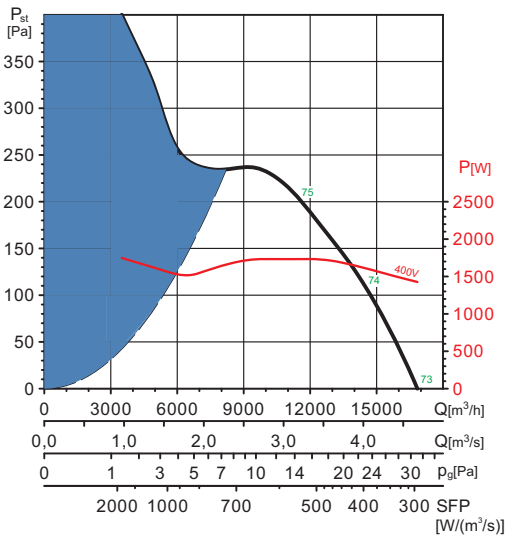

HCBT/4-710/H

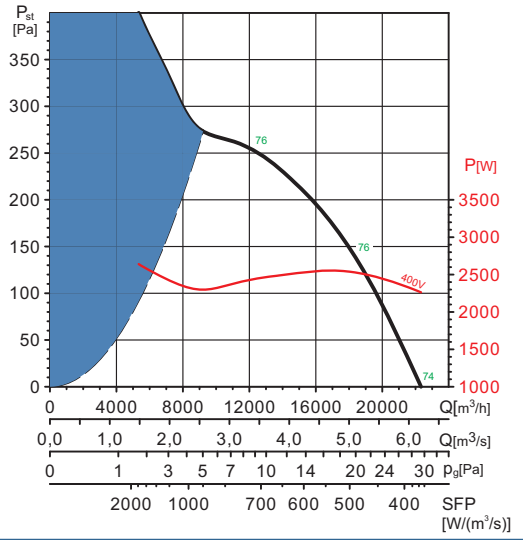

HCBT/4-800/L

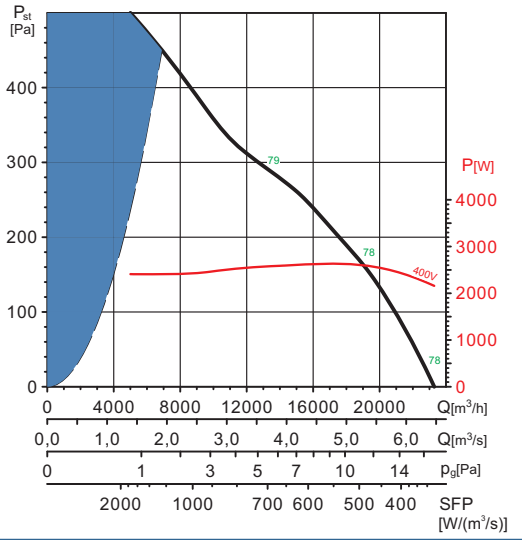

Charakterystyki pracy

HCBT/4-800/H

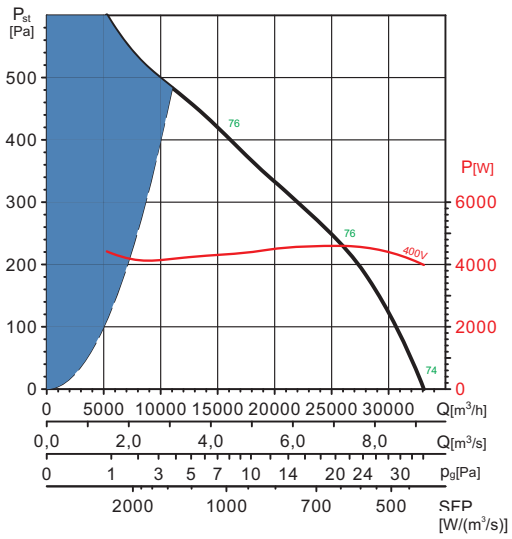

HCBT/4-900/L

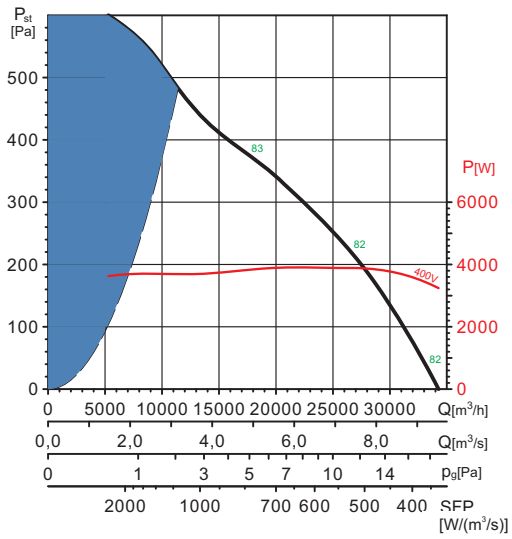

HCBT/4-900/H

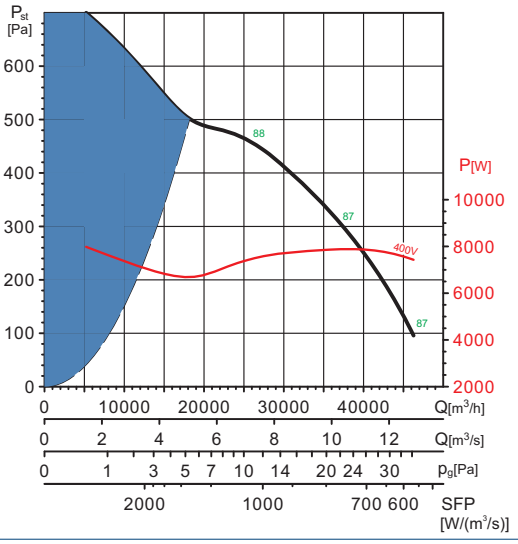

HCBT/4-1000/L

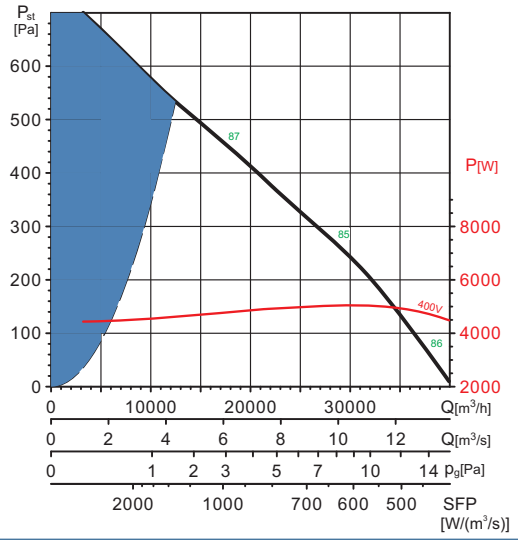

HCBT/4-1000/H

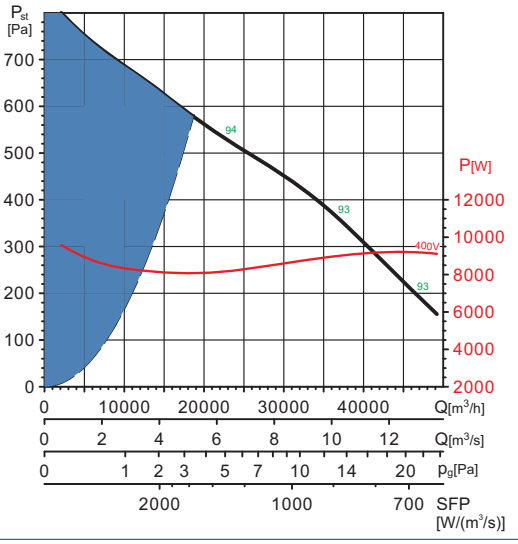

HCBB/6-355/H

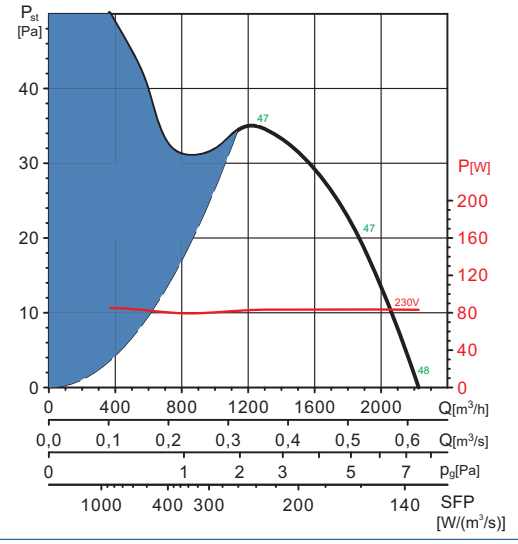

Venture Industries Sp. z o.o.
ul. Mokra 27, 05-092 Łomianki - Kiełpin
tel. +48 22 751 95 50, 751 20 31
fax +48 22 751 22 59, 751 12 02
e-mail: venture@venture.pl

Charakterystyki pracy

HCBB/6-400/H

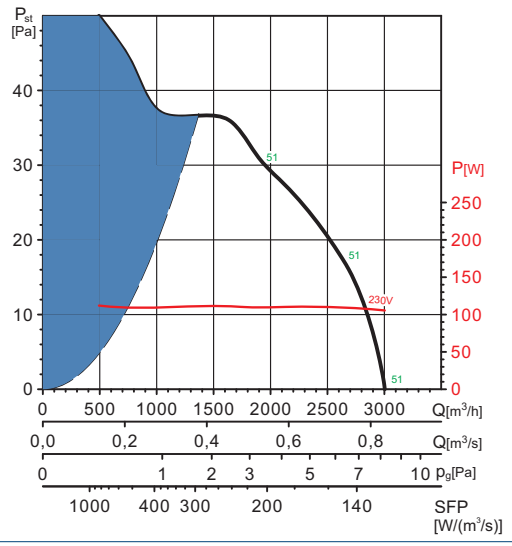

HCBB/6-450/H

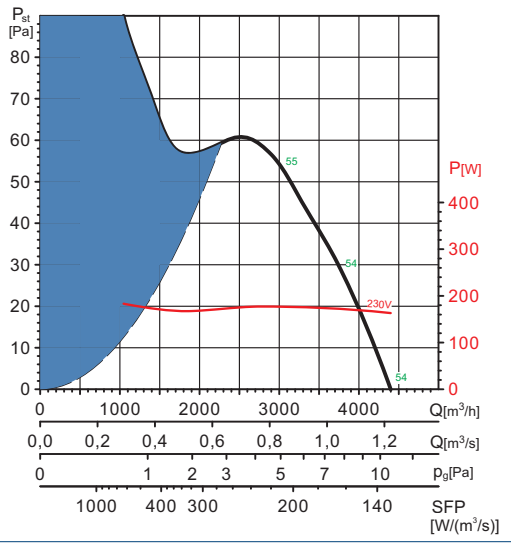

HCBB/6-500/H

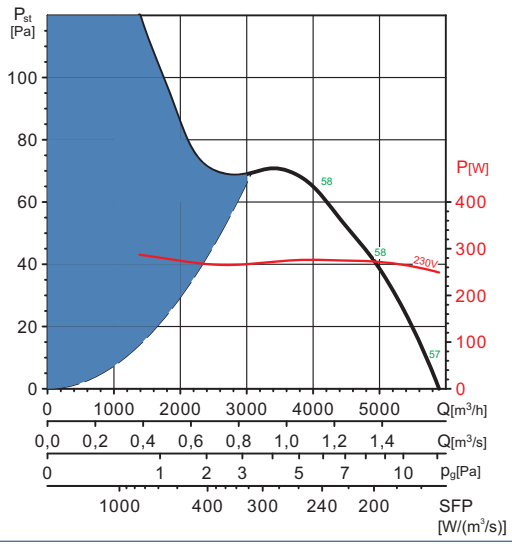

HCBB/6-560/H

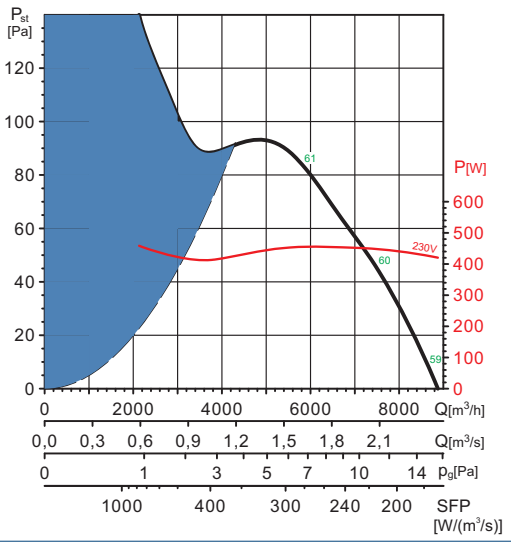

HCBB/6-630/H

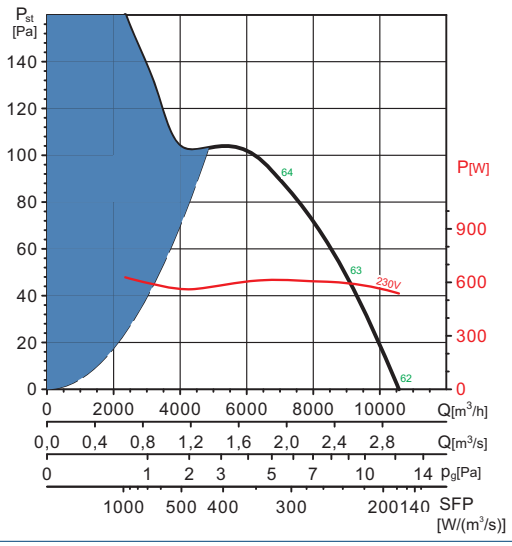

HCBT/6-355/H

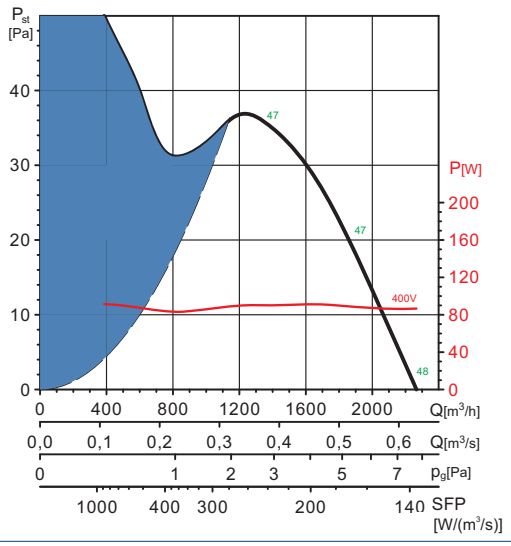

Charakterystyki pracy

HCBT/6-400/H

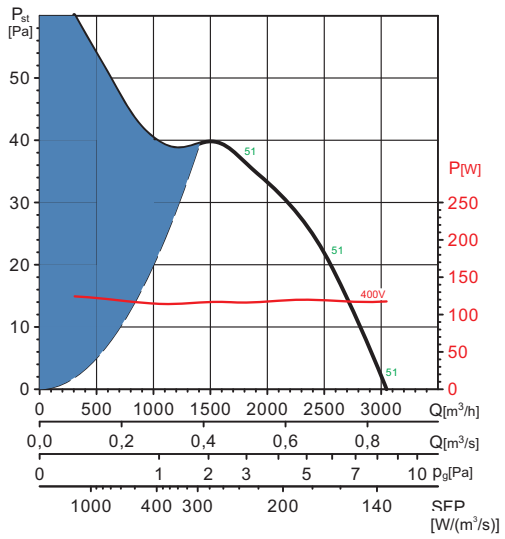

HCBT/6-450/H

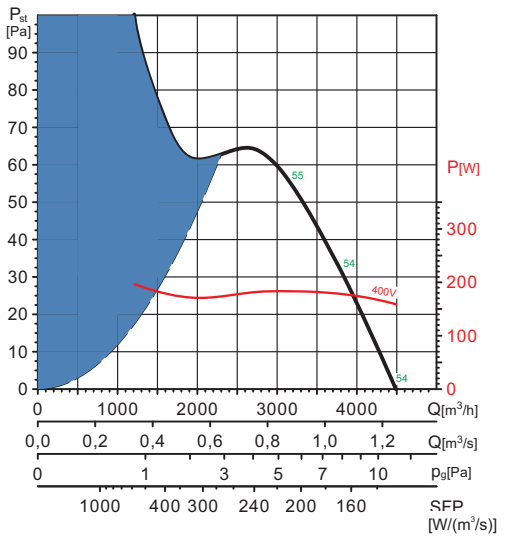

HCBT/6-500/H

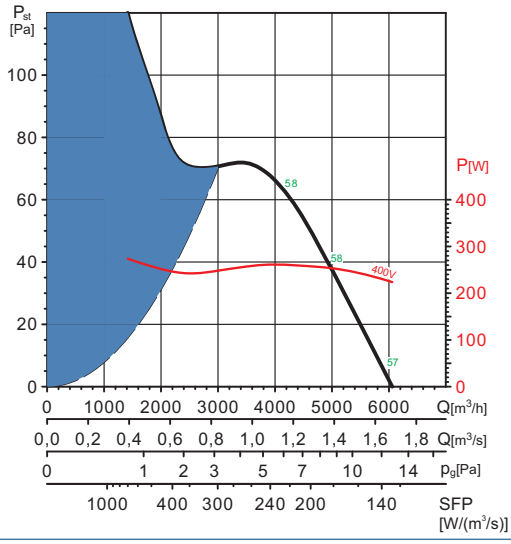

HCBT/6-560/H

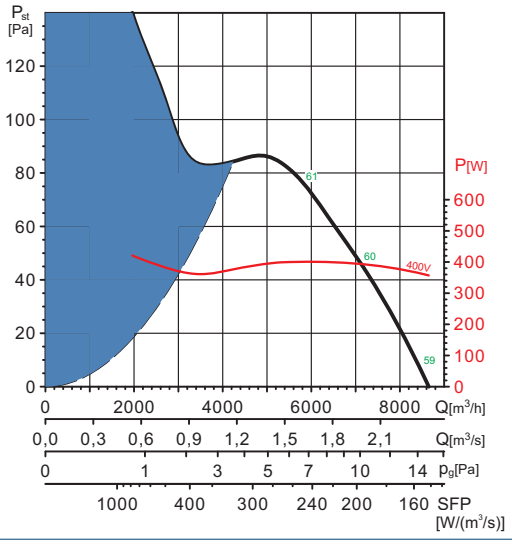

HCBT/6-630/H

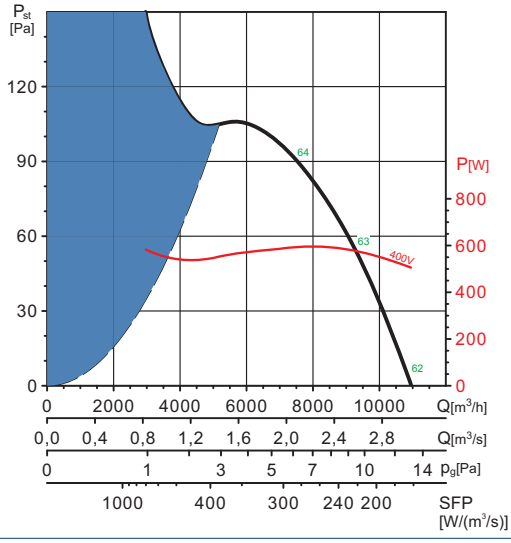

HCBT/6-710/H

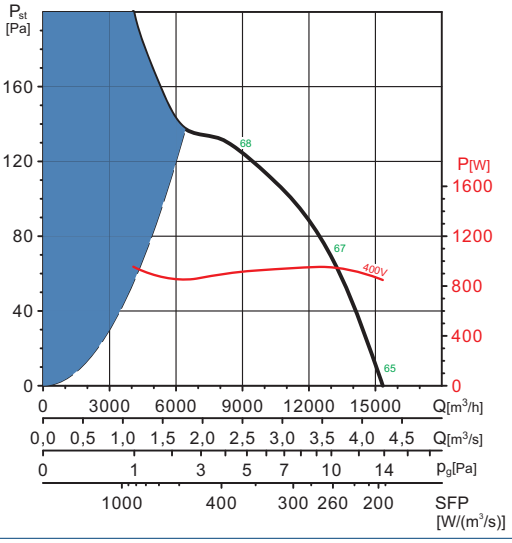

Venture Industries Sp. z o.o.
ul. Mokra 27, 05-092 Łomianki - Kiełpin
tel. +48 22 751 95 50, 751 20 31
fax +48 22 751 22 59, 751 12 02
e-mail: venture@venture.pl

Charakterystyki pracy

HCBT/6-800/L

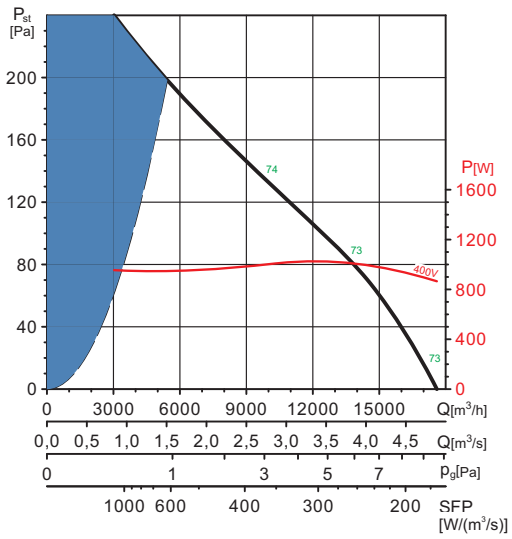

HCBT/6-800/H

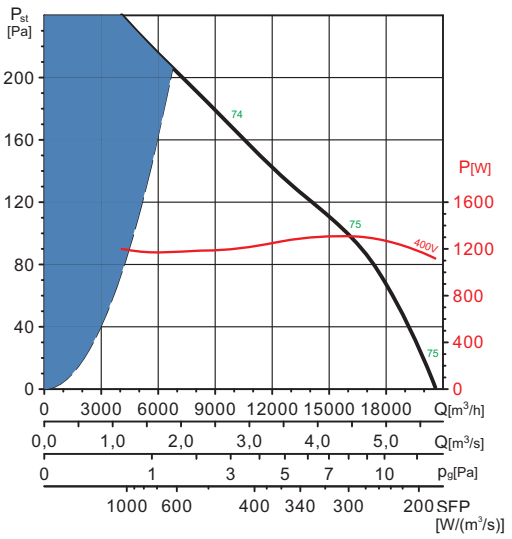

HCBT/6-900/L

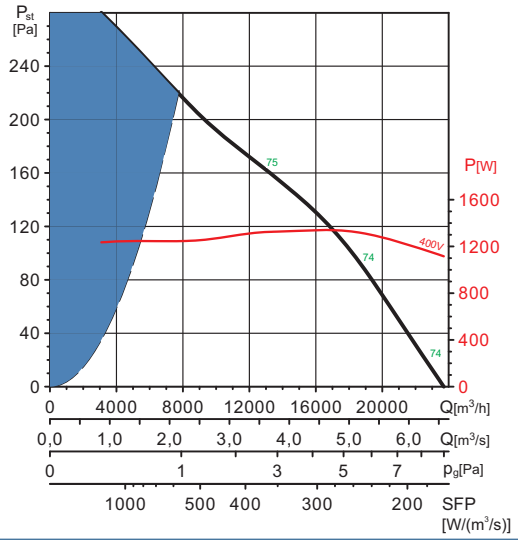

HCBT/6-900/H

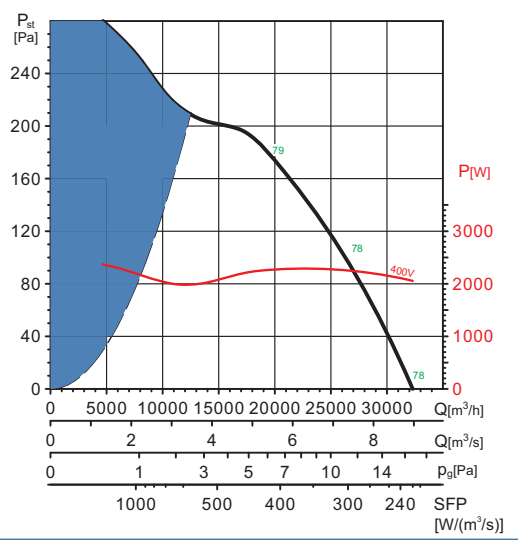

HCBT/6-1000/L

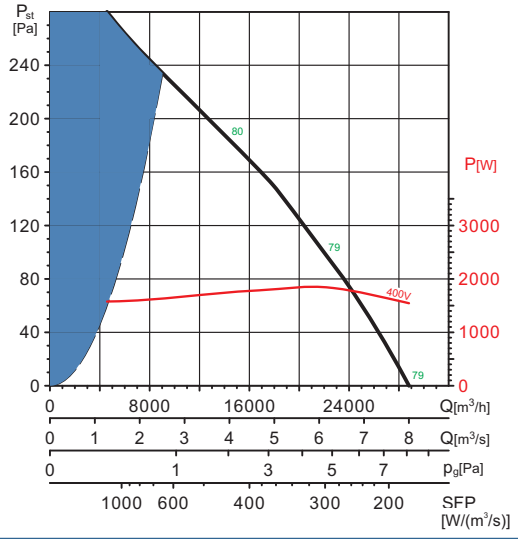

HCBT/6-1000/H

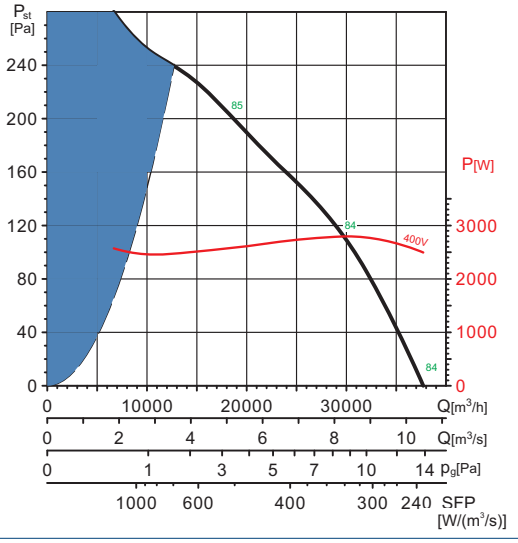

Charakterystyki pracy

HCGB/2-315/I

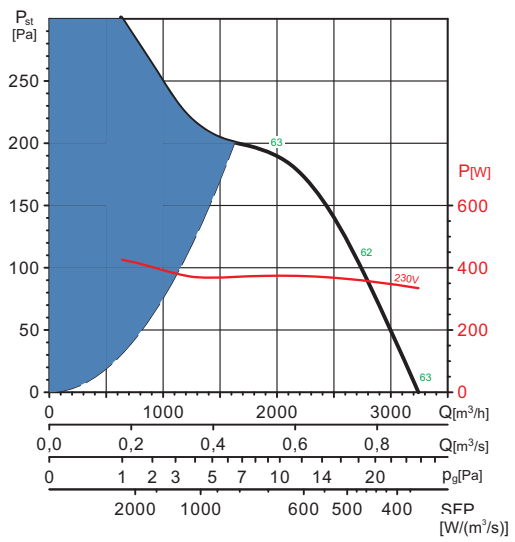

HCGB/2-355/I

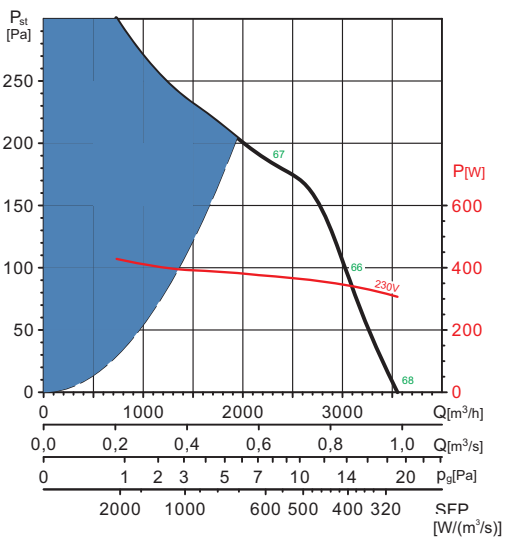

HCGT/2-315/L

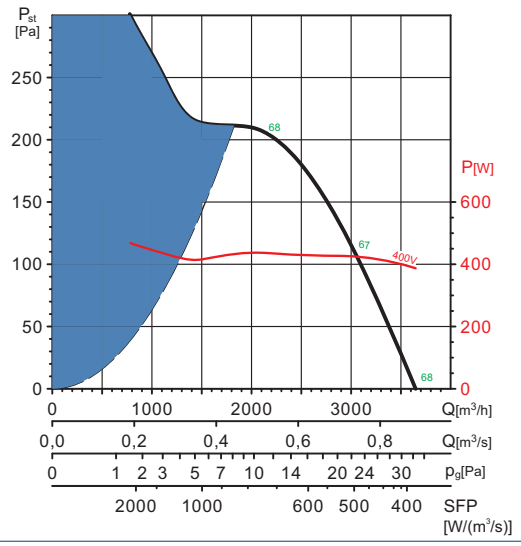

HCGT/2-355/I

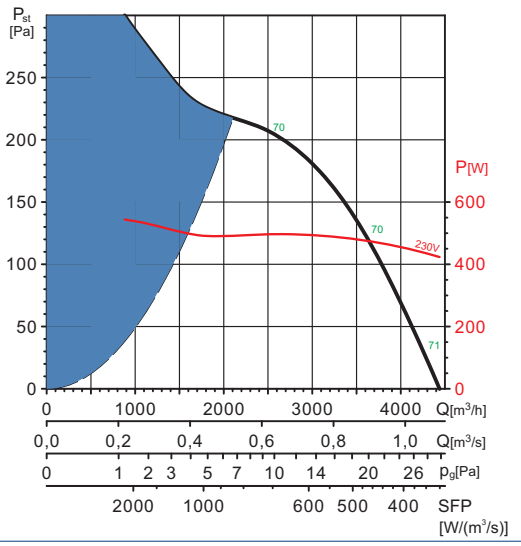

HCFB/4-250/H

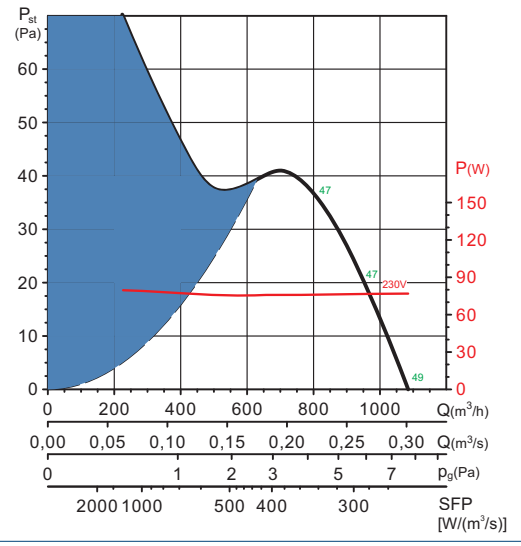

HCFB/4-315/H

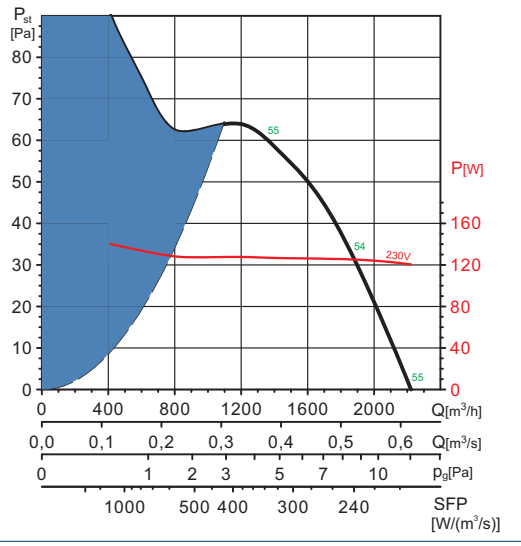

Venture Industries Sp. z o.o.
ul. Mokra 27, 05-092 Łomianki - Kiełpin
tel. +48 22 751 95 50, 751 20 31
fax +48 22 751 22 59, 751 12 02
e-mail: venture@venture.pl

Charakterystyki pracy

HCFB/4-355/H

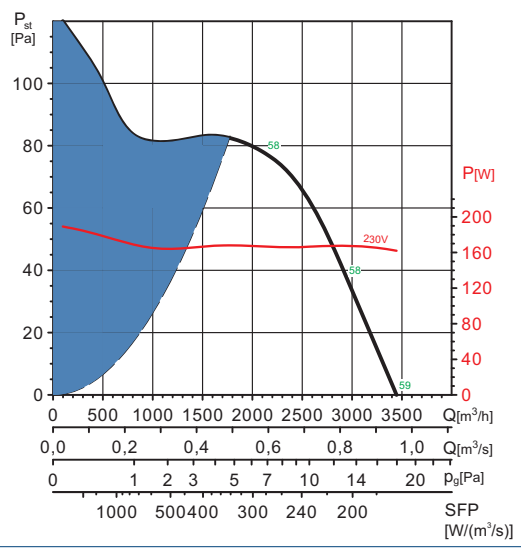

HCFB/4-400/H

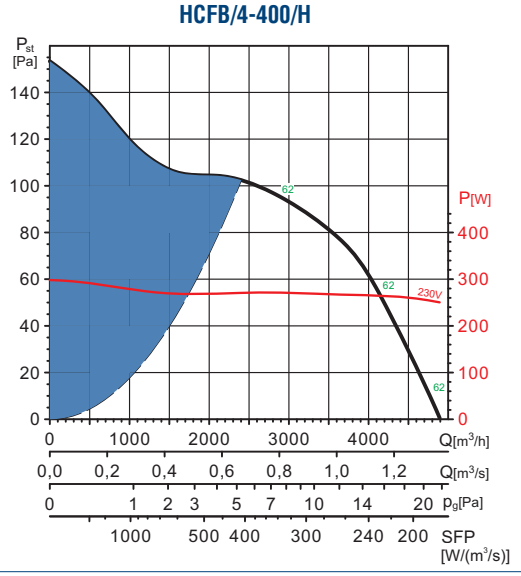

HCFB/4-450/H

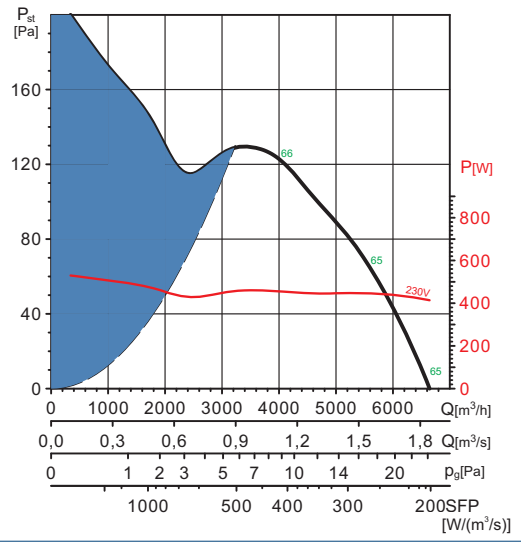

HCFB/4-500/H

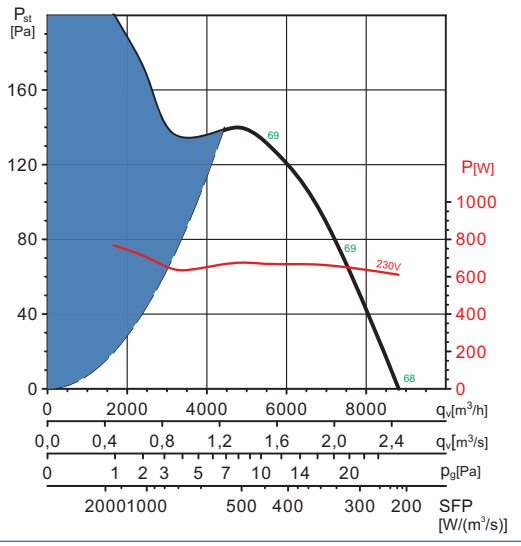

HCFB/4-560/H

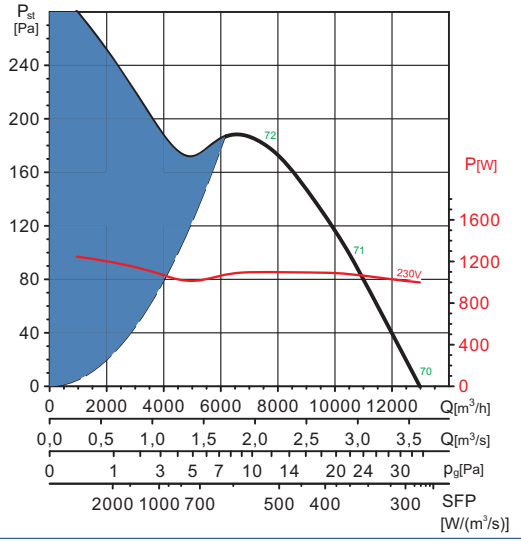

HCFB/4-630/H

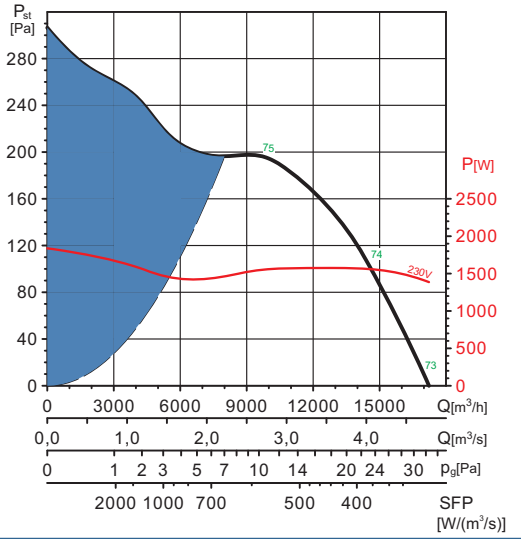

Charakterystyki pracy

HCFT/4-250/H

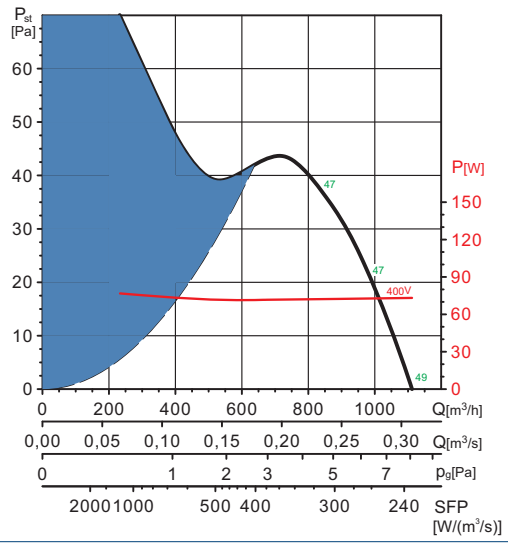

HCFT/4-315/H

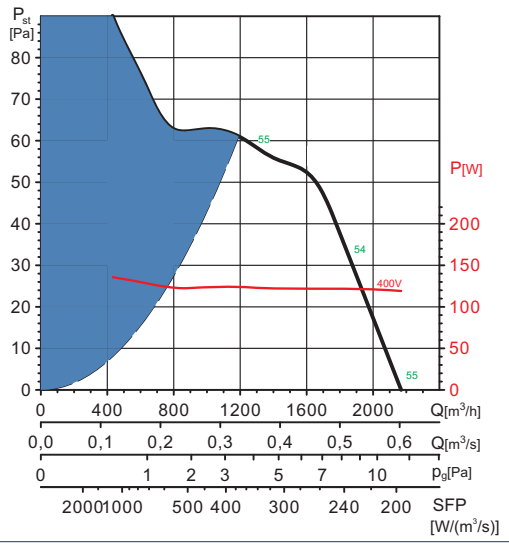

HCFT/4-355/H

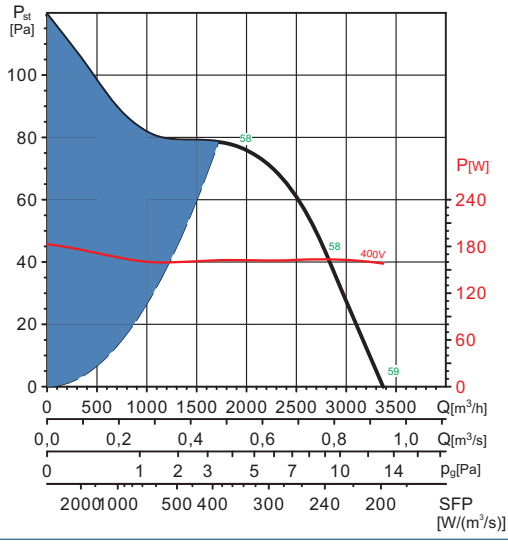

HCFT/4-400/H

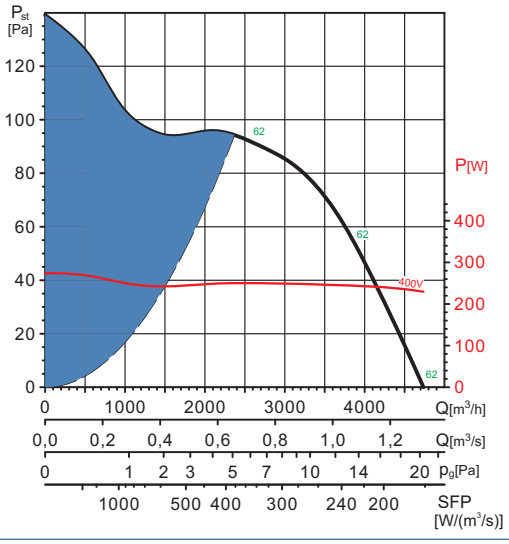

HCFT/4-450/H

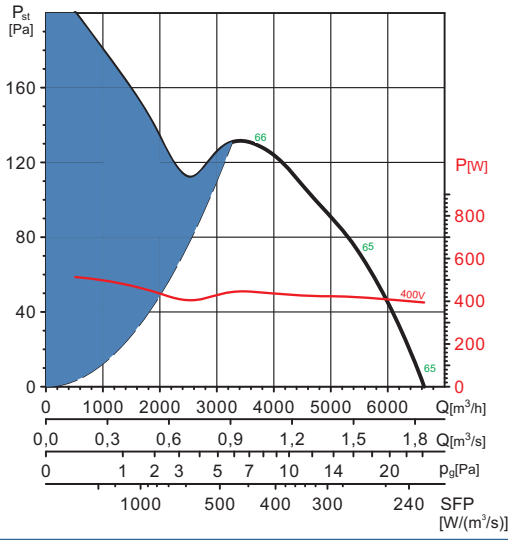

HCFT/4-500/H

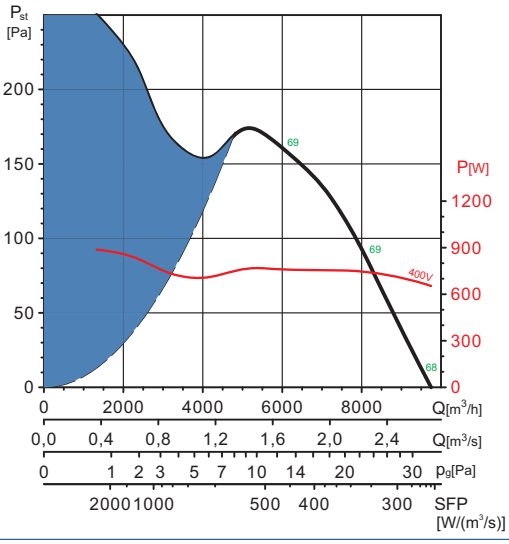

Venture Industries Sp. z o.o.
ul. Mokra 27, 05-092 Łomianki - Kiełpin
tel. +48 22 751 95 50, 751 20 31
fax +48 22 751 22 59, 751 12 02
e-mail: venture@venture.pl

Charakterystyki pracy

HCFT/4-560/H

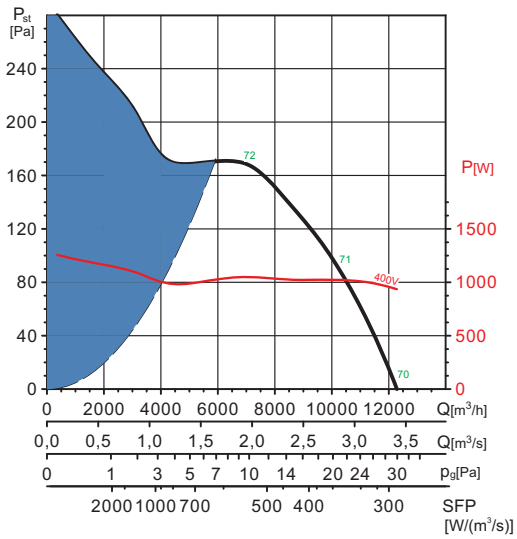

HCFT/4-630/H

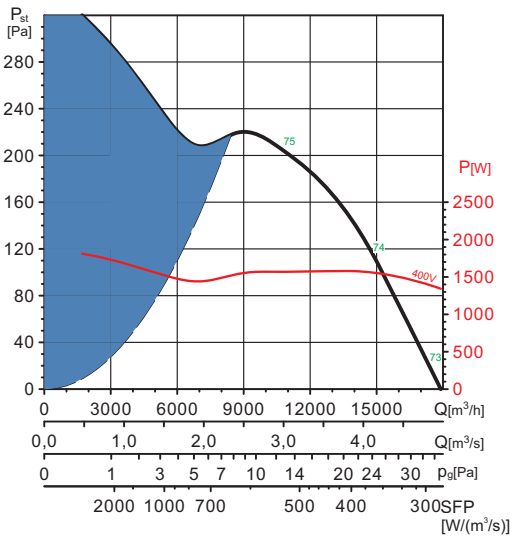

HCFT/4-710/H

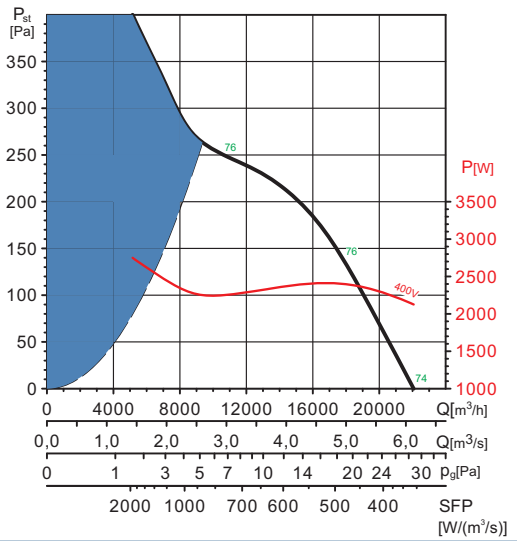

HCFT/4-800/L

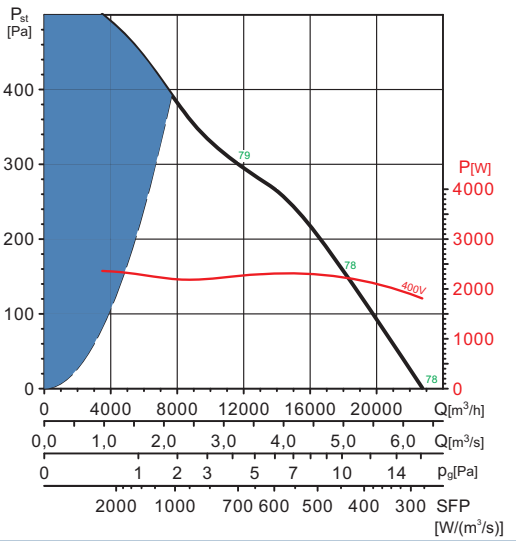

HCFT/4-800/H

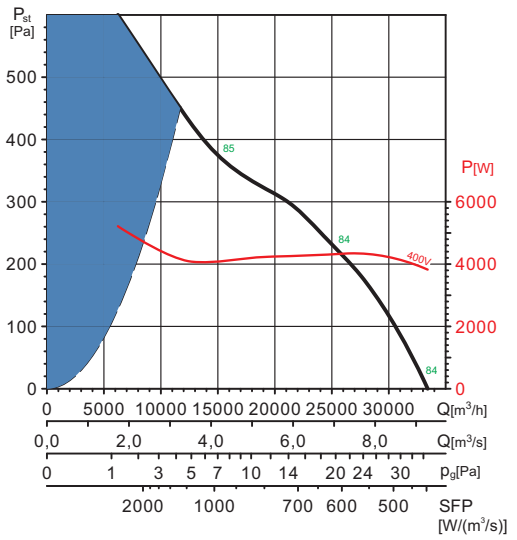

HCFT/4-900/L

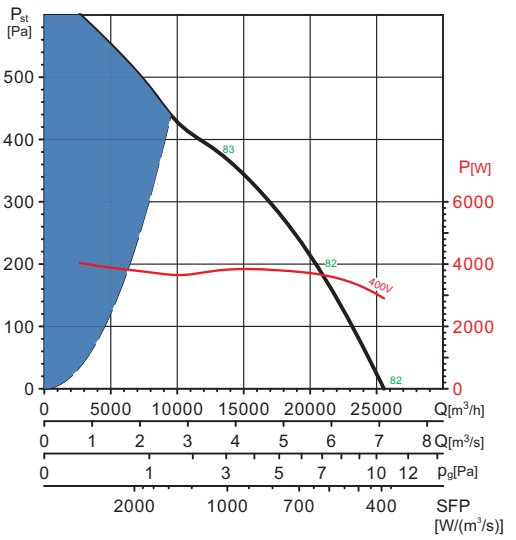

Charakterystyki pracy

HCFT/4-900/H

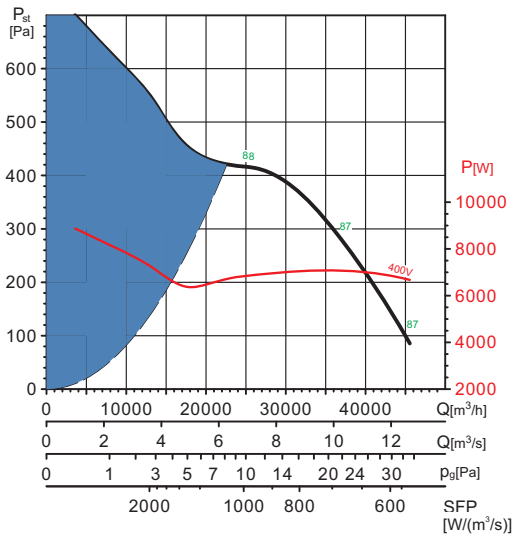

HCFT/4-1000/L

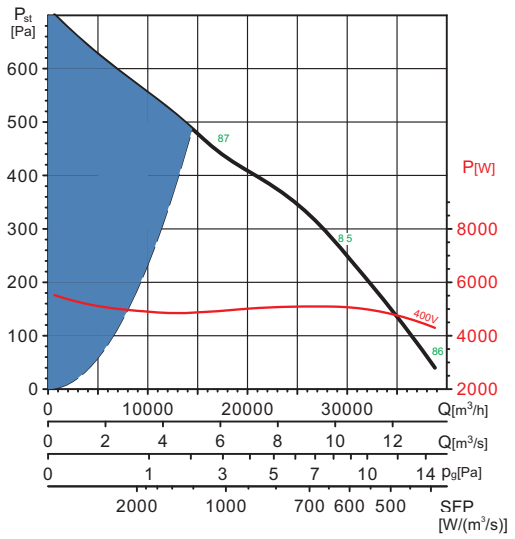

HCFT/4-1000/H

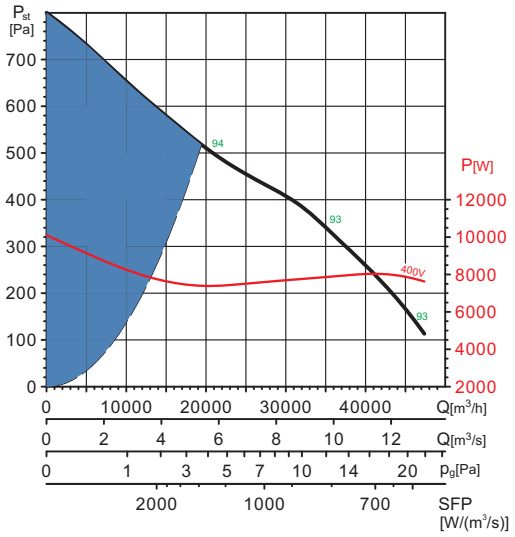

HCFB/6-315/H

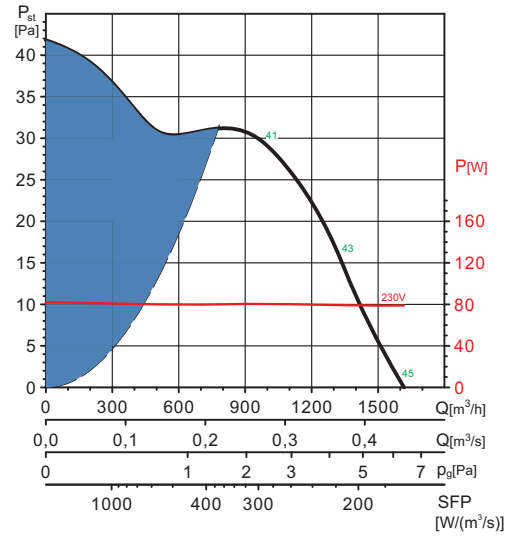

HCFB/6-355/H

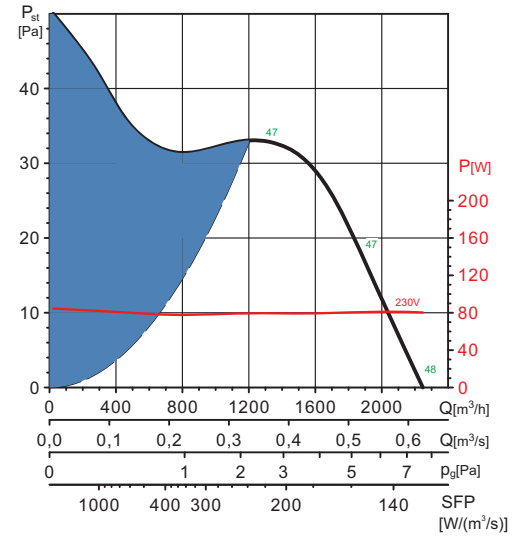

HCFB/6-400/H

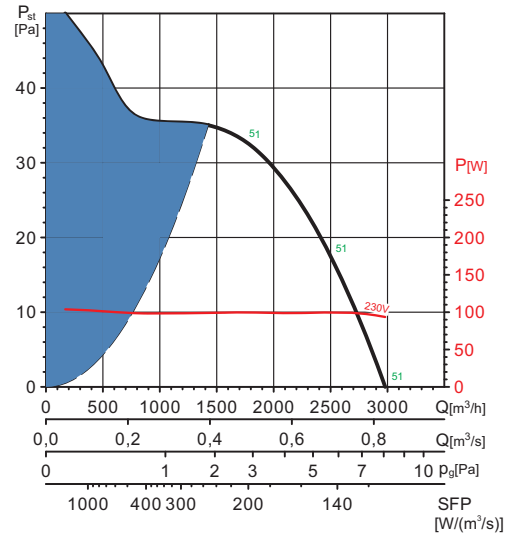

Venture Industries Sp. z o.o.
ul. Mokra 27, 05-092 Łomianki - Kiełpin
tel. +48 22 751 95 50, 751 20 31
fax +48 22 751 22 59, 751 12 02
e-mail: venture@venture.pl

Charakterystyki pracy

HCFB/6-450/H

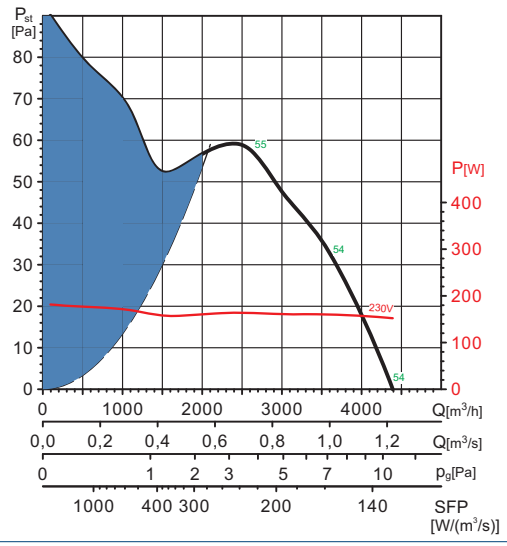

HCFB/6-500/H

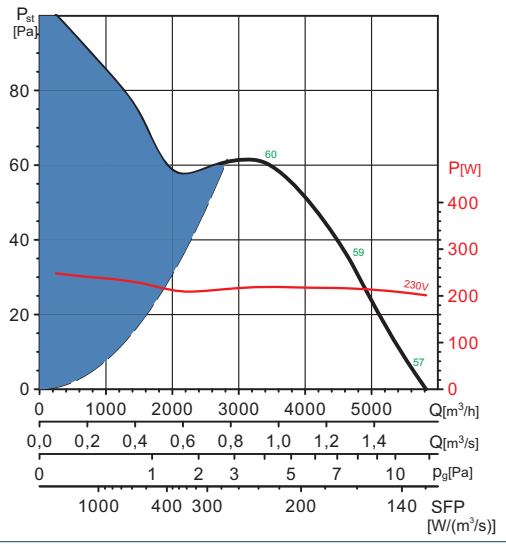

HCFB/6-560/H

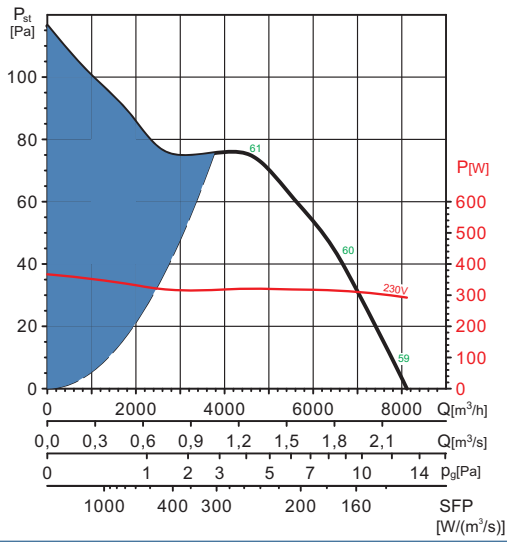

HCFB/6-630/H

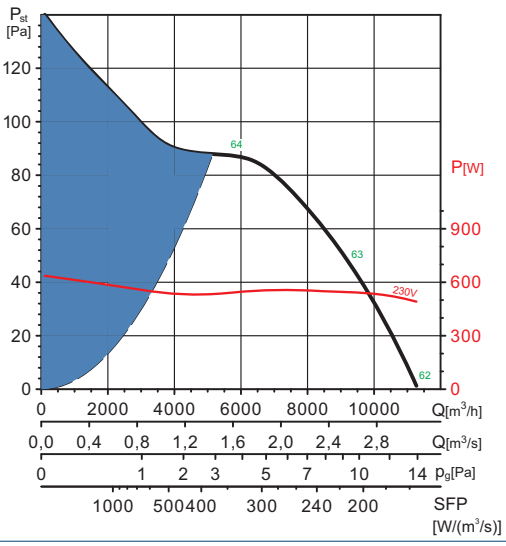

HCFT/6-355/H

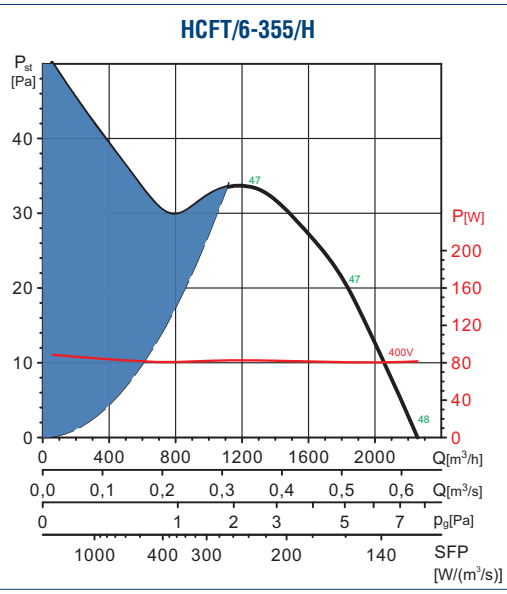

HCFT/6-400/H

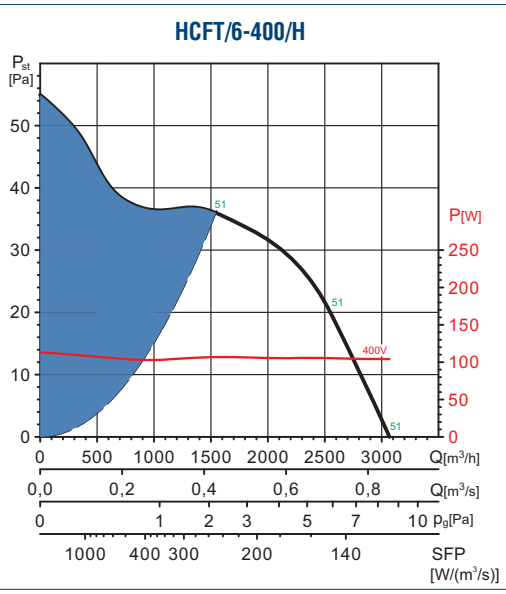

Charakterystyki pracy

HCFT/6-450/H

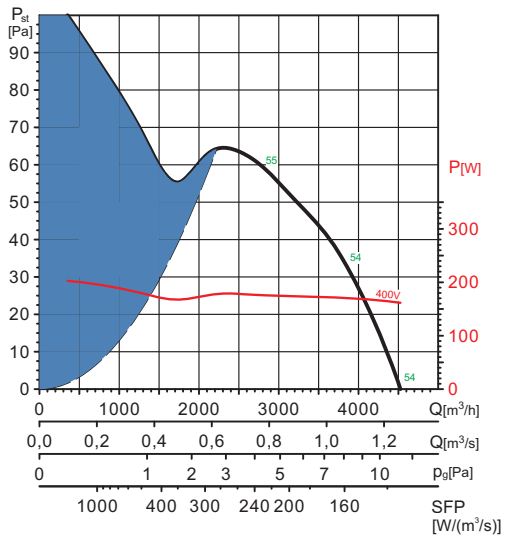

HCFT/6-500/H

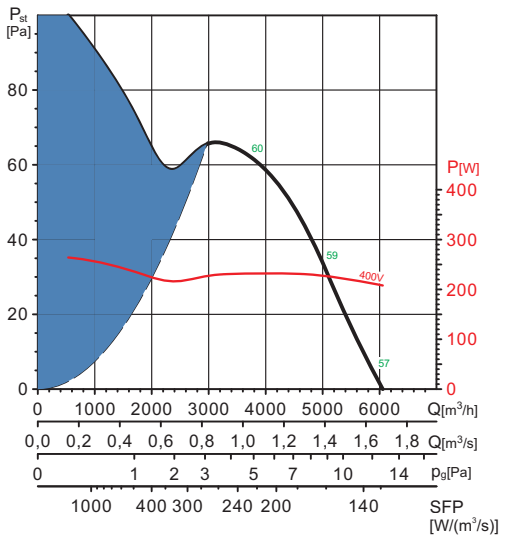

HCFT/6-560/H

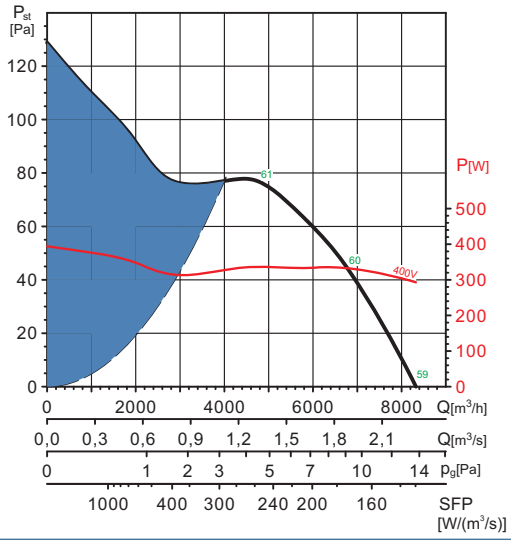

HCFT/6-630/H

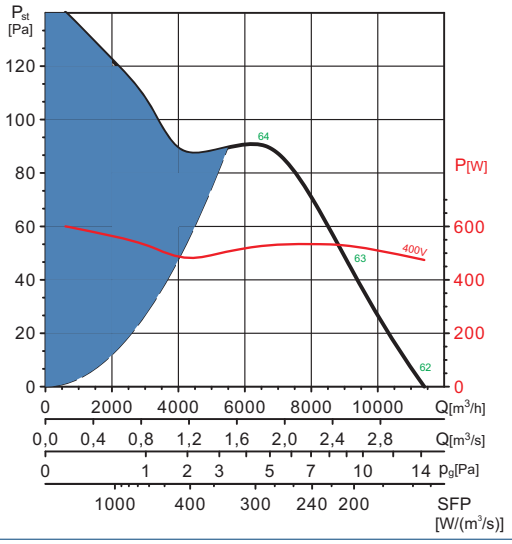

HCFT/6-710/H

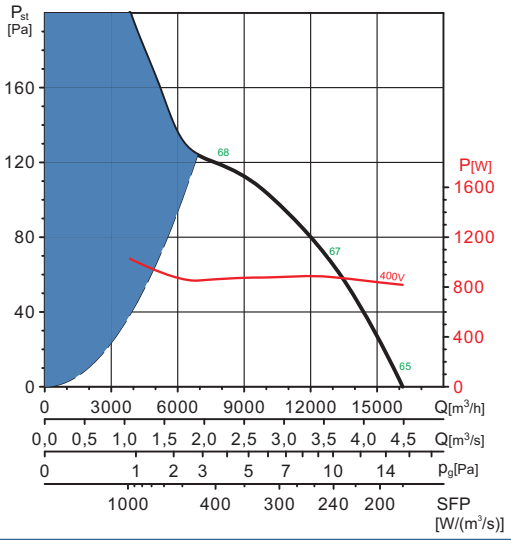

HCFT/6-800/L

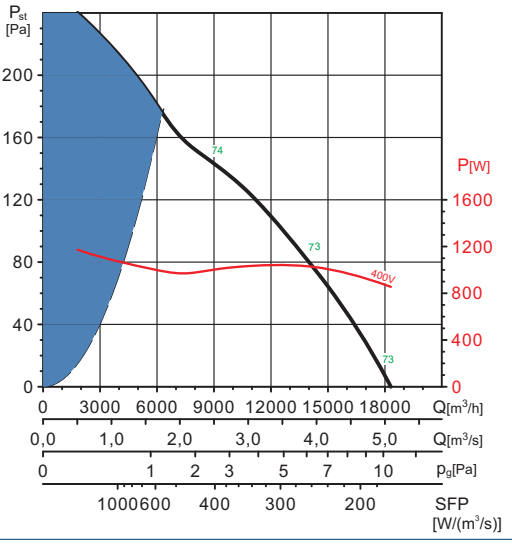

Venture Industries Sp. z o.o.
ul. Mokra 27, 05-092 Łomianki - Kiełpin
tel. +48 22 751 95 50, 751 20 31
fax +48 22 751 22 59, 751 12 02
e-mail: venture@venture.pl

Charakterystyki pracy

HCFT/6-800/H

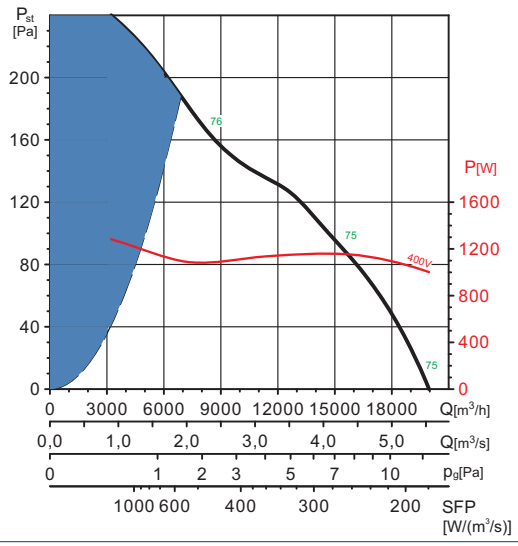

HCFT/6-900/L

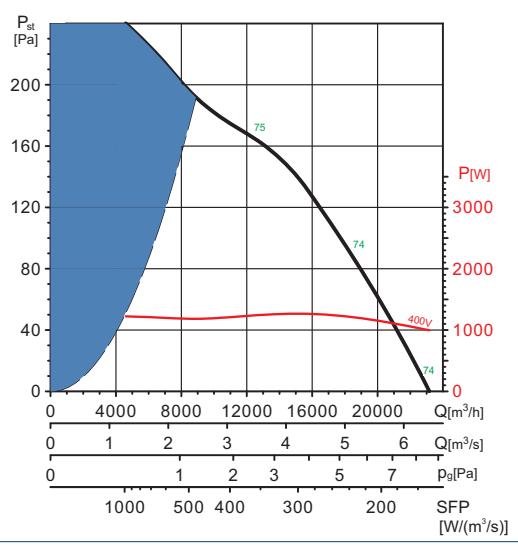

HCFT/6-900/H

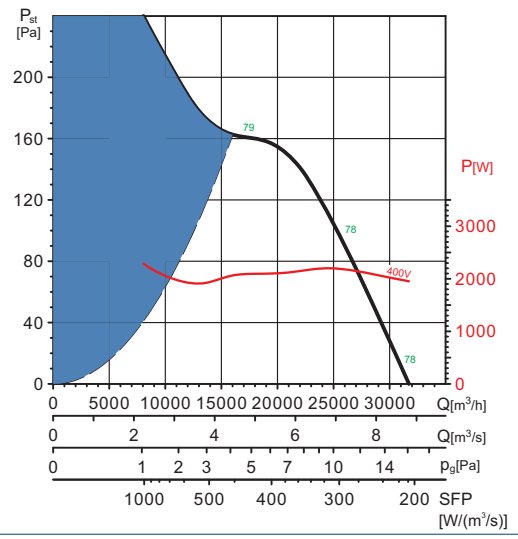

HCFT/6-1000/L

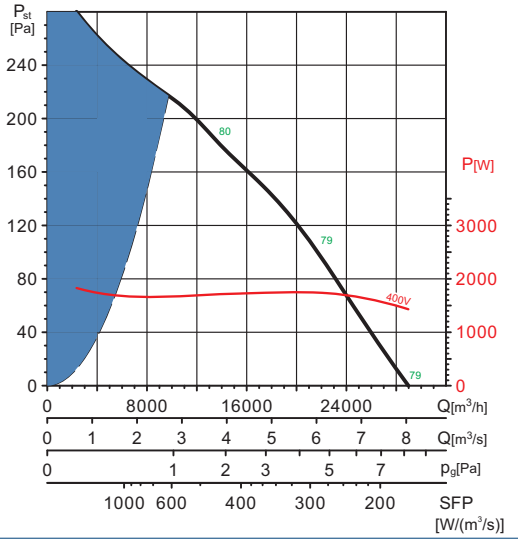

HCFT/6-1000/H

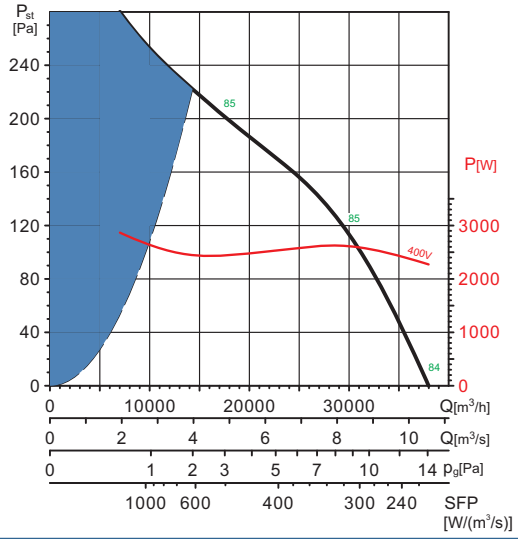

Montaż akcesoriów



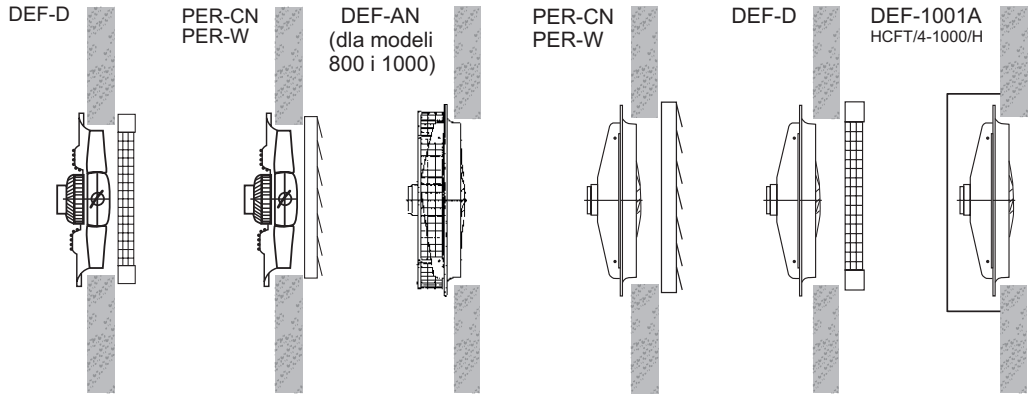

Model HCFB/HCFT HCBB/HCBT	Osłona wlotu		Żaluzja wywiewna		
	Wylot	Wlot	Tworzywo sztuczne	Aluminium	Wersje EX*
250	DEF-250 D	-	PER-250 W	PER-250 CN	PER-315 Ex
315	DEF-325 D	-	PER-355 W	PER-355 CN	PER-315 Ex
355	DEF-375 D	-	PER-355 W	PER-355 CN	PER-355 Ex
400	DEF-450 D	-	PER-400 W	PER-400 CN	PER-400 Ex
450	DEF-450 D	-	PER-450 W	PER-450 CN	PER-450 Ex
500	DEF-525 D	-	PER-500 W	PER-500 CN	PER-500 Ex
560	DEF-630 D	-	PER-560 W	PER-630 CN	PER-560 Ex
630	DEF-630 D	-	PER-630 W	PER-630 CN	PER-630 Ex
710	DEF-800 D	-	PER-710 W	PER-710 CN	PER-710 Ex
800	DEF-800 D	DEF-800 AN	PER-800 W	PER-800 CN	-
900	DEF-1000 D	DEF-900 AN	PER-1000 W	PER-1000 CN	-
1000	DEF-1000 D	DEF-1000 AN	PER-1000 W	PER-1000 CN	-
HCFT /4-1000 /H	DEF-1000 D	DEF-1001 AN	PER-1000 W	PER-1000 CN	-

* Do wentylatorów HCBT EX. Więcej informacji w akcesoriach montażowych.

Venture Industries Sp. z o.o.
ul. Mokra 27, 05-092 Łomianki - Kiełpin
tel. +48 22 751 95 50, 751 20 31
fax +48 22 751 22 59, 751 12 02
e-mail: venture@venture.pl



Zastosowanie

Wentylatory AFW są stosowane do wentylacji ogólnej:

- ogólna wentylacja lokali handlowych i hal przemysłowych,
- wentylacja magazynów i składów magazynowych,
- wentylacja garaży i budynków użyteczności publicznej etc.

Konstrukcja

Wentylator osiowy przeznaczony do montażu ściennego. Obudowa wytłaczana z blachy stalowej, pokryta czarną farbą epoksydową. Wirnik z polipropylenu wzmacnianego włóknem szklanym, piasta aluminiowa. Wentylatory o charakterystykach wg specyfikacji klienta na życzenie. Wentylatory mogą pracować w temperaturze -15°C +40°C (standardowy kierunek przepływu silnik-wirnik). Urządzenia przeznaczone do pracy w niższych lub wyższych temperaturach niż standardowe, w tym wentylatory osiowe AFW-HT do transportu czystego powietrza i pracy ciągłej 90°C (czasowo 100°C/10 min/h) mogą być dostarczone na życzenie. Wykonania niestandardowe i specjalne wymagają ustaleń z Venture Industries sp. z o.o.

Silnik elektryczny

Silnik elektryczny wykonany zgodnie z obowiązującymi Dyrektywami oraz klasami sprawności, oznaczony znakiem CE. Klasa izolacji – F. Stopień ochrony - IP55. Zasilanie - trójfazowe 230/400V 50Hz, 400V 50Hz, 400/690V 50Hz lub jednofazowe 230V 50Hz (w zależności od modelu wentylatora i mocy silnika). Wentylatory z silnikami w innym wykonaniu: tabela wykonań specjalnych.
Schemat podłączenia elektrycznego: rys. 7, 8, str. 925.

Oznaczenia

AF W / 2 - 400 - 150

- współczynnik mocy 150*10=1500W
- nominalna średnica wentylatora w mm
- 2, 4, 6 - liczba biegunów silnika (prędkość obrotowa)
- model wentylatora: ścienny
- typ wentylatora: wentylator osiowy

Dane techniczne

Typ	prędkość obrotowa [obr./min]	moc silnika [W]	natężenie [A]	napięcie znam. [V]	wydajność max. [m^3/h]	poziom ciśnienia akustycznego* [dB(A)]	masa [kg]	nr artykułu
AFW/2-250-025S	2850	0,25	1,8	230V	2250	81	9	42511600
AFW/2-315-037S	2860	0,37	2,5	230V	3400	81	10	42511610
AFW/2-355-055S	2860	0,55	3,4	230V	4500	85	11	42511620
AFW/2-250-025T	2760	0,25	0,65	400V	2250	81	9	42511630
AFW/2-250-037T	2800	0,37	1,0	400V	2600	81	10	42511640
AFW/2-315-037T	2800	0,37	1,0	400V	3400	81	12	42511650
AFW/2-315-075T	2800	0,75	1,9	400V	5000	81	18	422511660
AFW/2-355-055T	2790	0,55	1,35	400V	4500	85	14	42511670
AFW/2-355-110T	2780	1,10	2,5	400V	5700	87	22	422511680
AFW/4-560-150	1440	1,50	4,3	400V	14000	88	33	422511730
AFW/4-630-220	1420	2,20	4,8	400V	18200	90	41	422511740
AFW/4-710-400	1440	4,00	8,1	400V	25500	93	45	422511750

* w odległości 3 m

Akcesoria



żaluzje PER-W str. 207



żaluzje PER-CN str. 208

Wymiary [mm]

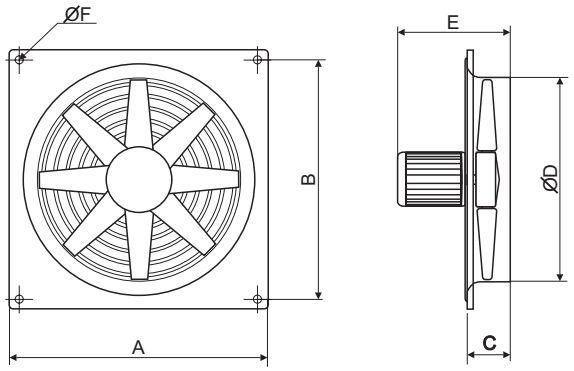

Typ	A	B	C	ØD	E	ØF
AFW/2-250-025	315	260	65	254	275	10
AFW/2-250-037	315	260	65	254	290	10
AFW/2-315-037	400	330	80	315	300	10
AFW/2-315-075	400	330	80	315	320	10
AFW/2-355-055	450	380	87	355	320	10
AFW/2-355-110	450	380	87	355	320	10
AFW/4-560-150	710	630	110	560	400	10
AFW/4-630-220	800	710	115	630	425	10
AFW/4-710-400*	900	800	110	710	430	10,5

* silnik montowany na podstawie

Charakterystyki pracy

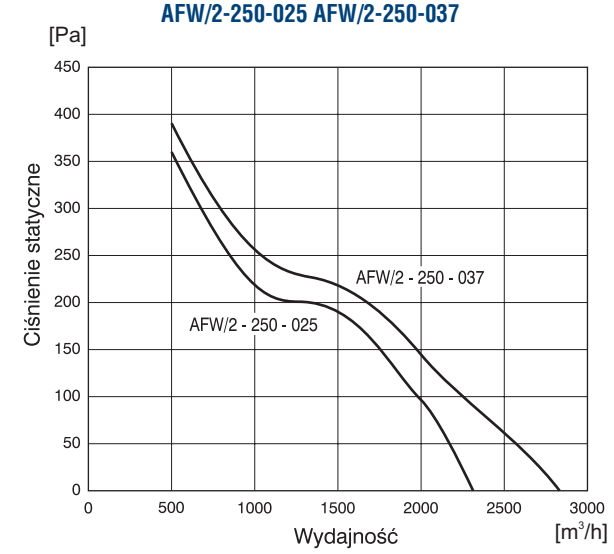

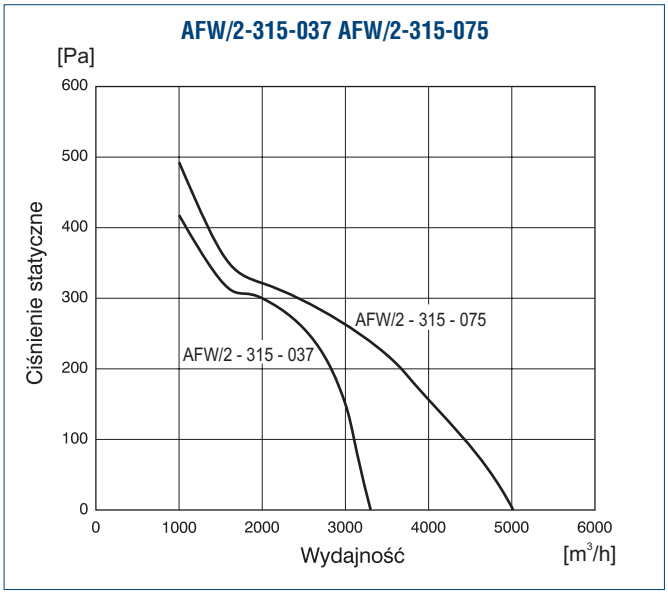

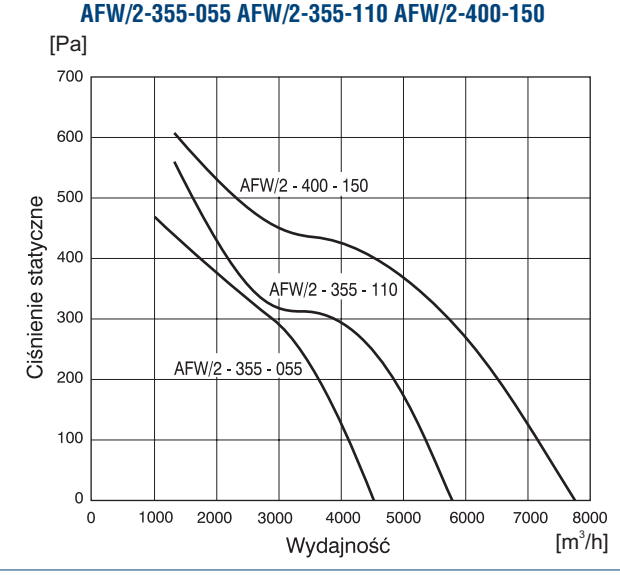

Venture Industries Sp. z o.o.
ul. Mokra 27, 05-092 Łomianki - Kiełpin
tel. +48 22 751 95 50, 751 20 31
fax +48 22 751 22 59, 751 12 02
e-mail: venture@venture.pl

Charakterystyki pracy

AFW/4-560-150 AFW/4-630-220

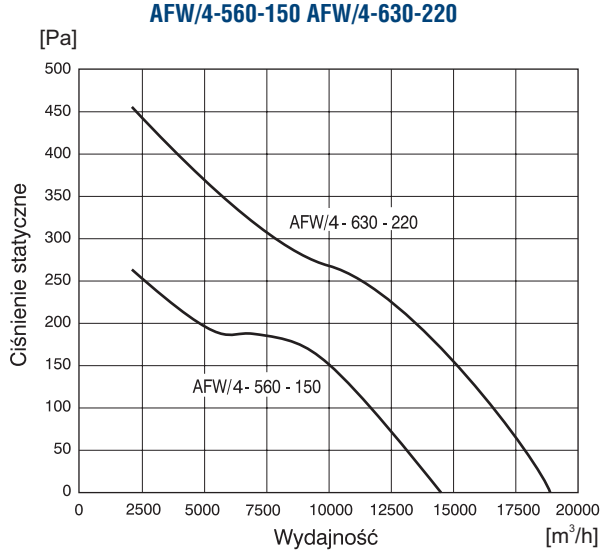

AFW/4-710-400

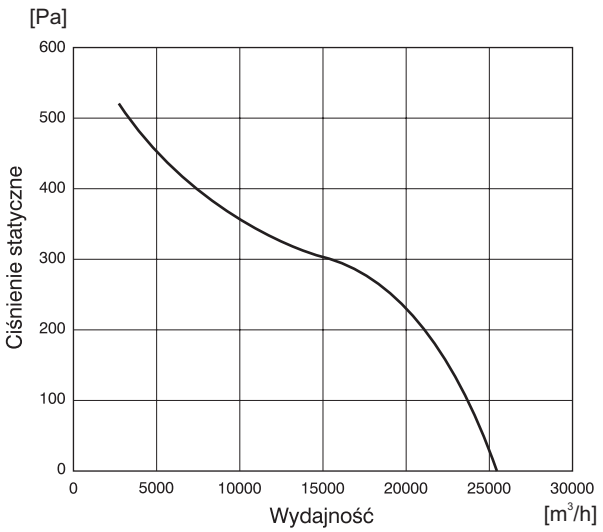



Zastosowanie

Wentylacja ogólna pomieszczeń przemysłowych i użytkowych (sklepy, biura, garaże, magazyny). Urządzenia chłodnicze. Maksymalna wilgotność względna 95%.

Konstrukcja

Wentylatory osiowe o zwartej konstrukcji przystosowane do montażu ściennego w dowolnej pozycji. Obudowa wytłaczane z galwanizowanej blachy stalowej. Siatka ochronna na wlocie. Wirnik o profilowanych łopatkach pozwalający na uzyskanie dużych wydajności przy niskim poziomie hałasu. W modelach Ø250-355 wirnik wykonany jest z blachy stalowej, a w modelach Ø450-1000 z aluminium. Wirnik z silnikiem wyważane są dynamicznie. Wentylator pokryty jest podwójną powłoką gruntową i zewnętrzną, odporną farbą poliestrową. Wentylatory standardowo dostarczane w wersji wyciągowej (A) - kierunek przepływu od silnika do wirnika. Na zamówienie możliwa jest wersja (B) o odwrotnym kierunku przepływu.

Silnik elektryczny

Silnik asynchroniczny, z wirującym stojanem, jednofazowy 230V 50Hz lub trójfazowy 400V 50Hz (model Ø250–230/400V 50Hz). Silniki standardowo są wyposażone w zabezpieczenie termiczne, posiadają stopień ochrony IP44 (250-400) i IP54 (450 - 800), klasa izolacji F.
Wszystkie modele trójfazowe są przystosowane do regulacji częstotliwościowej.
Schemat podłączenia elektrycznego rys. 5, 6, str. 925.

Dane techniczne

ilość biegunów	Typ	napięcie	zakres temp min.	zakres temp max.	prędkość obrotowa [obr./min]	pobór mocy max. [W]	natężenie 230V [A]	natężenie 400V [A]	wydajność max. [m³/h]	poziom ciśn.akust.* [dB(A)]	regulator	masa [kg]	nr art.
					JEDNOFAZOWE								
2	HXBR/2-200	230V 50Hz	-40	60	2780	80	0,4	–	810	56	REB-1, RMB-1,5	4	
	HXBR/2-250	230V 50Hz	-40	60	2800	124	0,5	–	1560	61	REB-1, RMB-1,5	7	43025400
4	HXBR/4-250	230V 50Hz	-40	60	1440	42	0,2	–	760	47	REB-1, RMB-1,5	6,5	43025410
	HXBR/4-315	230V 50Hz	-40	40	1445	112	0,6	–	1950	53	REB-1, RMB-1,5	7	43025430
	HXBR/4-355	230V 50Hz	-40	60	1400	145	0,7	–	2870	59	REB-1, RMB-1,5	7,5	43025450
	HXBR/4-400	230V 50Hz	-40	65	1395	268	1,2	–	5080	61	REB-2,5, RMB-1,5	9	43025470
	HXBR/4-450	230V 50Hz	-40	50	1390	473	2	–	6820	64	REB-2,5, RMB-3,5	11,5	43025490
	HXBR/4-500	230V 50Hz	-40	70	1420	847	3,5	–	8770	67	REB-5, RMB-3,5	16	43025510
	HXBR/4-560	230V 50Hz	-40	45	1390	1225	5,1	–	11920	69		21,5	43025530
	HXBR/4-630	230V 50Hz	-40	40	1430	1212	5,3	–	14100	67		24	43025550
6	HXBR/6-400	230V 50Hz	-40	50	935	124	0,6	–	3300	49	REB-1, RMB-1,5	9	43025570
	HXBR/6-450	230V 50Hz	-40	60	925	137	0,6	–	4290	53	REB-1, RMB-1,5	11,5	43025590
	HXBR/6-500	230V 50Hz	-40	70	930	255	1,3	–	5510	57	REB-2,5, RMB-3,5	16	43025610
	HXBR/6-560	230V 50Hz	-40	65	915	414	2	–	8140	60	REB-2,5, RMB-3,5	21,5	43025630
	HXBR/6-630	230V 50Hz	-40	40	915	587	2,6	–	11380	61	REB-5, RMB-3,5	24	43025650
					TRÓJFAZOWE								
2	HXTR/2-250	230/400V 50Hz	-40	60	2800	112	0,5	0,3	1530	61		7	43025405
4	HXTR/4-250	230/400V 50Hz	-40	60	1475	47	0,4	0,2	770	47	RMT-1,5	6,5	43025420
	HXTR/4-315	400V 50Hz	-40	70	1450	98	–	0,3	2020	53	RMT-1,5	7	43025440
	HXTR/4-355	400V 50Hz	-40	70	1410	145	–	0,4	2890	59	RMT-1,5	7,5	43025460
	HXTR/4-400	400V 50Hz	-40	60	1380	258	–	0,5	4870	61	RMT-1,5	9	43025480
	HXTR/4-450	400V 50Hz	-40	60	1420	450	–	0,9	6910	64	RMT-1,5	11,5	43025500
	HXTR/4-500	400V 50Hz	-40	70	1410	943	–	1,9	9490	67	RMT-2,5	16	43025520
	HXTR/4-560	400V 50Hz	-40	70	1410	1218	–	2,4	11990	69		21,5	43025540
	HXTR/4-630	400V 50Hz	-40	60	1420	1216	–	2,3	13540	67		24	43025560

NOWOŚĆ

* Poziom ciśnienia akustycznego przy wolnym wylocie, z odległości równej 3 średnicom, jednak nie mniej niż 1,5m [dB(A)]

Akcesoria



żaluzje PER-W
str. 207



żaluzje PER-CN
str. 208



regulator REB
str. 892



regulator RMB, RMT
str. 892

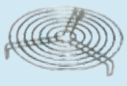

osłona wlotu DEF
str. 161

Venture Industries Sp. z o.o.
ul. Mokra 27, 05-092 Łomianki - Kiełpin
tel. +48 22 751 95 50, 751 20 31
fax +48 22 751 22 59, 751 12 02
e-mail: venture@venture.pl

Dane techniczne

ilość biegunów	Typ	napięcie	zakres temp min.	zakres temp max.	prędkość obrotowa [obr./min]	pobór mocy max. [W]	natężenie 230V [A]	natężenie 400V [A]	wydajność max. [m³/h]	poziom ciśn. akust.* [dB(A)]	regulator	masa [kg]	nr artykułu
6	HXTR/6-400	400V 50Hz	-40	70	875	123	–	0,5	3610	52	RMT-1,5	9	43025580
	HXTR/6-450	400V 50Hz	-40	60	940	156	–	0,4	4360	53	RMT-1,5	11,5	43025600
	HXTR/6-500	400V 50Hz	-40	70	915	270	–	0,5	5970	57	RMT-1,5	16	43025620
	HXTR/6-560	400V 50Hz	-40	70	915	482	–	0,9	8890	60	RMT-1,5	21,5	43025640
	HXTR/6-630	400V 50Hz	-40	60	895	651	–	1,2	11870	61	RMT-1,5	24	43025660
	HXTR/6-710	400V 50Hz	-40	40	930	1116	–	2,4	15710	62		27	43025680
	HXTR/6-800	400V 50Hz	-40	50	920	1910	–	3,8	24380	63		46	43025710
8	HXTR/8-800	400V 50Hz	-40	70	650	802	–	1,5	17460	55		45	
12	HXTR/12-800		-40	70	450	309	-	0,7	12050	48		43	

* Poziom ciśnienia akustycznego przy wolnym wylocie, z odległości równej 3 średnicom, jednak nie mniej niż 1,5m [dB(A)]

Wymiary [mm]

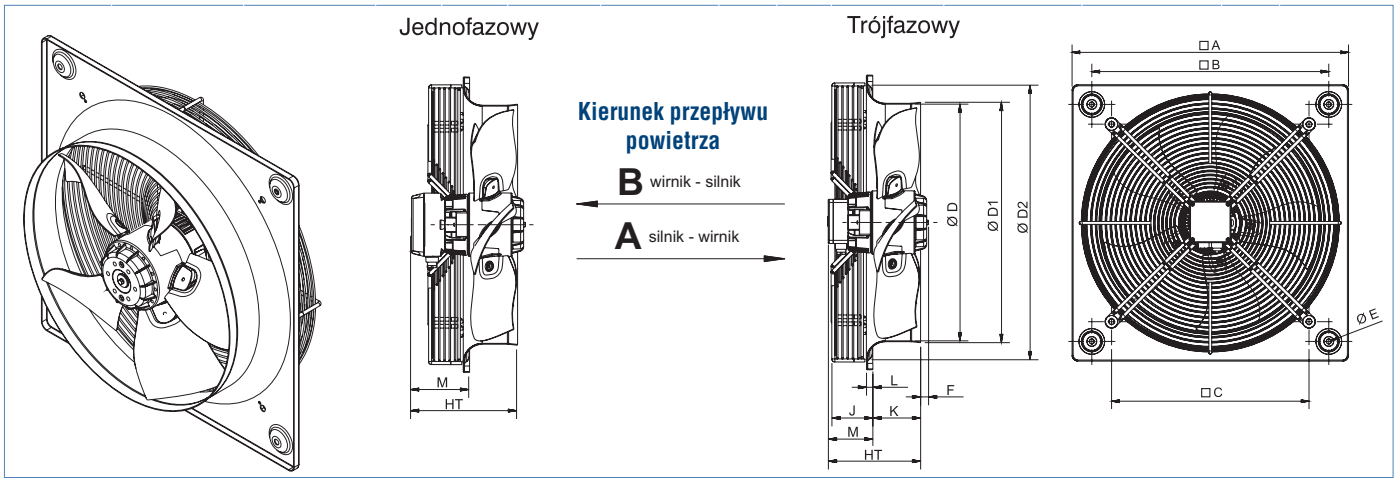

Typ	□A	□B	□C	ØD	ØD1	ØD2	ØE	F Jednofazowe /2	F Jednofazowe /4	F Jednofazowe /6	F Trójfazowe /2	F Trójfazowe /4	F Trójfazowe /6	HT 1-fazowe	HT 3-fazowe	J	K	L	M 1-fazowe	M 3-fazowe
200	312	260	173	200	203	227	4,5	25,5	-	-	-	-	-	100-	-	13	46	6	54	-
250	315	260	220	250	261	290	10	10,5	0	-	10,5	0	-	126	126	33	53	12	73	73
315	400	330	280	315	320	365	10	-	0	-	-	0	-	149	149	41	68	12	82	82
355	450	380	315	355	363	411	10	-	0	-	-	0	-	156	156	41	75	12	82	82
400	500	420	355	400	410	464	10	-	12	0	-	0	0	200	176	92	78	12	122	97
450	560	480	400	450	457	522	10	-	0	0	-	0	0	204	179	68	91	12	114	89
500	630	560	450	500	512	572	10	-	13	0	-	13	0	201	176	60	97	12	104	79
560	710	630	510	559	570	649	10	-	20	0	-	20	0	213	188	70	99	12	114	89
630	800	710	580	630	640	730	12	-	25	25	-	25	7	207	182	60	103	12	104	79
710	900	800	637	710	-	810	12	-	-	11	-	-	11	221	206	115	92	17	130	115

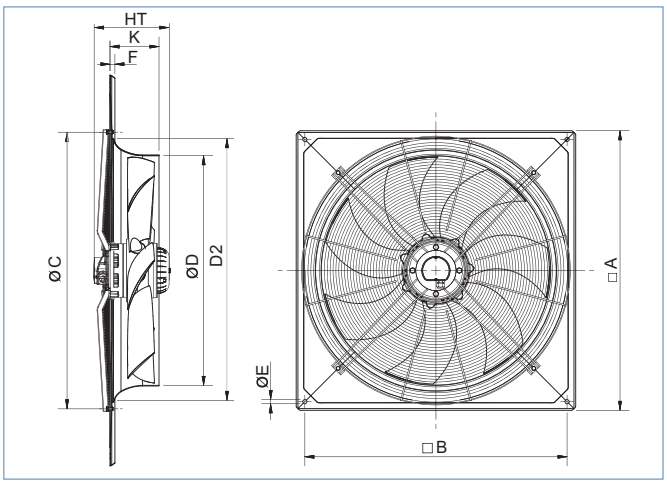

Model	A	B	C	D	E	F	HF	K
6-800	970	910	960	797	14,5	17	262	170
8-800	970	910	960	797	14,5	17	245	170
12-800	970	910	960	797	14,5	17	467	170

Charakterystyka akustyczna

Poziom ciśnienia akustycznego z odległości równej 3 średnicom, jednak nie mniej niż 1,5m

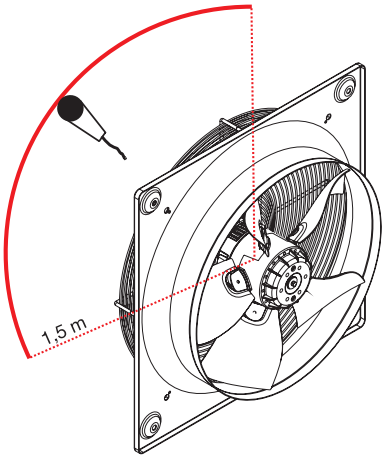

Poziom mocy akustycznej dla poszczególnych częstotliwości [dB(A)]

Model	63	125	250	500	1000	2000	4000	8000	LwA
2-200	37	42	64	64	65	64	58	49	71
2-250	43	51	66	65	70	71	67	61	76
4-250	29	37	52	51	56	57	53	47	61
4-315	38	50	53	62	62	62	57	47	67
4-355	37	54	58	64	70	68	62	52	73
4-400	40	59	63	69	72	70	64	58	76
4-450	43	61	72	73	73	72	66	61	79
4-500	43	61	69	75	78	74	68	64	81
4-560	51	66	74	78	81	78	72	67	85
4-630	54	70	75	76	79	77	72	66	84
6-400	30	49	53	59	62	60	54	48	66
6-450	32	50	61	62	62	61	55	50	67
6-500	33	51	59	65	68	64	58	54	72
6-560	41	56	64	68	71	68	62	57	75
6-630	48	64	69	70	73	71	66	60	78
6-710	56	63	70	73	76	73	67	63	80
6-800	46	62	68	71	79	75	70	62	82
8-800	38	54	60	63	71	67	62	54	74
12-800	31	47	53	56	64	60	55	47	67

Charakterystyki pracy

Uwaga!! Nie dobierać wentylatorów, których Punkt Pracy znajduje się w obszarze zaznaczonym na niebiesko. Grozi to nieprawidłową pracą wentylatora, niespełnieniem oczekiwanych parametrów oraz awarią urządzenia.

HXBR/2-200

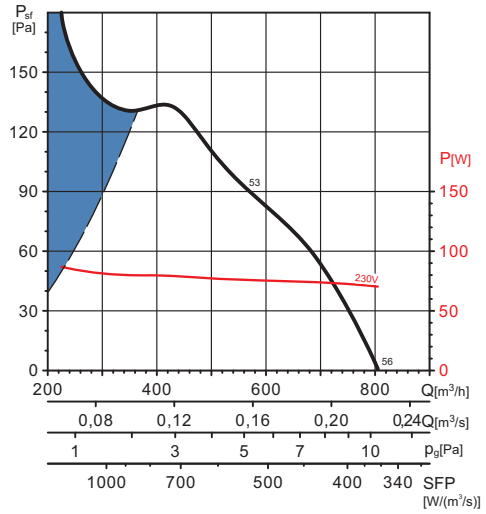

HXBR/2-250

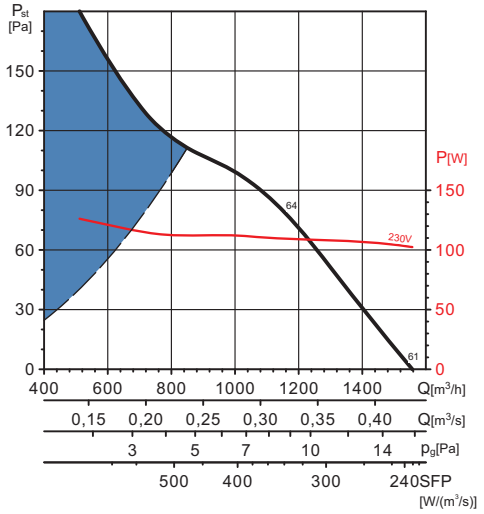

HXTR/2-250

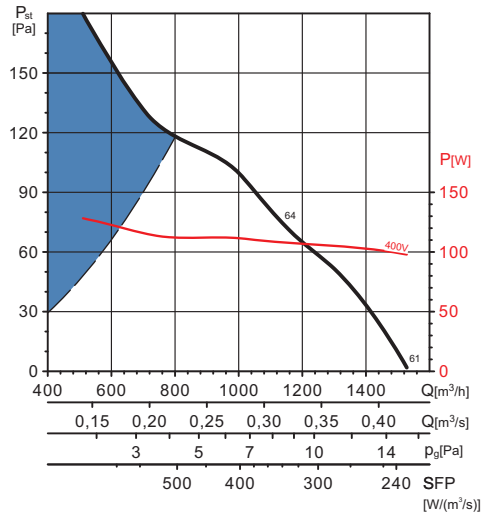

HXBR/4-250

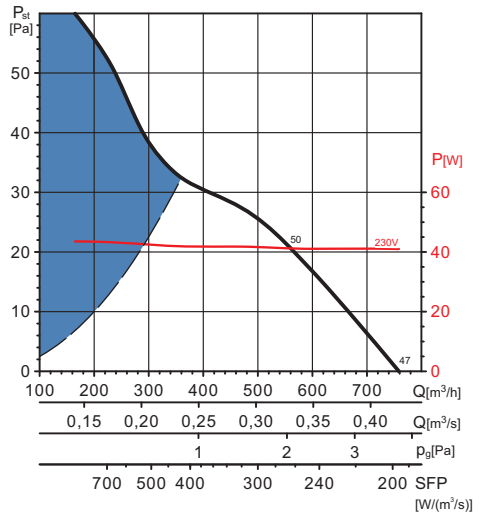

Venture Industries Sp. z o.o.
ul. Mokra 27, 05-092 Łomianki - Kiełpin
tel. +48 22 751 95 50, 751 20 31
fax +48 22 751 22 59, 751 12 02
e-mail: venture@venture.pl

Charakterystyki pracy

HXBR/4-315

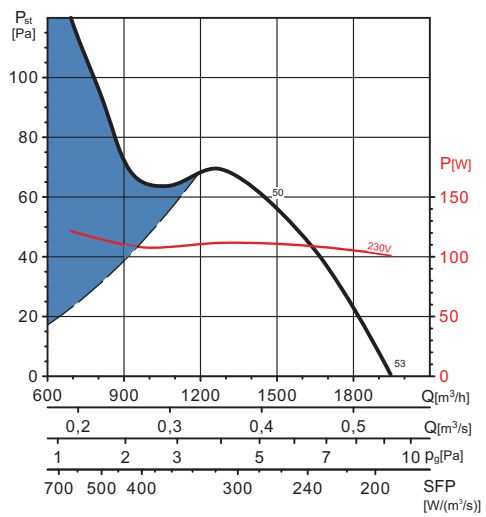

HXBR/4-355

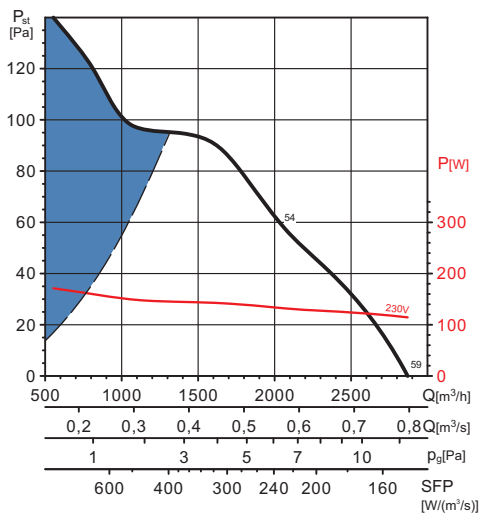

HXBR/4-400

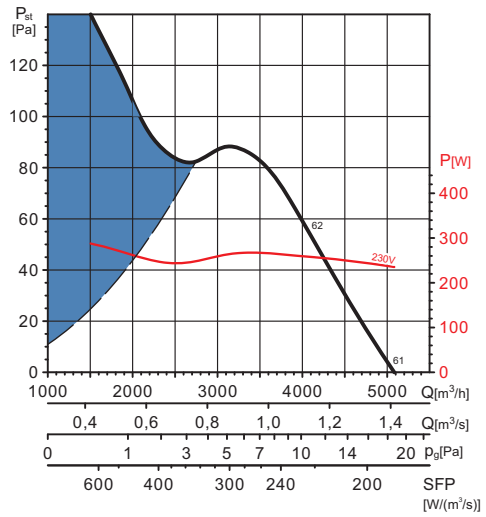

HXBR/4-450

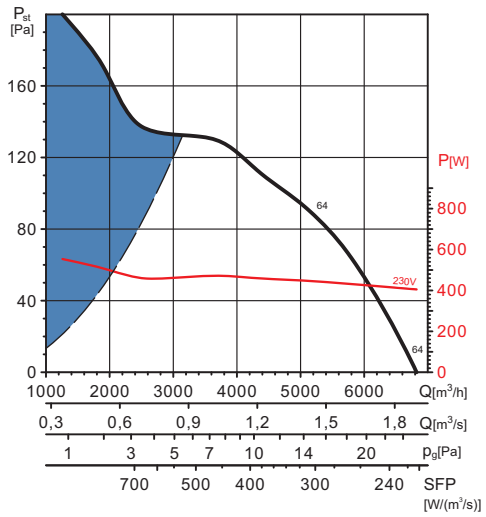

HXBR/4-500

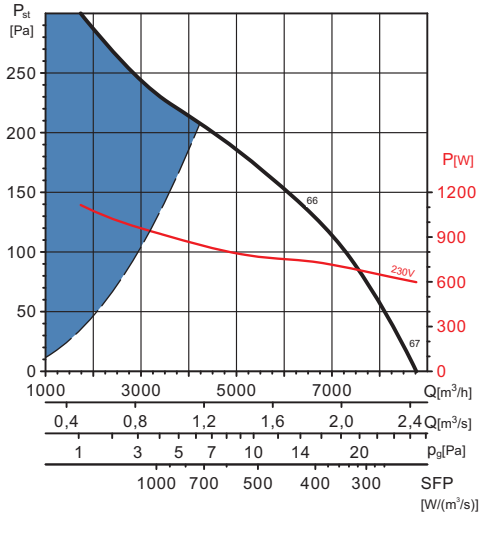

HXBR/4-560

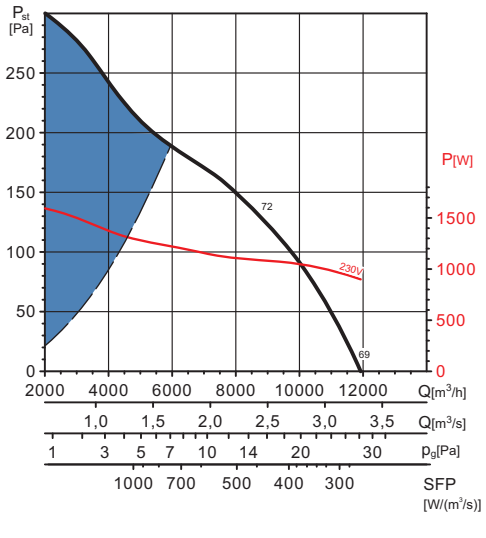

Charakterystyki pracy

HXBR/4-630

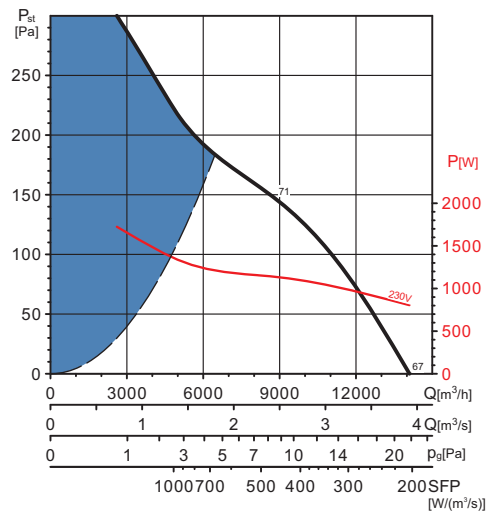

HXTR/4-250

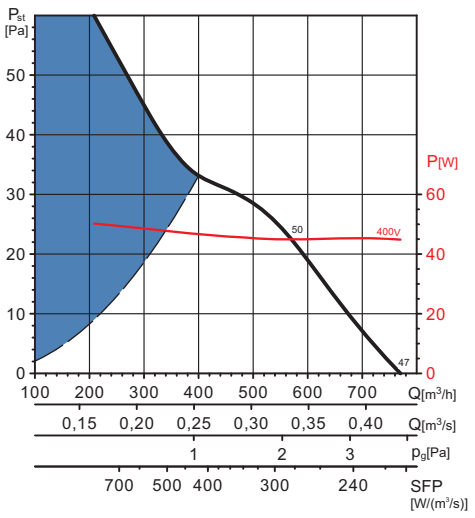

HXTR/4-315

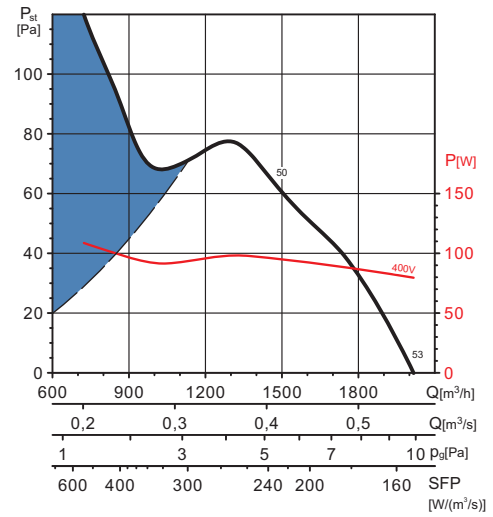

HXTR/4-355

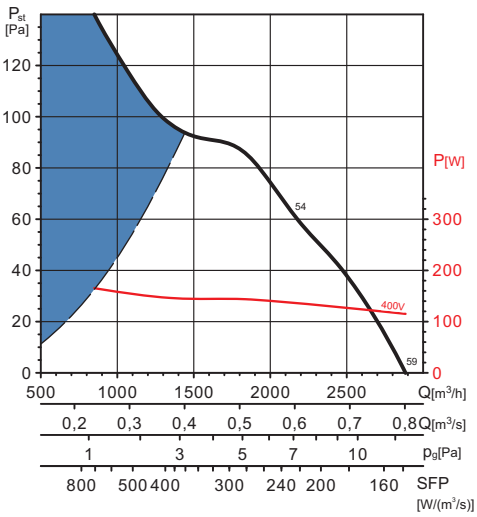

HXTR/4-400

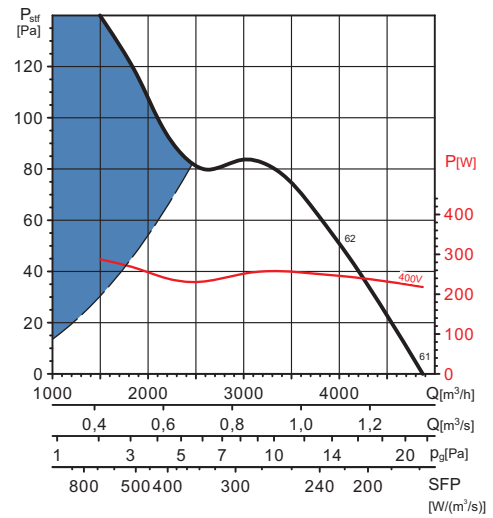

HXTR/4-450

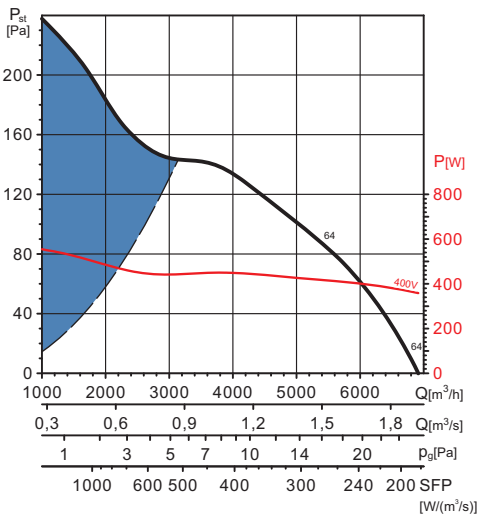

Venture Industries Sp. z o.o.
ul. Mokra 27, 05-092 Łomianki - Kiełpin
tel. +48 22 751 95 50, 751 20 31
fax +48 22 751 22 59, 751 12 02
e-mail: venture@venture.pl

Charakterystyki pracy

HXTR/4-500

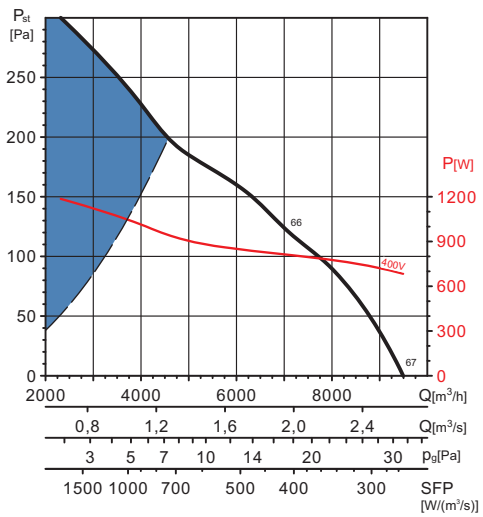

HXTR/4-560

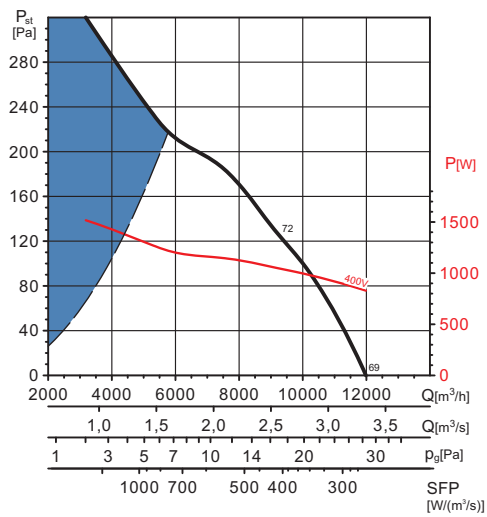

HXTR/4-630

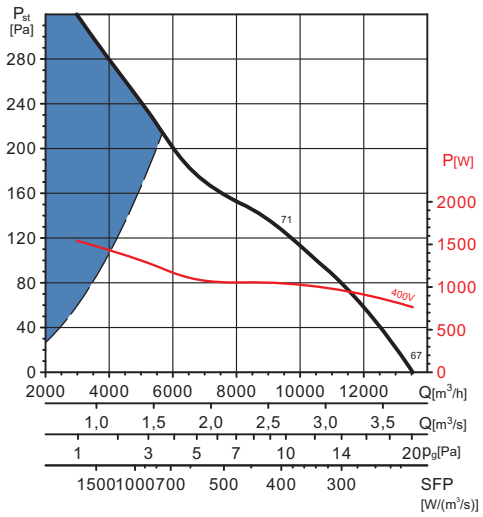

HXBR/6-400

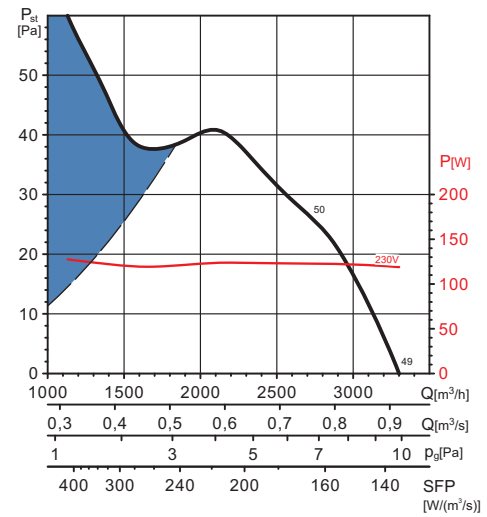

HXBR/6-450

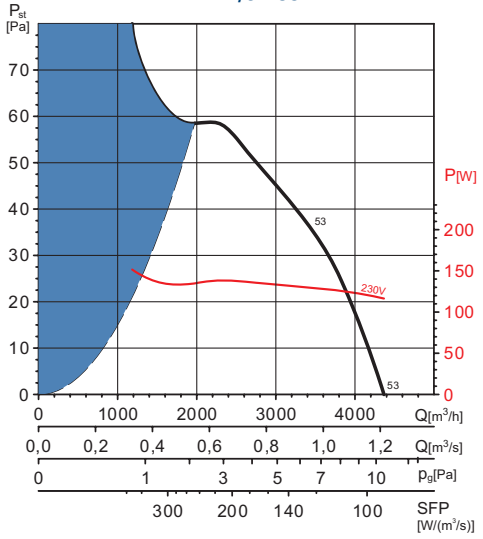

HXBR/6-500

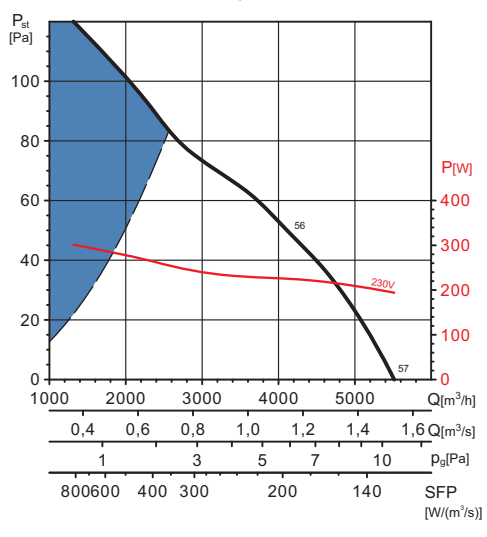

Charakterystyki pracy

HXBR/6-560

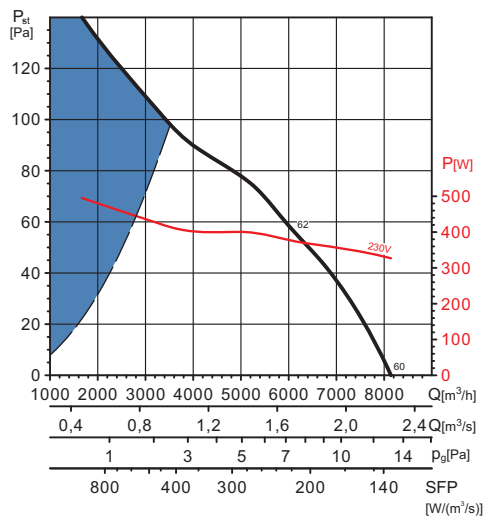

HXBR/6-630

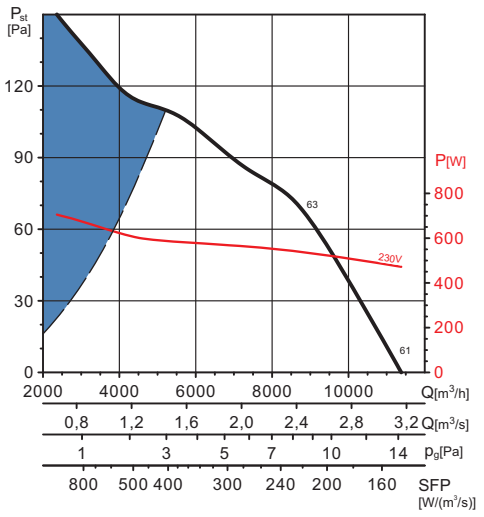

HXTR/6-400

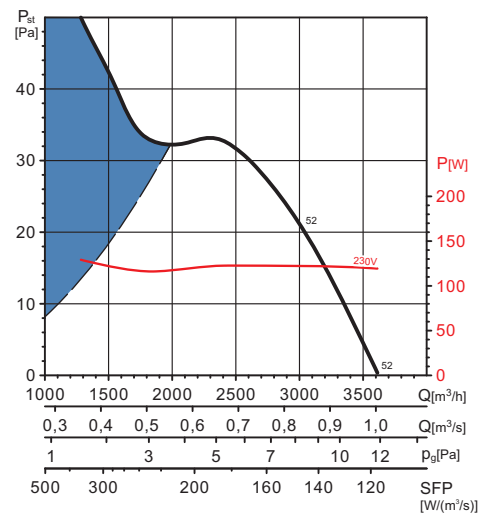

HXTR/6-450

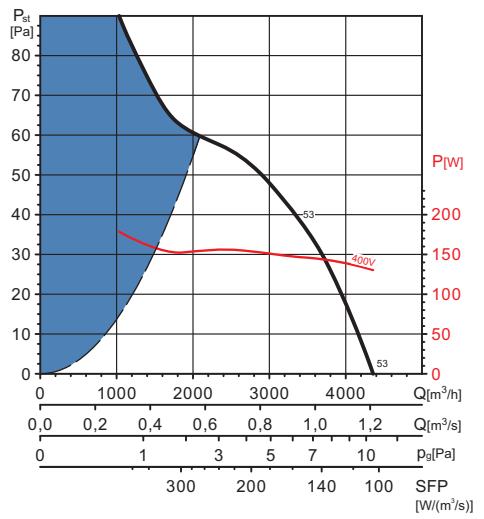

HXTR/6-500

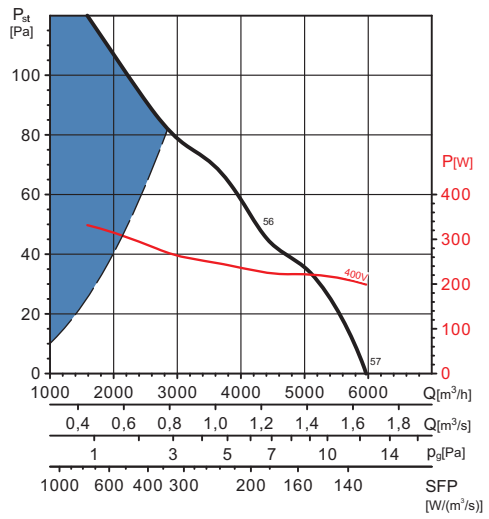

HXTR/6-560

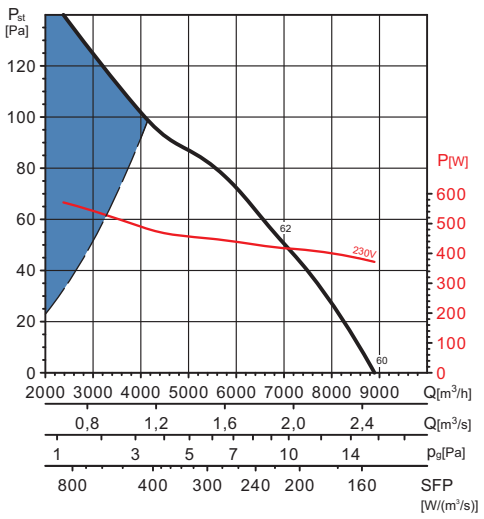

Venture Industries Sp. z o.o.
ul. Mokra 27, 05-092 Łomianki - Kiełpin
tel. +48 22 751 95 50, 751 20 31
fax +48 22 751 22 59, 751 12 02
e-mail: venture@venture.pl

Charakterystyki pracy

HXTR/6-630

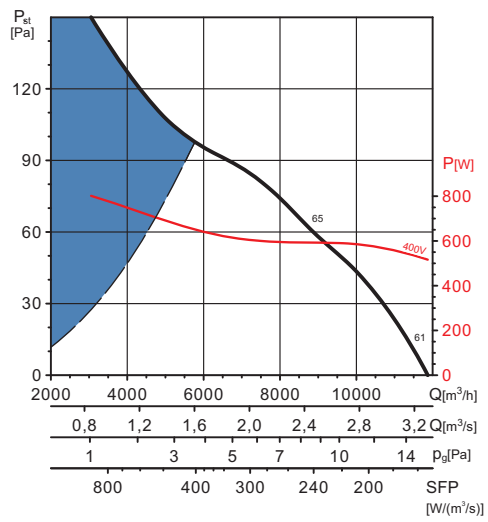

HXTR/6-710

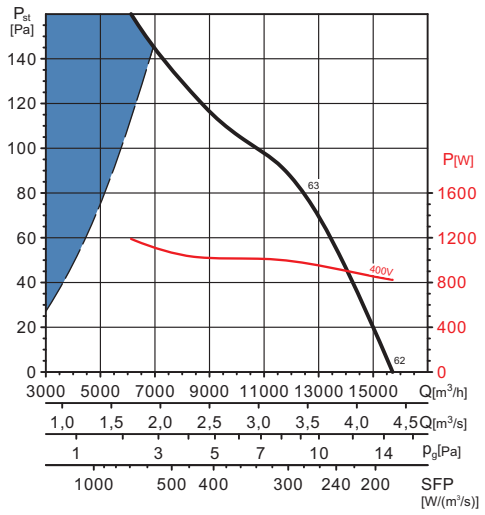

HXTR/6-800

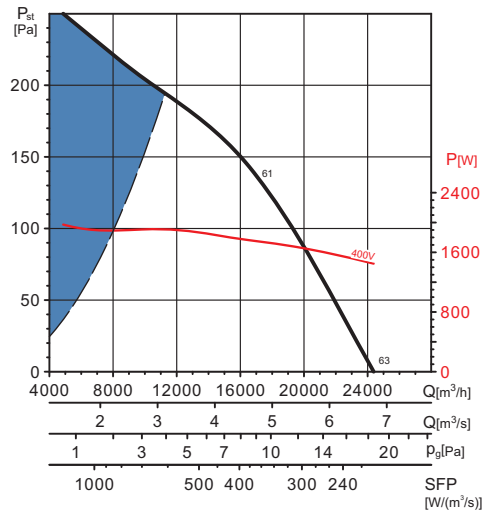

HXTR/8-800

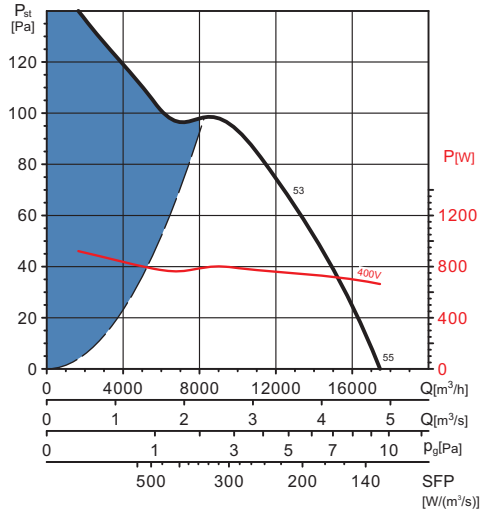

HXTR/12-800

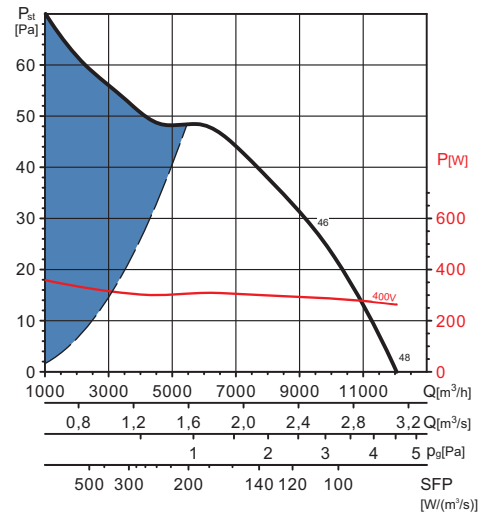

Akcesoria montażowe

Model	Osłona wlotu	Żaluzja	
		Tworzywo sztuczne	Aluminium
250	DEF-250 D	PER-250 W	PER-250 CN
315	DEF-325 D	PER-355 W	PER-355 CN
355	DEF-375 D	PER-355 W	PER-355 CN
400	DEF-450 D	PER-400 W	PER-400 CN
450	DEF-450 D	PER-450 W	PER-450 CN
500	DEF-525 D	PER-500 W	PER-500 CN
560	DEF-630 D	PER-560 W	PER-630 CN
630	DEF-630 D	PER-630 W	PER-630 CN
710	DEF-800 D	PER-710 W	PER-710 CN
800	DEF-800 D	PER-800 W	PER-800 CN



Zastosowanie

Wentylatory znajdują zastosowanie w urządzeniach chłodniczych i klimatyzacyjnych, suszarniach. Wentylatory ROTOREX znajdują też zastosowanie w wentylacji ogólnej pomieszczeń przemysłowych i użytkowych (sklepy, biura, garaże, magazyny).

Konstrukcja

Wentylatory osiowe o zwartej konstrukcji przystosowane do montażu ściennego w dowolnej pozycji. Wirnik o profilowanych łopatkach, pozwalający uzyskać duże wydatki przy niskim poziomie hałasu. Wirnik z silnikiem wyważany dynamicznie wg ISO 1940. Wentylatory standardowo dostarczanie w wersji wyciągowej (A) – kierunek przepływu silnik–wirnik. Na życzenie jest możliwe dostarczenie wentylatora o odwrotnym kierunku przepływu (B) – wirnik–silnik.
Dostępne są następujące wersje wirnika:

- HR
- HRS
- HRB

Wentylatory ROTOREX dostępne w zakresie średnic od 200 do 1000 mm. Wydajność od 250 do 28000 m^3/h. Temperatura pracy -15 do 50°C, w wilgotności względnej 95%.
W celu uzyskania większej ilości informacji na temat serii wentylatorów ROTOREX proszę kontaktować się z działem technicznym firmy Venture Industries.

Silnik elektryczny

Wszystkie wentylatory serii Rotorex są wyposażone w asynchroniczne silniki z wirującym stojanem. W zależności od wielkości wentylatora dostępne są wersje z silnikami jednofazowymi 230V 50 Hz i trójfazowymi 230/400V 50Hz i 400ΔV 50Hz .
Stopień ochrony silnika IP54, klasa izolacji B lub F w zależności od modelu. Wszystkie silniki są wyposażone w termiczne zabezpieczenia przed przeciążeniem i są produkowane zgodnie z normą EN 60034-1.
Wszystkie wentylatory serii Rotorex są przystosowane do napięciowej regulacji prędkości obrotowej. W przypadku zapotrzebowania na wentylatory regulowane falownikiem, na inne napięcia i częstotliwości prosimy o kontakt z działem technicznym Venture Industries.

Wirnik:

Seria HR



Wyprofilowane łopaty wirnika w kształcie sierpa, wykonane z prasowanej blachy aluminiowej.

Seria HRS



Wyprofilowane łopaty wirnika, wykonane z odlewu aluminium, regulowany kąt nastawienia łopat.

Seria HRB



Proste łopaty wirnika dużej wydajności, przeznaczone do transportu powietrza na dużą odległość. Podwyższona sprawność, kompaktowa budowa.

Venture Industries Sp. z o.o.
ul. Mokra 27, 05-092 Łomianki - Kiełpin
tel. +48 22 751 95 50, 751 20 31
fax +48 22 751 22 59, 751 12 02
e-mail: venture@venture.pl

Wyposażenie silniko-wirników:

Seria S



Kierunek przepływu powietrza

B

A

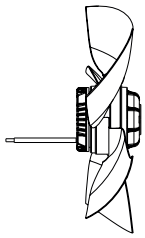

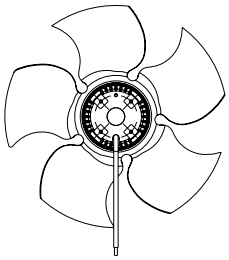

S

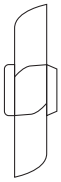

Seria PN



Kierunek przepływu powietrza

B

A

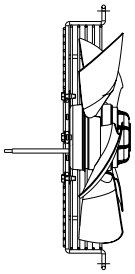

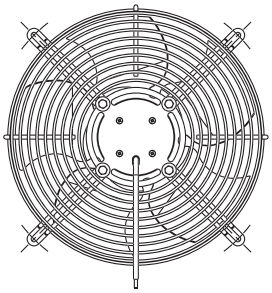

PN

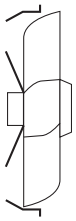

Seria ZN



Kierunek przepływu powietrza

B

A

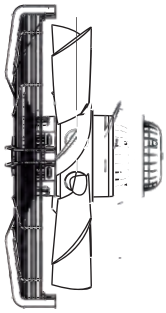

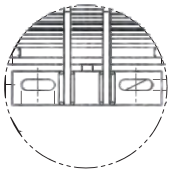

ZN



Seria Q



Kierunek przepływu powietrza

B

A

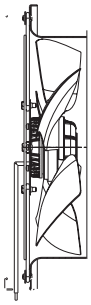

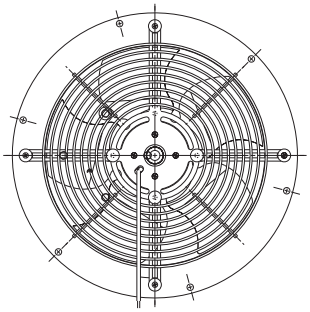

Q

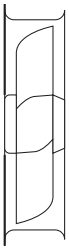

Seria Z



Kierunek przepływu powietrza

B

A

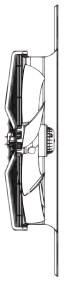

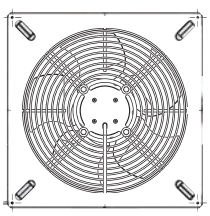

Z



Oznaczenia

HR T / 6 - 560 / 30 B PN 400V∆, 50Hz

Napięcie
- 230V, 50Hz
- 400V∆, 50Hz
- 230/400V, 50Hz

ZN	wirniko-silnik z koszową, cofniętą siatką ochronną
PN	wirniko-silnik z koszową siatką ochronną
S	wirniko-silnik bez siatki ochronnej
Z	wirniko-silnik z siatką ochronną i prostokątną płytą do montażu na ścianie
Q	wirniko-silnik z koszową siatką ochronną, do montażu na ścianie
N	wirniko-silnik z płaską siatką ochronną

Kierunek przepływu powietrza

A	silnik → wirnik
B	wirnik → silnik

Kąt nachylenia łopat wirnika*

Średnica wirnika
- Seria HR 200-710 mm
- Seria HRS 630-1000 mm
- Seria HRB 630-800 mm

Liczba biegunów silnika

2	2800 rpm
4	1400 rpm
6	900 rpm
8	700 rpm
12	450 rpm

Zasilanie

B	jednofazowe
T	trójfazowe

Typ wirnika
- HR
- HRS
- HRB

*dostępne w zależności od modelu i wielkości

Tabela wykonań

Typ	PN	S	Z	Q	ZN	N
HR 200	X	X	X			X
HR 250	X	X		X		X
HR 300	X	X		X		X
HR 315	X	X		X		X
HR 350	X	X		X		X
HR 400	X	X		X		X
HR 450	X	X	X	X	X	X
HR 500	X	X	X	X	X	X
HR 560	X	X	X	X	X	X
HR 630	X	X	X	X	X	X
HR 710	X	X	X	X	X	X
HRS 630	X	X	X	X	X	X
HRS 710	X	X	X	X	X	X
HRS 800	X	X	X	X	X	X
HRS 910		X	X	X	X	X
HRS 1000		X	X	X	X	X
HRB 630	X	X	X	X	X	X
HRB 710		X	X			X
HRB 800		X	X			X

Venture Industries Sp. z o.o.
ul. Mokra 27, 05-092 Łomianki - Kiełpin
tel. +48 22 751 95 50, 751 20 31
fax +48 22 751 22 59, 751 12 02
e-mail: venture@venture.pl



Zastosowanie

Przetłaczanie dużych ilości powietrza przy małym ciśnieniu i niskim poziomie hałasu. Szczególnie polecane do stosowania w rolnictwie i ogrodnictwie (fermy, suszarnie, szklarnie), a także przemyśle (fabryki, duże warsztaty). Specjalnie do zastosowań w ogrodnictwie i hodowlach dostępna jest wersja z zabudową ograniczającą wnikanie światła dziennego do pomieszczenia przez wentylator.
Wentylatory mogą pracować w temperaturze od - 20 °C do +40 °C.

Konstrukcja

Wentylatory osiowe o dużej wydajności przystosowane do montażu ściennego. Napęd pasowy. Obudowa z galwanizowanej blachy stalowej z siatką ochronną na wlocie. Standardowo wentylator wyposażony jest w automatyczną żaluzję na wylocie (-NP). Na życzenie może być zastąpiona siatką ochronną (-N). Wirnik z galwanizowanej blachy stalowej.

Silnik elektryczny

Asynchroniczny, trójfazowy 230/400V, 50Hz lub jednofazowy 230V, 50Hz, wykonany zgodnie ze standardem IEC 34-1. Stopień ochrony IP 55. Klasa izolacji F. Silnik posiada termiczne zabezpieczenie przed przeciążeniem.
Schemat podłączenia elektrycznego dla HIB: rys. 5, str. 925.
Schemat podłączenia elektrycznego dla HIT: rys. 6, str. 925.

Dane techniczne

typ wentylatora trójfazowy lub jednofazowy	maksymalne natężenie prądu (A) 230 V	400 V	moc silnika [kW]	prędkość obrotowa siln. [obr./min]	prędkość obrotowa [obr./min]	wydajność max. [m^3/h]	poziom ciśnienia akustycznego* [dB(A)]	masa [kg]
HIT/HIB-800 NP (0,37)	3	1,8 / 1,1	0,37	2800	575	13500	71	48
HIT/HIB-800 NP (0,55)	4	2,5 / 1,4	0,55	2800	650	15700	72	48
HIT/HIB-1000 NP (0,37)	3	2,05 / 1,2	0,37	1400	420	16900	63	63
HIT/HIB-1000 NP (0,55)	4,4	2,65 / 1,53	0,55	1400	475	19400	66	64
HIT/HIB-1000 NP (0,75)	5,5	3,5 / 2,0	0,75	1400	490	21200	67	66
HIT/HIB-1250 NP (0,75)	5,5	3,7 / 2,1	0,75	1400	430	30500	64	87
HIT/HIB-1250 NP (1,1)	7,6	4,7 / 2,72	1,1	1400	480	36000	67	90
HIT/HIB-1250 NP (1,5)	10,9	6,3 / 3,66	1,5	1400	535	40700	69	92

* Poziom ciśnienia akustycznego mierzony z odległości równej 3 średnicom

Wymiary [mm]

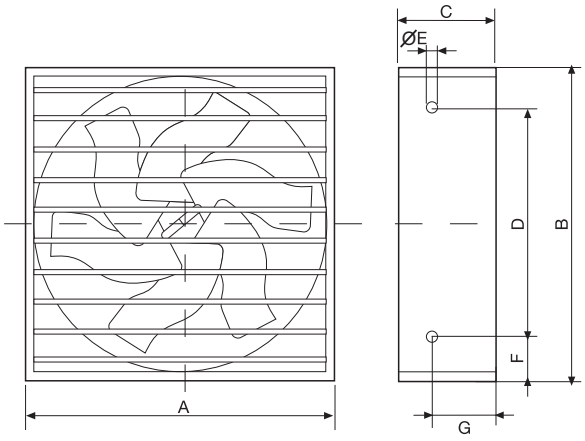

Typ	A	B	C	D	ØE	F	G
HIT/HIB-800	925	925	427	470	10,5	227	165
HIT/HIB-1000	1125	1125	447	685	10,5	345	205
HIT/HIB-1250	1375	1375	480	560	10,5	283	180

Akcesoria

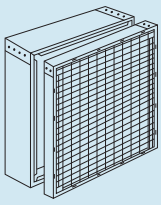

Obudowa ochronna
Dodatkowa obudowa zabezpieczająca dostęp do części ruchomych - niezbędna, gdy wentylator jest zamontowany w zasięgu osób przebywających w pomieszczeniu, lub na wysokości poniżej 2,5 m.

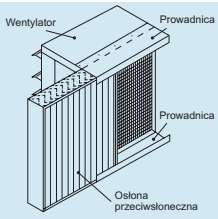

Obudowa przeciwsłoneczna
Dodatkowa osłona od słońca - czarne panele do minimum ograniczają przedostawanie się promieni słonecznych do wewnątrz pomieszczenia.

Charakterystyki pracy

HIT/HIB-800

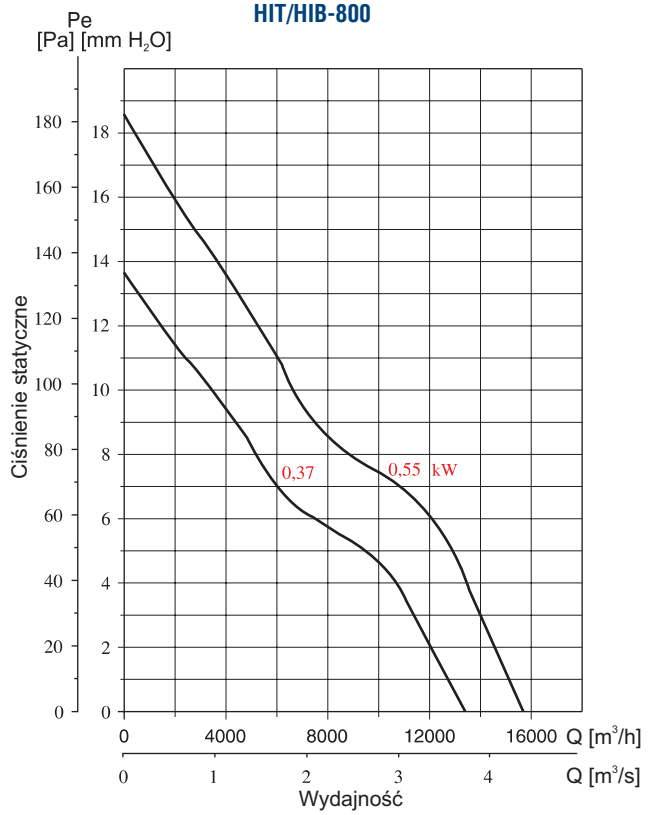

HIT/HIB-1000

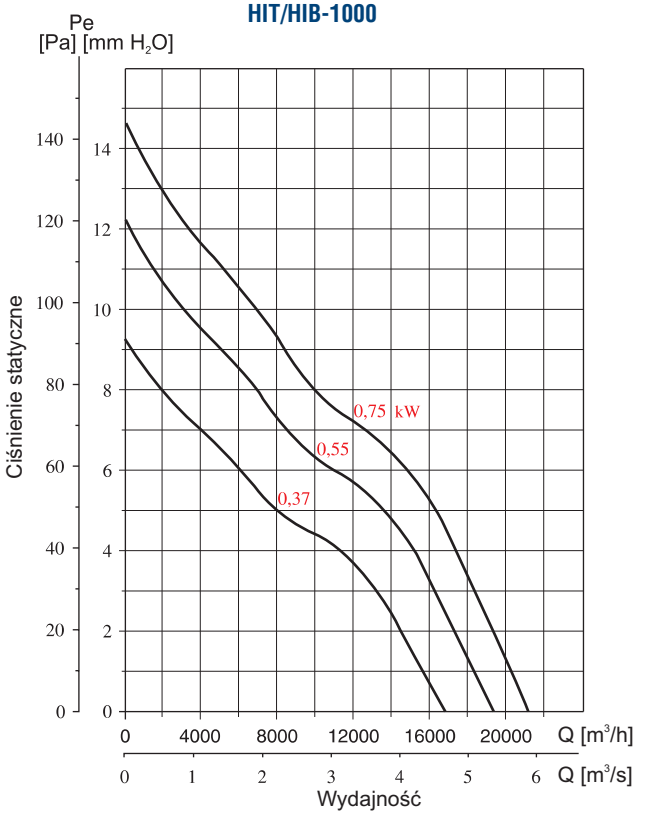

HIT/HIB-1250

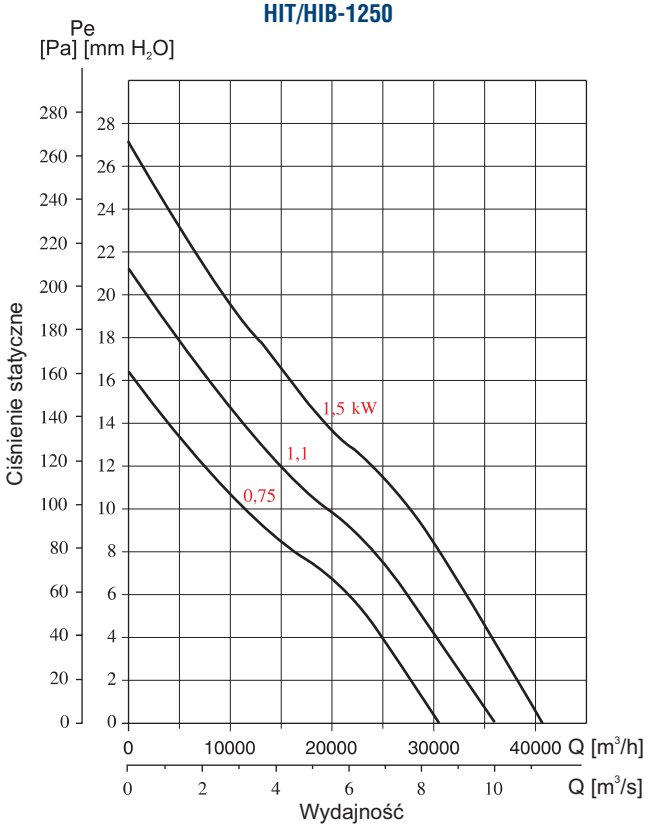

Venture Industries Sp. z o.o.
ul. Mokra 27, 05-092 Łomianki - Kiełpin
tel. +48 22 751 95 50, 751 20 31
fax +48 22 751 22 59, 751 12 02
e-mail: venture@venture.pl

PER-W



Żaluzja wywiewna z tworzywa sztucznego. Żaluzje wywiewne PER-W przeznaczone do stosowania w systemach instalacji wentylacyjnych jako zakończenia wentylacyjne. Żaluzja wywiewna PER-W z tworzywa sztucznego do wentylatorów kanałowych.

Typ	□A	B	□C	ØD	ØE	Nr artykułu
PER-100 W	123	12	90	98	4	40520010
PER-125 W	158	15	110	130	4	40520020
PER-160 W	178	20	130	152	4	40520030
PER-200 W/N	245	20	190	210	5	40520730
PER-250 W/N	299	25	235	260	5	40520740
PER-300 W/N	347	26	274	310	5	40520750
PER-350 W/N	397	26	310	360	5	40520760
PER-400 W/N	460	26	364	423	5	40520765
PER-450 W/N	501	31	395	460	5	40520770
PER-500 W/N	549	31	445	510	5	40520775

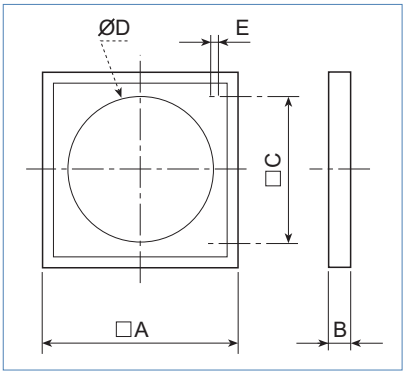



Typ	□A	D	□C	B	Nr artykułu
PER-560 W/N	610	567	530	30	40520780
PER-650 W/N	701	660	626	31	40520785
PER-710 W/N	749	710	663	31	40520790
PER-800 W	840	800	772	40	40520110
PER-1000 W	1040	1000	972	40	40520120

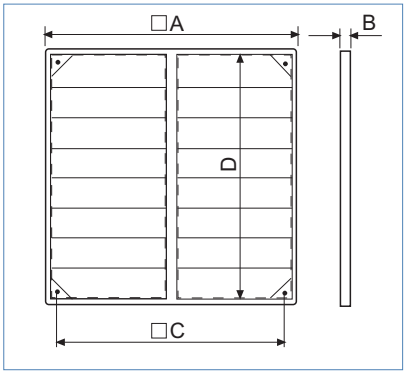

Charakterystyka strat ciśnienia na żaluzji PER

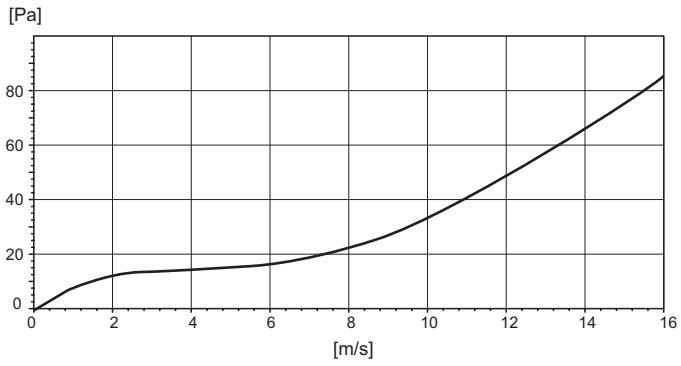

PER-CN



Aluminiowe żaluzje wywiewne PER-CN. Żaluzja wywiewna PER-CN stosowana w instalacjach wentylacji kanałowej jako zakończenie wentylacyjne kanałów.

Typ	□A	B	□C	ØE	F	N	Nr artykułu
PER-250 CN	333	40	287	8	104	6	40520510
PER-355 CN	398	40	352	8	104	7	40520520
PER-400 CN	451	40	405	8	104	8	40520530
PER-450 CN	504	40	458	8	104	9	40520540
PER-500 CN	557	40	511	8	104	10	40520550
PER-630 CN	700	50	590	10	187	5	40520560
PER-710 CN	800	50	690	10	187	6	40520570
PER-800 CN	900	50	790	10	187	7	40520580
PER-1000 CN	1100	50	990	10	187	8	40520590

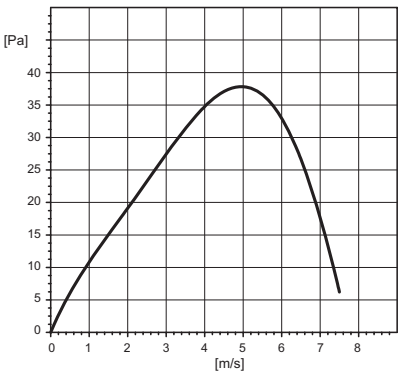

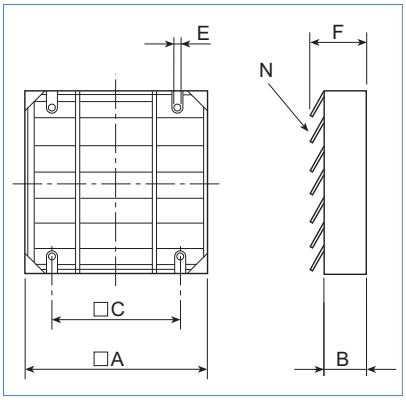

PER-EX

Żaluzja wywiewna z tworzywa sztucznego w wykonaniu przeciwwybuchowym. Przeznaczona do stosowania w strefie 1 i 2. Maksymalna prędkość przepływu medium nie powinna przekroczyć 12 m/s.



Typ	□A	B	□C	ØD	ØE	Nr artykułu
PER-200 EX	244	22	182	210	5	
PER-315 EX	344	26	275	314	5	
PER-355 EX	397	26	310	360	5	
PER-400 EX	459	26	364	420	5	
PER-450 EX	501	31	395	460	5	
PER-500 EX	549	31	445	510	5	
PER-560 EX	605	28	552	-	5	
PER-630 EX	696	31	626	-	5	
PER-710 EX	na życzenie					

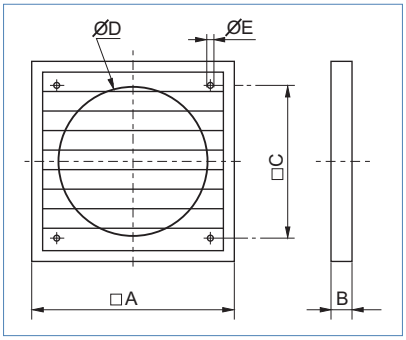

Venture Industries Sp. z o.o.
ul. Mokra 27, 05-092 Łomianki - Kiełpin
tel. +48 22 751 95 50, 751 20 31
fax +48 22 751 22 59, 751 12 02
e-mail: venture@venture.pl

COMPACT	210 - 222
TCBBx2/TCBTx2	223 - 225
AFC	226 - 229
AFC-VB	230
AFC-HT	231
ARC	232 - 243
AFD	244 - 245
AFH	246 - 247
AFS	248
AFK	249
Akcesoria	250 - 253

wentylacja ogólna

Wentylatory kanałowe	7 - 165
Wentylatory osiowe ścienne	167 - 208
Wentylatory osiowe kanałowe	209 - 253
Wentylatory dachowe	255 - 337
Wentylatory oddymiające	339 - 505
Kurtyny i termowentylatory	507 - 523
Wentylatory dla domu i biura	525 - 575

wentylatory dla przemysłu

Wentylatory promieniowe	577 - 739
Wentylatory przeciwwybuchowe	741 - 795
Wentylatory chemoodporne	797 - 848
Wentylatory bocznokanałowe	849 - 878
Odciągi	879 - 885
Wentylatory spalinowe	887 - 890
Akcesoria elektryczne	891 - 905
Elementy nawiewu/wywiewu powietrza	907 - 922
Schematy podłączeń elektrycznych	923 - 938
Wytyczne techniczne	939 - 946
Tabela wykonań specjalnych	947 - 948
Indeks	949 - 952





Wirnik wyważany dynamicznie, zgodnie z ISO 1940

Zastosowanie

Wentylacja ogólna pomieszczeń o charakterze użytkowym i przemysłowym. Przeznaczone do wentylacji: hurtowni, magazynów, warsztatów, hal produkcyjnych, parkingów, lokali handlowych, szklarni, pomieszczeń hodowlanych (kurniki, chlewnie). Znajdują zastosowanie w urządzeniach klimatyzacyjnych.

Konstrukcja

Wentylatory osiowe - kanałowe są przystosowane do montażu w pozycji poziomej i pionowej. Obudowa wykonana z wysokiej jakości blachy stalowej cynkowanej na gorąco, malowana katafoterycznie czarną farbą poliestrową, wirnik aluminiowy. Wszystkie modele są wyposażone standardowo w w puszkę przyłączeniową na obudowie.

Silnik elektryczny

Silnik jednofazowy (modele TCBB) lub trójfazowy (modele TCBT). Modele 250, 315, 355 i 400 - silnik z wirującym stojanem, stopień ochrony IP54, klasa izolacji F, zabezpieczenie termiczne przed przeciążeniem, temperatura pracy w zakresie -40°C do +40°C. Modele 450, 500, 560, 630 i 6/710 - stopień ochrony IP65, klasa izolacji F, zabezpieczenie termiczne przed przeciążeniem, temperatura pracy w zakresie -40°C do +70°C. Modele 4/710 i 800 - stopień ochrony IP55, klasa izolacji F, temperatura pracy -40°C do +40°C. Wszystkie silniki trójfazowe są przystosowane do regulacji za pomocą falownika w zakresie 25-50 Hz.

Schemat podłączenia elektrycznego dla silników jednofazowych:

- w modelach 250-400: rys. 4, str. 925,
- w modelach 450-710: rys. 5, str. 925.

Schemat podłączenia elektrycznego dla silników trójfazowych rys. 6, str. 925.

Wentylatory z serii Compact są dostępne również w wersji przeciwwybuchowej - str. 778.

Oznaczenia

TCBT/ 4-4 00/H B □

- wersja specjalna (na życzenie): - wykonanie EX
  - wykonanie z silnikami dwubiegowymi
- A kierunek przepływu silnik → wirnik
- B kierunek przepływu wirnik → silnik (standard dla wersji kanałowej)
- H duży kąt pochylenia łopatek (model 800 jest produkowany również z ustawieniem pośrednim - K i G)
- L mały kąt pochylenia łopatek
- 250-800 nominalna średnica wentylatora w mm
- 2, 4, 6 liczba biegunów silnika (prędkość obrotowa)
- T silnik trójfazowy 230/240 V lub 400 V, 50 Hz
- B silnik jednofazowy 230 V, 50 Hz
- Typ wirnika:
  - B z aluminium (standard Ø560-Ø800)
    Ø250-Ø400 jednoczęściowy z aluminium
    Ø450-Ø800 oddzielna piasta i łopatki z aluminium
- TC wentylator kanałowy



Obudowa zabezpieczona przed korozją - malowanie katafoteryczne farbami poliestrowymi zapewnia najwyższą ochronę przed korozją.



Puszka przyłączeniowa na obudowie, dławiki PG-11 (oprócz modeli w wersji ATEX)

Akcesoria



żaluzje PER-W str. 250



żaluzje PER-CN str. 250



stopy montażowe str. 251



przeciwkołnierz str. 252



siatka ochronna str. 253



złącza p-drg. ACOP str. 252



klapa zwrotna TSK str. 252



regulator REB str. 892



regulator RMB, RMT str. 892



Reb 4 - Auto str. 893



Falownik str. 894

Venture Industries Sp. z o.o.
ul. Mokra 27, 05-092 Łomianki - Kiełpin
tel. +48 22 751 95 50, 751 20 31
fax +48 22 751 22 59, 751 12 02
e-mail: venture@venture.pl

Dane techniczne wentylatorów TCBB/TCBT (wirnik z aluminium)

ilość biegunów	Typ	prędkość obrotowa [obr./min]	moc absorb. max. [W]	natężenie 230V [A]	natężenie 400V [A]	wydajność max. [m³/h]	poziom ciśnienia akustycznego [dB(A)]**	regulator*	masa [kg]	nr artykułu
				JEDNOFAZOWE						
2	TCBB/2-250/H	2680	123	0,5	-	1680	62	-	8	41520385
4	TCBB/4-250/H	1430	44	0,2	-	900	42	REB-1/RMB-1,5	8	41520045
	TCBB/4-315/H	1435	105	0,6	-	1990	52	REB-1/RMB-1,5	11	41520085
	TCBB/4-355/H	1420	120	0,6	-	2460	52	REB-2,5/RMB-1,5	13,2	41520125
	TCBB/4-400/H	1420	360	1,6	-	5190	60	REB-2,5/RMB-3,5	15,5	41520165
	TCBB/4-450/H	1410	594	2,6	-	6810	63	REB-5/RMB-3,5	21	41520205
	TCBB/4-500/H	1410	636	2,8	-	7500	66	REB-5/RMB-3,5	25	41520045
	TCBB/4-560/L	1405	1289	6	-	11970	68	REB-10/RMB-8	33	41520285
	TCBB/4-560/H	1390	1461	6,6	-	12960	69	-	34,7	41520286
	TCBB/4-630/L	1365	1707	7,5	-	15730	70	-	40	41520325
6	TCBB/6-355/H	880	92	0,4	-	2160	46	REB-1/RMB-1,5	13,2	41520505
	TCBB/6-400/H	870	118	0,5	-	2820	48	REB-1/RMB-1,5	15,5	41520545
	TCBB/6-500/H	920	226	1	-	5220	57	REB-2,5/RMB-1,5	24,8	41520625
	TCBB/6-560/L	960	453	2,5	-	8170	60	REB-5/RMB-3,5	33,5	41520666
	TCBB/6-630/L	900	652	3,2	-	11060	60	REB-5/RMB-8	38,5	41520705
	TCBB/6-710/L	900	1167	6,1	-	16460	62	-	46	41520745
				TRÓJFAZOWE						
2	TCBT/2-250/H	2775	114	0,3	0,2	1730	62	-	8	41520375
4	TCBT/4-250/H	1470	42	0,3	0,2	900	42	RMT-1,5	8	41520035
	TCBT/4-315/H	1445	99	0,5	0,3	1950	51	RMT-1,5	11	41520075
	TCBT/4-355/H	1415	117	0,5	0,3	2470	52	RMT-1,5	13,2	41520116
	TCBT/4-400/H	1410	341	1,2	0,7	5140	60	RMT-1,5	15,5	41520155
	TCBT/4-450/H	1405	526	1,9	1,1	6650	63	RMT-2,5	21	41520195
	TCBT/4-500/H	1420	641	2,6	1,5	7590	66	RMT-2,5	25	41520235
	TCBT/4-560/L	1415	1184	3,8	2,2	12090	68	RMT-2,5	33	41520275
	TCBT/4-560/H	1390	1348	4,2	2,4	13370	69	-	34,7	41520276
	TCBT/4-630/L	1410	1770	5,9	3,4	16060	70	-	39	41520315
	TCBT/4-630/H	1400	1940	6,2	3,6	17030	70	-	40	41520316
	TCBT/4-710/L	1435	2175	6,4	3,7	20290	73	-	46	41520345
	TCBT/4-710/H	1460	3441	10,6	6,1	26420	73	-	54	41520346
	TCBT/4-800/L	1460	3750	11,3	6,5	29950	76	-	65	42020155
	TCBT/4-800/K	1460	5177	-	8,8	34950	76	-	68	42020156
	TCBT/4-800/G	1470	6146	-	11,1	38500	77	-	81	42020157
	TCBT/4-800/H	1475	7688	-	13	42490	78	-	89	42020158
6	TCBT/6-355/H	900	97	0,7	0,4	2250	47	RMT-1,5	13,2	41520495
	TCBT/6-400/H	860	116	0,7	0,4	2970	49	RMT-1,5	15,5	41520535
	TCBT/6-450/H	940	161	0,7	0,4	4020	54	RMT-1,5	20,7	41520575
	TCBT/6-500/H	915	290	1,2	0,7	6110	57	RMT-1,5	24,8	41520615
	TCBT/6-560/H	925	525	2,9	1,7	9020	60	RMT-2,5	33,5	41520656
	TCBT/6-630/L	915	595	2,3	1,3	10940	60	RMT-2,5	38	41520695
	TCBT/6-630/H	960	887	4,8	2,8	12620	62	RMT-5	38,5	41520696
	TCBT/6-710/L	920	957	4,5	2,6	16290	62	-	46	41520735
	TCBT/6-710/H	910	1217	5	2,9	18550	63	-	46	41520730
	TCBT/6-800/L	965	1278	4,7	2,7	20770	66	-	57	42020165
	TCBT/6-800/K	975	1592	5,7	3,3	24090	66	-	64	42020166
	TCBT/6-800/G	975	1968	8	4,6	26310	67	-	68	42020167
	TCBT/6-800/H	970	2345	8,7	5	27910	68	-	80	42020168

* - regulatory obrotów nie są sprzedawane w komplecie z wentylatorem. Wentylatory, przy których nie zaznaczono regulatorów, nie są przystosowane do regulacji prędkości obrotowej. Wentylatory z napięciem 400V są przystosowane do regulacji napięciowej w zakresie 25 - 50 Hz.

** - poziom ciśnienia akustycznego mierzony z odległości 3 średnic od wentylatora, jednak nie mniej niż 1,5m Pomiar w wolnej przestrzeni, bez kanałów przyłączeniowych).

Wymiary [mm]

Typ	ØA	B	C	ØD	ØE	N*
250	327	292	170	254	10	4
315	386	355	170	315	10	8
355	426	395	170	355	10	8
400 (6 bieg.)	487	450	170	400	12	8
400 (4 bieg.)	487	450	210	400	12	8
450	537	500	180	450	12	8
500	595	560	180	500	12	12
560	655	620	240	560	12	12
630	725	690	240	630	12	12
710 (6 bieg.)	806	770	240	710	12	16

* N - liczba otworów

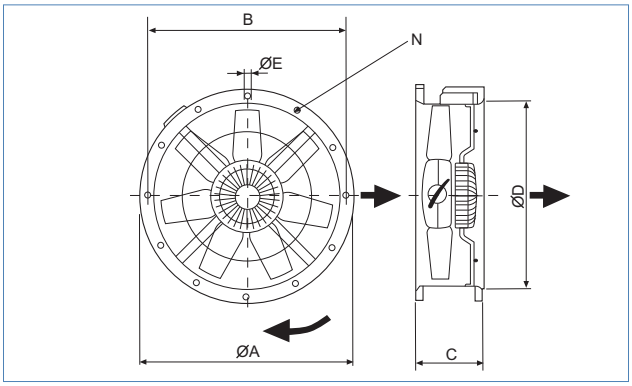

Typ	ØA	B	C	ØD	E	
					4 bieg.	6 bieg.
710/L (4 bieg.)	806	770	380	710	415	-
710/H (4 bieg.)	806	770	380	710	444	-
800/L	896	860	380	800	437	408
800/K	896	860	380	800	448	437
800/G	896	860	380	800	447 (5,5kW) 515 (7,5kW)	448
800/H	896	860	380	800	515	477

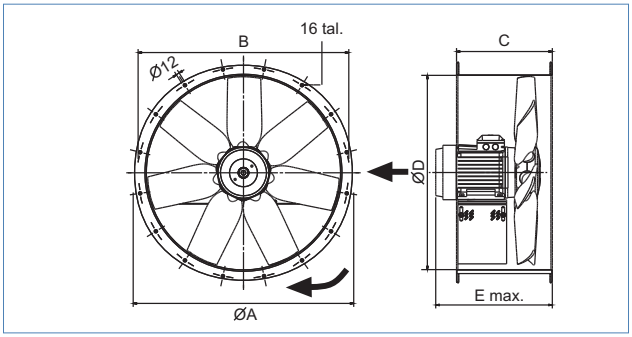

Charakterystyka akustyczna

Poziom mocy akustycznej mierzony z odległości równej trzem średnicom wentylatora (jednak nie mniej niż 1,5m), dla poszczególnych częstotliwości.

Typ	63	125	250	500	1000	2000	4000	8000	LwA
2-BIEGUNOWE									
/2-250/H	31	44	59	65	74	70	64	56	76
4-BIEGUNOWE									
/4-250/H	24	37	41	47	52	52	47	41	57
/4-315/H	40	51	45	53	59	59	51	43	63
/4-355/H	24	40	45	55	58	58	49	42	62
/4-400/H	46	53	59	66	69	69	66	58	74
/4-450/H	46	58	65	71	73	71	67	59	77
/4-500/H	50	62	69	75	76	75	70	62	81
/4-560/L	52	64	71	77	78	77	72	64	83
/4-560/H	53	65	72	78	79	78	73	65	84
/4-630/L	56	67	75	80	82	81	76	68	87
/4-630/H	56	67	75	80	82	81	76	68	87
/4-710/L	53	69	79	85	86	84	78	70	91
/4-710/H	60	72	79	85	86	85	80	72	91
/4-800/L	57	73	83	90	91	88	82	74	95
/4-800/K	63	75	82	88	90	88	84	76	94
/4-800/G	64	76	83	89	90	89	84	76	95
/4-800/H	66	77	84	90	92	91	86	78	96

Typ	63	125	250	500	1000	2000	4000	8000	LwA
6-BIEGUNOWE									
/6-355/H	31	42	49	55	57	55	51	43	61
/6-400/H	33	44	51	57	59	58	53	45	64
/6-450/H	40	51	58	63	64	62	56	48	69
/6-500/H	43	53	61	66	66	64	58	50	71
/6-560/L	46	57	64	69	70	67	61	53	74
/6-560/H	46	56	64	69	69	67	61	53	74
/6-630/L	49	59	66	71	72	70	64	56	77
/6-630/H	51	61	68	73	74	72	66	58	79
/6-710/L	52	62	69	75	75	73	67	59	80
/6-710/H	53	64	71	76	77	75	69	61	82
/6-800/L	51	66	76	79	79	76	69	61	84
/6-800/K	51	66	76	79	79	76	69	61	84
/6-800/G	56	67	74	79	80	78	72	64	85
/6-800/H	58	69	76	81	82	79	73	65	86

Venture Industries Sp. z o.o.
ul. Mokra 27, 05-092 Łomianki - Kiełpin
tel. +48 22 751 95 50, 751 20 31
fax +48 22 751 22 59, 751 12 02
e-mail: venture@venture.pl

Charakterystyki pracy

- q_v - Przepływ powietrza [m^3/h] lub [m^3/s]
- p_{sf} - Ciśnienie statyczne [Pa]
- SFP - Moc właściwa wentylatora [$W/(m^3/s)$]
- P - Pobór mocy [W]
- Parametry wyznaczne bez regulatora
- Charakterystyka wentylatora wyznaczona zgodnie z ISO 5801
- Poziom ciśnienia akustycznego dB(A), wyznaczany w wolnej przestrzeni w odległości 3 średnic od wentylatora, jednak nie mniej niż 1,5m.

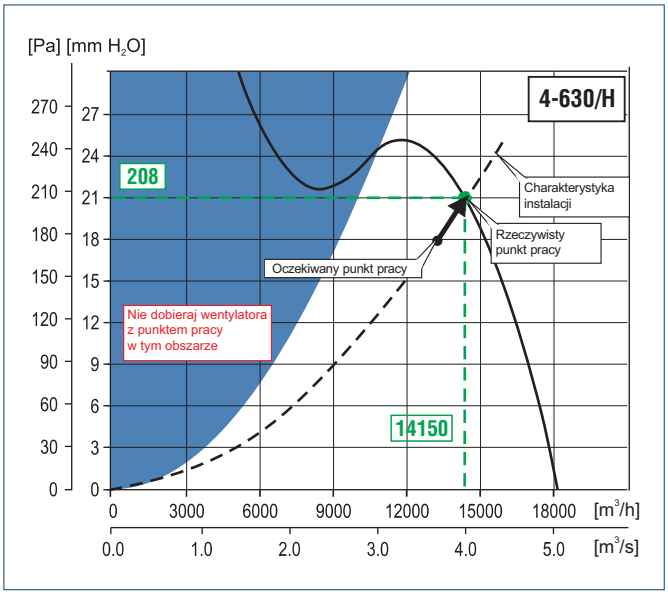

ZASADY DOBORU WENTYLATORA:
- Nie wybieraj punktu pracy w obszarze wykresu zaznaczonego kolorem.
- Do znalezienia rzeczywistego punktu pracy wentylatora niezbędne jest wyznaczenie charakterystyki układu wentylacji
- Punkt pracy powinien znajdować się możliwie najbliżej linii wykresu charakterystyki wentylatora.

PRZYKŁADOWY DOBÓR:
- Oczekiwany punkt pracy:
  180 Pa i 13600 m^3/h
- Rzeczywisty punkt pracy odczytany z wykresu:
  208 Pa i 14150 m^3/h

Charakterystyki pracy

TCBB/2-250/H

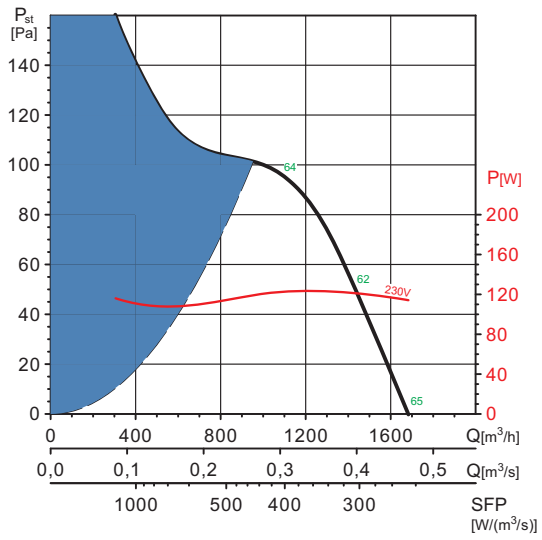

TCBT/2-250/H

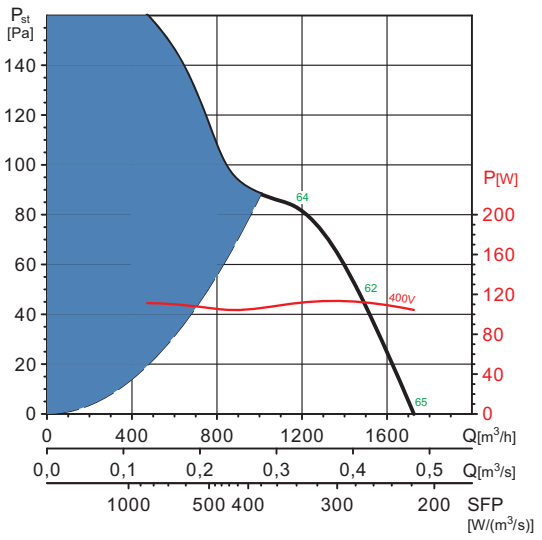

TCBB/4-250/H

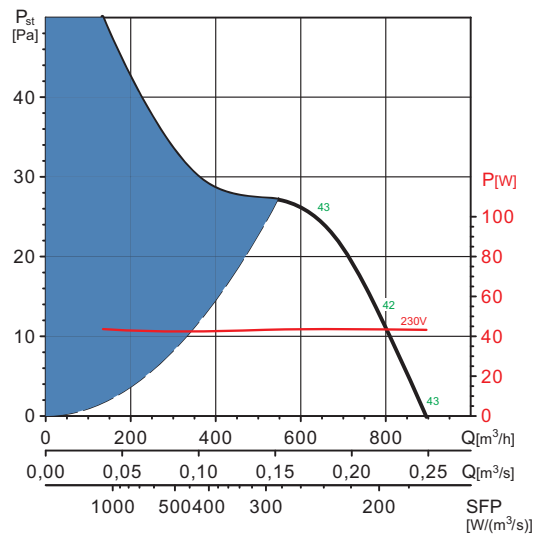

TCBB/4-315/H

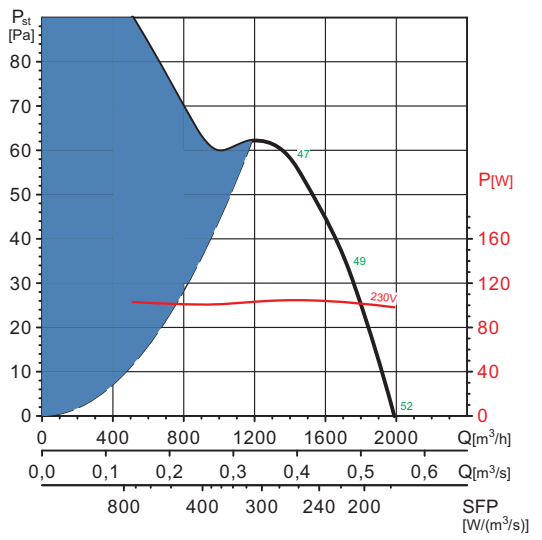

TCBB/4-355/H

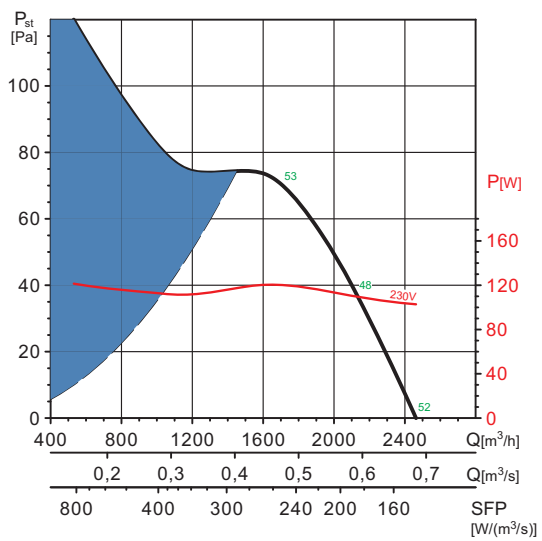

TCBB/4-400/H

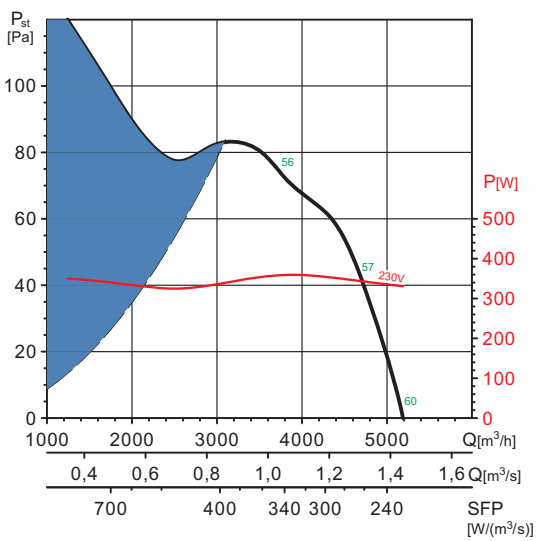

Venture Industries Sp. z o.o.
ul. Mokra 27, 05-092 Łomianki - Kiełpin
tel. +48 22 751 95 50, 751 20 31
fax +48 22 751 22 59, 751 12 02
e-mail: venture@venture.pl

Charakterystyki pracy

TCBB/4-450/H

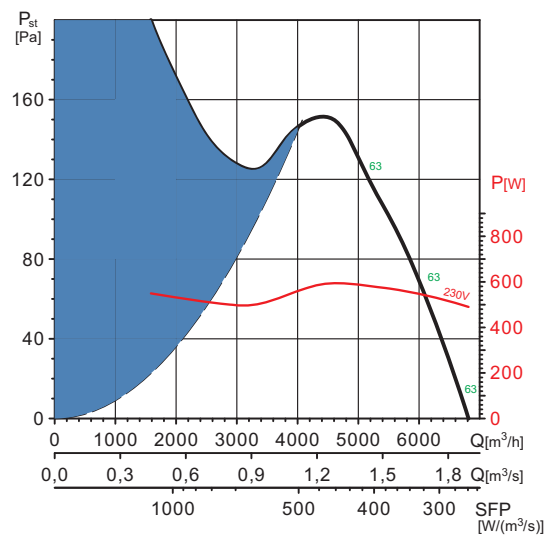

TCBB/4-500/H

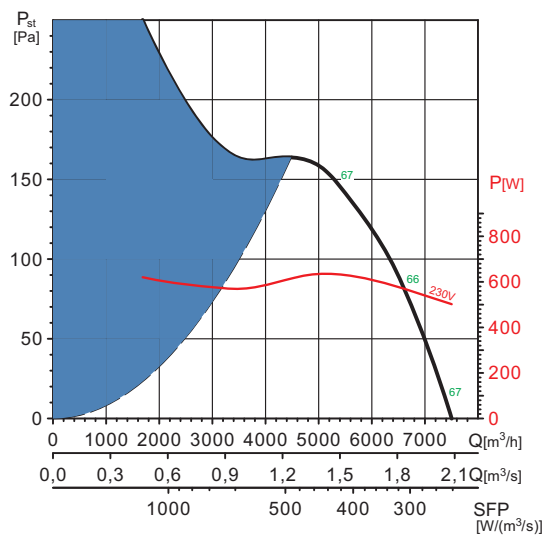

TCBB/4-560/L

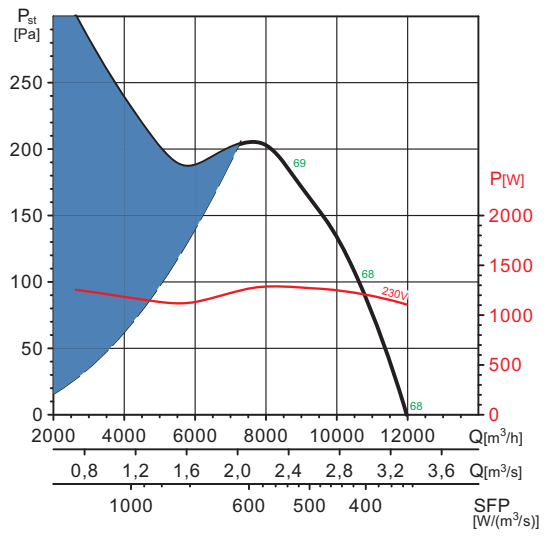

TCBB/4-560/H

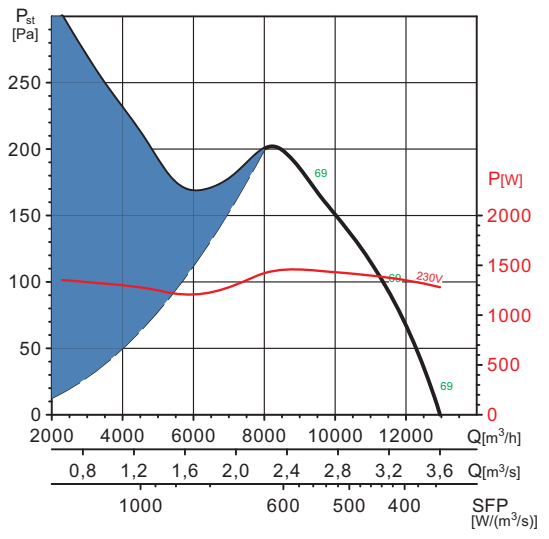

TCBB/4-630/L

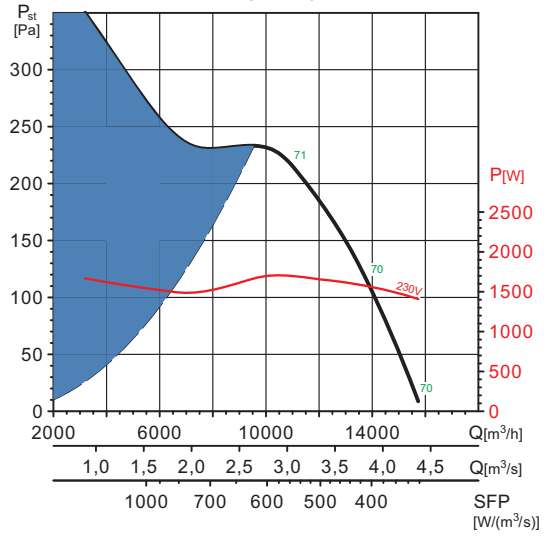

TCBT/4-250/H

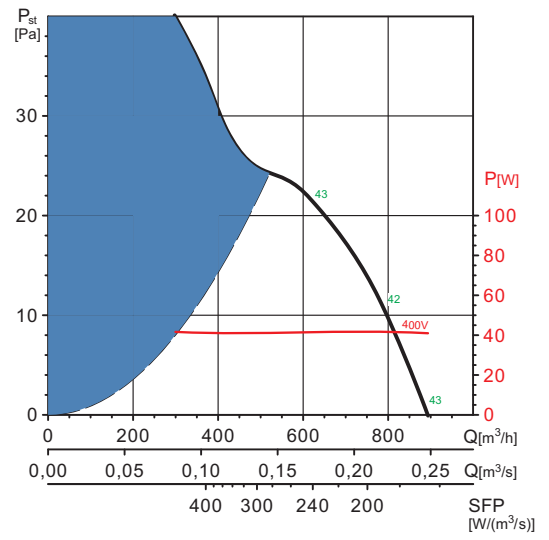

Charakterystyki pracy

TCBT/4-315/H

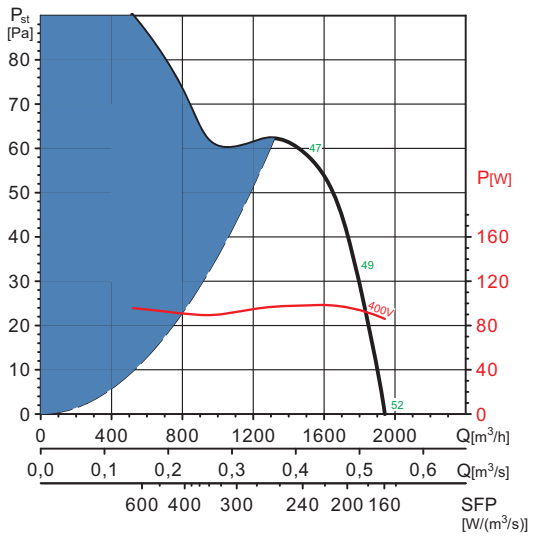

TCBT/4-355/H

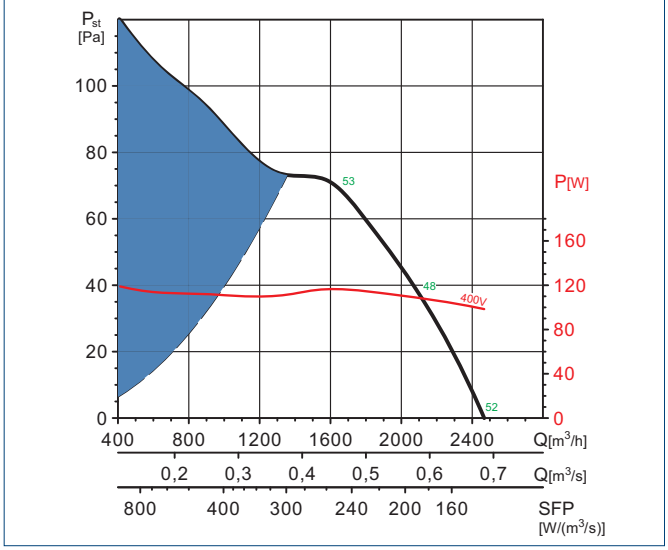

TCBT/4-400/H

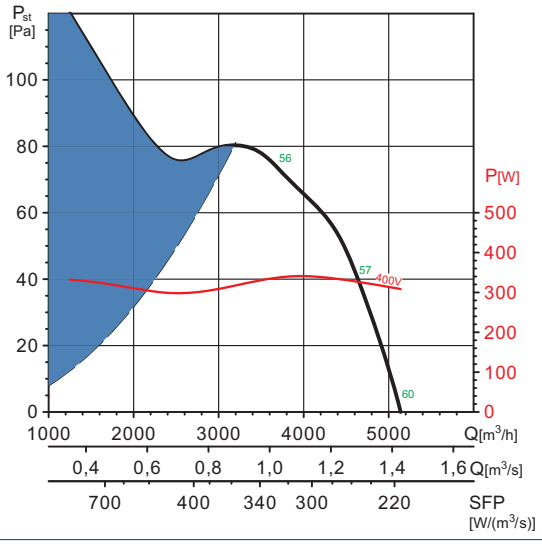

TCBT/4-450/H

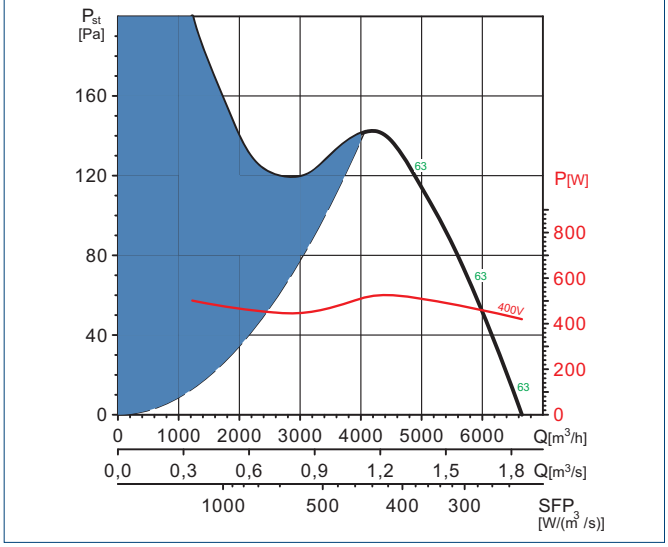

TCBT/4-500/H

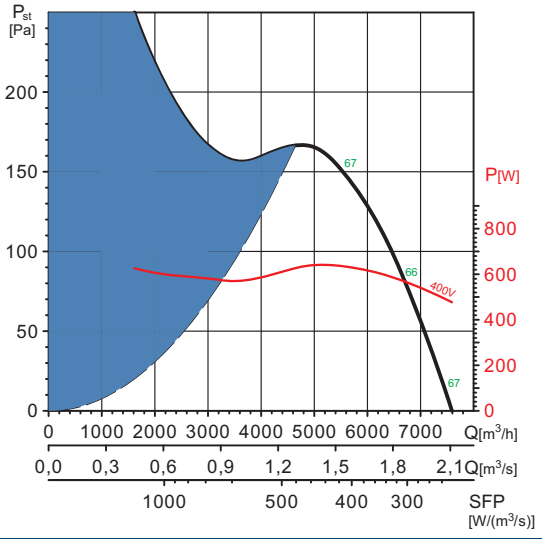

TCBT/4-560/L

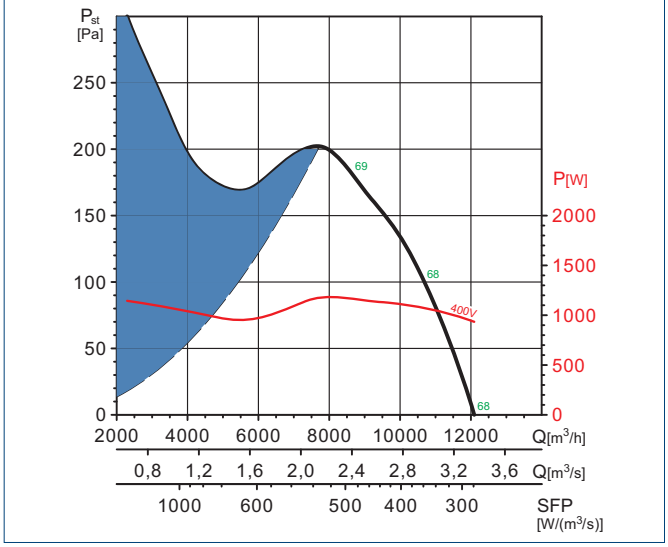

Venture Industries Sp. z o.o.
ul. Mokra 27, 05-092 Łomianki - Kiełpin
tel. +48 22 751 95 50, 751 20 31
fax +48 22 751 22 59, 751 12 02
e-mail: venture@venture.pl

Charakterystyki pracy

TCBT/4-560/H

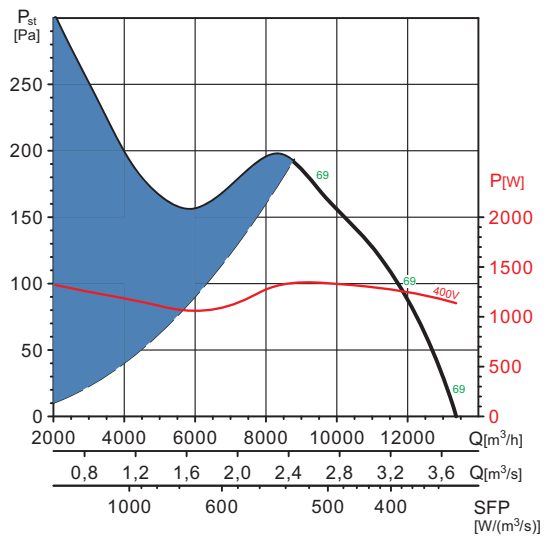

TCBT/4-630/L

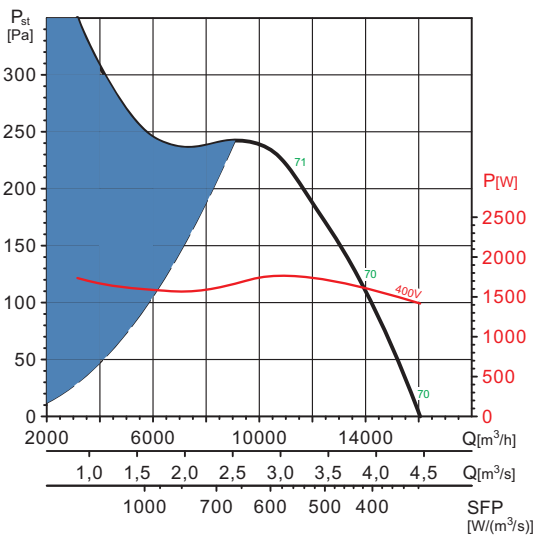

TCBT/4-630/H

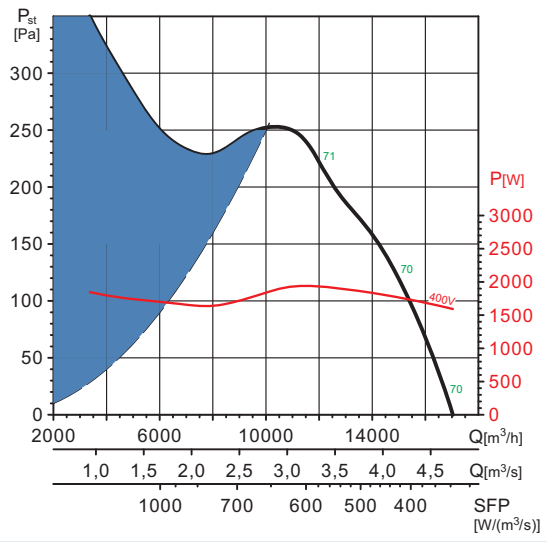

TCBT/4-710/L

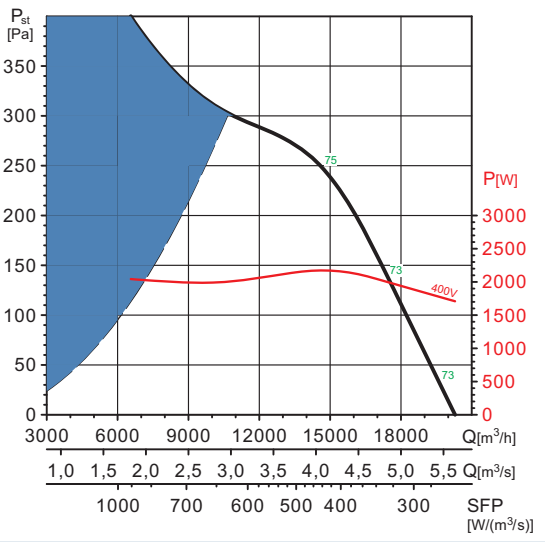

TCBT/4-710/H

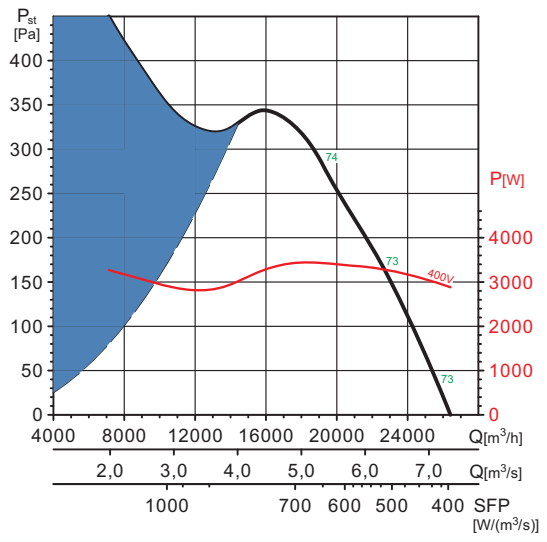

TCBT/4-800/L

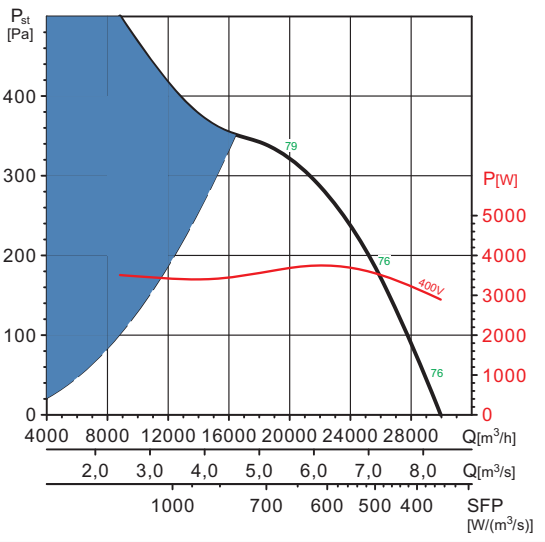

Charakterystyki pracy

TCBT/4-800/K

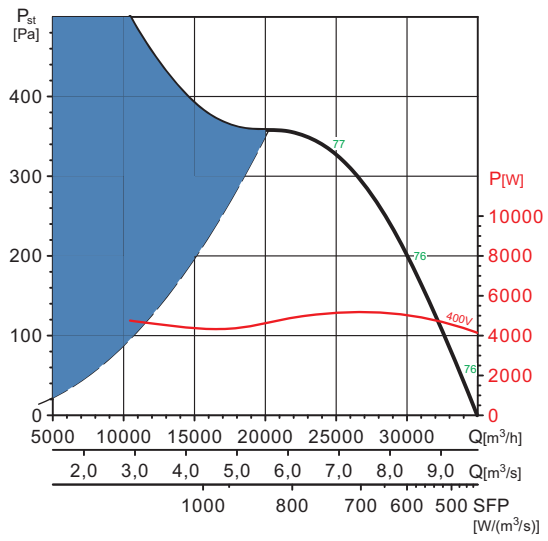

TCBT/4-800/G

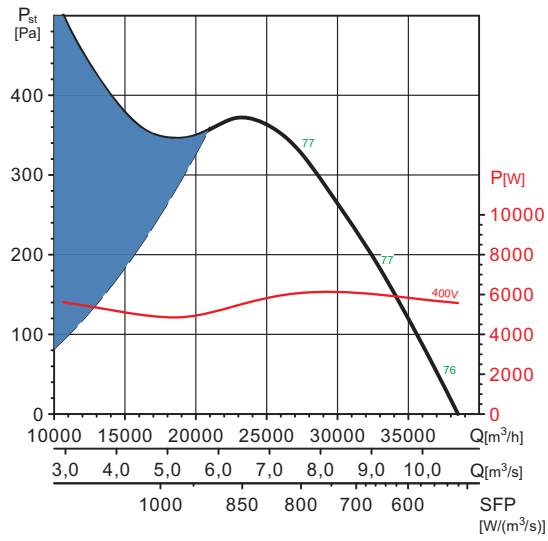

TCBT/4-800/H

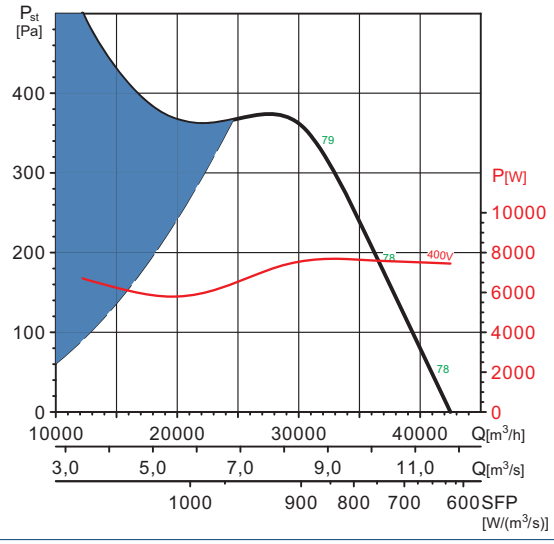

TCBB/6-355/H

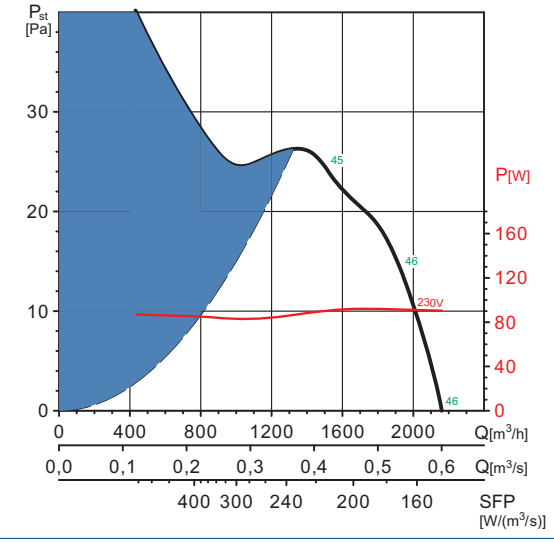

TCBB/6-400/H

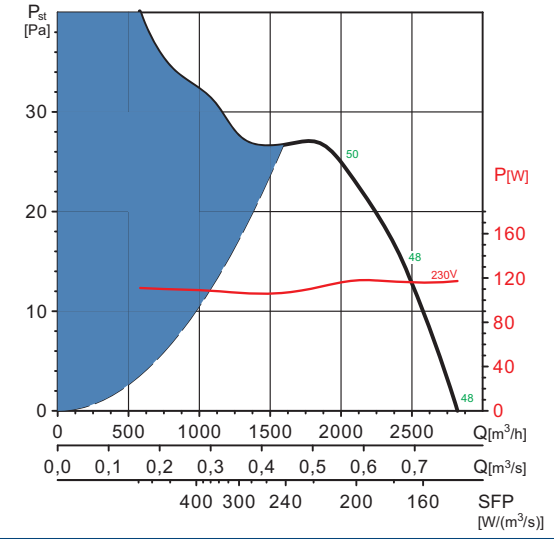

TCBB/6-500/H

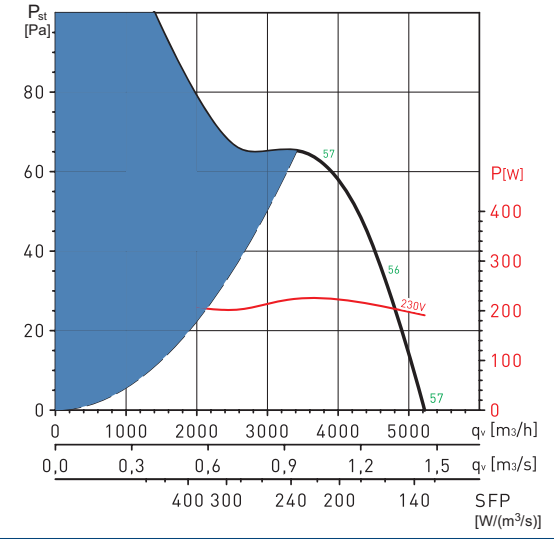

Venture Industries Sp. z o.o.
ul. Mokra 27, 05-092 Łomianki - Kiełpin
tel. +48 22 751 95 50, 751 20 31
fax +48 22 751 22 59, 751 12 02
e-mail: venture@venture.pl

Charakterystyki pracy

TCBB/6-560/L

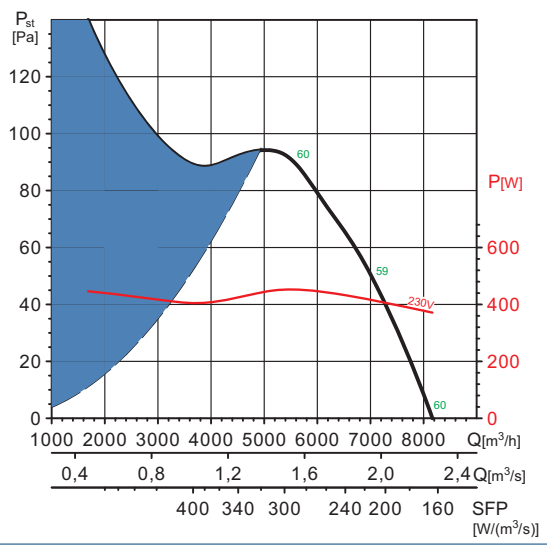

TCBB/6-630/L

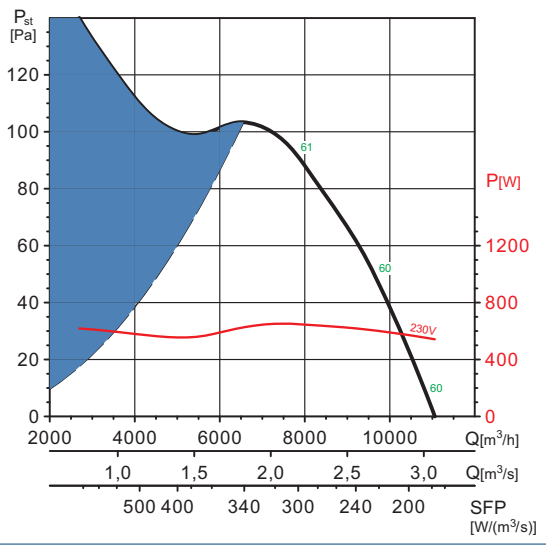

TCBB/6-710/L

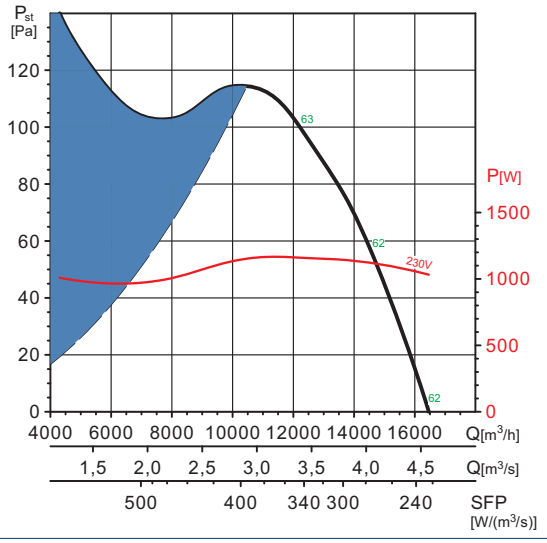

TCBT/6-355/H

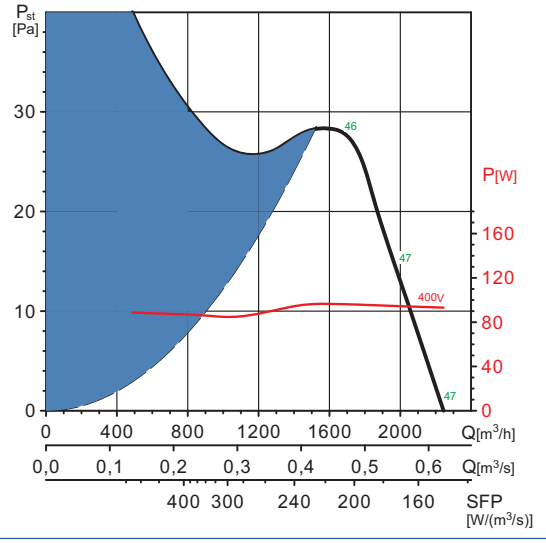

TCBT/6-400/H

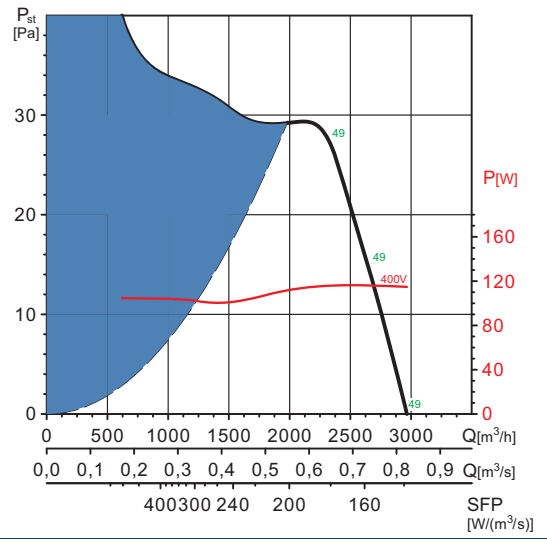

TCBT/6-450/H

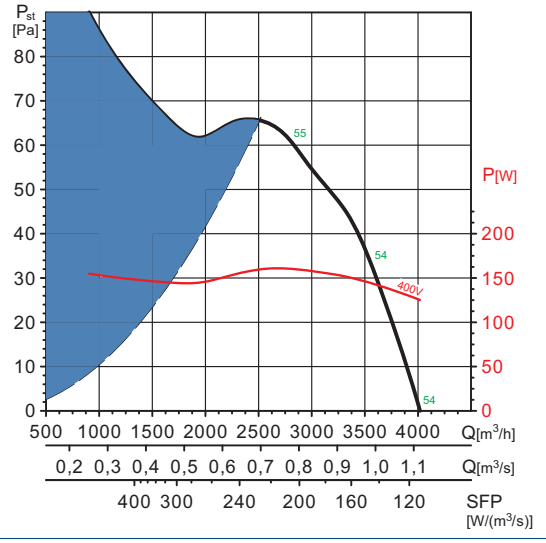

Charakterystyki pracy

TCBT/6-500/H

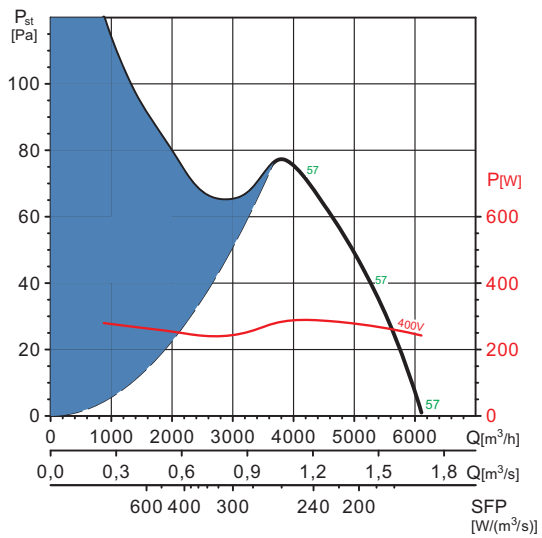

TCBT/6-560/H

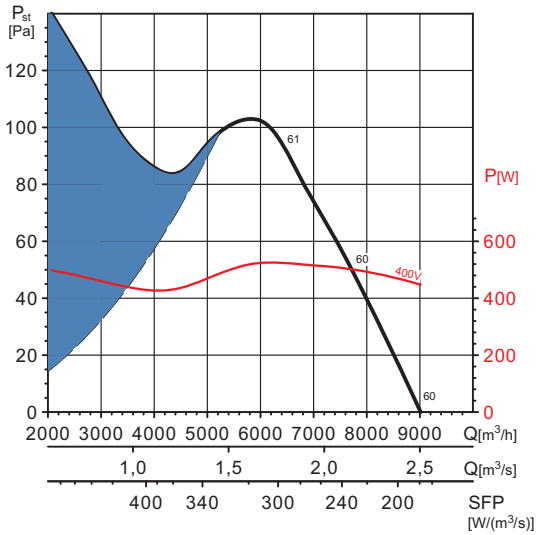

TCBT/6-630/L

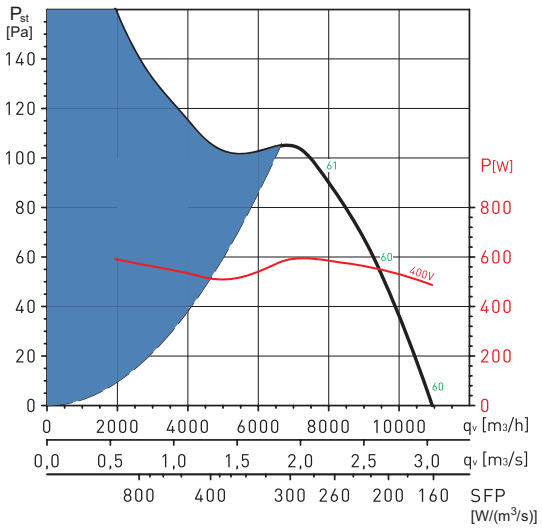

TCBT/6-630/H

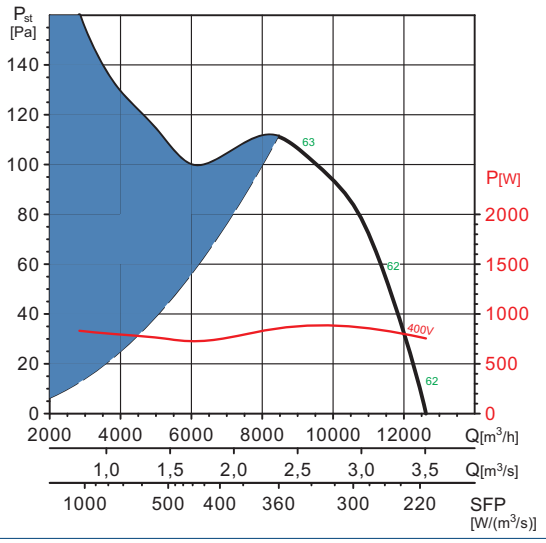

TCBT/6-710/L

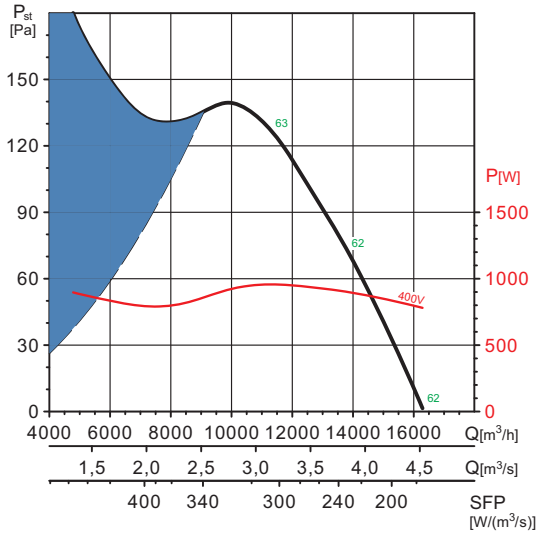

TCBT/6-710/H

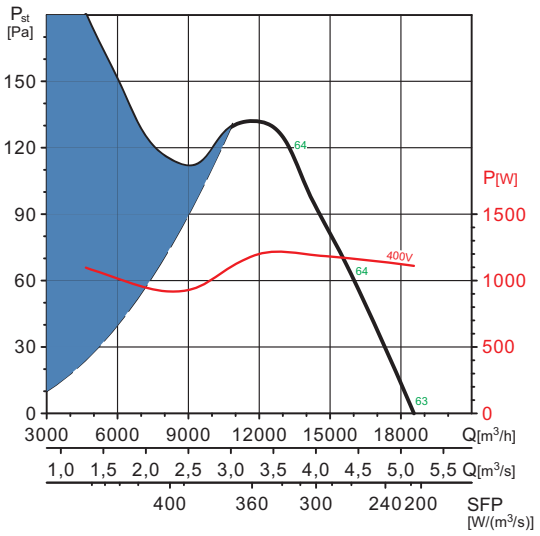

Venture Industries Sp. z o.o.
ul. Mokra 27, 05-092 Łomianki - Kiełpin
tel. +48 22 751 95 50, 751 20 31
fax +48 22 751 22 59, 751 12 02
e-mail: venture@venture.pl

Charakterystyki pracy

TCBT/6-800/L

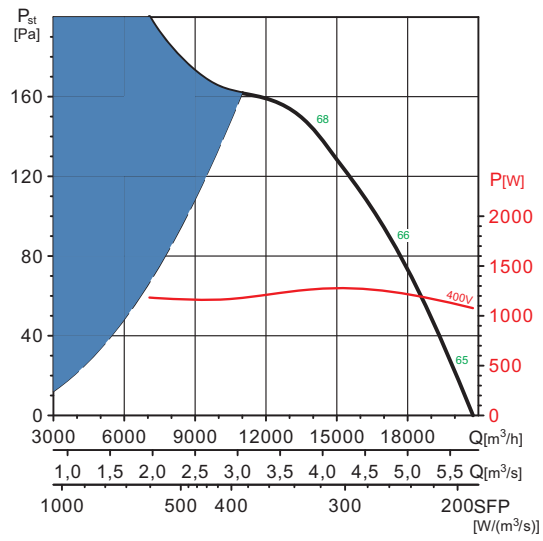

TCBT/6-800/K

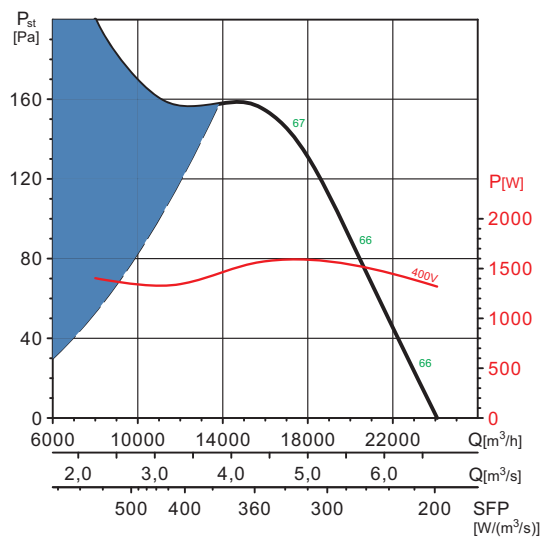

TCBT/6-800/G

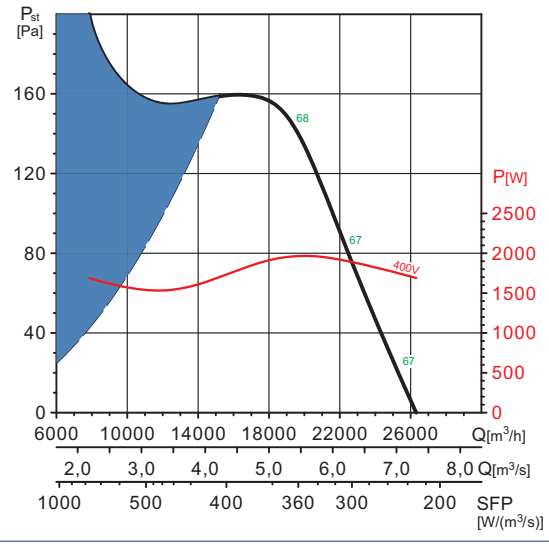

TCBT/6-800/H

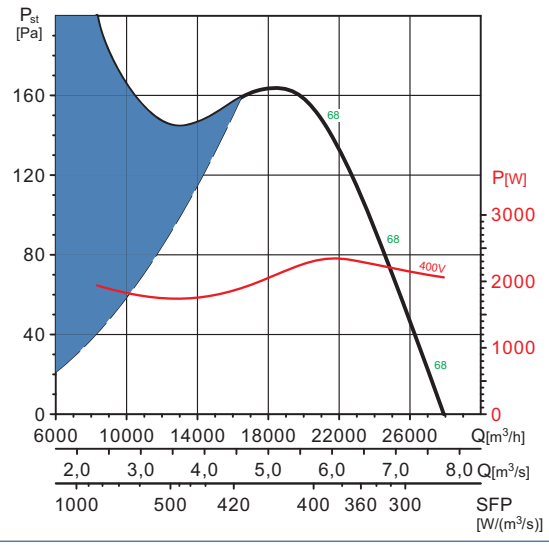

Montaż akcesoriów dla wentylatorów compact kanałowych TCBX oraz TCBX x2

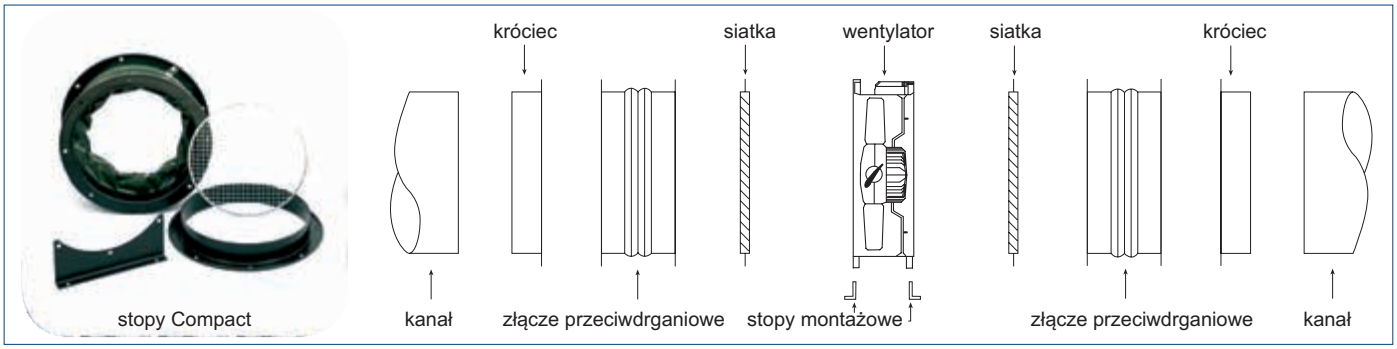

Model	Siatka ochronna Compact	Króciec Compact	Stopy Compact	Złącze przeciwdrganiowe	Klapa zwrotna
TCBX 250	siatka Compact 250	krócieć Compact 250	stopy Compact 250	złącze ACOP 250	TSK 250
TCBX 315	siatka Compact 315	krócieć Compact 315	stopy Compact 315	złącze ACOP 315	TSK 315
TCBX 355	siatka Compact 355	krócieć Compact 355	stopy Compact 355	złącze ACOP 355	TSK 355
TCBX 400	siatka Compact 400	krócieć Compact 400	stopy Compact 400	złącze ACOP 400	TSK 400
TCBX/TCBXx2 450	siatka Compact 450	krócieć Compact 450	stopy Compact 450	złącze ACOP 450	TSK 450
TCBX/TCBXx2 500	siatka Compact 500	krócieć Compact 500	stopy Compact 500	złącze ACOP 500	TSK 500
TCBX/TCBXx2 560	siatka Compact 560	krócieć Compact 560	stopy Compact 560	złącze ACOP 560	TSK 560
TCBX/TCBXx2 630	siatka Compact 630	krócieć Compact 630	stopy Compact 630	złącze ACOP 630	TSK 630
TCBX 710	siatka Compact 710	krócieć Compact 710	stopy Compact 710	złącze ACOP 710	TSK 710
TCBX 800	siatka Compact 800	krócieć Compact 800	stopy Compact 800	złącze ACOP 800	TSK 800

* UWAGA - przy wentylatorach o średnicach 710 i 800 silnik jest dłuższy od obudowy i wystaje (od strony silnika).

Venture Industries Sp. z o.o.
ul. Mokra 27, 05-092 Łomianki - Kiełpin
tel. +48 22 751 95 50, 751 20 31
fax +48 22 751 22 59, 751 12 02
e-mail: venture@venture.pl



Zastosowanie

Wentylacja ogólna pomieszczeń o charakterze użytkowym i przemysłowym. Przeznaczone do wentylacji: hurtowni, magazynów, warsztatów, hal produkcyjnych, parkingów, lokali handlowych, szklarni, pomieszczeń hodowlanych (kurniki, chlewnie). Znajdują zastosowanie w urządzeniach klimatyzacyjnych. Wentylatory mogą pracować w temperaturze od -40°C do +70°C

Konstrukcja

Wentylatory osiowe o podwyższonym ciśnieniu, przystosowane do montażu kanałowego w dowolnej pozycji. Wirniki profilowane, aluminiowe, wyważane dynamicznie. Obudowa stalowa, spawana, pokryta farbą epoksydową.

Silnik elektryczny

Dwa silniki asynchroniczne, trójfazowe 400V 50Hz lub jednofazowe 230V 50Hz, podłączone do jednej puszki przyłączeniowej. Stopień ochrony IP65. Klasa izolacji F. Silniki posiadają termiczne zabezpieczenie izolacji przed przeciążeniem, a w modelach 450 i 500 są standardowo przystosowane do napięciowej regulacji prędkości obrotowej. Modele trójfazowe przystosowane są do regulacji częstotliwościowej.
Schemat podłączenia elektrycznego rys. 4, 5, 6, str. 925.

Dane techniczne

Typ	prędkość obrotowa [obr./min]	pobór mocy max. [W]	natężenie [A] 230V	natężenie [A] 400V	wydajność max. [m³/h]	poziom ciśnienia akustycznego* [dB(A)]	regulator	masa [kg]	nr artykułu
TCBBx2/4-450	1420	1316	5,7		7430	74	RMB-8	42	41522010
TCBBx2/4-500	1425	1957	9		9950	76	RMB-10	50	41522020
TCBBx2/4-560	1425	3185	14,2		14150	78	-	66	41522030
TCBBx2/4-630	1400	3671	16,3		16500	79	-	80	41522040
TCBTx2/4-450	1430	1309	5,2	3	7250	74	RMT-5	42	41522050
TCBTx2/4-500	1390	1700	5,8	3,4	9800	76	RMT-5	50	41522060
TCBTx2/4-560	1390	3173	10	5,8	15170	78	-	66	41522070
TCBTx2/4-630	1445	4014	12,8	7,4	17810	79	-	80	41522080

* - poziom ciśnienia akustycznego mierzony z odległości 3 średnic od wentylatora, jednak nie mniej niż 1,5m (pomiar w wolnej przestrzeni bez kanałów przyłączeniowych).

Wymiary [mm]

Typ	ØA	ØB	ØC	ØD	ØE	N*
450	537	375	500	450	12	8
500	595	520	560	500	12	12
560	655	520	620	560	12	12
630	725	520	690	630	12	12

* N - liczba otworów

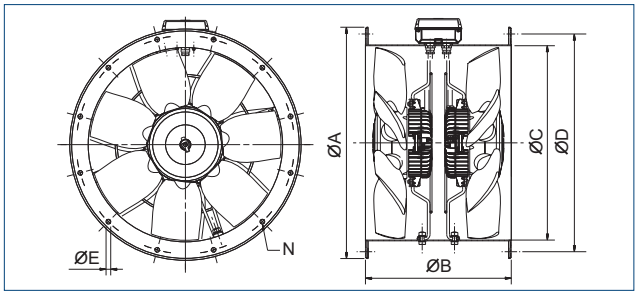

Montaż akcesoriów dla wentylatorów TCBBx2/TCBTx2

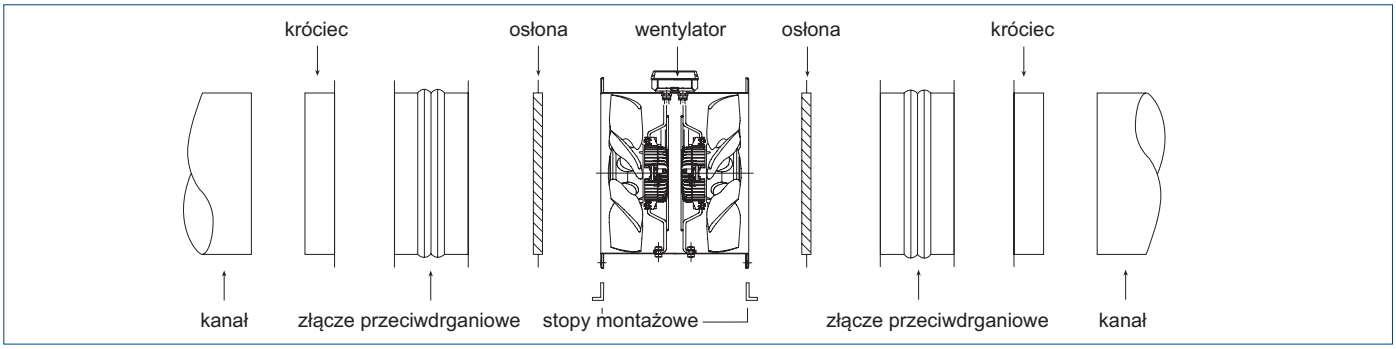

Akcesoria



żaluzje PER-W str. 250 | żaluzje PER-CN str. 251 | stopy montażowe str. 251 | przeciwkołnierz str. 252 | siatka ochronna str. 253 | złącza p-drg. ACOP str. 252 | klapa zwrotna TSK str. 252 | regulator RMB, RMT str. 892

Charakterystyka akustyczna

Poziom mocy akustycznej na poszczególnych częstotliwościach, wyznaczony dla trzech różnych punktów pracy wentylatora w [dB(A)].
Poziom ciśnienia akustycznego w [dB(A)], w trzech różnych punktach pracy wentylatora, jest zaznaczony na wykresie charakterystyki pracy. Pomiar z odległości równej 3 średnicom, jednak nie mniej niż 1,5 m.

Typ	Wydajność [m³/h]	63	125	250	500	1000	2000	4000	8000	LwA
450 wlot	6600	46	73	85	82	85	79	72	64	90
	5850	46	73	84	81	83	79	71	64	88
	4300	58	70	80	80	83	79	71	64	87
450 wylot	6600	63	75	86	85	87	82	74	67	92
	5850	53	73	85	84	87	81	74	67	91
	4300	58	70	82	83	86	82	74	67	90
500 wlot	9000	48	78	87	85	87	81	74	67	92
	7500	52	76	85	85	85	80	73	65	90
	6000	60	73	83	82	85	80	73	66	89
500 wylot	9000	65	76	87	88	90	84	77	70	94
	7500	62	75	86	87	88	83	76	69	92
	6000	59	72	86	85	88	83	76	69	92
560 wlot	13720	50	85	87	88	91	85	78	73	95
	10800	57	79	83	86	89	84	78	72	93
	9000	63	79	81	86	89	84	78	72	92
560 wylot	13720	74	86	85	91	94	88	81	75	97
	10800	70	82	84	88	92	87	81	74	95
	9000	74	81	85	89	92	87	81	74	95
630 wlot	17500	51	85	91	89	93	87	80	74	97
	15600	55	85	85	88	91	86	80	73	95
	12000	64	80	84	88	90	86	80	73	94
630 wylot	17500	73	87	88	93	95	89	83	77	99
	15600	71	87	86	91	94	89	83	76	98
	12000	67	84	86	90	94	89	84	76	97

Charakterystyka pracy

TCBBx2/4-450

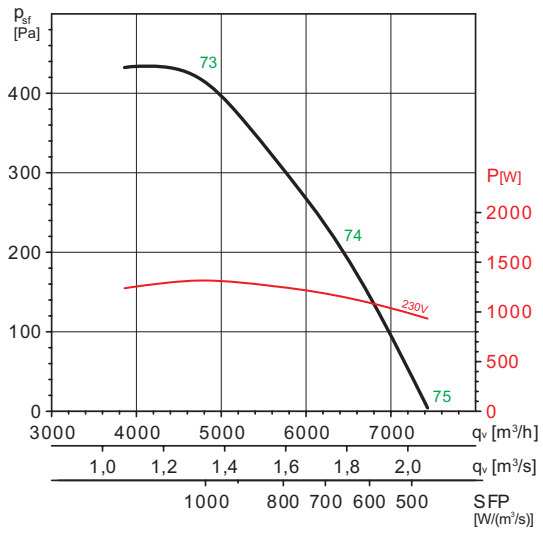

TCBBx2/4-500

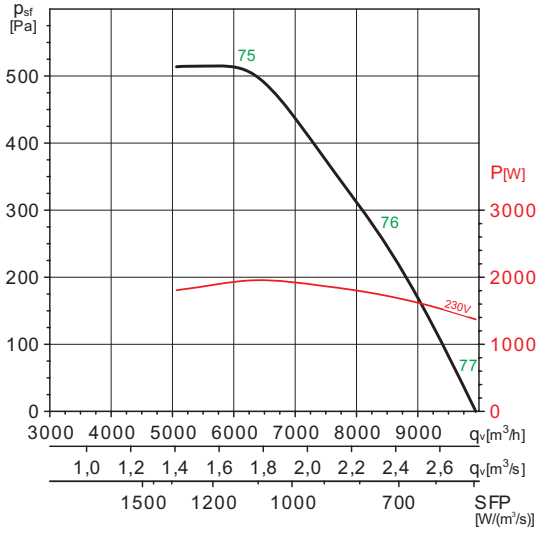

Venture Industries Sp. z o.o.
ul. Mokra 27, 05-092 Łomianki - Kiełpin
tel. +48 22 751 95 50, 751 20 31
fax +48 22 751 22 59, 751 12 02
e-mail: venture@venture.pl

Charakterystyka pracy

TCBBx2/4-560

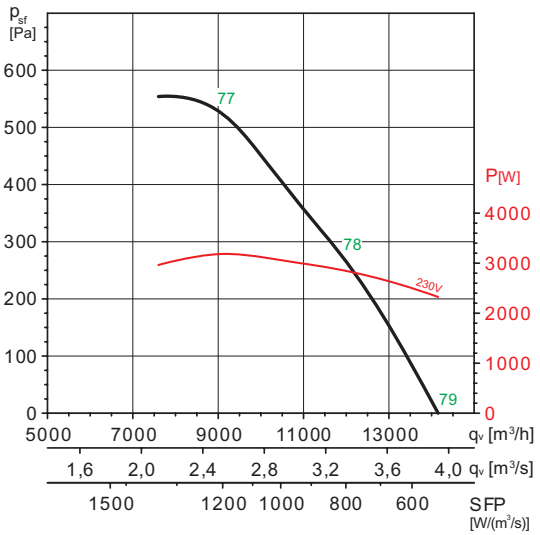

TCBBx2/4-630

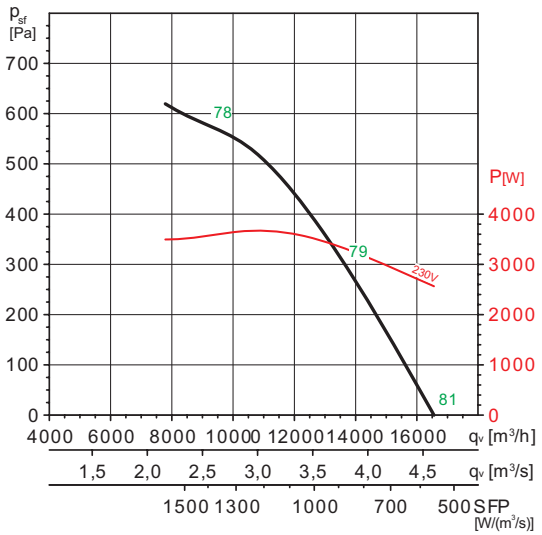

TCBTx2/4-450

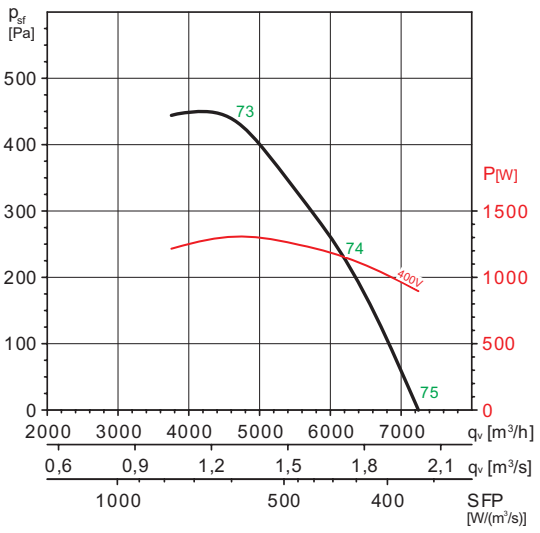

TCBTx2/4-500

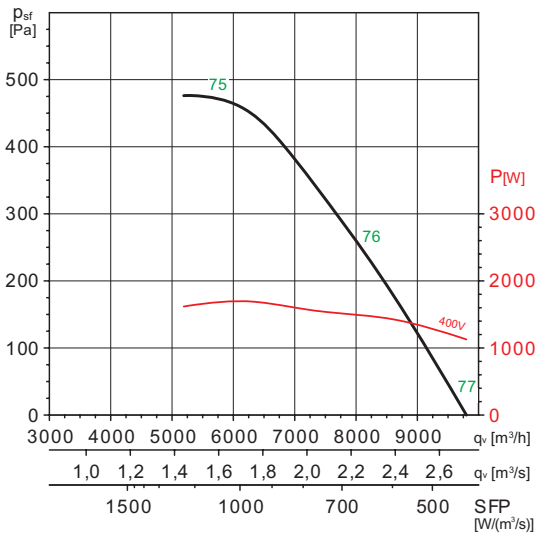

TCBTx2/4-560

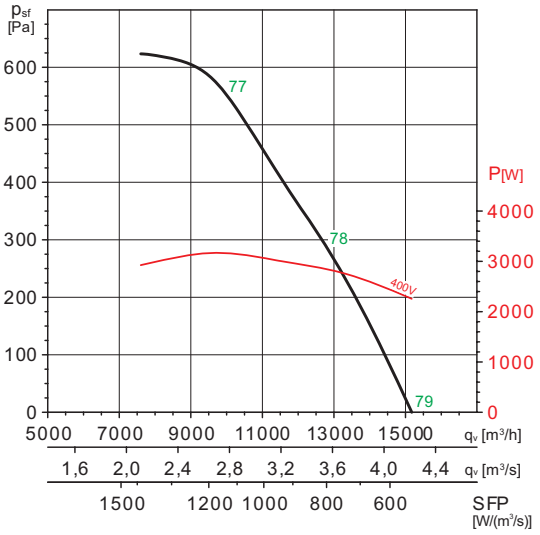

TCBTx2/4-630

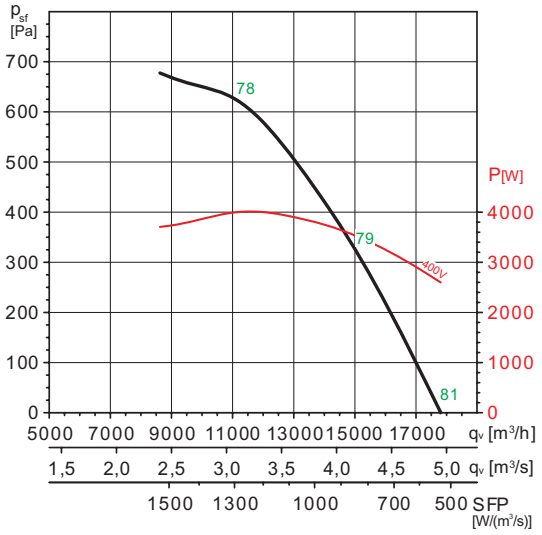



Zastosowanie

Wentylatory AFC są stosowane w instalacjach wentylacyjnych, gdzie wentylator jest połączony do kanałów od strony wlotu i wylotu. Zwarta i masywna konstrukcja wentylatorów AFC oraz możliwość wykonania wentylatorów w wersjach specjalnych pozwala na szerokie zastosowania ich w wentylacji m.in:

- ogólna wentylacja lokali handlowych i hal przemysłowych,
- wentylacja magazynów i składów magazynowych,
- wentylacja garaży i budynków użyteczności publicznej etc.

Konstrukcja

Wentylator osiowy przeznaczony do montażu kanałowego. Obudowa spawana z blachy stalowej malowana farbą proszkową. Wirnik z polipropylenu wzmacnianego włóknem szklanym, piasta aluminiowa. Wentylatory mogą pracować w temperaturze -15°C +40°C. Kierunek przepływu wirnik-silnik. Na życzenie mogą być dostarczone urządzenia dostosowane do indywidualnych potrzeb klienta, w tym: wentylatory przeznaczone do pracy w temperaturach poniżej -15°C lub powyżej 40°C, wyposażone w niestandardowe obudowy (korekta długości, średnicy, zmiana rodzaju blachy na nierdzewną lub ocynkowaną) Na zamówienie wentylatory mogą być dostarczone w dowolnym kolorze z palety RAL (standardowo RAL 9005 - czarny). Wykonania niestandardowe i specjalne wymagają ustaleń z Venture Industries Sp. z o.o.

AFC MOBILE REV
do przewietrzania
hal przemysłowych



Silnik elektryczny

Silnik elektryczny wykonany zgodnie z obowiązującymi Dyrektywami oraz klasami sprawności, oznaczony znakiem CE.Klasa izolacji – F. Stopień ochrony - IP55. Zasilanie - trójfazowe 230/400V 50Hz, 400V 50Hz, 400/690V 50Hz lub jednofazowe 230V 50Hz (w zależności od modelu wentylatora i mocy silnika).Wentylatory z silnikami w innym wykonaniu: tabela wykonań specjalnych.
Schemat podłączenia elektrycznego: rys. 7, 8, str. 925.

Oznaczenia

AF C / 2 - 400 - 150

- Współczynnik mocy 1,5kW×100=150
- Nominalna średnica wentylatora w mm
- 2, 4, 6 - liczba biegunów silnika (prędkość obrotowa)
- Model wentylatora: kanałowy
- Typ wentylatora: wentylator osiowy

Dane techniczne

Typ	prędkość obrotowa [obr./min]	moc silnika [kW]	wydajność max. [m³/h]	natężenie [A]	napięcie znam. [V]	poziom ciśnienia akustycznego* [dB(A)]	masa [kg]	nr artykułu
AFC/2-250-025S	2850	0,25	2250	1,8	230V	81	15	42410117
AFC/2-315-037S	2860	0,37	3400	2,5	230V	81	17	42410127
AFC/2-355-055S	2860	0,55	4500	3,4	230V	85	30	42510002
AFC/2-250-025T	2760	0,25	2250	0,65	400V	81	15	42410115
AFC/2-250-037T	2800	0,37	2600	1	400V	81	15	42410110
AFC/2-315-037T	2800	0,37	3400	1	400V	81	17	42410125
AFC/2-315-075T	2800	0,75	5000	1,9	400V	81	20	422410120
AFC/2-355-055T	2790	0,55	4500	1,35	400V	85	30	42510000
AFC/2-355-110T	2780	1,1	5700	2,5	400V	83	35	422510005
AFC/2-400-150	2800	1,5	7800	3,4	400V	85	37	422510010
AFC/2-450-220	2800	2,2	9500	4,7	400V	89	57	422413021
AFC/2-450-300	2800	3	12000	6,5	400V	89	57	422513020
AFC/2-500-300	2800	3	15000	6,5	400V	90	60	422513030

* - w odległości 3 m

Akcesoria



żaluzje
PER-W
str. 250



żaluzje
PER-CN
str. 251



stopy
montażowe
str. 251



przeciwkołnierz
str. 252



siatka
ochronna
str. 253



złącza p-drg.
AFC
str. 253



klapa zwrotna
TSK
str. 252

Venture Industries Sp. z o.o.
ul. Mokra 27, 05-092 Łomianki - Kiełpin
tel. +48 22 751 95 50, 751 20 31
fax +48 22 751 22 59, 751 12 02
e-mail: venture@venture.pl

Dane techniczne

Typ	prędkość obrotowa [obr./min]	moc silnika [kW]	wydajność max. [m³/h]	natężenie [A]	napięcie znam. [V]	poziom ciśnienia akustycznego* [dB(A)]	masa [kg]	nr artykułu
AFC/4-560-150	1440	1,5	14000	4,3	400V	82	65	422513035
AFC/4-630-220	1420	2,2	18200	4,8	400V	88	75	422513050
AFC/4-710-400	1440	4	25500	8,1	400V	90	80	422513060
AFC/4-800-400	1440	4	30000	8,1	400V	89	85	422513070
AFC/4-900-400	1440	4	32500	8,1	400V	92	90	422513080
AFC/4-900P-750	1440	7,5	43500	14,4	400V	93	108	422513090
AFC/4-1000-1100	1440	11	55000	21,2	400V	96	160	422513100
AFC/6-1250-1100	960	11	75000	22,2	400V	100	230	422513110
AFC/6-1500-1100	960	11	80000	22,2	400V	105	350	422513130
AFC/8-2000-1100	700	11	120000	25,1	400V	111	500	422513140

* - w odległości 3 m

Wymiary [mm]

Typ	A	B	C	D	E	N*
AFC/2-250	310	280	300	250	8	8
AFC/2-315	375	345	330	315	8	8
AFC/2-355	426	395	380	355	10	8
AFC/2-400	500	450	380	400	10	8
AFC/2-450	550	500	430	450	10	8
AFC/2-500	600	550	450	500	12	12
AFC/4-560	660	610	450	560	12	12
AFC/4-630	736	690	500	630	12	12
AFC/4-710	810	760	470	710	12	12
AFC/4-800	900	850	620	800	12	12
AFC/4-900	1000	950	620	900	12	12
AFC/4-900P	1000	950	750	900	12	12
AFC/4-1000	1100	1050	730	1000	12	12
AFC/6-1250	1350	1310	800	1250	12	16
AFC/6-1500	1650	1580	800	1500	16	24
AFC/8-2000	2200	2100	1010	2000	18	24

* N - liczba otworów

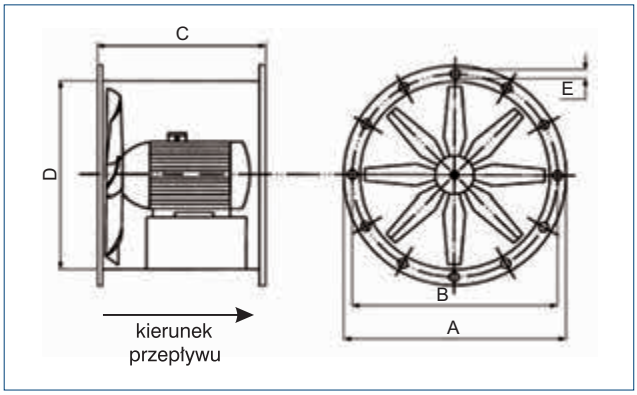

Schemat montażu

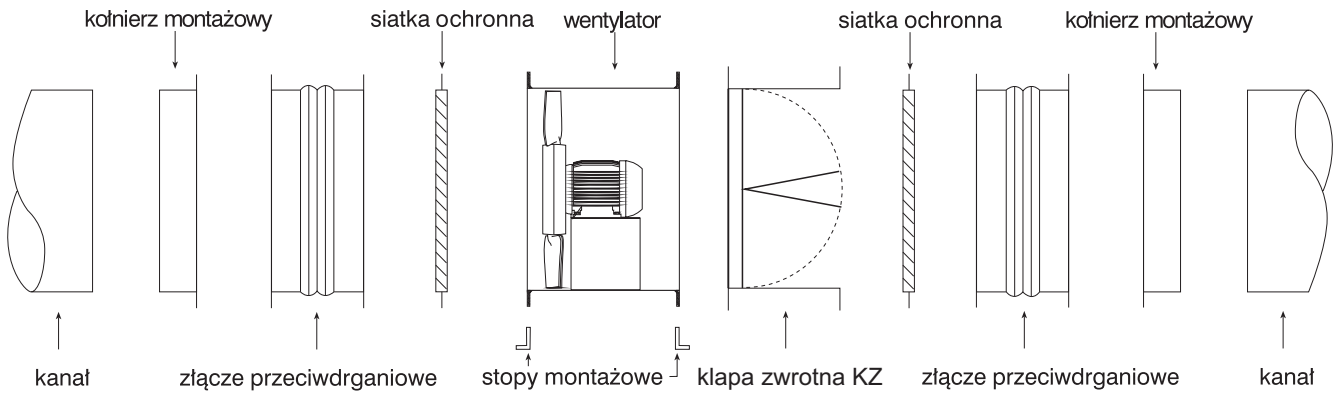

Charakterystyki pracy

AFC/2-250-025, AFC/2-250-037

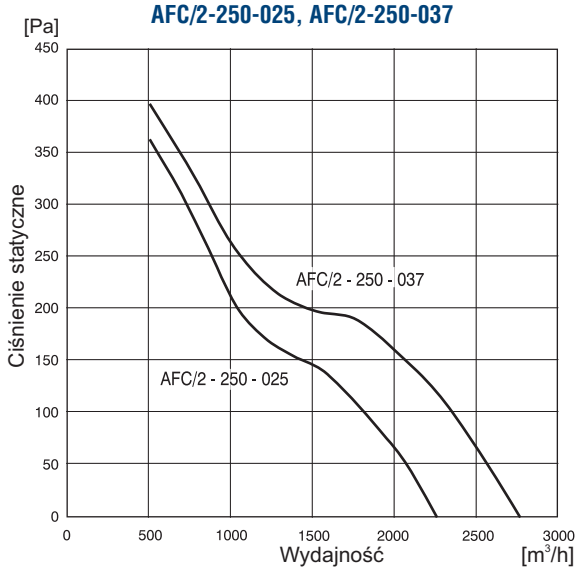

AFC/2-315-037, AFC/2-315-075

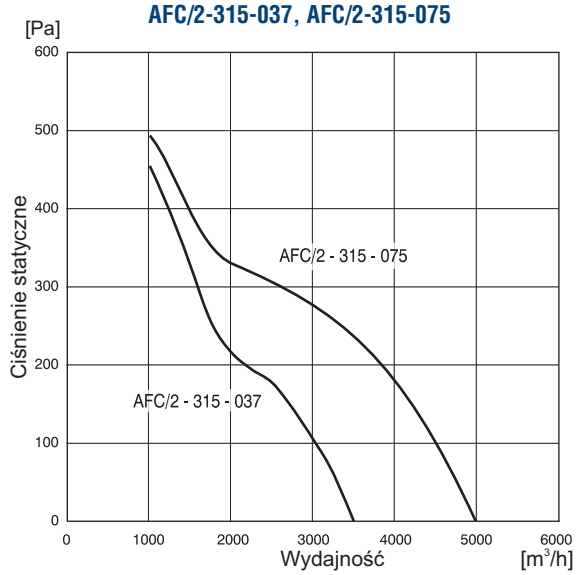

AFC/2-355-055, AFC/2-355-110, AFC/2-400-150

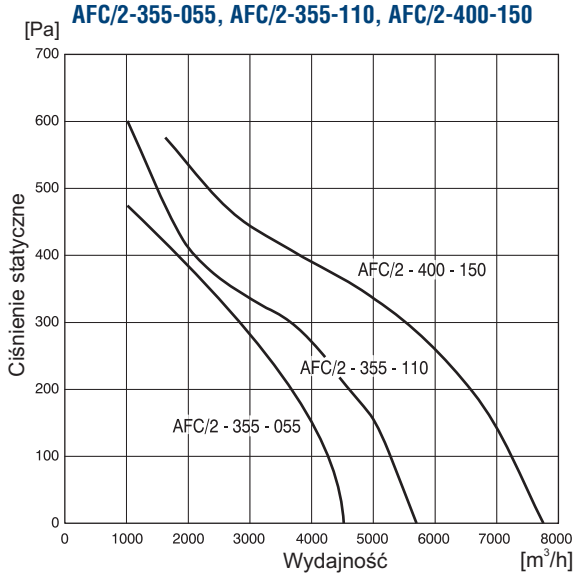

AFC/2-450-220, AFC/2-450-300, AFC/2-500-300

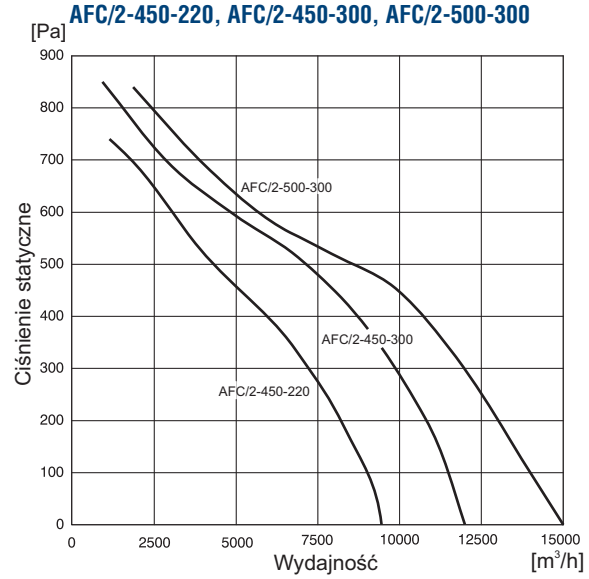

AFC/4-560-150, AFC/4-630-220

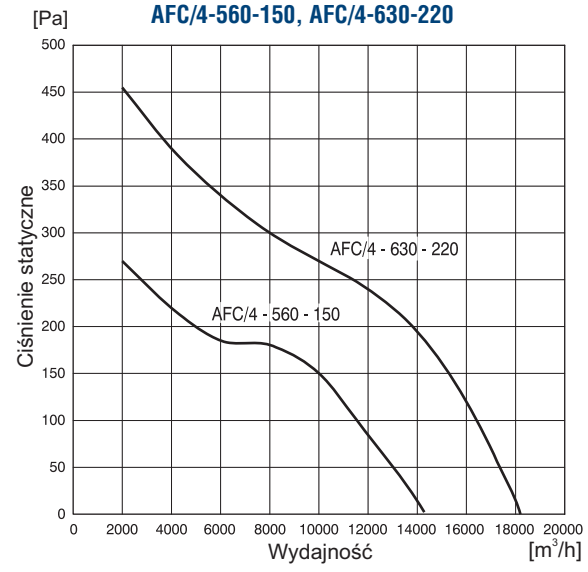

AFC/4-710-400, AFC/4-800-400

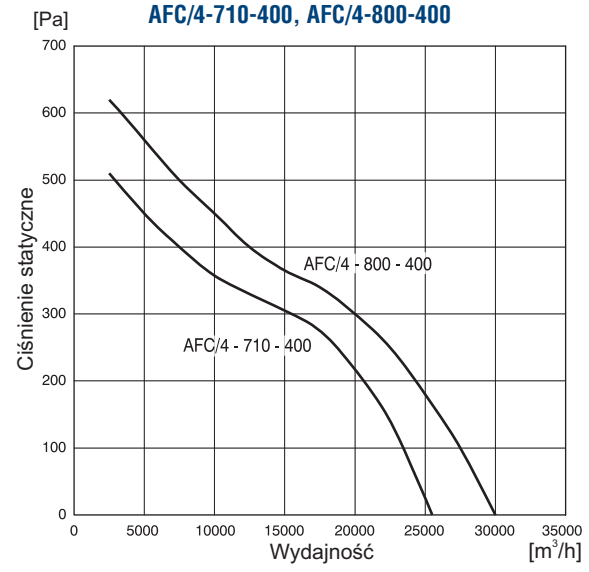

Venture Industries Sp. z o.o.
ul. Mokra 27, 05-092 Łomianki - Kiełpin
tel. +48 22 751 95 50, 751 20 31
fax +48 22 751 22 59, 751 12 02
e-mail: venture@venture.pl

Charakterystyki pracy

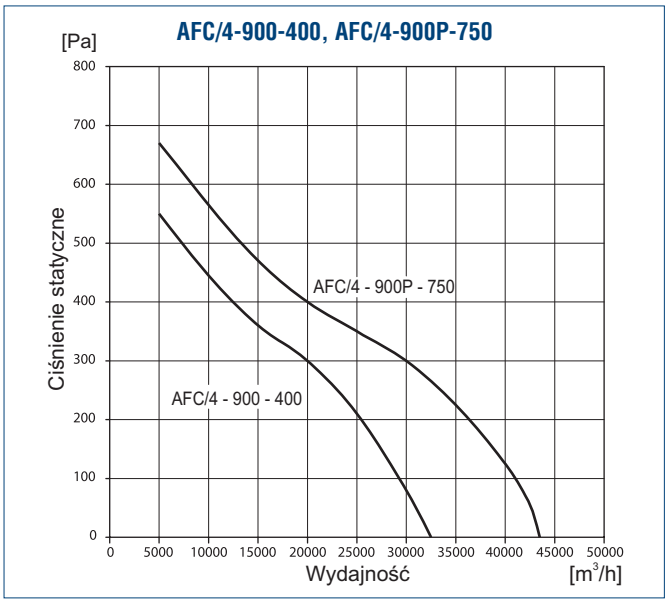

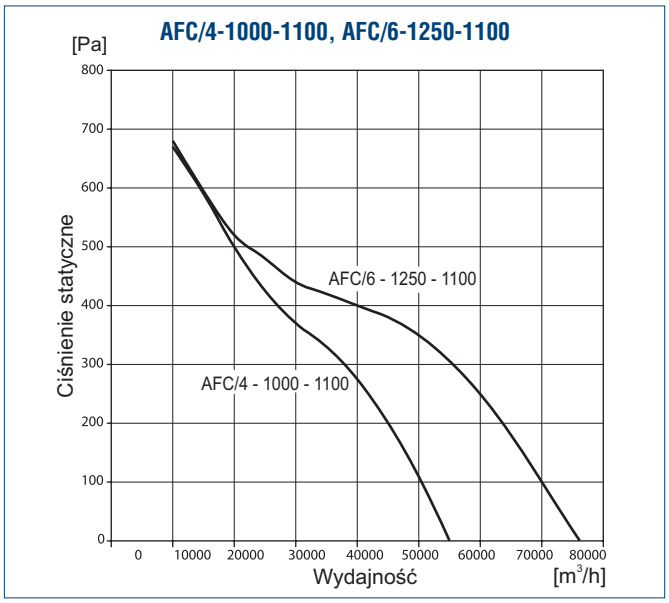

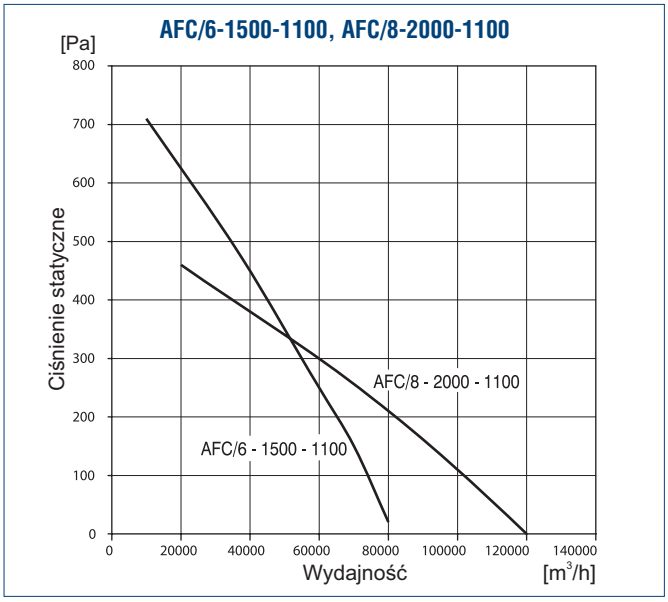



105°C

Zastosowanie

Wentylatory AFC-VB są przeznaczone do instalacji wentylacyjnych, w których silnik musi pozostawać poza strumieniem powietrza z powodu podwyższonej temperatury lub transportu zapylonego powietrza.

Konstrukcja

Wentylator o napędzie pasowym, przeznaczony do montażu kanałowego. Obudowa spawana z blachy stalowej malowana farbą proszkową. Wirnik ze stopów aluminium, wyważany dynamicznie wg ISO 1940. Wentylatory o charakterystykach wg specyfikacji klienta, o niestandardowych wymiarach (wydłużona lub skrócona obudowa, inna niż standardowa średnica), wykonane z blachy nierdzewnej lub blachy cynkowanej mogą być dostarczone na życzenie klienta. Na zamówienie wentylatory mogą być dostarczone w dowolnym kolorze palety RAL (standardowo RAL 9005 - czarny). Charakterystyki wyznaczone w temperaturze 20°C. Temperatura otoczenia silnika -20°C do 40°C.
Wykonania niestandardowe i specjalne wymagają ustaleń z Venture Industries sp. z o.o.

Silnik elektryczny

Silnik elektryczny wykonany zgodnie z obowiązującymi Dyrektywami oraz klasami sprawności, oznaczony znakiem CE. Klasa izolacji – F. Stopień ochrony - IP55. Zasilanie - trójfazowe 230/400V 50Hz, 400V 50Hz lub 400/690V 50Hz (w zależności od mocy silnika). Wentylatory z silnikami w innym wykonaniu: tabela wykonań specjalnych.
Schemat podłączenia elektrycznego: rys. 8, str. 925.

Oznaczenia

AFC-VB / 4 - 710 - 400 □

- wykonanie specjalne
- moc silnika 400×10 = 4 kW
- średnica wentylatora w mm
- liczba biegunów silnika (prędkość obrotowa)
- typ wentylatora:
  wentylator osiowy kanałowy o napędzie pasowym

Dane techniczne i wymiary

Typ	moc silnika [kW]	natężenie [A]	napięcie [V]	L [mm]	H [mm]	nr artykułu
AFC-VB/2-400-150	1,5	3,4	400	480	480	422532100
AFC-VB/2-450-300	3	6,5	400	500	540	422532110
AFC-VB/2-500-300	3	6,5	400	500	570	422532120
AFC-VB/4-560-150	1,5	4,3	400	500	600	422532130
AFC-VB/4-630-220	2,2	4,8	400	660	670	422532140
AFC-VB/4-710-400	4	8,1	400	810	660	422532150
AFC-VB/4-800-400	4	8,1	400	820	890	422532160
AFC-VB/4-900-400	4	8,1	400	1000	900	422532170
AFC-VB/4-900-750	7,5	14,4	400	1000	900	422532180
AFC-VB/4-1000-1100	11	21,2	400	1205	1004	422532190

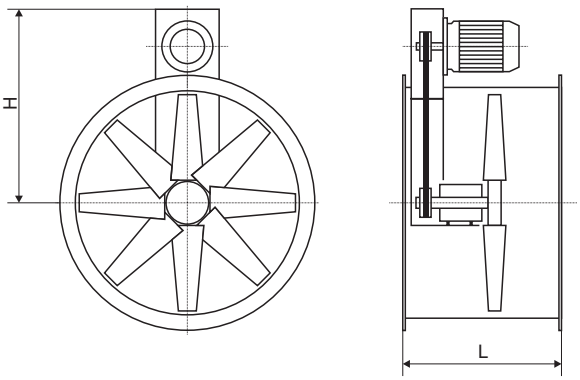

Akcesoria


żaluzje PER-W str. 250


żaluzje PER-CN str. 251


stopy montażowe str. 251


przeciwkołnierz str. 252


siatka ochronna str. 253


złącza p-drg. ACOP str. 252


klapa zwrotna TSK str. 252

Venture Industries Sp. z o.o.
ul. Mokra 27, 05-092 Łomianki - Kiełpin
tel. +48 22 751 95 50, 751 20 31
fax +48 22 751 22 59, 751 12 02
e-mail: venture@venture.pl



105°C

Zastosowanie

Wentylatory AFC-HT są odpowiednie do stosowania w instalacjach wentylacyjnych, gdzie jest potrzeba transportu powietrza o wysokiej temperaturze. Do odciągów znad pieców.

Konstrukcja

Wentylator osiowy odpowiedni do transportu czystego powietrza w temperaturze 105°C. Wentylator przeznaczony do montażu kanałowego. Obudowa spawana z blachy stalowej malowana farbą proszkową. Wirnik z aluminium, wyważany dynamicznie wg ISO 1940. Wentylatory o charakterystykach wg specyfikacji klienta, o niestandardowych wymiarach - wydłużona lub skrócona obudowa, inna niż standardowa średnica, wykonane z blachy nierdzewnej lub blachy cynkowanej mogą być dostarczone na życzenie klienta. Na zamówienie wentylatory mogą być dostarczone w dowolnym kolorze palety RAL (standardowo RAL 7042 - szary). Charakterystyki wyznaczone w temperaturze 20°C. Kierunek przepływu silnik-wirnik. Wykonania niestandardowe i specjalne wymagają ustaleń z Venture Industries Sp. z o.o.

Silnik elektryczny

Silnik elektryczny wykonany zgodnie z obowiązującymi Dyrektywami oraz klasami sprawności, oznaczony znakiem CE. Silnik wyposażony w zabezpieczenie termiczne (TP i/lub PTC). Klasa izolacji – H. Stopień ochrony - IP55. Zasilanie – trójfazowe 230/400V 50Hz, 400V 50Hz lub 400/690V 50Hz (w zależności od mocy silnika).
Wentylatory z silnikami w wersji specjalnej: tabela wykonań specjalnych.
Schemat podłączenia elektrycznego: rys. 8, str. 925.

Oznaczenia

AFC-HT / 4 - 710 - 400 □

- wykonanie specjalne
- moc silnika 400×10 = 4 kW
- średnica wentylatora w mm
- liczba biegunów silnika (prędkość obrotowa)
- typ wentylatora:
  wentylator osiowy kanałowy na wysoką temperaturę

Akcesoria


żaluzje PER-W str. 250


żaluzje PER-CN str. 251


stopy montażowe str. 251


przeciwkołnierz str. 252


siatka ochronna str. 253


złącza p-drg. ACOP str. 252


klapa zwrotna TSK str. 252

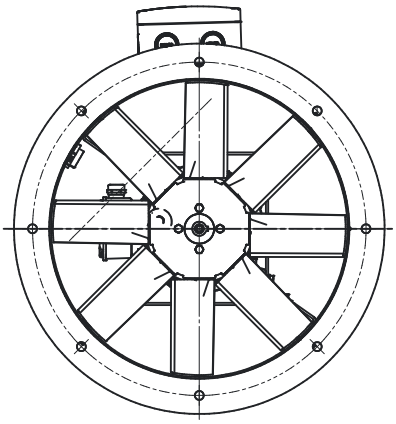

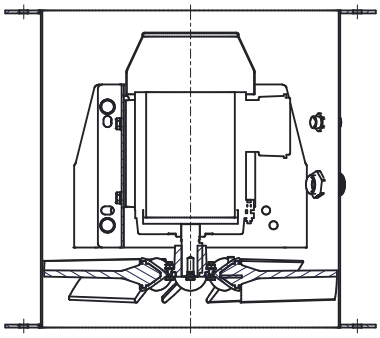

Zastosowanie

Wentylatory rewersyjne ARC przystosowane są do pracy jako wentylatory nawiewne i wyciągowe, przeznaczone wyłącznie do zastosowań awaryjnych, do pracy krótkotrwałej, z zastrzeżeniem wymagań bezpieczeństwa pożarowego określonych w dyrektywie Rady 89/106/WE. Wersje do innych zastosowań dostępne na życzenie, wymagany kontakt z Działem Technicznym Venture Industries Sp. z o.o. Wentylatory tej serii znajdują zastosowanie w instalacjach wentylacyjnych, gdzie wentylator jest połączony do kanałów od strony wlotu i wylotu. Zwarta i masywna konstrukcja wentylatorów AFC oraz możliwości wykonania wentylatorów w wersjach specjalnych pozwala na szerokie zastosowania ich w instalacjach wentylacyjnych m.in.:

- ogólna wentylacja lokali handlowych i hal przemysłowych,
- wentylacja magazynów i składów magazynowych,
- wentylacja garaży i budynków użyteczności publicznej etc.

Konstrukcja

Wentylatory osiowe przeznaczone do montażu kanałowego. Obudowy spawane z blachy stalowej malowane na kolor czarny RAL9005. Wirniki standardowo z poliamidu wzmacnianego włóknem szklanym (wielkości od 250 do 710) i aluminiowe (wielkości 1250 i 1500), w wielkościach 800 i 900 z poliamidu lub aluminium w zależności od mocy silnika (4-800 powyżej 3kW aluminiowy, 4-900 powyżej 4kW aluminiowy, 6-800 powyżej 1.5kW aluminiowy, 6-900 powyżej 2.2kW aluminiowy), piasty wirników aluminiowe, wirniki wyważane dynamicznie wg ISO 1940-1. Wentylatory mogą pracować w temperaturze -15°C +40°C. Istnieje możliwość przystosowania lub modyfikacja konstrukcji wg wytycznych odbiorcy.
Wykonania specjalne wymagają uzgodnień z Venture Industries Sp. z o.o.

Silnik elektryczny

Silnik elektryczny wykonany zgodnie z obowiązującymi Dyrektywami oraz klasami sprawności, oznaczony znakiem CE. Klasa Izolacji - F. Stopień ochrony - IP55. Zasilanie - trójfazowe 230/400V 50Hz, 400V 50Hz lub 400/690V 50Hz (w zależności od mocy silnika). Wentylatory z silnikami w innym wykonaniu: tabela wykonań specjalnych.
Schemat podłączenia elektrycznego rys. 8, str. 925.

Oznaczenia

A R C / 2 400 - 150 T DO XXX

- wersje specjalne
- DO długa obudowa
  KO krótka obudowa
- T trójfazowy
  S jednofazowy
- współczynnik mocy 150 = 1,5kW
- średnica wentylatora
- 2 ilość biegunów silnika, prędkość obrotowa 3000 obr/min
  4 ilość biegunów silnika, prędkość obrotowa 1500 obr/min
  6 ilość biegunów silnika, prędkość obrotowa 1000 obr/min
  8 ilość biegunów silnika, prędkość obrotowa 750 obr/min
- model wentylatora: kanałowy
- wersja wentylatora: rewersyjny
- rodzaj wentylatora: osiowy

Akcesoria


żaluzje PER-W str. 250


żaluzje PER-CN str. 251


stopy montażowe str. 251


przeciwkołnierz str. 252


siatka ochronna str. 253


złącza p-drg. AFC str. 253


klapa zwrotna TSK str. 252

Venture Industries Sp. z o.o.
ul. Mokra 27, 05-092 Łomianki - Kiełpin
tel. +48 22 751 95 50, 751 20 31
fax +48 22 751 22 59, 751 12 02
e-mail: venture@venture.pl

Dane techniczne

Typ	prędkość obrotowa [obr./min]	moc silnika [kW]	napięcie [V]	natężenie [A]	wydajność [m^3/h]	poziom ciśnienia akustycznego [dB(A)] *	nr artykułu
ARC/2-250-012T KO	2800	0,12	230/400	0,35	1500	63	42555005
ARC/2-250-012T DO	2800	0,12	230/400	0,35	1500	63	42555010
ARC/2-250A-018T KO	2760	0,18	230/400	0,55	1750	63	42555015
ARC/2-250A-018T DO	2760	0,18	230/400	0,55	1750	63	42555020
ARC/2-250B-018T KO	2760	0,18	230/400	0,55	2000	64	42555025
ARC/2-250B-018T DO	2760	0,18	230/400	0,55	2000	64	42555030
ARC/2-250C-018T KO	2760	0,18	230/400	0,55	2250	64	42555035
ARC/2-250C-018T DO	2760	0,18	230/400	0,55	2250	64	42555040
ARC/2-250-025T KO	2760	0,25	230/400	0,65	2500	65	42555045
ARC/2-250-025T DO	2760	0,25	230/400	0,65	2500	65	42555050
ARC/4-250A-012T KO	1380	0,12	230/400	0,40	740	49	42555055
ARC/4-250A-012T DO	1380	0,12	230/400	0,40	740	49	42555060
ARC/4-250B-012T KO	1380	0,12	230/400	0,40	870	49	42555065
ARC/4-250B-012T DO	1380	0,12	230/400	0,40	870	49	42555070
ARC/4-250C-012T KO	1380	0,12	230/400	0,40	980	50	42555075
ARC/4-250C-012T DO	1380	0,12	230/400	0,40	980	50	42555080
ARC/4-250D-012T KO	1380	0,12	230/400	0,40	1100	50	42555085
ARC/4-250D-012T DO	1380	0,12	230/400	0,40	1100	50	42555090
ARC/4-250E-012T KO	1380	0,12	230/400	0,40	1200	51	42555095
ARC/4-250E-012T DO	1380	0,12	230/400	0,40	1200	51	42555100
ARC/2-315-025T KO	2760	0,25	230/400	0,65	2800	70	42555105
ARC/2-315-025T DO	2760	0,25	230/400	0,65	2800	70	42555110
ARC/2-315A-037T KO	2800	0,37	230/400	1,0	3300	70	42555115
ARC/2-315A-037T DO	2800	0,37	230/400	1,0	3300	70	42555120
ARC/2-315B-037T KO	2800	0,37	230/400	1,0	3700	71	42555125
ARC/2-315B-037T DO	2800	0,37	230/400	1,0	3700	71	42555130
ARC/2-315A-055T KO	2800	0,55	230/400	1,35	4150	71	42555135
ARC/2-315A-055T DO	2800	0,55	230/400	1,35	4150	71	42555140
ARC/2-315B-055T KO	2800	0,55	230/400	1,35	4500	72	42555145
ARC/2-315B-055T DO	2800	0,55	230/400	1,35	4500	72	42555150
ARC/4-315A-012T KO	1380	0,12	230/400	0,40	1350	55	42555155
ARC/4-315A-012T DO	1380	0,12	230/400	0,40	1350	55	42555160
ARC/4-315B-012T KO	1380	0,12	230/400	0,40	1600	55	42555165
ARC/4-315B-012T DO	1380	0,12	230/400	0,40	1600	55	42555170
ARC/4-315-018T KO	1380	0,18	230/400	0,65	1800	56	42555175
ARC/4-315-018T DO	1380	0,18	230/400	0,65	1800	56	42555180
ARC/4-315A-025T KO	1380	0,25	230/400	0,85	2000	56	42555185
ARC/4-315A-025T DO	1380	0,25	230/400	0,85	2000	56	42555190
ARC/4-315B-025T KO	1380	0,25	230/400	0,85	2200	57	42555195
ARC/4-315B-025T DO	1380	0,25	230/400	0,85	2200	57	42555200
ARC/2-355A-037T KO	2800	0,37	230/400	1,0	3250	70	42555205
ARC/2-355A-037T DO	2800	0,37	230/400	1,0	3250	70	42555210
ARC/2-355B-037T KO	2800	0,37	230/400	1,0	3950	70	42555215
ARC/2-355B-037T DO	2800	0,37	230/400	1,0	3950	70	42555220
ARC/2-355-055T KO	2800	0,55	230/400	1,35	4730	71	42555225
ARC/2-355-055T DO	2800	0,55	230/400	1,35	4730	71	42555230
ARC/2-355A-075T KO	2800	0,75	230/400	1,9	5150	71	42555235
ARC/2-355A-075T DO	2800	0,75	230/400	1,9	5150	71	42555240
ARC/2-355B-075T KO	2800	0,75	230/400	1,9	5850	72	42555245
ARC/2-355B-075T DO	2800	0,75	230/400	1,9	5850	72	42555250
ARC/4-355A-012T KO	1380	0,12	230/400	0,40	1600	56	42555255
ARC/4-355A-012T DO	1380	0,12	230/400	0,40	1600	56	42555260
ARC/4-355B-012T KO	1380	0,12	230/400	0,40	1900	56	42555265
ARC/4-355B-012T DO	1380	0,12	230/400	0,40	1900	56	42555270

Dane techniczne

Typ	prędkość obrotowa [obr./min]	pobór mocy max. [W]	napięcie [V]	natężenie [A]	wydajność max. [m³/h]	poziom ciśnienia akustycznego [dB(A)] *	nr artykułu
ARC/4-355-018T KO	1380	0,18	230/400	0,65	2300	57	42555275
ARC/4-355-018T DO	1380	0,18	230/400	0,65	2300	57	42555280
ARC/4-355-025T KO	1380	0,25	230/400	0,85	2500	57	42555285
ARC/4-355-025T DO	1380	0,25	230/400	0,85	2500	57	42555290
ARC/4-355-037T KO	1370	0,37	230/400	1,25	2850	58	42555295
ARC/4-355-037T DO	1370	0,37	230/400	1,25	2850	58	42555300
ARC/2-400-055T KO	2800	0,55	230/400	1,35	4750	62	42555305
ARC/2-400-055T DO	2800	0,55	230/400	1,35	4750	62	42555310
ARC/2-400-075T KO	2800	0,75	230/400	1,9	5750	63	42555315
ARC/2-400-075T DO	2800	0,75	230/400	1,9	5750	63	42555320
ARC/2-400-110T KO	2780	1,1	230/400	2,5	6700	64	42555325
ARC/2-400-110T DO	2780	1,1	230/400	2,5	6700	64	42555330
ARC/2-400-150T KO	2830	1,5	230/400	3,2	7750	65	42555335
ARC/2-400-150T DO	2830	1,5	230/400	3,2	7750	65	42555340
ARC/4-400A-018T KO	1380	0,18	230/400	0,65	2250	49	42555345
ARC/4-400A-018T DO	1380	0,18	230/400	0,65	2250	49	42555350
ARC/4-400B-018T KO	1380	0,18	230/400	0,65	2750	49	42555355
ARC/4-400B-018T DO	1380	0,18	230/400	0,65	2750	49	42555360
ARC/4-400C-018T KO	1380	0,18	230/400	0,65	3200	50	42555365
ARC/4-400C-018T DO	1380	0,18	230/400	0,65	3200	50	42555370
ARC/4-400-025T KO	1380	0,25	230/400	0,85	3700	50	42555375
ARC/4-400-025T DO	1380	0,25	230/400	0,85	3700	50	42555380
ARC/4-400-037T KO	1370	0,37	230/400	1,25	4150	51	42555385
ARC/4-400-037T DO	1370	0,37	230/400	1,25	4150	51	42555390
ARC/2-450-110T KO	2 780	1.1	230/400	2.5	6 400	71	42555395
ARC/2-450-110T DO	2 780	1.1	230/400	2.5	6 400	71	42555400
ARC/2-450-150T KO	2 835	1.5	230/400	3.2	8 150	72	42555405
ARC/2-450-150T DO	2 835	1.5	230/400	3.2	8 150	72	42555410
ARC/2-450-220T KO	2 850	2.2	230/400	4.7	9 650	72	42555415
ARC/2-450-220T DO	2 850	2.2	230/400	4.7	9 650	72	42555420
ARC/2-450-300T KO	2 900	3.0	230/400	6.1	11 300	73	42555425
ARC/2-450-300T DO	2 900	3.0	230/400	6.1	11 300	73	42555430
ARC/4-450-018T KO	1 380	0.18	230/400	0.65	3 100	58	42555435
ARC/4-450-018T DO	1 380	0.18	230/400	0.65	3 100	58	42555440
ARC/4-450-025T KO	1 380	0.25	230/400	0.85	3 900	58	42555445
ARC/4-450-025T DO	1 380	0.25	230/400	0.85	3 900	58	42555450
ARC/4-450-037T KO	1 370	0.37	230/400	1.25	4 650	59	42555455
ARC/4-450-037T DO	1 370	0.37	230/400	1.25	4 650	59	42555460
ARC/4-450-055T KO	1 400	0.55	230/400	1.60	5 450	59	42555465
ARC/4-450-055T DO	1 400	0.55	230/400	1.60	5 450	59	42555470
ARC/4-450-075T KO	1 390	0.75	230/400	2.1	6 000	60	42555475
ARC/4-450-075T DO	1 390	0.75	230/400	2.1	6 000	60	42555480
ARC/2-500-150T KO	2 835	1.5	230/400	3.2	8 450	74	42555485
ARC/2-500-150T DO	2 835	1.5	230/400	3.2	8 450	74	42555490
ARC/2-500-220T KO	2 850	2.2	230/400	4.7	10 800	75	42555495
ARC/2-500-220T DO	2 850	2.2	230/400	4.7	10 800	75	42555500
ARC/2-500-300T KO	2 900	3.0	230/400	6.1	12 800	76	42555505
ARC/2-500-300T DO	2 900	3.0	230/400	6.1	12 800	76	42555510
ARC/4-500-018T KO	1 380	0.18	230/400	0.65	4 200	59	42555515
ARC/4-500-018T DO	1 380	0.18	230/400	0.65	4 200	59	42555520
ARC/4-500-025T KO	1 380	0.25	230/400	0.85	5 400	60	42555525
ARC/4-500-025T DO	1 380	0.25	230/400	0.85	5 400	60	42555530
ARC/4-500-037T KO	1 370	0.37	230/400	1.25	6 400	61	42555535
ARC/4-500-037T DO	1 370	0.37	230/400	1.25	6 400	61	42555540

Venture Industries Sp. z o.o.
ul. Mokra 27, 05-092 Łomianki - Kiełpin
tel. +48 22 751 95 50, 751 20 31
fax +48 22 751 22 59, 751 12 02
e-mail: venture@venture.pl

Dane techniczne

Typ	prędkość obrotowa [obr./min]	pobór mocy max. [W]	napięcie [V]	natężenie [A]	wydajność max. [m^3/h]	poziom ciśnienia akustycznego [dB(A)] *	nr artykułu
ARC/4-500-055T KO	1 400	0.55	230/400	1.6	7 550	62	42555545
ARC/4-500-055T DO	1 400	0.55	230/400	1.6	7 550	62	42555550
ARC/4-500-075T KO	1 390	0.75	230/400	2.1	8 500	63	42555555
ARC/4-500-075T DO	1 390	0.75	230/400	2.1	8 500	63	42555560
ARC/4-560-037T KO	1 370	0.37	230/400	1.25	5 490	64	42555565
ARC/4-560-037T DO	1 370	0.37	230/400	1.25	5 490	64	42555570
ARC/4-560-055T KO	1 400	0.55	230/400	1.6	7 050	64	42555575
ARC/4-560-055T DO	1 400	0.55	230/400	1.6	7 050	64	42555580
ARC/4-560-075T KO	1 390	0.75	230/400	2.1	8 600	64	42555585
ARC/4-560-075T DO	1 390	0.75	230/400	2.1	8 600	65	42555590
ARC/4-560-110T KO	1 400	1.1	230/400	2.6	10 200	65	42555595
ARC/4-560-110T DO	1 400	1.1	230/400	2.6	10 200	65	42555600
ARC/4-560-150T KO	1 400	1.5	230/400	3.5	11 600	65	42555605
ARC/4-560-150T DO	1 400	1.5	230/400	3.5	11 600	65	42555610
ARC/6-560-018T KO	890	0.18	230/400	0.75	3 550	55	42555615
ARC/6-560-018T DO	890	0.18	230/400	0.75	3 550	55	42555620
ARC/6-560-025T KO	880	0.25	230/400	1.0	4 600	55	42555625
ARC/6-560-025T DO	880	0.25	230/400	1.0	4 600	55	42555630
ARC/6-560-037T KO	900	0.37	230/400	1.5	5 660	56	42555635
ARC/6-560-037T DO	900	0.37	230/400	1.5	5 660	56	42555640
ARC/6-560-055T KO	900	0.55	230/400	1.75	6 650	56	42555645
ARC/6-560-055T DO	900	0.55	230/400	1.75	6 650	56	42555650
ARC/6-560-075T KO	915	0.75	230/400	2.1	7 600	56	42555655
ARC/6-560-075T DO	915	0.75	230/400	2.1	7 600	56	42555660
ARC/4-630-037T KO	1 370	0.37	230/400	1.25	7 050	68	42555665
ARC/4-630-037T DO	1 370	0.37	230/400	1.25	7 050	68	42555670
ARC/4-630-055T KO	1 400	0.55	230/400	1.6	9 550	68	42555675
ARC/4-630-055T DO	1 400	0.55	230/400	1.6	9 550	68	42555680
ARC/4-630-075T KO	1 390	0.75	230/400	2.1	11 500	68	42555685
ARC/4-630-075T DO	1 390	0.75	230/400	2.1	11 500	68	42555690
ARC/4-630-110T KO	1 400	1.1	230/400	2.6	14 000	69	42555695
ARC/4-630-110T DO	1 400	1.1	230/400	2.6	14 000	69	42555700
ARC/4-630-150T KO	1 400	1.5	230/400	3.5	16 000	69	42555705
ARC/4-630-150T DO	1 400	1.5	230/400	3.5	16 000	69	42555710
ARC/6-630-018T KO	890	0.18	230/400	0.75	4 600	62	42555715
ARC/6-630-018T DO	890	0.18	230/400	0.75	4 600	62	42555720
ARC/6-630-025T KO	880	0.25	230/400	1.0	6 250	62	42555725
ARC/6-630-025T DO	880	0.25	230/400	1.0	6 250	62	42555730
ARC/6-630-037T KO	900	0.37	230/400	1.5	7 500	63	42555735
ARC/6-630-037T DO	900	0.37	230/400	1.5	7 500	63	42555740
ARC/6-630-055T KO	900	0.55	230/400	1.75	9 150	63	42555745
ARC/6-630-055T DO	900	0.55	230/400	1.75	9 150	63	42555750
ARC/6-630-075T KO	915	0.75	230/400	2.1	10 450	63	42555755
ARC/6-630-075T DO	915	0.75	230/400	2.1	10 450	63	42555760
ARC/4-710-055T KO	1 400	0.55	230/400	1.6	8 900	68	42555765
ARC/4-710-055T DO	1 400	0.55	230/400	1.6	8 900	68	42555770
ARC/4-710-075T KO	1 390	0.75	230/400	2.1	12 600	68	42555775
ARC/4-710-075T DO	1 390	0.75	230/400	2.1	12 600	68	42555780
ARC/4-710-110T KO	1 400	1.1	230/400	2.6	16 100	68	42555785
ARC/4-710-110T DO	1 400	1.1	230/400	2.6	16 100	68	42555790
ARC/4-710-150T KO	1 400	1.5	230/400	3.5	19 400	69	42555795
ARC/4-710-150T DO	1 400	1.5	230/400	3.5	19 400	69	42555800
ARC/4-710-220T KO	1 425	2.2	230/400	4.8	22 200	69	42555805
ARC/4-710-220T DO	1 425	2.2	230/400	4.8	22 200	69	42555810

Dane techniczne

Typ	prędkość obrotowa [obr./min]	pobór mocy max. [W]	napięcie [V]	natężenie [A]	wydajność max. [m³/h]	poziom ciśnienia akustycznego [dB(A)] *	nr artykułu
ARC/6-710-025T KO	880	0.25	230/400	1.0	5 850	62	42555815
ARC/6-710-025T DO	880	0.25	230/400	1.0	5 850	62	42555820
ARC/6-710-037T KO	900	0.37	230/400	1.5	8 250	62	42555825
ARC/6-710-037T DO	900	0.37	230/400	1.5	8 250	62	42555830
ARC/6-710-055T KO	900	0.55	230/400	1.75	10 500	63	42555835
ARC/6-710-055T DO	900	0.55	230/400	1.75	10 500	63	42555840
ARC/6-710-075T KO	915	0.75	230/400	2.1	12 700	63	42555845
ARC/6-710-075T DO	915	0.75	230/400	2.1	12 700	63	42555850
ARC/6-710-110T KO	920	1.1	230/400	2.9	14 500	63	42555855
ARC/6-710-110T DO	920	1.1	230/400	2.9	14 500	63	42555860
ARC/4-800-075T KO	1 390	0.75	230/400	2.1	10 800	68	42555865
ARC/4-800-075T DO	1 390	0.75	230/400	2.1	10 800	68	42555870
ARC/4-800-110T KO	1 400	1.1	230/400	2.6	15 300	68	42555875
ARC/4-800-110T DO	1 400	1.1	230/400	2.6	15 300	68	42555880
ARC/4-800-150T KO	1 400	1.5	230/400	3.5	19 700	68	42555885
ARC/4-800-150T DO	1 400	1.5	230/400	3.5	19 700	68	42555890
ARC/4-800-220T KO	1 425	2.2	230/400	4.8	24 600	69	42555895
ARC/4-800-220T DO	1 425	2.2	230/400	4.8	24 600	69	42555900
ARC/4-800-300T KO	1 415	3.0	230/400	6.6	30 000	69	42555905
ARC/4-800-300T DO	1 415	3.0	230/400	6.6	30 000	69	42555910
ARC/4-800-400T KO	1 435	4.0	400V	8.3	29 500	72	42555915
ARC/4-800-400T DO	1 435	4.0	400V	8.3	29 500	72	42555920
ARC/4-800-550T KO	1 450	5.5	400V	11.0	31 500	73	42555925
ARC/4-800-550T DO	1 450	5.5	400V	11.0	31 500	73	42555930
ARC/4-800-750T KO	1 450	7.5	400V	14.6	36 000	74	42555935
ARC/4-800-750T DO	1 450	7.5	400V	14.6	36 000	74	42555940
ARC/6-800-037T KO	900	0.37	230/400	1.5	7 050	62	42555945
ARC/6-800-037T DO	900	0.37	230/400	1.5	7 050	62	42555950
ARC/6-800-055T KO	900	0.55	230/400	1.75	10 000	62	42555955
ARC/6-800-055T DO	900	0.55	230/400	1.75	10 000	62	42555960
ARC/6-800-075T KO	915	0.75	230/400	2.1	12 900	63	42555965
ARC/6-800-075T DO	915	0.75	230/400	2.1	12 900	63	42555970
ARC/6-800-110T KO	920	1.1	230/400	2.9	16 100	63	42555975
ARC/6-800-110T DO	920	1.1	230/400	2.9	16 100	63	42555980
ARC/6-800-150T KO	945	1.5	230/400	3.9	19 650	63	42555985
ARC/6-800-150T DO	945	1.5	230/400	3.9	19 650	63	42555990
ARC/4-900-110T KO	1 400	1.1	230/400	2.6	12 500	70	42555995
ARC/4-900-110T DO	1 400	1.1	230/400	2.6	12 500	70	42556000
ARC/4-900-150T KO	1 400	1.5	230/400	3.5	19 400	70	42556005
ARC/4-900-150T DO	1 400	1.5	230/400	3.5	19 400	70	42556010
ARC/4-900-220T KO	1 425	2.2	230/400	4.8	26 200	70	42556015
ARC/4-900-220T DO	1 425	2.2	230/400	4.8	26 200	70	42556020
ARC/4-900-300T KO	1 415	3.0	230/400	6.6	32 900	71	42556025
ARC/4-900-300T DO	1 415	3.0	230/400	6.6	32 900	71	42556030
ARC/4-900-400T KO	1 435	4.0	400	8.3	39 000	71	42556035
ARC/4-900-400T DO	1 435	4.0	400	8.3	39 000	71	42556040
ARC/4-900-550T KO	1 450	5.5	400V	11.0	36 100	74	42556045
ARC/4-900-550T DO	1 450	5.5	400V	11.0	36 100	74	42556050
ARC/4-900-750T KO	1 450	7.5	400V	14.6	42 400	75	42556055
ARC/4-900-750T DO	1 450	7.5	400V	14.6	42 400	75	42556060
ARC/6-900-055T KO	900	0.55	230/400	1.75	8 150	63	42556065
ARC/6-900-055T DO	900	0.55	230/400	1.75	8 150	63	42556070
ARC/6-900-075T KO	915	0.75	230/400	2.1	12 700	63	42556075
ARC/6-900-075T DO	915	0.75	230/400	2.1	12 700	63	42556080

Venture Industries Sp. z o.o.
ul. Mokra 27, 05-092 Łomianki - Kiełpin
tel. +48 22 751 95 50, 751 20 31
fax +48 22 751 22 59, 751 12 02
e-mail: venture@venture.pl

Dane techniczne

Typ	prędkość obrotowa [obr./min]	pobór mocy max. [W]	napięcie [V]	natężenie [A]	wydajność max. [m³/h]	poziom ciśnienia akustycznego [dB(A)] *	nr artykułu
ARC/6-900-110T KO	920	1.1	230/400	2.9	17 150	64	42556085
ARC/6-900-110T DO	920	1.1	230/400	2.9	17 150	64	42556090
ARC/6-900-150T KO	945	1.5	230/400	3.9	21 550	64	42556095
ARC/6-900-150T DO	945	1.5	230/400	3.9	21 550	64	42556100
ARC/6-900-220T KO	960	2.2	230/400	4.8	25 550	64	42556105
ARC/6-900-220T DO	960	2.2	230/400	4.8	25 550	64	42556110
ARC/4-1000-300T KO	1 415	3.0	230/400	6.6	17 800	76	42556115
ARC/4-1000-300T DO	1 415	3.0	230/400	6.6	17 800	76	42556120
ARC/4-1000-400T KO	1 435	4.0	230/400	8.3	27 900	76	42556125
ARC/4-1000-400T DO	1 435	4.0	230/400	8.3	27 900	76	42556130
ARC/4-1000-550T KO	1 450	5.5	400	11.0	36 900	77	42556135
ARC/4-1000-550T DO	1 450	5.5	400	11.0	36 900	77	42556140
ARC/4-1000-750T KO	1 450	7.5	400	14.6	45 800	78	42556145
ARC/4-1000-750T DO	1 450	7.5	400	14.6	45 800	78	42556150
ARC/4-1000-1100T KO	1 460	11.0	400	21	55 100	78	42556155
ARC/4-1000-1100T DO	1 460	11.0	400	21	55 100	78	42556160
ARC/4-1000-1500T KO	1 460	15.0	400	27.7	65 500	80	42556165
ARC/4-1000-1500T DO	1 460	15.0	400	27.7	65 500	80	42556170
ARC/6-1000-075T KO	915	0.75	230/400	2.1	11 650	68	42556175
ARC/6-1000-075T DO	915	0.75	230/400	2.1	11 650	68	42556180
ARC/6-1000-110T KO	920	1.1	230/400	2.9	18 250	68	42556185
ARC/6-1000-110T DO	920	1.1	230/400	2.9	18 250	68	42556190
ARC/6-1000-150T KO	945	1.5	230/400	3.9	24 150	69	42556195
ARC/6-1000-150T DO	945	1.5	230/400	3.9	24 150	69	42556200
ARC/6-1000-220T KO	960	2.2	230/400	4.8	30 000	70	42556205
ARC/6-1000-220T DO	960	2.2	230/400	4.8	30 000	70	42556210
ARC/6-1000-300T KO	950	3.0	230/400	6.8	36 100	70	42556215
ARC/6-1000-300T DO	950	3.0	230/400	6.8	36 100	70	42556220
ARC/4-1250-1100T KO	1 460	11.0	400	21	57 700	84	42556225
ARC/4-1250-1100T DO	1 460	11.0	400	21	57 700	84	42556230
ARC/4-1250-1500T KO	1 460	15.0	400	27.7	75 100	84	42556235
ARC/4-1250-1500T DO	1 460	15.0	400	27.7	75 100	84	42556240
ARC/4-1250-2200T KO	1 465	22.0	400	39	93 100	85	42556245
ARC/4-1250-2200T DO	1 465	22.0	400	39	93 100	85	42556250
ARC/4-1250-3000T KO	1 472	30.0	400	56	110 000	86	42556255
ARC/4-1250-3000T DO	1 472	30.0	400	56	110 000	86	42556260
ARC/4-1250-3700T KO	1 475	37.0	400	66	124 000	86	42556265
ARC/4-1250-3700T DO	1 475	37.0	400	66	124 000	86	42556270
ARC/6-1250-300T KO	950	3.0	230/400	6.8	37 800	76	42556275
ARC/6-1250-300T DO	950	3.0	230/400	6.8	37 800	76	42556280
ARC/6-1250-400T KO	950	4.0	400	8.6	49 200	76	42556285
ARC/6-1250-400T DO	950	4.0	400	8.6	49 200	76	42556290
ARC/6-1250-550T KO	950	5.5	400	11.8	61 000	77	42556295
ARC/6-1250-550T DO	950	5.5	400	11.8	61 000	77	42556300
ARC/6-1250-750T KO	960	7.5	400	15.2	72 000	78	42556305
ARC/6-1250-750T DO	960	7.5	400	15.2	72 000	78	42556310
ARC/6-1250-1100T KO	960	11.0	400	22.0	81 200	79	42556315
ARC/6-1250-1100T DO	960	11.0	400	22.0	81 200	79	42556320
ARC/6-1500A-1500T KO	960	11.0	400	22.0	60 000	89	42556325
ARC/6-1500A-1500T DO	960	11.0	400	22.0	60 000	89	42556330
ARC/6-1500B-1500T KO	975	15.0	400	29.0	80 000	90	42556335
ARC/6-1500B-1500T DO	975	15.0	400	29.0	80 000	90	42556340
ARC/6-1500-2200T KO	980	22.0	400	40.0	99 000	91	42556345
ARC/6-1500-2200T DO	980	22.0	400	40.0	99 000	91	42556350

Dane techniczne

Typ	prędkość obrotowa [obr./min]	moc silnika [kW]	napięcie [V]	natężenie [A]	wydajność [m³/h]	poziom ciśnienia akustycznego [dB(A)] *	nr artykułu
ARC/6-1500-3000T KO	980	30.0	400	54	119 000	92	42556355
ARC/6-1500-3000T DO	980	30.0	400	54	119 000	92	42556360
ARC/6-1500-3700T KO	985	37.0	400	65	135 000	93	42556365
ARC/6-1500-3700T DO	985	37.0	400	65	135 000	93	42556370
ARC/8-1500-550T KO	700	5.5	400	12.7	44 800	79	42556375
ARC/8-1500-550T DO	700	5.5	400	12.7	44 800	79	42556380
ARC/8-1500-750T KO	700	7.5	400	16.3	59 700	80	42556385
ARC/8-1500-750T DO	700	7.5	400	16.3	59 700	80	42556390
ARC/8-1500-1100T KO	730	11.0	400	24	74 000	81	42556395
ARC/8-1500-1100T DO	730	11.0	400	24	74 000	81	42556400
ARC/8-1500-1500T KO	730	15.0	400	30	88 500	81	42556405
ARC/8-1500-1500T DO	730	15.0	400	30	88 500	81	42556410
ARC/8-1500-1850T KO	730	18.5	400	37	100 000	82	42556415
ARC/8-1500-1850T DO	730	18.5	400	37	100 000	82	42556420

* Dane w odległości 3m od wentylatora, przy zabudowanej instalacji na wlocie i wylocie wentylatora.

Wymiary

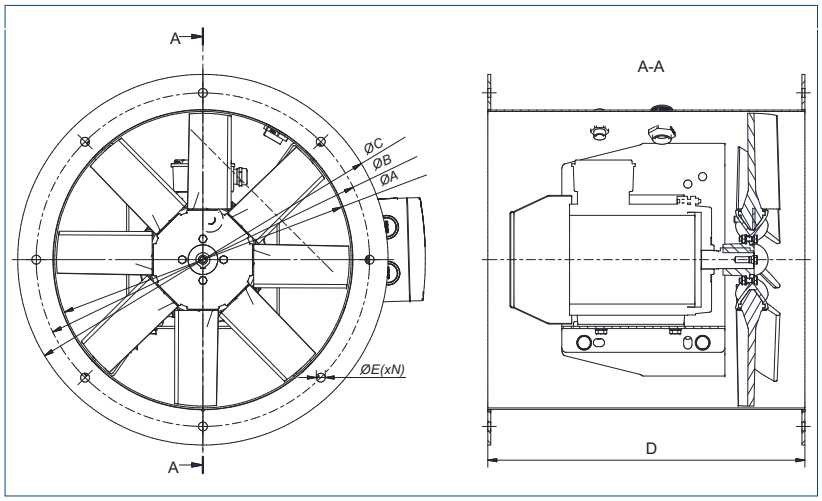

wielkość	A	B	C	D		E	ilość otworów
				KO	DO		
250	250	292	327	150	360	10	4
315	315	355	386	150	360	10	8
350	350	395	426	200	400	10	8
400	400	450	487	250	450	12	8
450	450	500	537	250	450	12	8
500	500	560	595	300	500	12	12
560	560	620	655	300	550	12	12
630	630	690	725	400	550	12	12
710	710	770	806	400	550	12	16
800	800	860	896	400	800	16	12
900	900	950	1000	400	800	12	12
1000	1000	1100	1100	450	850	12	12
1250	1250	1350	1400	450	900	12	16
1500	1500	1580	1650	500	1000	16	24

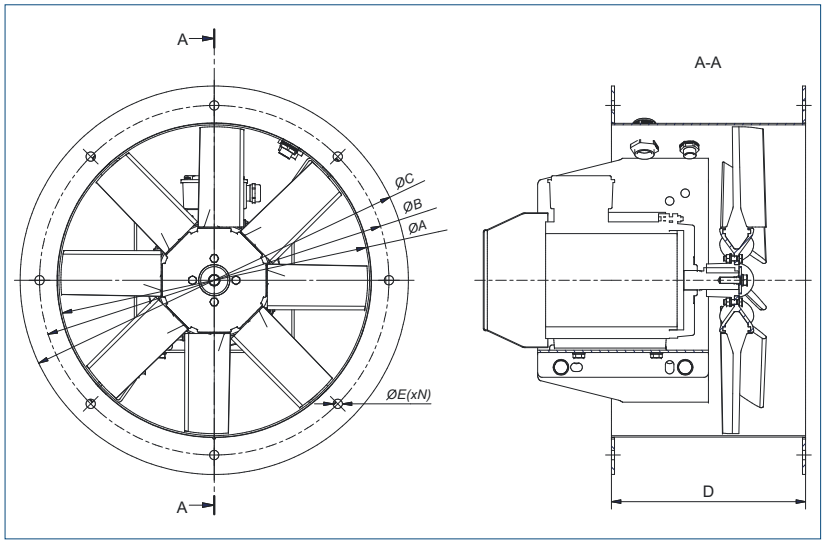

Venture Industries Sp. z o.o.
ul. Mokra 27, 05-092 Łomianki - Kiełpin
tel. +48 22 751 95 50, 751 20 31
fax +48 22 751 22 59, 751 12 02
e-mail: venture@venture.pl

Charakterystyki pracy

ARC/2-250-xxx

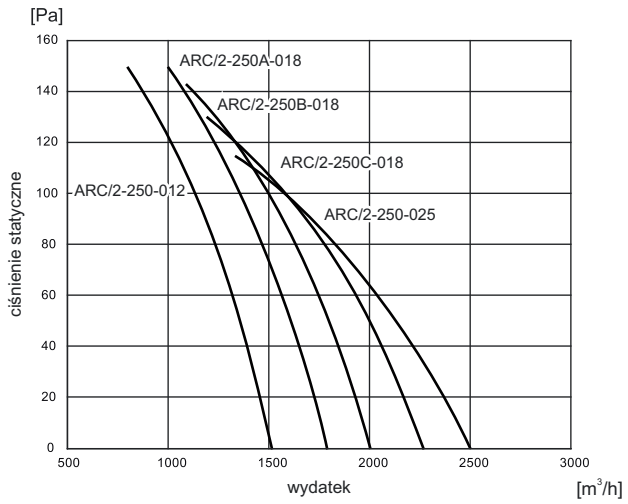

ARC/4-250-xxx

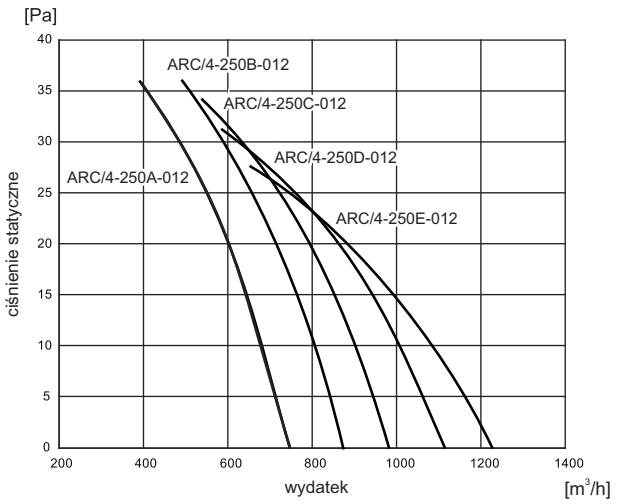

ARC/2-315-xxx

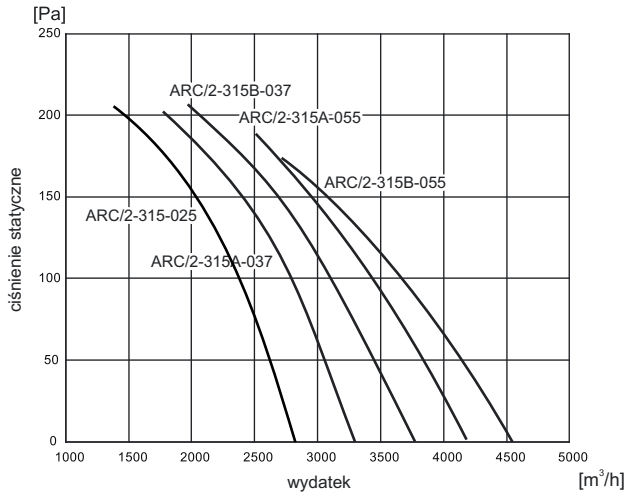

ARC/4-315-xxx

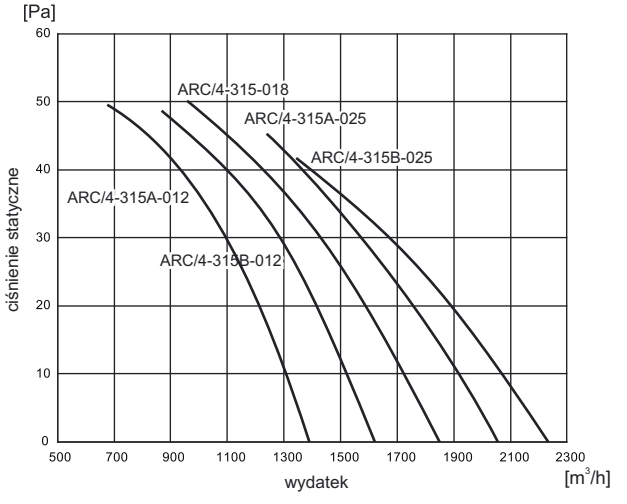

ARC/2-355-xxx

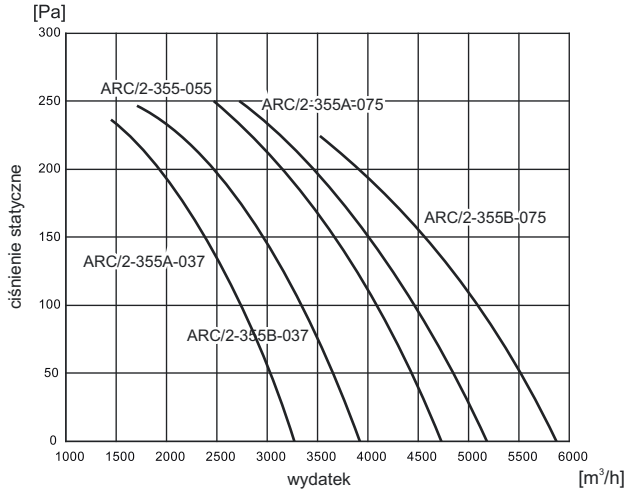

ARC/4-355-xxx

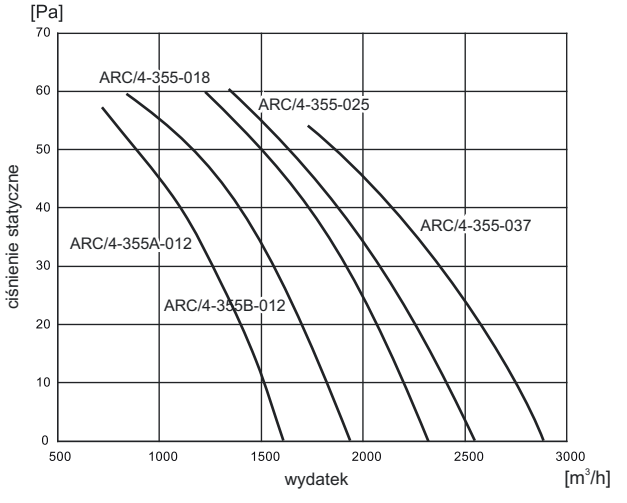

Charakterystyki pracy

ARC/2-400-xxx

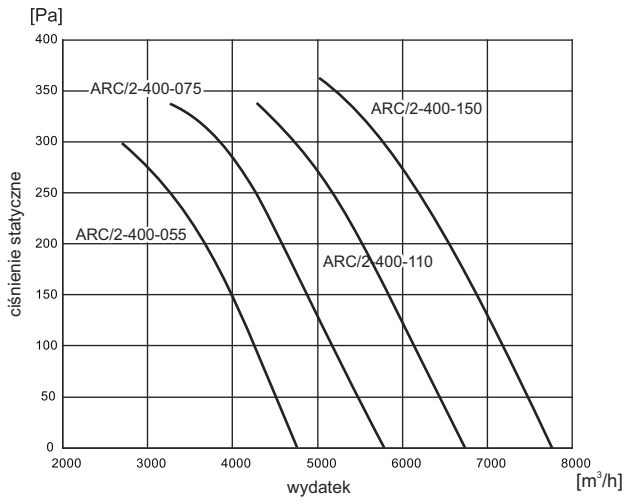

ARC/4-400-xxx

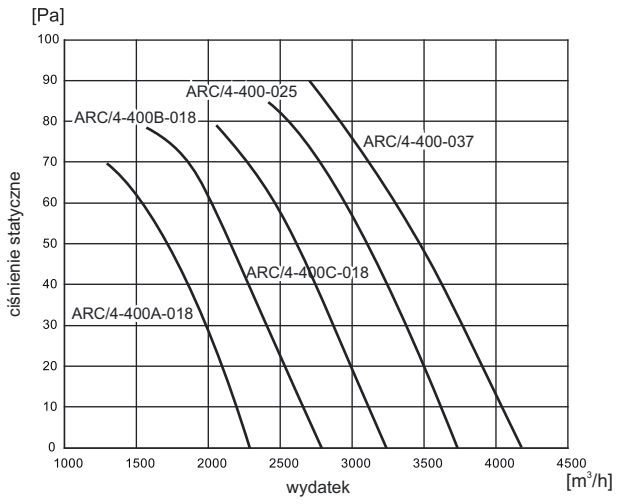

ARC/2-450-xxx

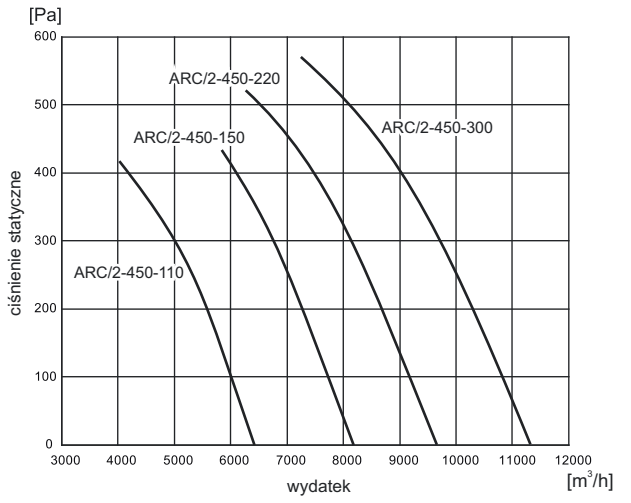

ARC/4-450-xxx

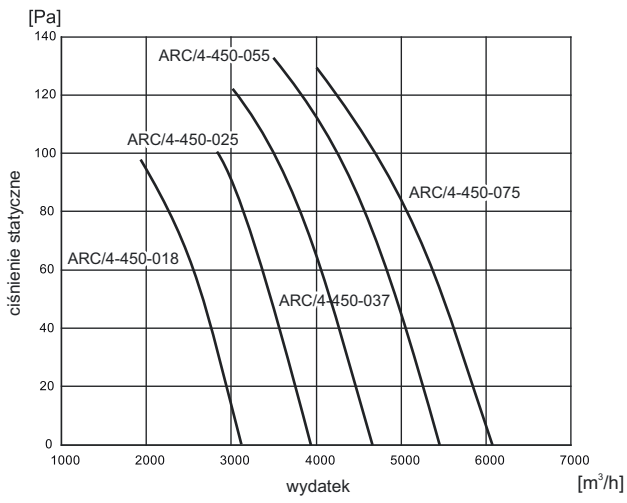

ARC/2-500-xxx

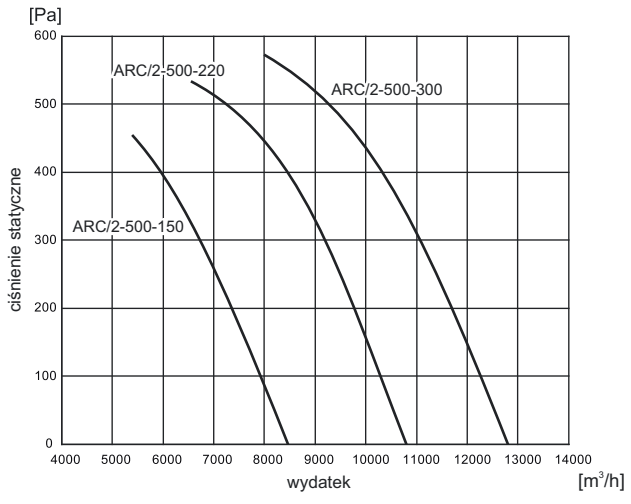

ARC/4-500-xxx

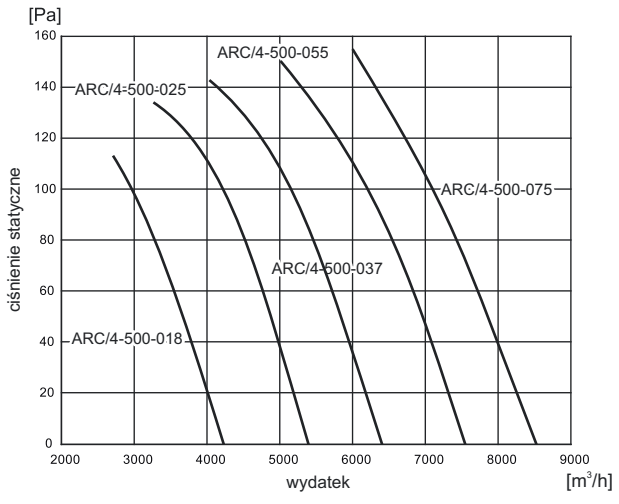

Venture Industries Sp. z o.o.
ul. Mokra 27, 05-092 Łomianki - Kiełpin
tel. +48 22 751 95 50, 751 20 31
fax +48 22 751 22 59, 751 12 02
e-mail: venture@venture.pl

Charakterystyki pracy

ARC/4-560-xxx

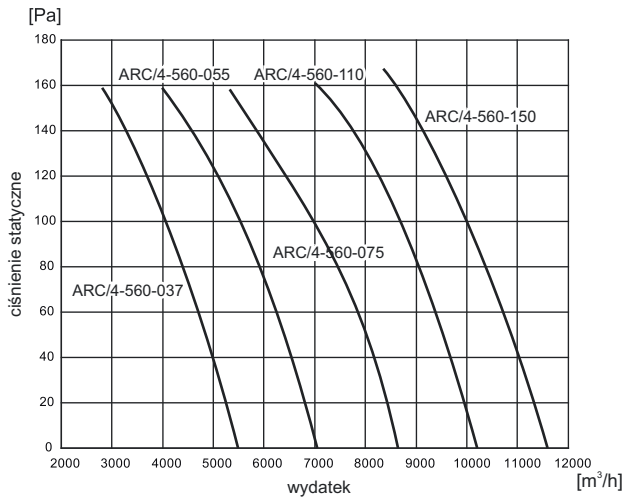

ARC/6-560-xxx

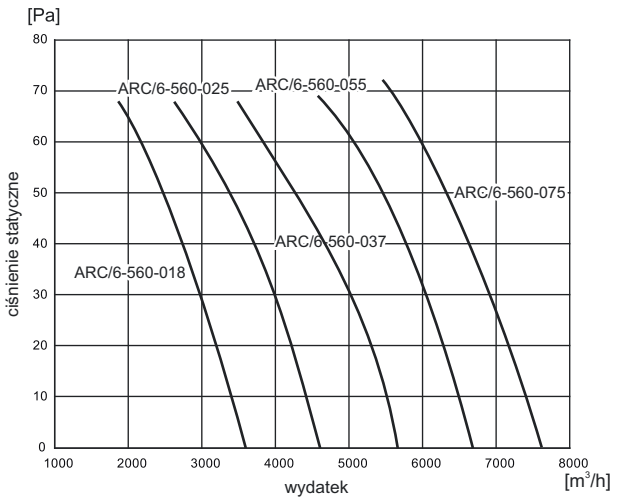

ARC/4-630-xxx

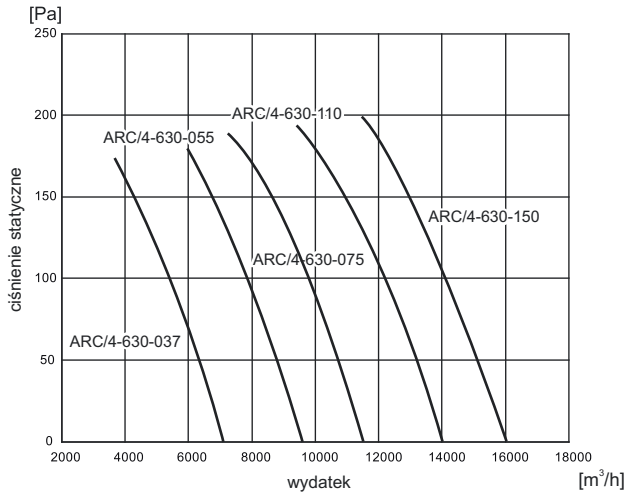

ARC/6-630-xxx

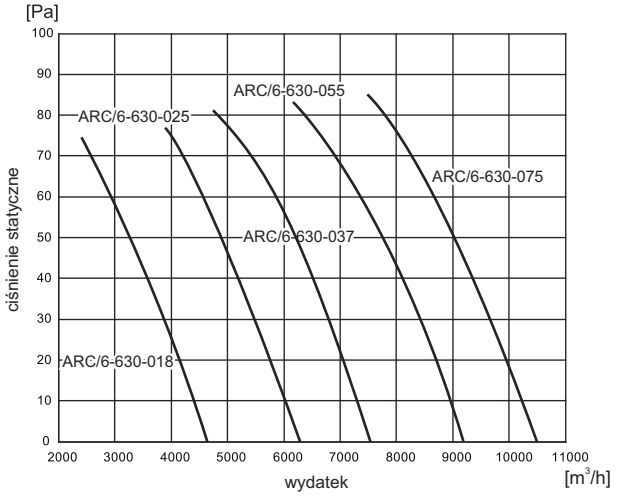

ARC/4-710-xxx

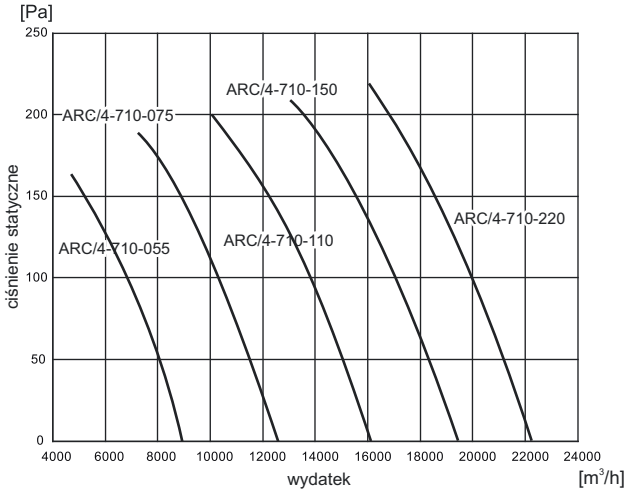

ARC/6-710-xxx

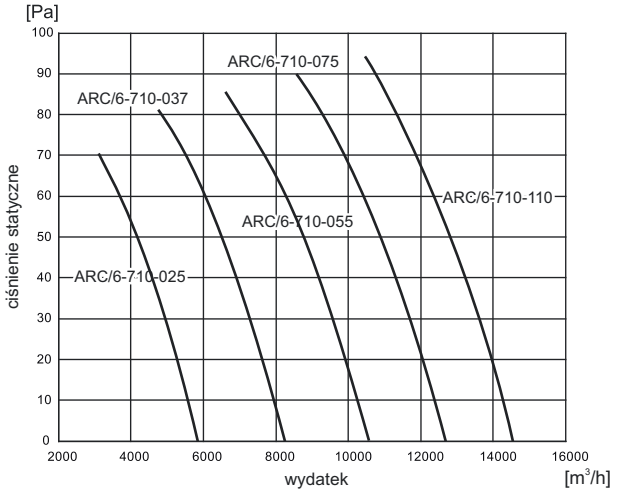

Charakterystyki pracy

ARC/4-800-xxx

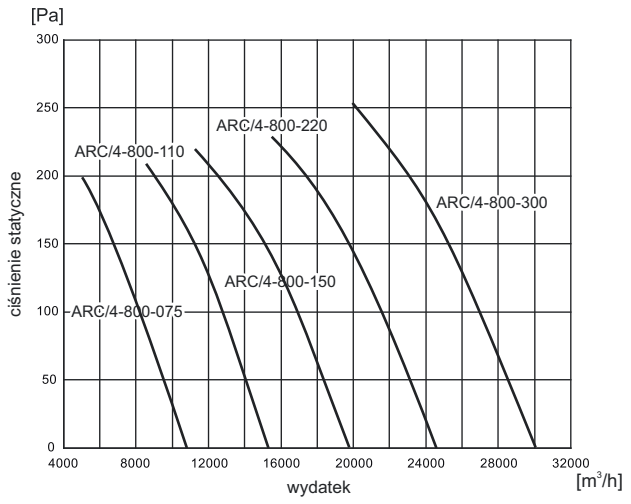

ARC/4-800-xxx

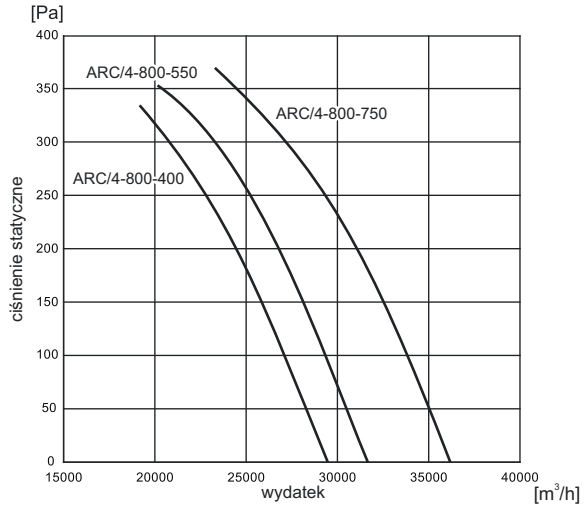

ARC/6-800-xxx

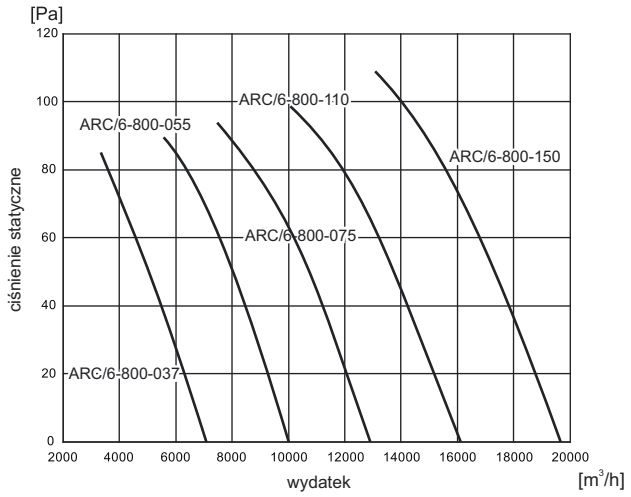

ARC/4-900-xxx

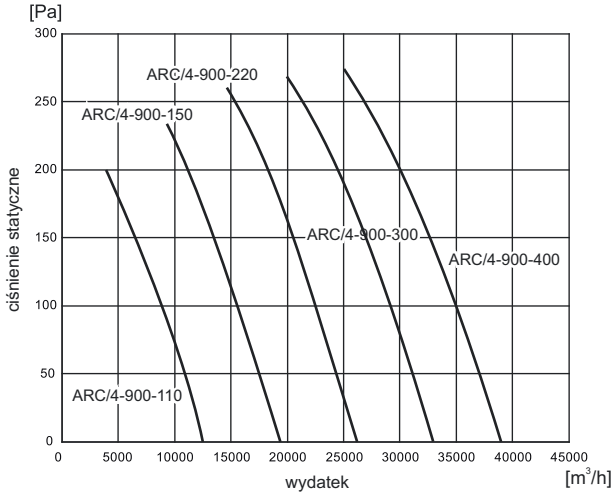

ARC/4-900-xxx

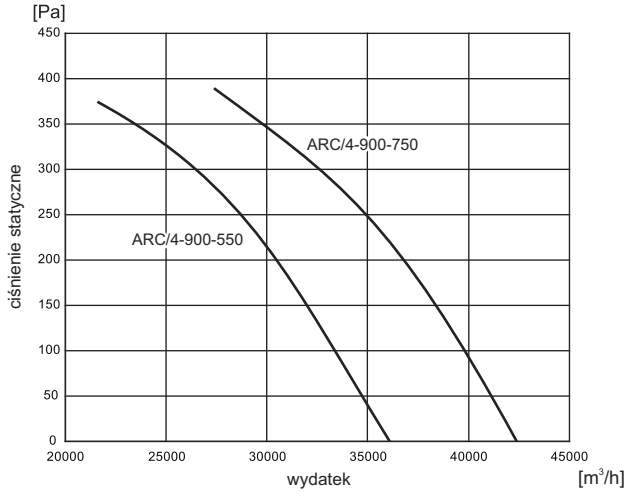

ARC/6-900-xxx

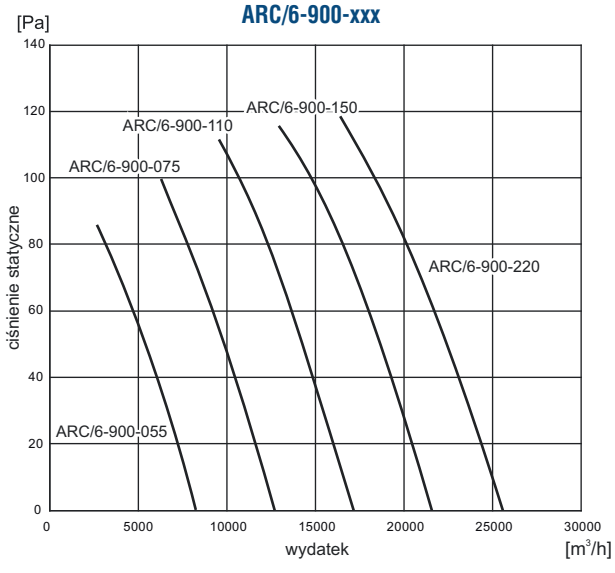

Venture Industries Sp. z o.o.
ul. Mokra 27, 05-092 Łomianki - Kiełpin
tel. +48 22 751 95 50, 751 20 31
fax +48 22 751 22 59, 751 12 02
e-mail: venture@venture.pl

Charakterystyki pracy

ARC/4-1000-xxx

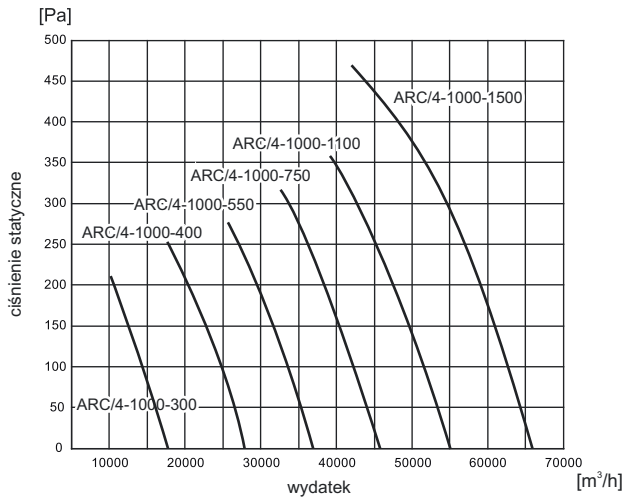

ARC/6-1000-xxx

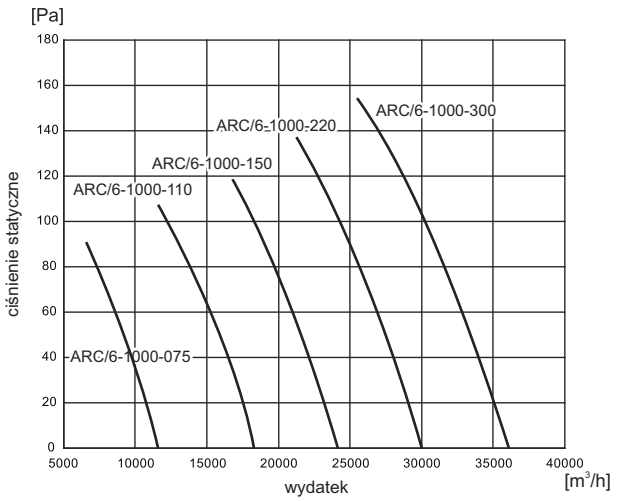

ARC/4-1250-xxx

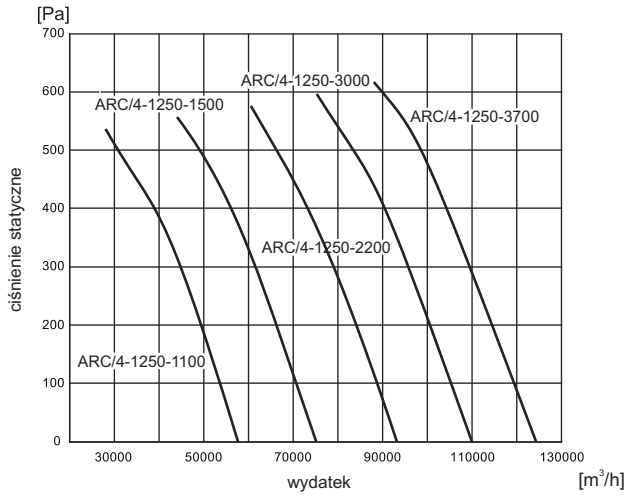

ARC/6-1250-xxx

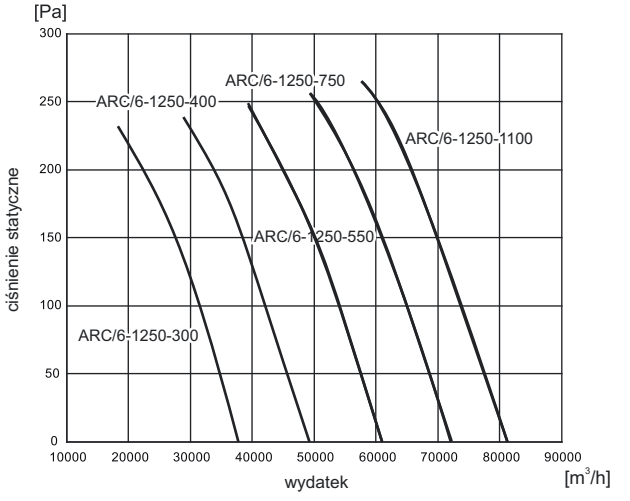

ARC/6-1500-xxx

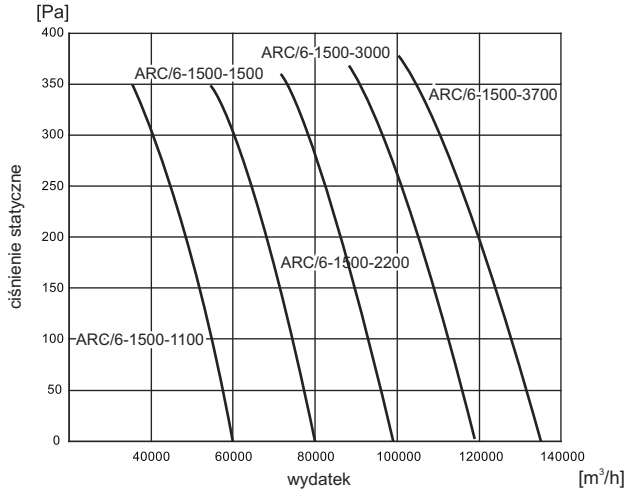

ARC/8-1500-xxx

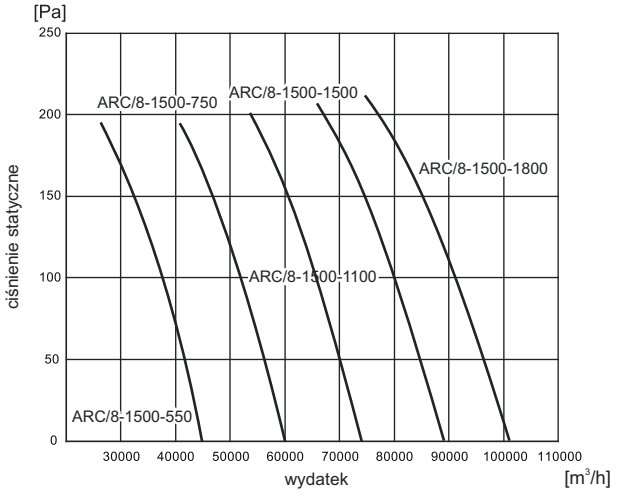



105°C

Zastosowanie

Wentylator przeznaczony do transportu powietrza o wysokiej temperaturze i wysokiej wilgotności. Doskonale sprawdza się w suszarniach.

Konstrukcja

Wentylator osiowy przeznaczony do montażu ściennego. Obudowa spawana z nierdzewnej blachy stalowej, śrutowana. Wirnik rewersyjny, aluminiowy, wyważany dynamicznie. Wentylatory o charakterystykach wg specyfikacji klienta, o niestandardowych wymiarach, wykonane z blachy cynkowanej mogą być dostarczone na życzenie. Wentylatory AFD mogą pracować w temperaturze -20°C do 105°C. Wykonania niestandardowe i specjalne wymagają ustaleń z Venture Industries Sp. z o.o.

Silnik elektryczny

Silnik elektryczny wykonany zgodnie z obowiązującymi Dyrektywami oraz klasami sprawności, oznaczony znakiem CE. Klasa izolacji – H. Stopień ochrony - IP55. Zasilanie – trójfazowe 230/400V 50Hz lub 400V 50Hz (w zależności od mocy silnika).
Wentylatory z silnikami w wersji specjalnej: tabela wykonań specjalnych.
Schemat podłączenia elektrycznego: rys. 8, str. 925.

Oznaczenia

AFD / 4 - 600 - 090

- Współczynnik mocy 1,5 x 100 = 150
- Nominalna średnica wentylatora w mm
- 2, 4, 6 Liczba biegunów silnika (prędkość obrotowa)
- Model wentylatora: do suszarni
- Typ wentylatora: wentylator osiowy

Dane techniczne

Typ	prędkość obrotowa [obr./min]	moc silnika [kW]	wydajność max. [m³/h]	natężenie [A]	napięcie znam. [V]	nr artykułu
AFD/4-400-025T	1400	0,25	4900	0,71	400	42515030
AFD/4-450-037T	1400	0,37	6800	0,98	400	42515040
AFD/4-500-055T	1400	0,55	8500	1,5	400	42515050
AFD/4-560-090T	1400	0,9	11300	2,4	400	42515060
AFD/4-600-090T	1450	0,9	13000	2,4	400	42515000
AFD/4-700-220T	1420	2,2	17000	4,8	400	42515010
AFD/4-800-300T	1420	3	26600	6,5	400	42515020

Wymiary [mm]

Typ	A	B	D	E
400	100	500	410	450
450	100	550	460	500
500	100	600	510	550
560	100	660	570	610
600	160	775	610	700
700	160	875	710	800
800	160	975	810	900

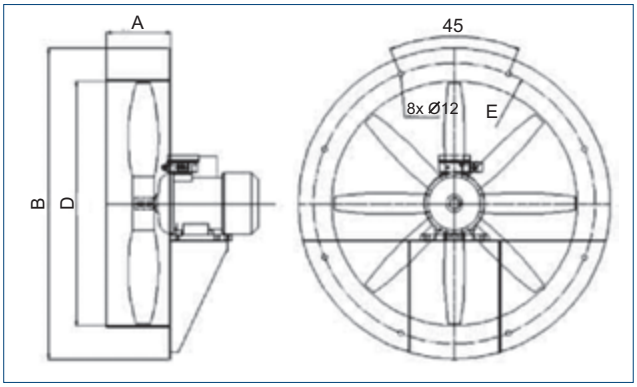

Venture Industries Sp. z o.o.
ul. Mokra 27, 05-092 Łomianki - Kiełpin
tel. +48 22 751 95 50, 751 20 31
fax +48 22 751 22 59, 751 12 02
e-mail: venture@venture.pl

Charakterystyki pracy

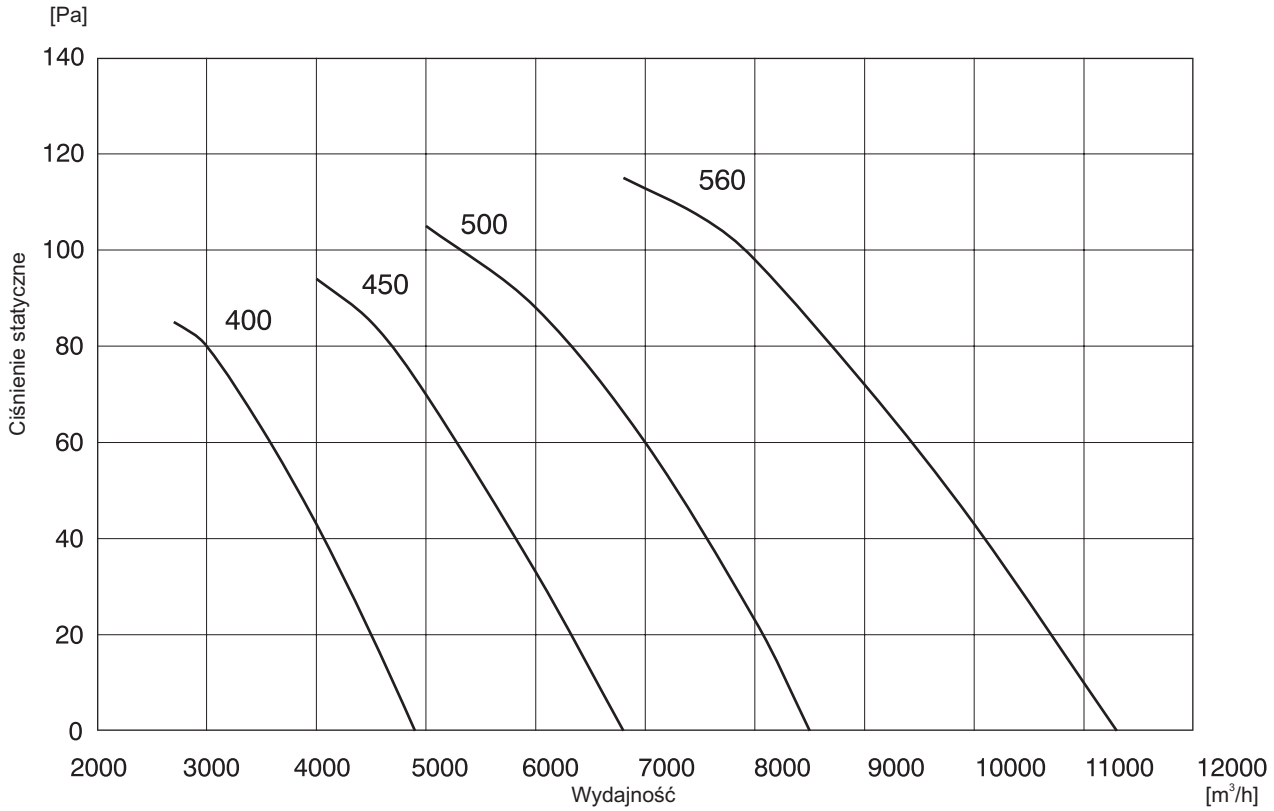

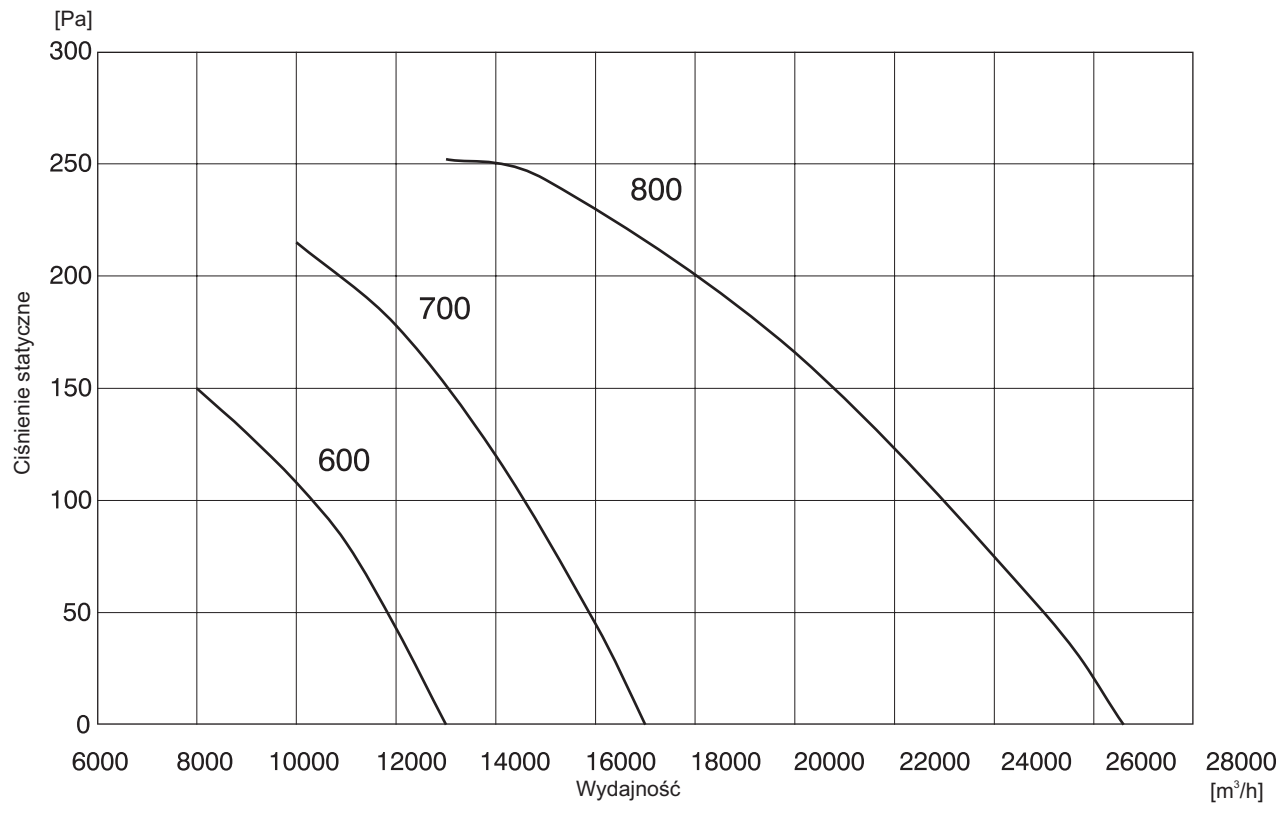



Zastosowanie

Silnik elektryczny umieszczony w specjalnej komorze jest całkowicie odizolowany od strumienia transportowanego powietrza. Konstrukcja taka umożliwia transport powietrza o temperaturze do 200°C, możliwy jest również transport powietrza o wysokiej wilgotności jak również transport pary wodnej. Wentylatory AFH doskonale sprawdzają się w instalacjach wyciągowych gorącego powietrza znad pieców.

Konstrukcja

Wentylator osiowy przeznaczony do montażu kanałowego. Obudowa spawana z blachy stalowej, malowana. Wirnik z aluminium, wyważany dynamicznie wg ISO 1940. Obudowy z blachy nierdzewnej, z blachy ocynkowanej mogą być dostarczone na życzenie. Wentylatory mogą być dostarczone w dowolnym kolorze palety RAL (standardowo RAL 9005 - czarny). Kierunek przepływu wirnik-silnik. Wykonania niestandardowe i specjalne wymagają ustaleń z Venture Industries Sp. z o.o.

Silnik elektryczny

Silnik elektryczny wykonany zgodnie z obowiązującymi Dyrektywami oraz klasami sprawności, oznaczony znakiem CE.Klasa izolacji – F. Stopień ochrony - IP55. Zasilanie - trójfazowe 230/400V 50Hz, 400V 50Hz, 400/690V 50Hz lub jednofazowe 230V 50Hz (w zależności od modelu wentylatora i mocy silnika).Wentylatory z silnikami w innym wykonaniu: tabela wykonań specjalnych.
Schemat podłączenia elektrycznego: rys. 7, 8, str. 925.

MAKSYMALNA TEMPERATURA PRZETŁACZANEGO CZYNNIKA

+200°C

Dane techniczne wybranych typów

Typ	prędkość obrotowa [obr./min]	moc nominalna [kW]	wydajność max. [m³/h]	natężenie przy 400V [A]	poziom ciśnienia akustycznego* [dB(A)]	nr artykułu
AFH/2-400-110S	2800	1,1	6150	2,5	83	42514510
AFH/2-400-110T	2800	1,1	6150	2,5	83	42514520
AFH/4-400-037T	1400	0,37	3300	1,07	74	42514530
AFH/2-450-300T	2800	3	8400	6,5	85	42514540
AFH/4-500-075T	1400	0,75	6300	1,81	76	42514550
AFH/4-630-110T	1400	1,1	10800	2,7	78	42514560
AFH/4-710-400T	1400	4	15300	8,3	80	42514570
AFH/6-710-055T	920	0,55	10500	1,65	75	42514590
AFH/6-800-110T	920	1,1	14400	2,9	76	42514600
AFH/6-1000-110T	920	1,1	20080	2,9	81	42514610

* W odległości 3 m od wentylatora zabudowanego w kanale

Wymiary [mm]

Typ	A	B	C	E	F	H	N*
AFH-400	400	504	460	422	580	200	8
AFH-450	450	554	500	572	640	340	8
AFH-500	500	606	556	662	730	280	8
AFH-630	630	736	686	662	730	340	12
AFH-710	710	830	766	702	770	310	12
AFH-800	800	906	856	702	830	370	12
AFH-1000	1000	1106	1056	1150	1270	550	12

* N - liczba otworów

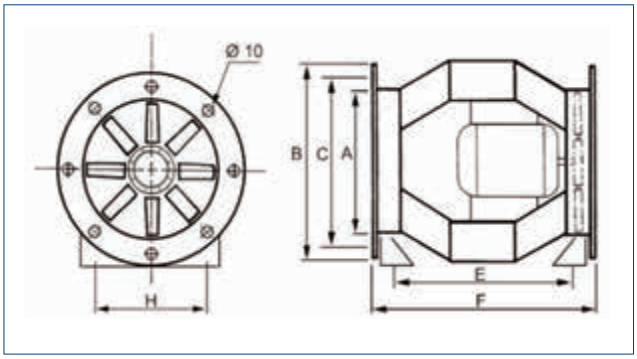

Venture Industries Sp. z o.o.
ul. Mokra 27, 05-092 Łomianki - Kiełpin
tel. +48 22 751 95 50, 751 20 31
fax +48 22 751 22 59, 751 12 02
e-mail: venture@venture.pl

Charakterystyki pracy

AFH/2-400-110, AFH/4-400-037, AFH/2-450-300

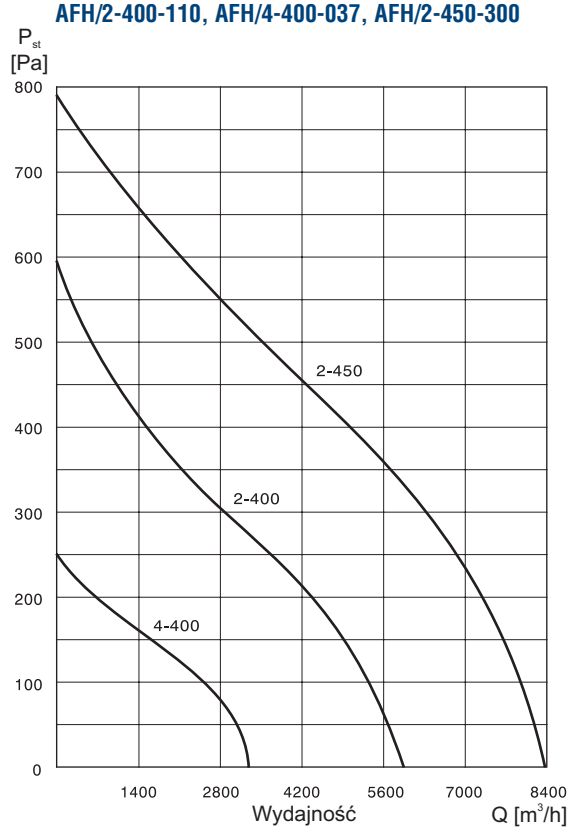

AFH/4-630-110, AFH/4-500-075

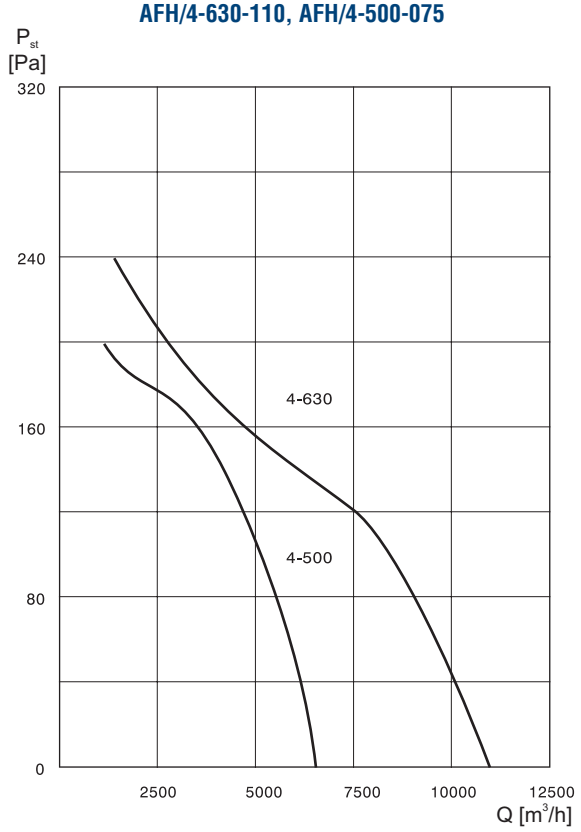

AFH/4-710-400, AFH/6-710-055

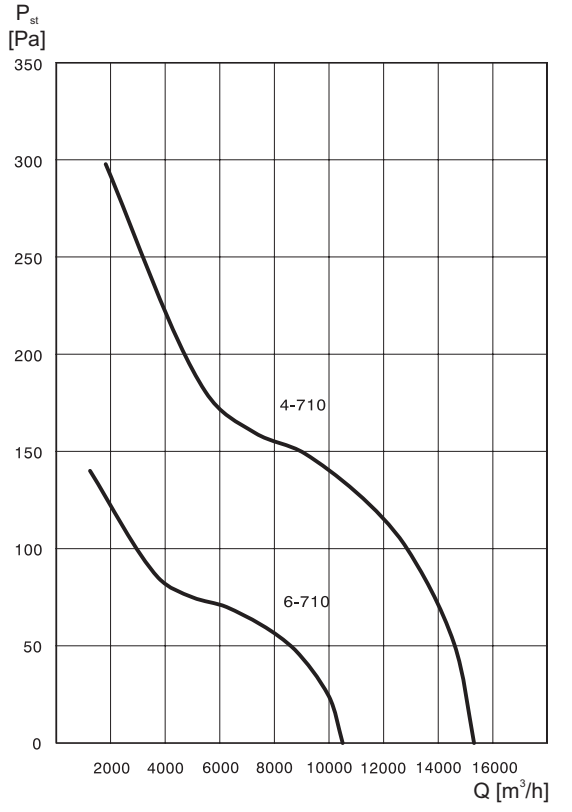

AFH/6-800-110, AFH/6-1000-110

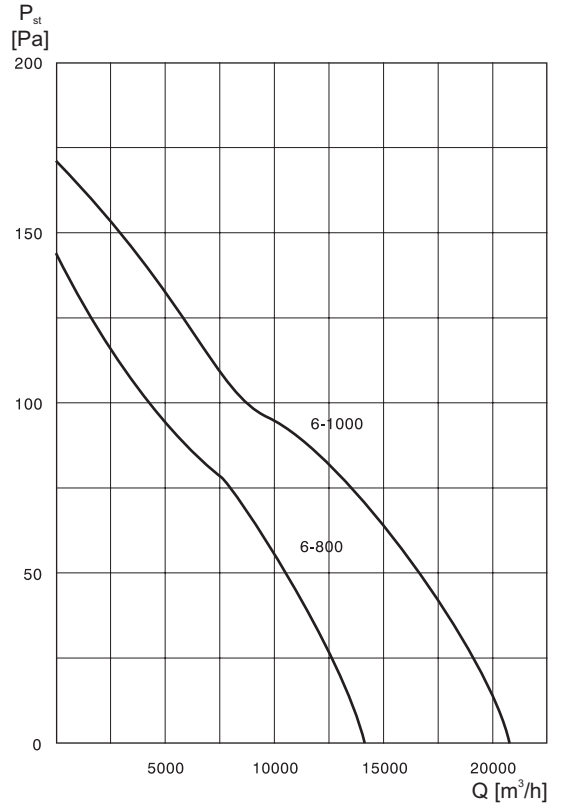



Zastosowanie

Wentylatory AFS przeznaczone są do:

- wentylacji i chłodzenia miejsc pracy,
- chłodzenia silników, sprężarek, maszyn elektrycznych, etc.,
- przewietrzania hal przemysłowych, sportowych, magazynów,
- suszenia pomalowanych powierzchni, etc.,
- dmuchania postaci i balonów reklamowych, etc.

Konstrukcja

Przenośny wentylator osiowy przeznaczony do przewietrzania hal przemysłowych i pomieszczeń gospodarczych, nadmuchiwania postaci reklamowych i chłodzenia. Obudowa spawana z blachy stalowej malowana farbą proszkową. Wirnik z poliamidu wzmocnionego włóknem szklanym, piasta aluminiowa. Na zamówienie urządzenie może być dostarczone w dowolnym kolorze palety RAL (standardowo RAL 9005 - czarny).

Silnik elektryczny

Silnik elektryczny wykonany zgodnie z obowiązującymi Dyrektywami oraz klasami sprawności, oznaczony znakiem CE. Silnik dostosowany do napięciowej regulacji obrotów. Klasa izolacji – F. Stopień ochrony - IP55. Zasilanie – jednofazowe 230V 50Hz.

Dane techniczne wybranych typów

Typ	prędkość obrotowa [obr./min]	pobór mocy [kW]	wydajność max. [m³/h]	natężenie [A]	napięcie znam. [V]	poziom ciśnienia akustycznego [dB(A)]	masa [kg]	nr artykułu
AFS/2-350-055S	2860	0,55	5750	3,4	230	78	24	42410010
AFS/2-400-110S	2860	1,1	8000	7,9	230	80	26	42410020
AFS/4-560-110S	2860	1,1	12000	7	230	77	37	42410030

Wymiary [mm]

Typ	D	L	H
AFS/2-350-055S	360	400	665
AFS/2-400-110S	410	410	680
AFS/4-560-110S	580	460	790

AFS 450
AFS 500

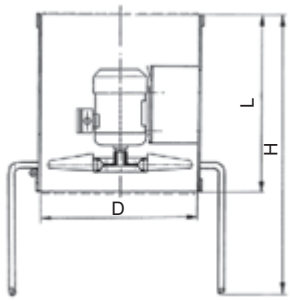

Zasięg strumienia

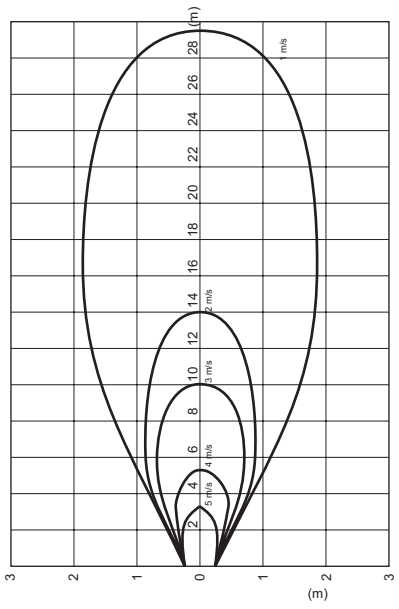

Charakterystyka pracy

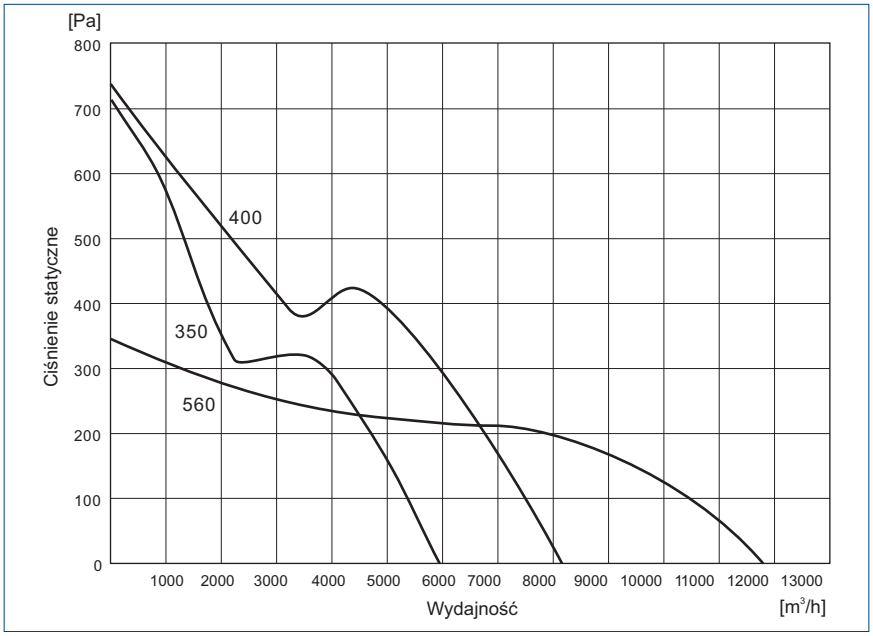

Venture Industries Sp. z o.o.
ul. Mokra 27, 05-092 Łomianki - Kiełpin
tel. +48 22 751 95 50, 751 20 31
fax +48 22 751 22 59, 751 12 02
e-mail: venture@venture.pl



Zastosowanie

Wentylatory AFK przeznaczone są do dostarczania dużej ilości powietrza. Mogą być zastosowane w przemyśle i handlu m.in.. do:

- wentylacji i chłodzenia miejsc pracy,
- punktowego chłodzenia silników, sprężarek, maszyn elektrycznych, etc.,
- przewietrzania hal przemysłowych, sportowych, magazynów ,
- suszenia pomalowanych powierzchni, etc.

Konstrukcja

Przenośny wentylator osiowy. Obudowa spawana z blachy stalowej, malowana farbą proszkową. Wirnik z polipropylenu wzmacnianego włóknem szklanym, piasta aluminiowa. Siatki ochronne na wlocie i wylocie wentylatora. Na zamówienie urządzenie może być dostarczone w dowolnym kolorze z palety RAL (standardowo RAL 9005 - czarny).

Silnik elektryczny

Silnik elektryczny wykonany zgodnie z obowiązującymi Dyrektywami oraz klasami sprawności, oznaczony znakiem CE. Silnik dostosowany do napięciowej regulacji obrotów. Klasa izolacji – F. Stopień ochrony - IP55. Zasilanie – jednofazowe 230V 50Hz.

Dane techniczne

Typ	prędkość obrotowa [obr./min]	moc silnika [kW]	wydajność max. [m^3/s]	natężenie [A]	napięcie znam. [V]	poziom ciśnienia akustycznego* [dB(A)]	nr artykułu
AFK-315	1420	0,12	0,7	1,0	230	61	42516000
AFK-355	1420	0,18	1,0	1,4	230	62	42516010
AFK-400	1420	0,37	1,5	2,8	230	65	42516020
AFK-450	1420	0,55	2,0	3,8	230	69	42516030
AFK-500	1420	0,55	2,5	3,8	230	71	42516040
AFK-560	1420	0,55	3,0	3,8	230	72	42516050

* - w odległości 3 m

Wymiary [mm]

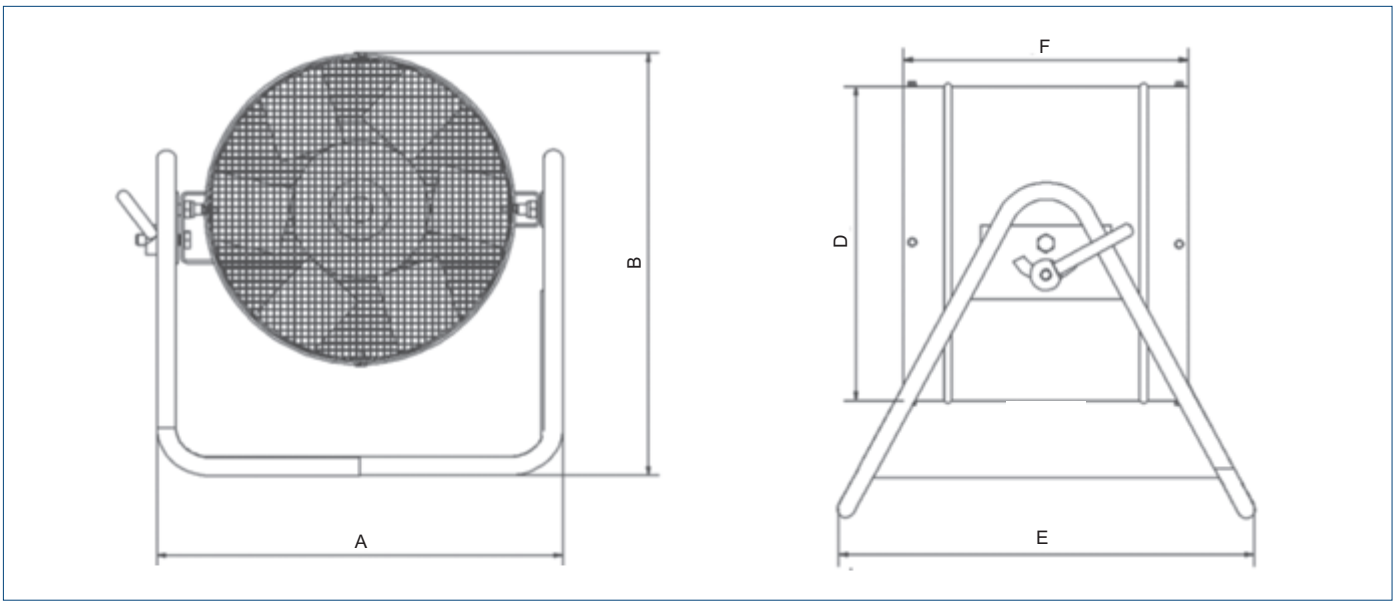

Typ	A	B	D	E	F
AFK-315	430	450	315	400	300
AFK-355	470	500	355	450	320
AFK-400	520	560	400	500	350
AFK-450	570	600	450	650	400
AFK-500	620	700	500	650	400
AFK-560	680	800	560	700	500

PER-W



Żaluzja wywiewna z tworzywa sztucznego. Żaluzje wywiewne PER-W przeznaczone do stosowania w systemach instalacji wentylacyjnych jako zakończenia wentylacyjne. Żaluzja wywiewna PER-W z tworzywa sztucznego do wentylatorów kanałowych.

Typ	□A	B	□C	ØD	ØE	Nr artykułu
PER-100 W	123	12	90	98	4	40520010
PER-125 W	158	15	110	130	4	40520020
PER-160 W	178	20	130	152	4	40520030
PER-200 W/N	245	20	190	210	5	40520730
PER-250 W/N	299	25	235	260	5	40520740
PER-300 W/N	347	26	274	310	5	40520750
PER-350 W/N	397	26	310	360	5	40520760
PER-400 W/N	460	26	364	423	5	40520765
PER-450 W/N	501	31	395	460	5	40520770
PER-500 W/N	549	31	445	510	5	40520775

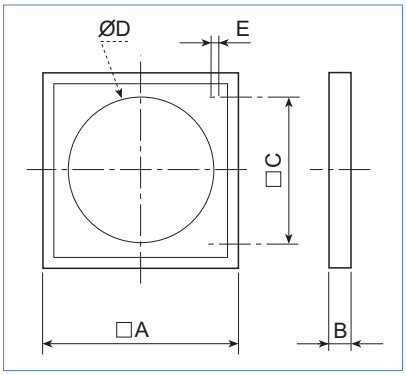



Typ	□A	D	□C	B	Nr artykułu
PER-560 W/N	610	567	530	30	40520780
PER-650 W/N	701	660	626	31	40520785
PER-710 W/N	749	710	663	31	40520790
PER-800 W	840	800	772	40	40520110
PER-1000 W	1040	1000	972	40	40520120

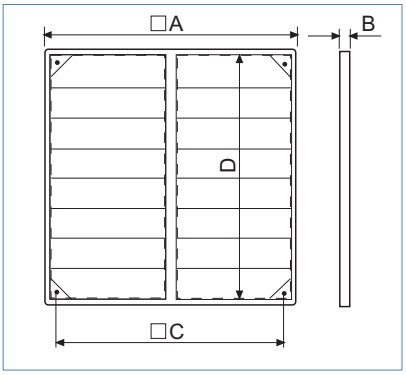

Charakterystyka strat ciśnienia na żaluzji PER

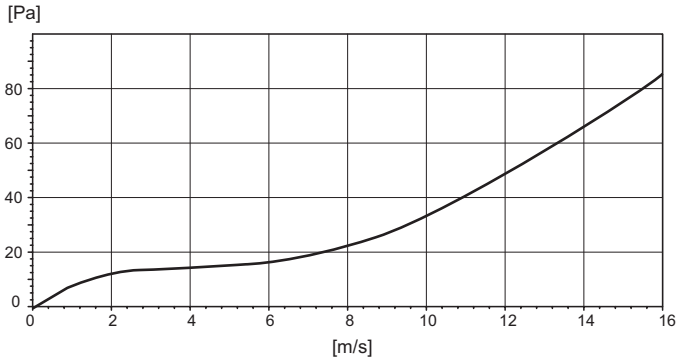

Venture Industries Sp. z o.o.
ul. Mokra 27, 05-092 Łomianki - Kiełpin
tel. +48 22 751 95 50, 751 20 31
fax +48 22 751 22 59, 751 12 02
e-mail: venture@venture.pl

Uwaga!!
Wentylatory AFC i COMPACT mają różny rozstaw otworów montażowych. W celu prawidłowego doboru, należy wybierać akcesoria przeznaczone do danego modelu.

PER-CN



Aluminiowe żaluzje wywiewne PER-CN. Żaluzja wywiewna PER-CN stosowana w instalacjach wentylacji kanałowej jako zakończenie wentylacyjne kanałów.

Typ	□A	B	□C	ØE	F	N	Nr artykułu
PER-250 CN	333	40	287	8	104	6	40520510
PER-355 CN	398	40	352	8	104	7	40520520
PER-400 CN	451	40	405	8	104	8	40520530
PER-450 CN	504	40	458	8	104	9	40520540
PER-500 CN	557	40	511	8	104	10	40520550
PER-630 CN	700	50	590	10	187	5	40520560
PER-710 CN	800	50	690	10	187	6	40520570
PER-800 CN	900	50	790	10	187	7	40520580
PER-1000 CN	1100	50	990	10	187	8	40520590

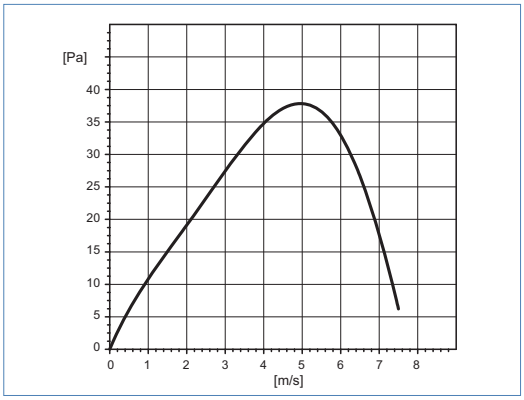

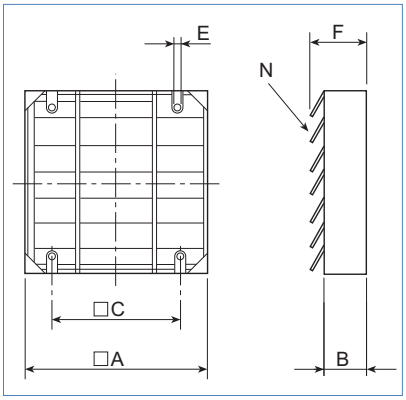

Stopa AFC/Compact



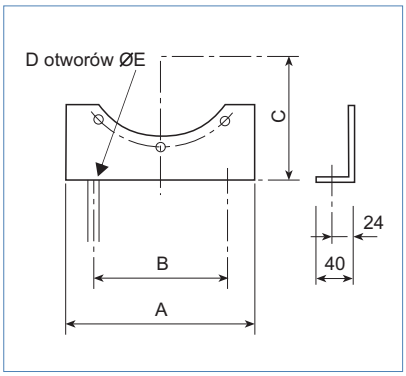

AFC / Compact						
Typ	A	B	C	D*	ØE	Nr artykułu
250	250	150	205	2	10	42516100**
315	315	215	237	2	10	42516110**
355	355	255	257	2	10	42516120**
400	400	300	280	2	10	42516130**
450	450	350	305	2	10	42516140**
500	500	400	334	2	10	42516150**
560	560	460	364	2	10	42516160**
630	630	480	400	2	10	42516170**

AFC / Compact				AFC			Compact		
Typ	A	B	C	D*	ØE	Nr artykułu	D*	ØE	Nr artykułu
710	710	550	445	2	10	42516180	2	15	42516185
800	800	660	485	3	14	42516190	4	12	42516195
900	900	760	550	3	14	42516200	-	-	-
1000	1000	860	600	3	14	42516210	-	-	-
1250	1250	950	750	3	14	42516220	-	-	-

* D - liczba otworów

** unifikacja - akcesoria do AFC i Compact

Uwaga - stopy do montażu poziomego (do montażu pionowego na zapytanie)
1 komplet = 2 sztuki

Uwaga!!
Wentylatory AFC i COMPACT mają różny rozstaw otworów montażowych. W celu prawidłowego doboru, należy wybierać akcesoria przeznaczone do danego modelu.

Króciec AFC/Compact



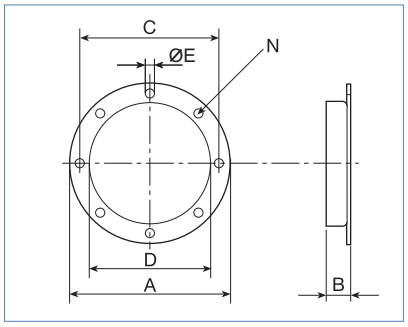

AFC / Compact							
Typ	A	B	D	C	ØE	N*	Nr artykułu
250	305	55	250	280	8	8	42517100**
315	370	55	315	345	8	8	42517110**
355	420	55	355	395	10	8	42517120**
400	495	60	400	450	10	8	42517130**
450	545	60	450	500	10	8	42517140**
500	595	60	500	550	12	12	42517150**
560	655	75	560	610	12	12	42517160**
630	731	75	630	690	12	12	42517170**

AFC / Compact				AFC				Compact			
Typ	A	B	D	C	ØE	N*	Nr artykułu	C	ØE	N*	Nr artykułu
710	805	75	710	760	12	12	42517180	770	12	16	42517185
800	895	75	800	850	12	12	42517190	860	12	16	42517195
900	995	75	900	950	12	12	42517200	-	-	-	-
1000	1095	75	1000	1050	12	12	42517210	-	-	-	-

* N - liczba otworów

** unifikacja - akcesoria do AFC i Compact

Uszczelka montażowa występuje w modelach o średnicy do 800 mm.

Klapa zwrotna TSK AFC / Compact



Klapa zwrotna
- wykonana z galwanizowanej blachy stalowej
- zapobiega cyrkulacji powietrza oraz strat cieplnych gdy wentylator jest wyłączony
- możliwy montaż poziomy i pionowy

Typ	ØD	B	ØC	ØA	E**	Nr artykułu
TSK-250*	250	170	292	327	4 x Ø10	40521350
TSK-315*	315	200	355	386	8 x Ø10	40521355
TSK-355	355	230	395	426	8 x Ø10	40521360
TSK-400*	400	250	450	487	8 x Ø10	40521365
TSK-450*	450	280	500	537	8 x Ø10	40521370
TSK-500*	500	300	560	595	12 x Ø10	40521375
TSK-560*	560	320	620	655	12 x Ø10	40521380
TSK-630	630	360	690	725	12 x Ø10	40521385
TSK-710*	710	380	770	806	16 x Ø10	40521390
TSK-800*	800	400	860	896	16 x Ø10	40521395

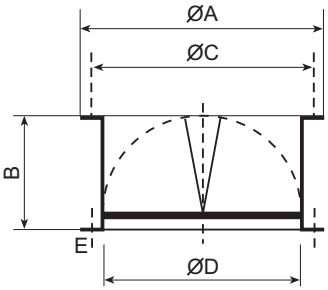

** E - liczba otworów

* przy instalacji z wentylatorami typu AFC należy zastosować adaptery (kontakt DT)

Złącze przeciwdrganiowe do wentylatorów Compact - ACOP

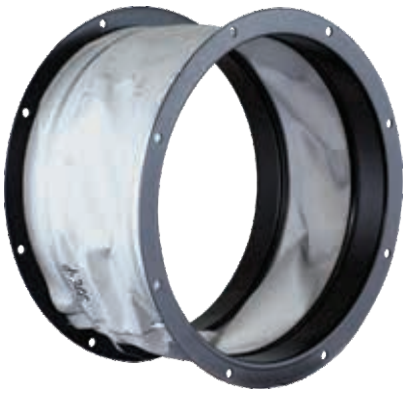

Złącze przeciwdrganiowe

Typ	ØA	B max.	B min.	ØC	ØD	ØE	N*	Nr artykułu
ACOP-250	323	200	110	292	250	10	4	40521110
ACOP-315	386	220	110	355	315	10	8	40521120
ACOP-355	426	220	110	395	355	10	8	40521130
ACOP-400	487	236	126	450	400	12	8	40521140
ACOP-450	537	236	126	500	450	12	8	40521150
ACOP-500	595	248	138	560	500	12	12	40521160
ACOP-560	655	298	138	620	560	12	12	40521170
ACOP-630	725	298	138	690	630	12	12	40521180
ACOP-710	806	298	138	770	710	12	16	40521190
ACOP-800	896	300	138	860	800	12	16	40521195

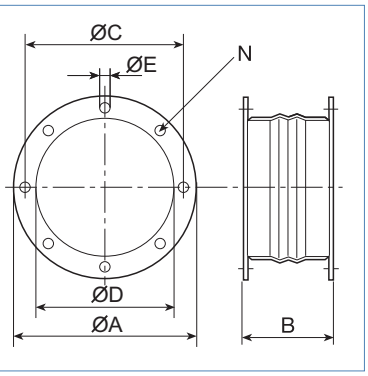

* N - liczba otworów

Venture Industries Sp. z o.o.
ul. Mokra 27, 05-092 Łomianki - Kiełpin
tel. +48 22 751 95 50, 751 20 31
fax +48 22 751 22 59, 751 12 02
e-mail: venture@venture.pl

Uwaga!!
Wentylatory AFC i COMPACT mają różny rozstaw otworów montażowych. W celu prawidłowego doboru, należy wybierać akcesoria przeznaczone do danego modelu.

Złącze przeciwdrganiowe do wentylatorów AFC - złącze AFC



Złącze przeciwdrganiowe

Typ AFC COMPACT	ØA	B max.	B min.	ØC	ØD	ØE	N*	Nr artykułu
250	305	180	150	280	250	8	8	42519500**
315	370	180	150	345	315	8	8	42519510**
355	420	180	150	395	355	10	8	42519520**
400	495	180	150	450	400	10	8	42519530**
450	545	180	150	500	450	10	8	42519540**
500	595	180	150	550	500	12	12	42519550**
560	655	180	150	610	560	12	12	42519560**
630	731	180	150	690	630	12	12	42519570**

Typ AFC	ØA	B max.	B min.	ØC	ØD	ØE	N*	Nr artykułu
710	805	180	150	760	710	12	12	42519580
800	895	180	150	850	800	12	12	42519590
900	995	180	150	950	900	12	12	42519600
1000	1095	180	150	1050	1000	12	12	42519610

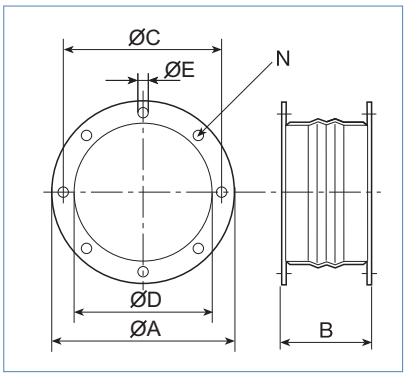

* N - liczba otworów

** unifikacja - akcesoria do AFC i Compact

Siatka ochronna Compact / AFC

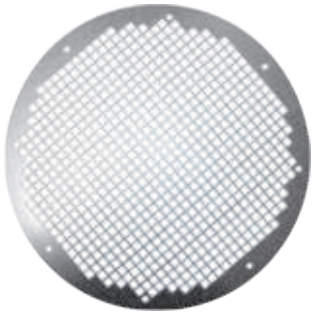

Siatka ochronna wlotu/wylotu do wentylatorów osiowych.

typ	nr artykułu	
	siatka AFC	siatka Compact
250	42518100	42518105
315	42518110	42518110-01
355	42518120	42518120
400	42518130	42518135
450	42518140	42518145
500	42518150	42518155
560	42518160	42518165
630	42518170	42518170
710	42518180	42518185
800	42518190	42518195
900	42518200	-
1000	42518210	-
1250	42518220	-
1500	42518230	-
2000	42518240	-

RF	256 - 268
RF EC	269 - 271
Zestaw fotowoltaiczny	272 - 274
RFV ZN	275 - 280
RBH	281 - 282
MPB-R	283 - 285
TH	286 - 289
CTB	290 - 291
CTB ECOWATT	292 - 295
CTH..., CTV...	296 - 305
CRHB, CRVB ECOWATT	306 - 314
CRV	315 - 325
HCTB, HCTT	326 - 333
Akcesoria	334 - 337

wentylacja ogólna

Wentylatory kanałowe	7 - 165
Wentylatory osiowe ścienne	167 - 208
Wentylatory osiowe kanałowe	209 - 253
Wentylatory dachowe	255 - 337
Wentylatory oddymiające	339 - 505
Kurtyny i termowentylatory	507 - 523
Wentylatory dla domu i biura	525 - 575

wentylatory dla przemysłu

Wentylatory promieniowe	577 - 739
Wentylatory przeciwwybuchowe	741 - 795
Wentylatory chemoodporne	797 - 848
Wentylatory bocznokanałowe	849 - 878
Odciągi	879 - 885
Wentylatory spalinowe	887 - 890
Akcesoria elektryczne	891 - 905
Elementy nawiewu/wywiewu powietrza	907 - 922
Schematy podłączeń elektrycznych	923 - 938
Wytyczne techniczne	939 - 946
Tabela wykonań specjalnych	947 - 948
Indeks	949 - 952

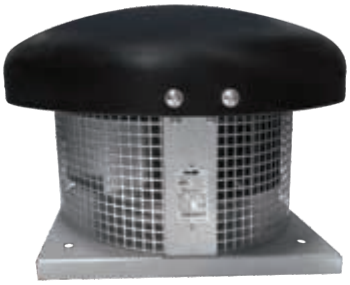



Siatka ochronna

Zastosowanie

Wentylatory dachowe wyciągowe RF przeznaczone są do wentylacji pomieszczeń o niskim stopniu zanieczyszczenia powietrza. Stosowane są w instalacjach wyciągowych z mieszkań, supermarketów, hal przemysłowych, warsztatów, magazynów, toalet, garaży, parkingów, budynków gospodarczych.

Konstrukcja

W wentylatorach RF stosowane są wirniki z łopatkami pochylonymi do tyłu: w wielkościach 125, 160 z tworzywa sztucznego, 200 z ocynkowanej blachy stalowej, 250, 315, 355,400, 450, 500, 560, 630 z blachy aluminiowej. Czasza wykonana z laminatu. Płyta podstawy z blachy alucynkowej lub blachy stalowej malowanej proszkowo w zależności od modelu. Obudowy z blachy ocynkowanej, nierdzewnej, aluminiowej mogą być wykonane na życzenie po wcześniejszej konsultacji z Venture Industries Sp. z o.o. Wentylatory wielkości od 125 do 315 standardowo wyposażone są w króciec przyłączeniowy umożliwiający podłączenie przewodu wentylacyjnego. Wielkości 355-630 nie posiadają króćca, by podłączyć przewód należy stosować złącza P i króćce K. Wentylatory przystosowane do pracy w pozycji pionowej, są przystosowane do montażu na dachach płaskich, po zastosowaniu odpowiednich podstaw dachowych RS mogą być montowane na dachach pochyłych. Na zamówienie urządzenie może być dostarczone po wcześniejszej konsultacji z producentem w innym, niż standardowy, kolorze z palety RAL (standardowo RAL 9005 - czarny).

Silnik elektryczny

Jednofazowy 230V, 50Hz lub trójfazowy 400V, 50Hz silnik indukcyjny z zewnętrznym wirnikiem. Silniki przystosowane do płynnej regulacji prędkości obrotowej. W uzwojeniu silnika znajduje się termiczne zabezpieczenie przed przeciążeniem.
Schemat podłączenia elektrycznego: rys. 10, str. 926.

Oznaczenia

RF / 4 - 355 S / □

- Wersja specjalna
- S - jednofazowy, T - trójfazowy
- Średnica kanału przyłączeniowego
- Liczba biegunów silnika (prędkość obrotowa)
- Wentylator dachowy

Akcesoria

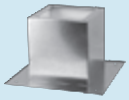

Podstawa dachowa RS
str. 334



Podstawa tłumiąca RSA
str. 335

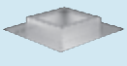

Podstawa dachowa RSS
str. 336



Klapa zwrotna JCA
str. 337



Złącze JPA
str. 337



Króciec JBR
str. 337



Złącze p-drg JAE
str. 337



złącze p-drg ACOP PL
str. 161

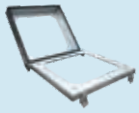

Moduł uchylny U

str. 337



regulator REB
str. 892



regulator RMB, RMT
str. 892



higrostat HIG-2
str. 896



czujnik SQA
str. 896



termostat TS
str. 896



termostat TK-1
str. 896



presostat

str. 897



Reb 4 - Auto

str. 893

Venture Industries Sp. z o.o.
ul. Mokra 27, 05-092 Łomianki - Kiełpin
tel. +48 22 751 95 50, 751 20 31
fax +48 22 751 22 59, 751 12 02
e-mail: venture@venture.pl

Dane techniczne

Typ	prędkość obrotowa [obr./min]	pobór mocy max. [W]	napięcie [V]	natężenie [A]	wydajność max. [m³/h]	poziom ciśnienia akustycznego* [dB(A)]	temp. pracy max. [°C]	masa [kg]	klasa izolacji / stopień ochrony IP	regulator	nr artykułu
RF/2-125 N	2640	75	230	0,35	500	68	-15 +70	7,5	B/44	REB 1, RMB 1.5	43522010-04
RF/4-125 N	1430	34	230	0,16	285	52	-15 +60	5,8	B/44	REB 1, RMB 1.5	43522015-04
RF/2-160 N	2700	85	230	0,43	760	70	-15 +65	8	B/44	REB 1, RMB 1.5	43522030-04
RF/2-160/H N	2730	144	250	0,6	1035	72	-40 +70	8	F/44	REB 1, RMB 1.5	43522032-04
RF/4-160 N	1430	40	230	0,21	580	59	-15 +60	6,5	B/44	REB 1, RMB 1.5	43522035-04
RF/2-200 SN	2693	303	230	1,3	1820	78	-40 +70	11	F/44	REB 2.5, RMB 3.5	43522043
RF/4-200 N	1400	90	230	0,4	1280	64	-15 +55	11	B/44	REB 1, RMB 1.5	43522050-04
RF/4-250S ZA	1310	150	230	0,66	1600	61	-15 +65	14	B/44	REB 1, RMB 1.5	43522060-02
RF/4-250T	1400	100	400	0,28	1600	70	-40 +60	14	F/44	RMT 1.5	43522080
RF/6-250	965	37	230	0,18	900	53	-15 +60	14	B/44	REB 1, RMB 1.5	43522100
RF/4-315S ZA	1390	270	230	1,63	2500	76	-15 +60	16	F/54	REB 2.5, RMB 3.5	43522070-03
RF/4-315T ZA	1340 1060	240 165	400Δ 400Y	1,45 0,84	2600 2300	68 64	-15 +60	16	F/54	RMT 2.5 -	43522090-03
RF/6-315S	875	70	230	0,33	1500	60	-15 +60	16	F/54	REB 1, RMB 1.5	43522110
RF/4-355S	1400	540	230	2,3	3900	72	-40 +70	25	F/54	REB 5, RMB 3.5	43522120
RF/4-355T	1415	320	400	1	3700	69	-40 +70	25	F/54	RMT 1.5	43522125
RF/6-355S ZA	900	150	230	0,81	2850	57	-15 +60	25	F/54	REB 2.5, RMB 1.5	43522130-01
RF/6-355T	950	180	400	0,47	2720	61	-40 +70	25	F/54	RMT 1.5	43522135
RF/4-400S SN	1378	650	230	2,7	5100	78	-40 +70	31	F/54	REB 5, RMB 3.5	43522140-01
RF/4-400T SN	1408	640	400	1,32	5000	78	-40 +70	31	F/54	RMT 2.5	43522142-02
RF/6-400T	888	270	400	0,6	3850	66	-40 +70	31	F/44	RMT 1.5	43522146
RF/4-450S	1390	1270	230	5,3	7700	82	-40 +55	35	F/54	REB 10, RMB 8	43522150
RF/4-450T SN	1330	1020	400	1,98	6850	83	-40 +70	35	F/54	RMT 2.5	43522151-01
RF/6-450T	910 660	410 225	400Δ 400Y	0,8 0,4	4760 3500	73 66	-40 +70	35	F/54	RMT 1.5 -	43522155
RF/4-500T SN	1463 1200	1720 1310	400Δ 400Y	3,5 2,2	8990 8000	87 82	-40 +60	40	F/54	RMT 5 -	43522160-01
RF/6-500S SN	925	494	230	2,2	5830	74	-40 +60	40	F/54	REB 5, RMB 3.5	43522162-01
RF/6-500T SN	898 780	490 340	400Δ 400Y	1,1 0,6	5620 4980	74 70	-40 +50	40	F/54	RMT 1.5 -	43522164-01
RF/4-560T SN	1300	2510	400	4,5	13280	85	-40 +40	42	F/54	RMT8	43522170-01
RF/6-560S SN	896	940	230	4,1	9120	82	-40 +70	42	F/54	REB 10, RMB 8	43522174-01
RF/6-560T SN	900	910	400	1,92	9120	82	-40 +40	42	F/54	RMT 2.5	43522176-01
RF/6-630T	927 802	2200 1700	400Δ 400Y	5 2,9	15750 12720	76 73	-40 +60	50	F/54	RMT 8 RMT 5	43522180

* poziom ciśnienia akustycznego mierzony w odległości 1,5 m.

Akcesoria montażowe

RF 125-315

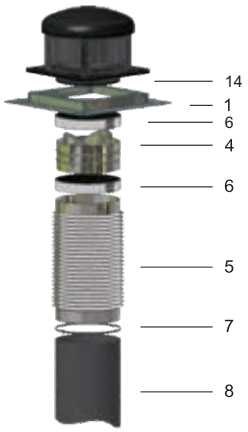

RF 125-315

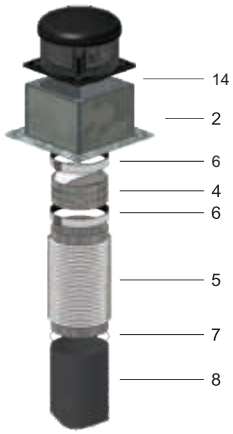

RF 125-630

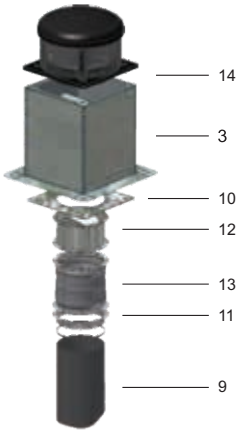

Typ	Podst. dachowa krótka 1	Podst. dachowa 2	Podst. tłumiąca 3	Klapa zwrotna 4	Tłumik 5	Opaska przeciw-drganiowa 6	Opaska zaciskowa 7	Przewód elastyczny 8	Przewód elastyczny 9	Złącze 10	Króciec 11	Klapa zwrotna 12	Złącze przeciw-drganiowe 13	Moduł uchylny 14
RF/X-125	RSS 300	RS 300	RSA 300	CAR-125	AKU-COMP Ø125	ACOP PL125	SBF Ø135	VENTAL 127	VENTAL 185	P-300	K-300	JCA 300	JAE-300	U-300
RF/X-160	RSS 300	RS 300	RSA 300	CAR-160	AKU-COMP Ø160	ACOP PL160	SBF Ø165	VENTAL 165	VENTAL 185	P-300	K-300	JCA 300	JAE-300	U-435
RF/X-200	RSS 300	RS 300	RSA 300	CAR-200	AKU-COMP Ø200	ACOP PL 200	SBF Ø215	VENTAL 203	VENTAL 185	P-300	K-300	JCA 300	JAE-300	-
RF/X-250	RSS 435	RS 435	RSA 435	CAR-250	AKU-COMP Ø250	ACOP PL 250	SBF Ø325	VENTAL 254	VENTAL 254	P-435	K-435	JCA 435	JAE-435	-
RF/X-315	RSS 435	RS 435	RSA 435	CAR-315	AKU-COMP Ø315	ACOP PL 315	SBF Ø325	VENTAL 315	VENTAL 254	P-435	K-435	JCA 435	JAE-435	-
RF/X-355	RSS 560	RS 560	RSA 560	-	-	ACOP PL 355	-	VENTAL 356	VENTAL 356	P-560	K-560	JCA 560	JAE-560	-
RF/X-400	RSS 560	RS 560	RSA 560	-	-	ACOP PL 400	-	VENTAL 406	VENTAL 356	P-560	K-560	JCA 560	JAE-560	-
RF/X-450	RSS 630	RS 630	RSA 630	-	-	-	-	VENTAL 457	VENTAL 406	P-630	K-630	JCA 630	JAE-630	-
RF/X-500	RSS 710	RS 710	RSA 710	-	-	-	-	VENTAL 508	VENTAL 508	P-710	K-710	JCA 710	JAE-710	-
RF/X-560	RSS 905	RS 905	RSA 905	-	-	-	-	-	-	P-905	K-905	JCA 905	JAE-905	-
RF/X-630	RSS 905	RS 905	RSA 905	-	-	-	-	-	-	P-905	K-905	JCA 905	JAE-905	-

Charakterystyki pracy

RF/2-125 N

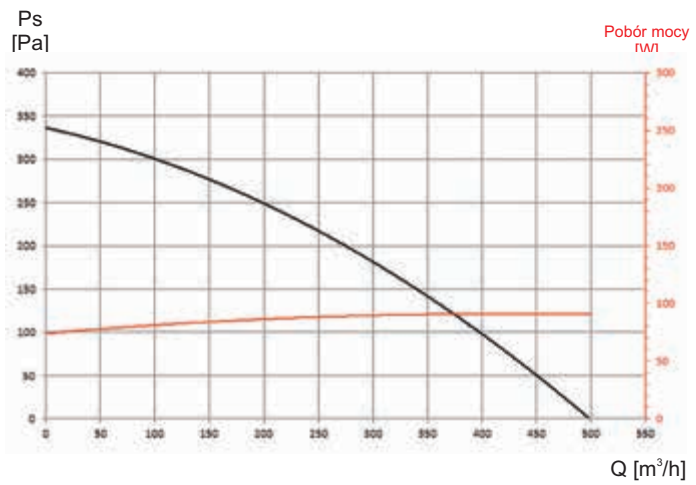

Wymiary [mm]

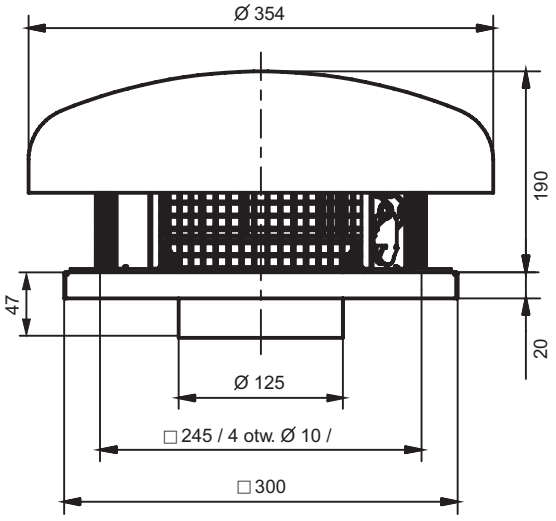

Venture Industries Sp. z o.o.
ul. Mokra 27, 05-092 Łomianki - Kiełpin
tel. +48 22 751 95 50, 751 20 31
fax +48 22 751 22 59, 751 12 02
e-mail: venture@venture.pl

Charakterystyki pracy

RF/4-125 N

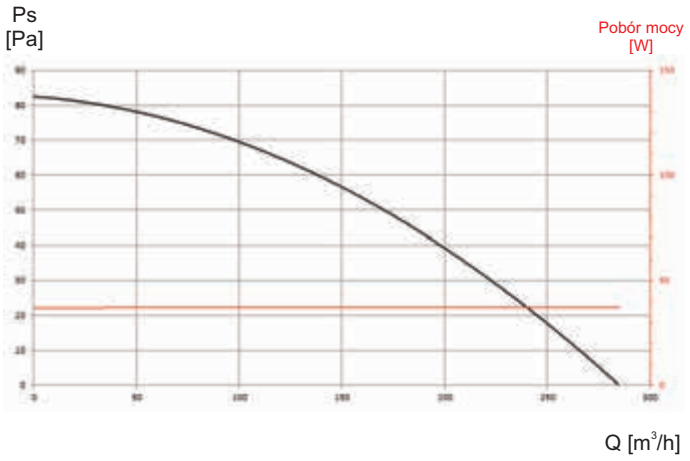

Wymiary [mm]

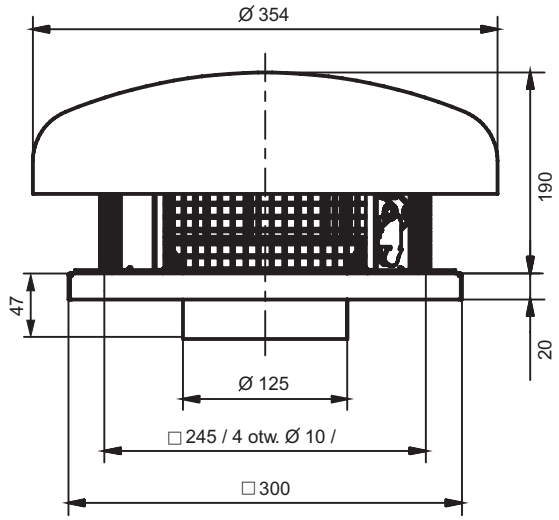

RF/2-160 N
RF/2-160/H N

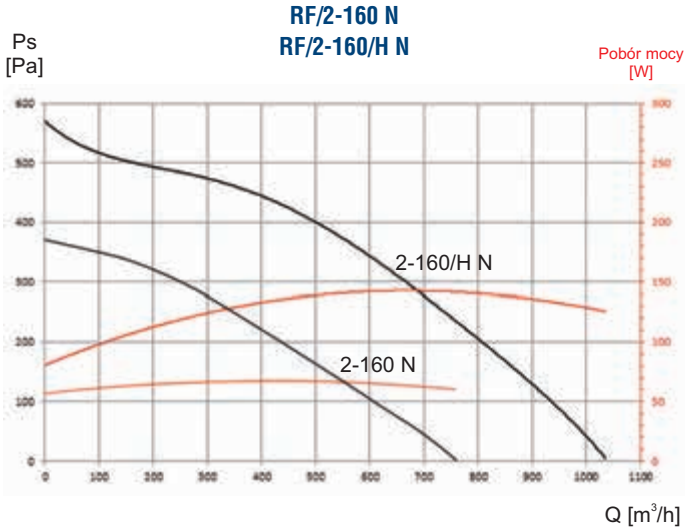

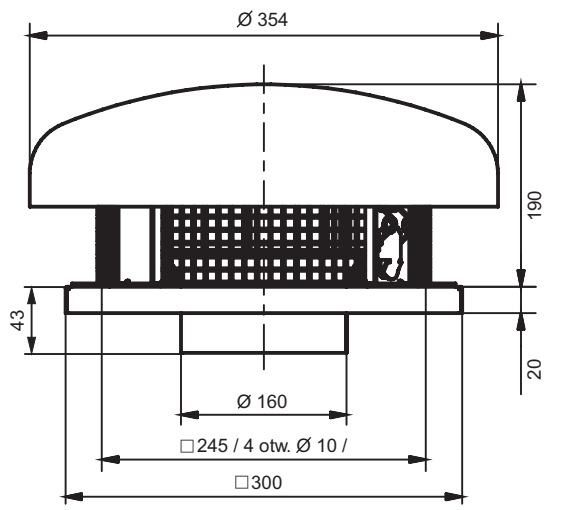

RF/4-160 N

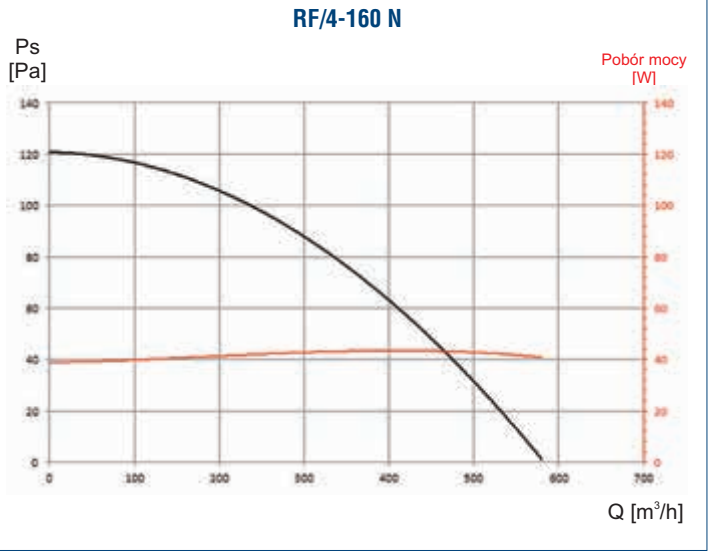

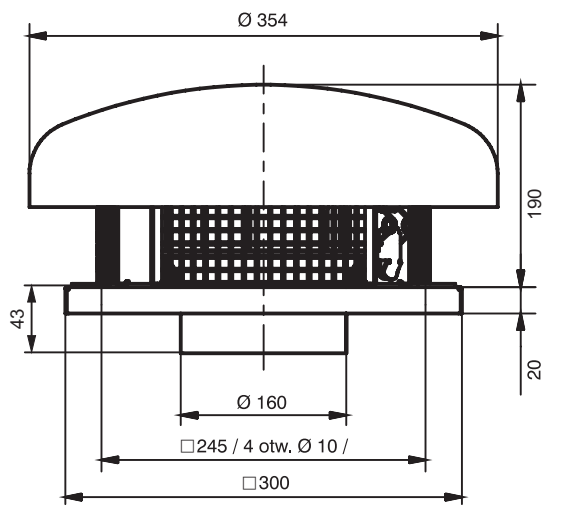

Charakterystyki pracy

RF/2-200 SN

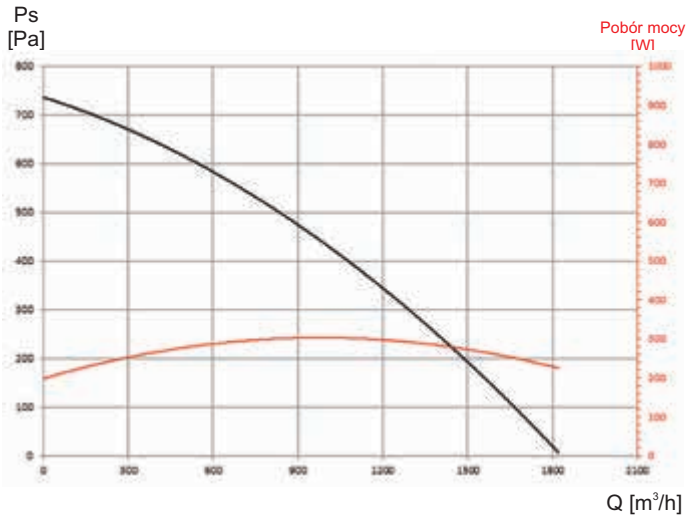

Wymiary [mm]

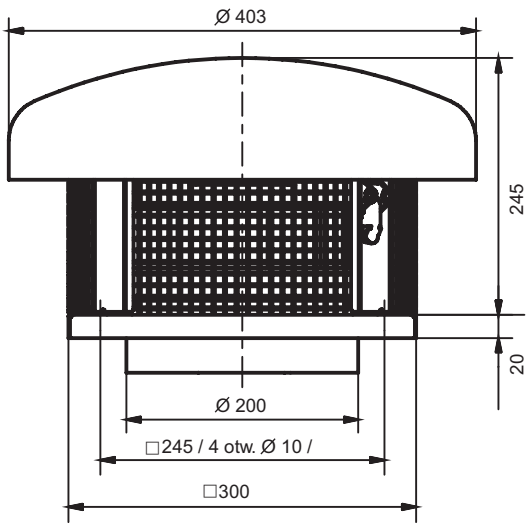

RF/4-200 N

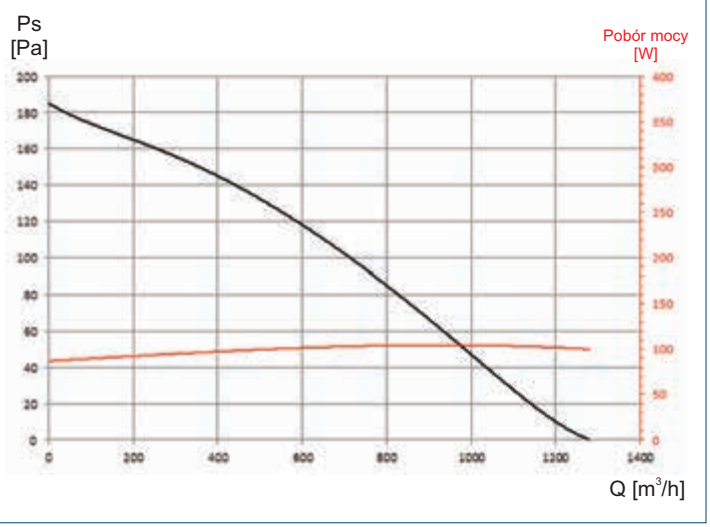

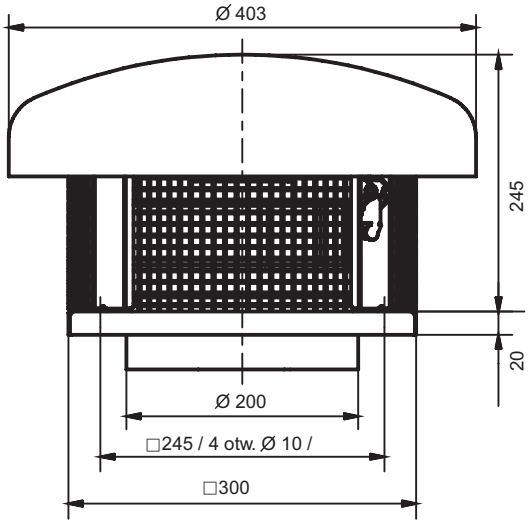

RF/4-250S ZA

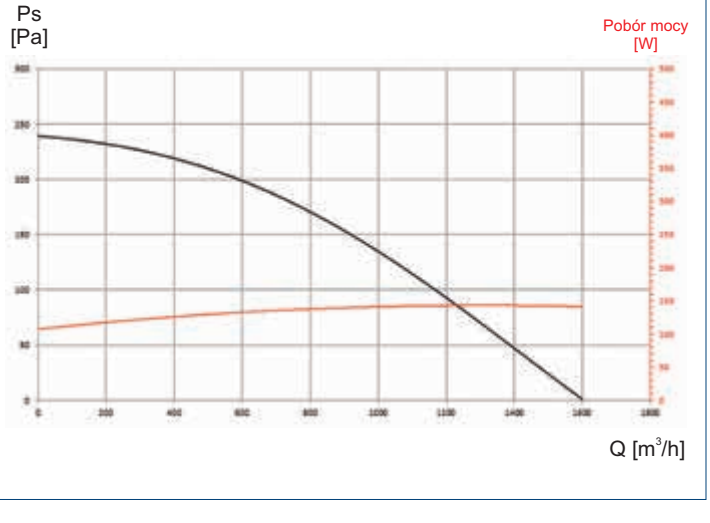

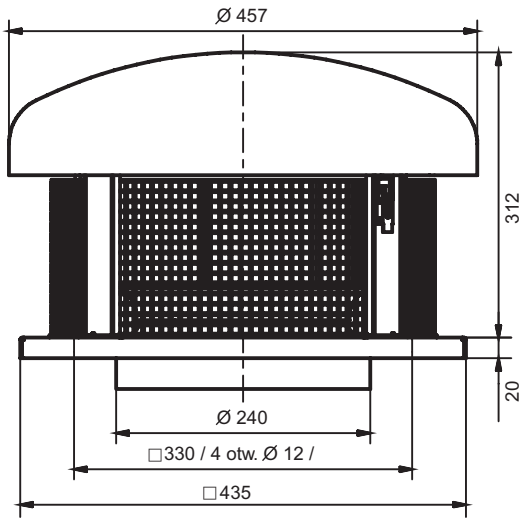

Venture Industries Sp. z o.o.
ul. Mokra 27, 05-092 Łomianki - Kiełpin
tel. +48 22 751 95 50, 751 20 31
fax +48 22 751 22 59, 751 12 02
e-mail: venture@venture.pl

Charakterystyki pracy

RF/4-250T

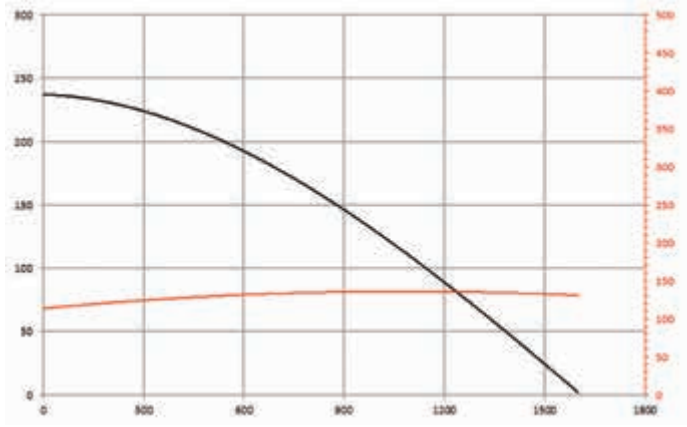

Wymiary [mm]

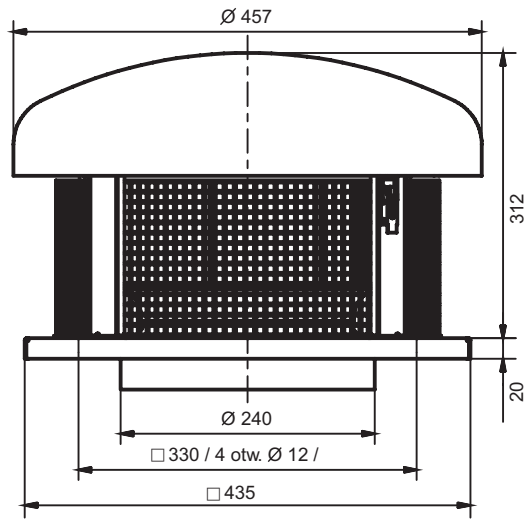

RF/6-250

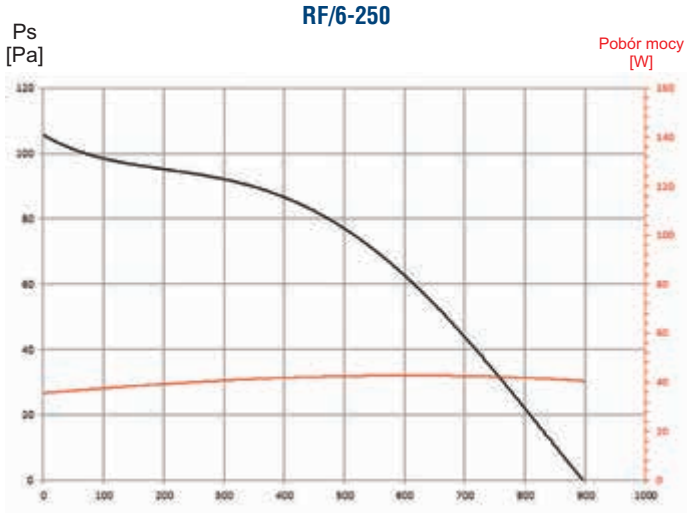

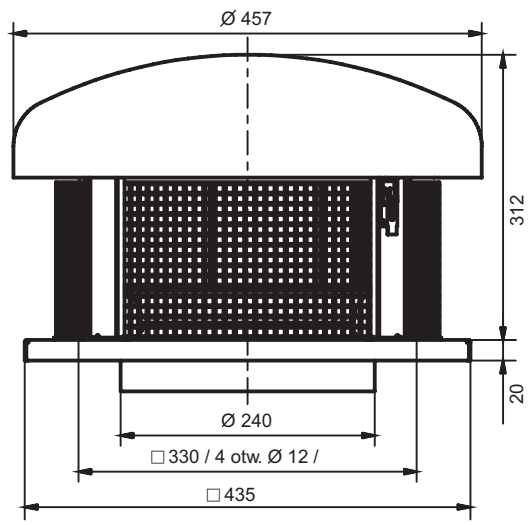

RF/4-315S ZA

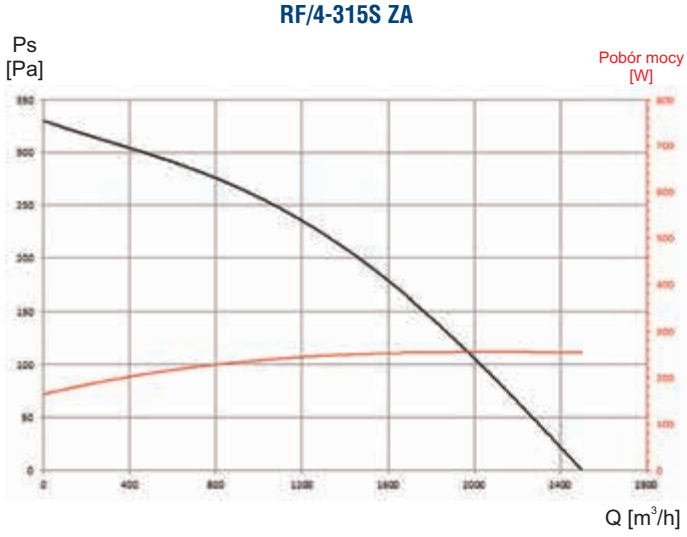

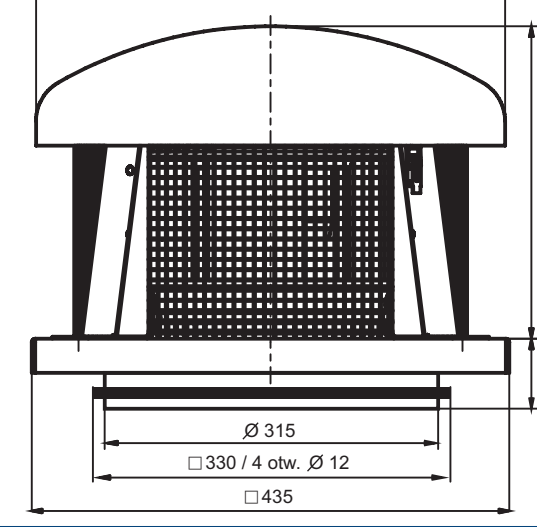

Charakterystyki pracy

RF/4-315T ZA

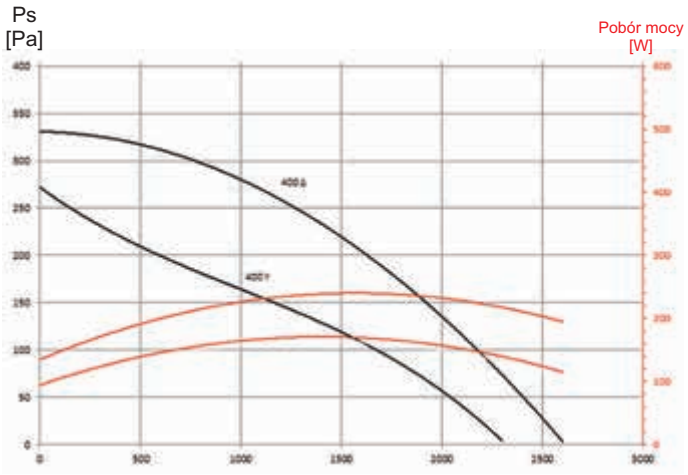

Wymiary [mm]

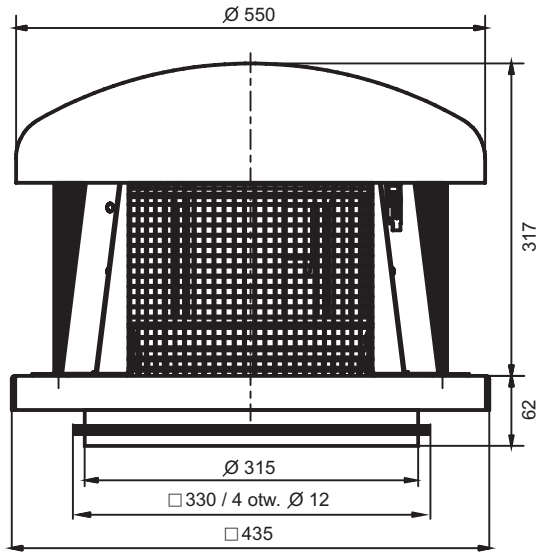

RF/6-315S

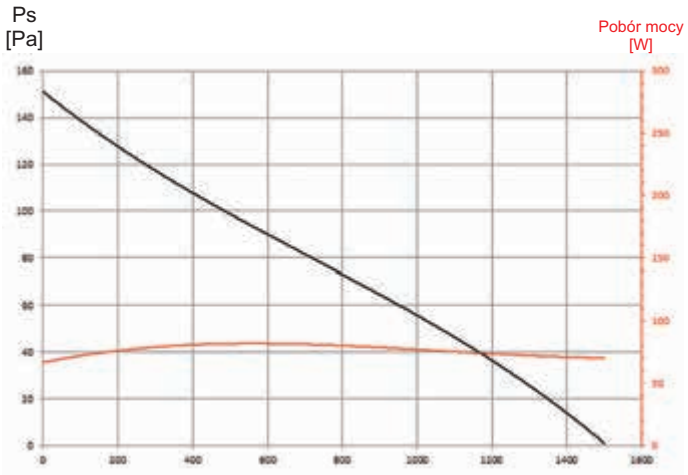

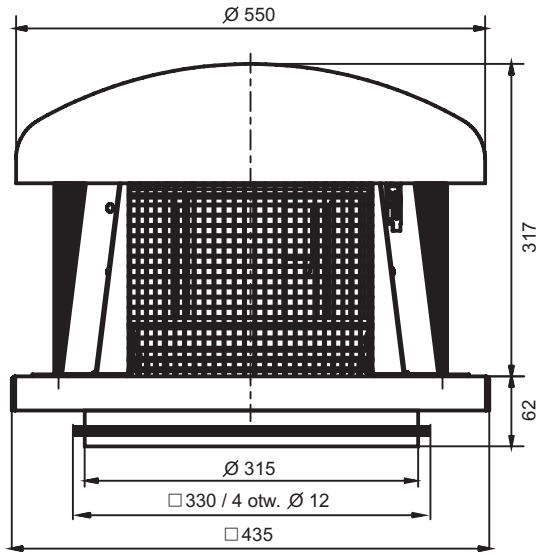

RF/4-355S

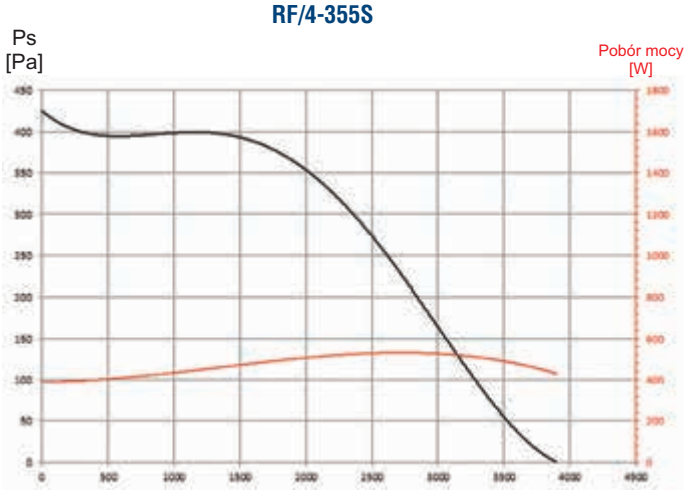

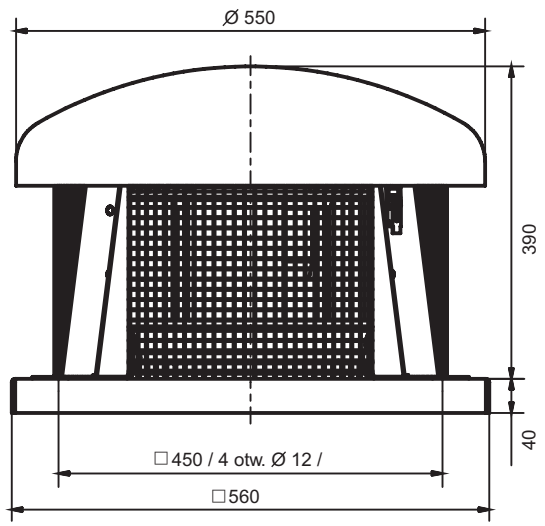

Venture Industries Sp. z o.o.
ul. Mokra 27, 05-092 Łomianki - Kiełpin
tel. +48 22 751 95 50, 751 20 31
fax +48 22 751 22 59, 751 12 02
e-mail: venture@venture.pl

Charakterystyki pracy

RF/4-355T

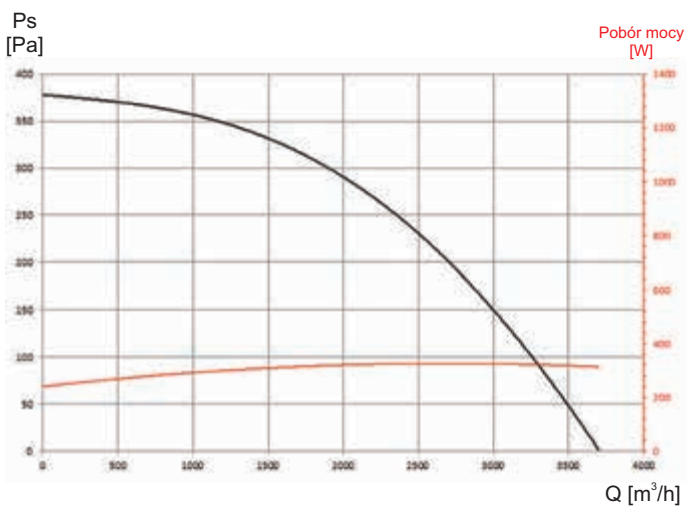

Wymiary [mm]

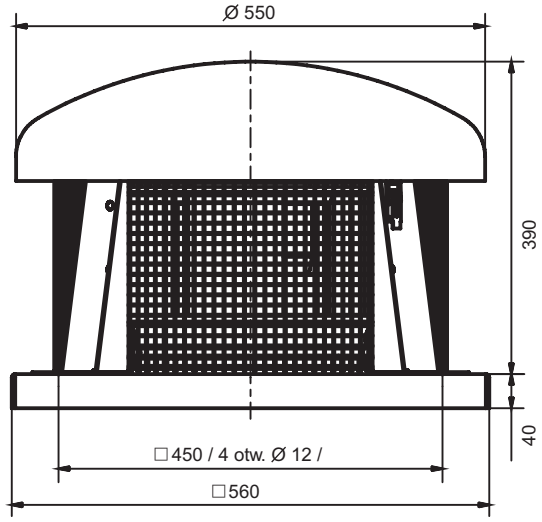

RF/6-355S ZA

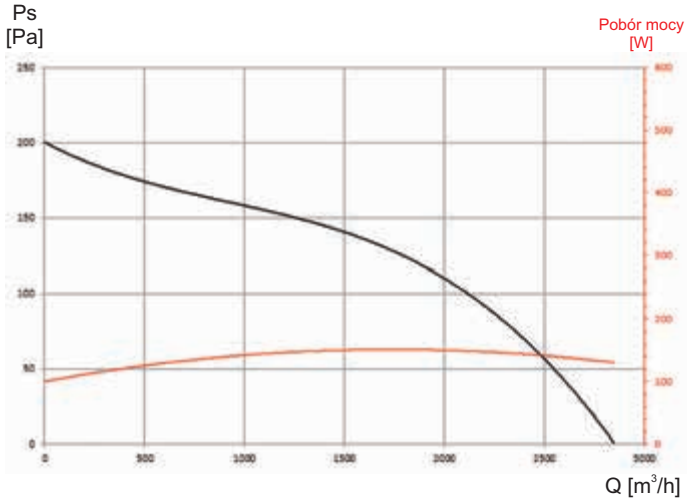

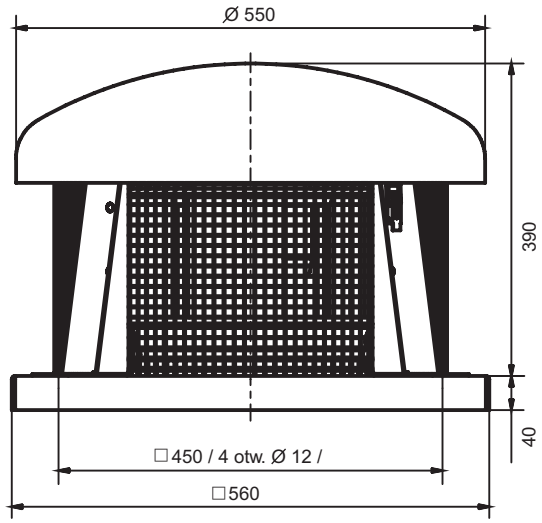

RF/6-355T

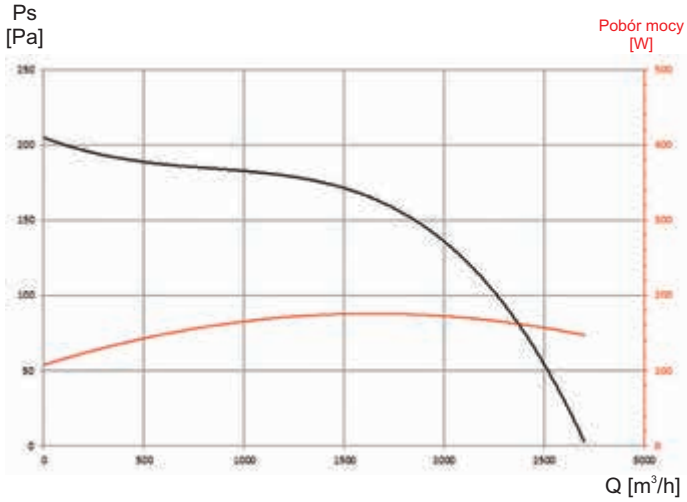

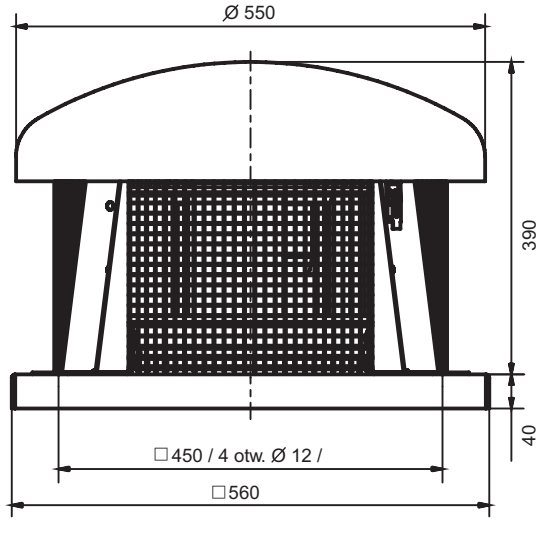

Charakterystyki pracy

RF/4-400S SN

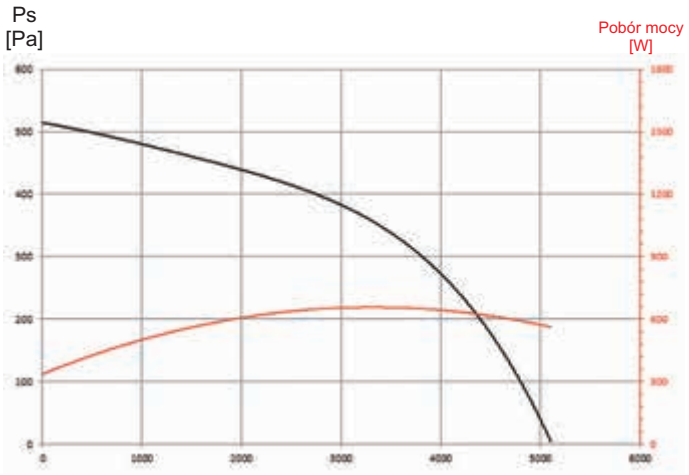

Wymiary [mm]

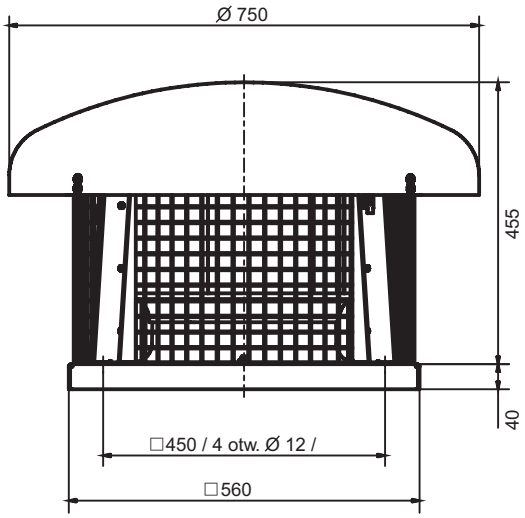

RF/4-400T SN

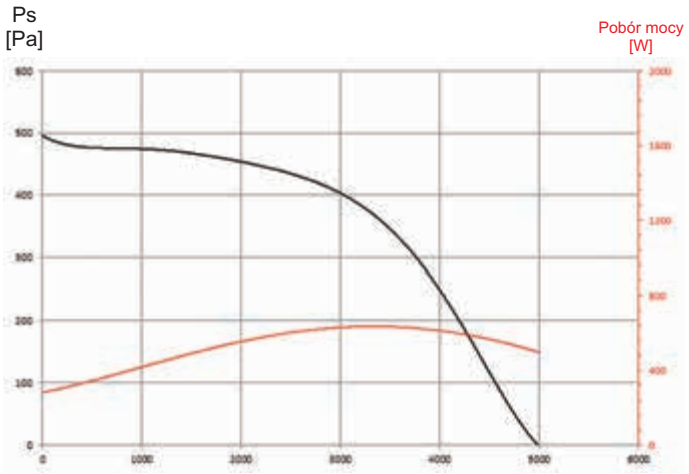

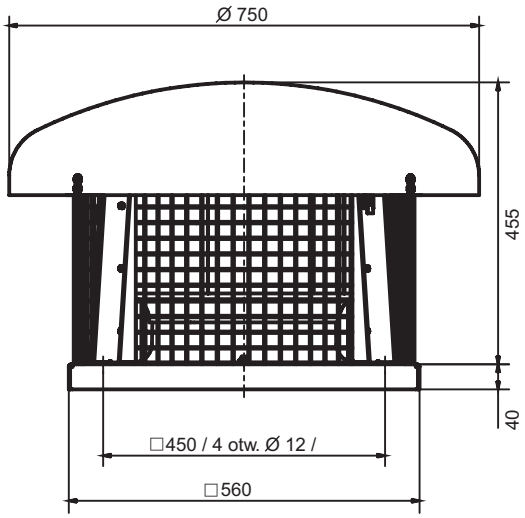

RF/6-400T

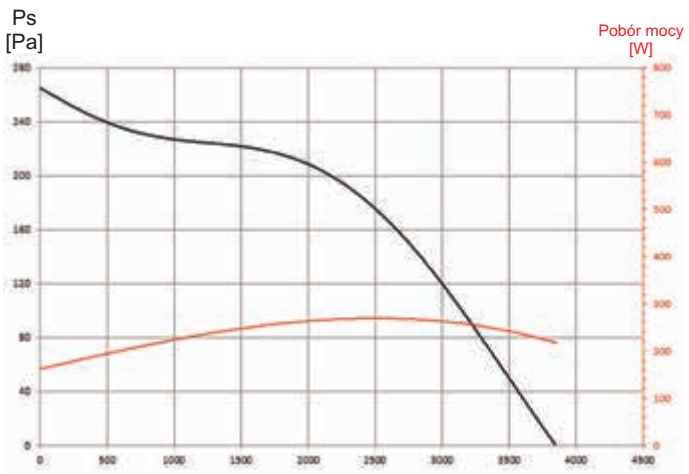

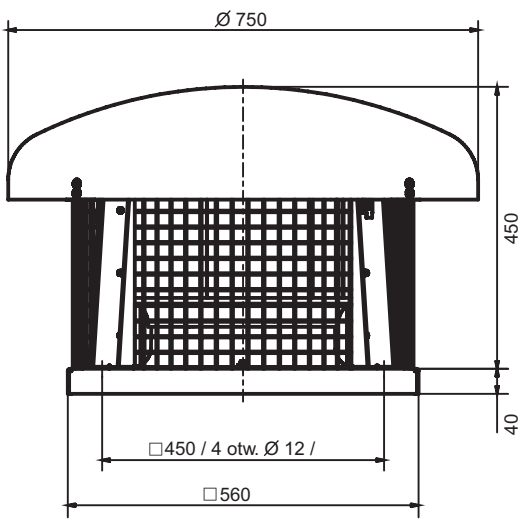

Venture Industries Sp. z o.o.
ul. Mokra 27, 05-092 Łomianki - Kiełpin
tel. +48 22 751 95 50, 751 20 31
fax +48 22 751 22 59, 751 12 02
e-mail: venture@venture.pl

Charakterystyki pracy

RF/4-450S

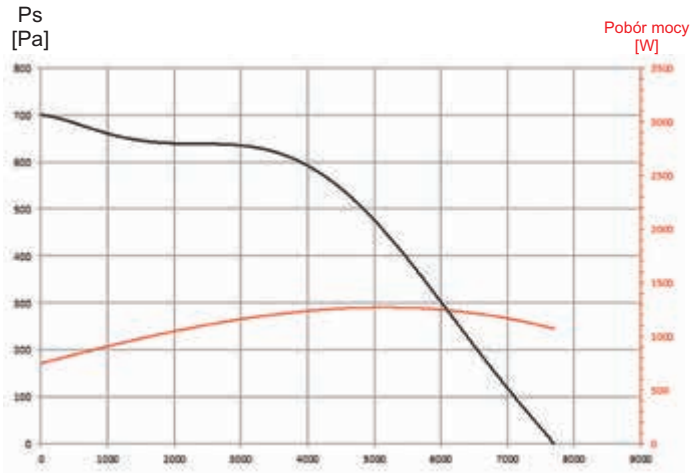

Wymiary [mm]

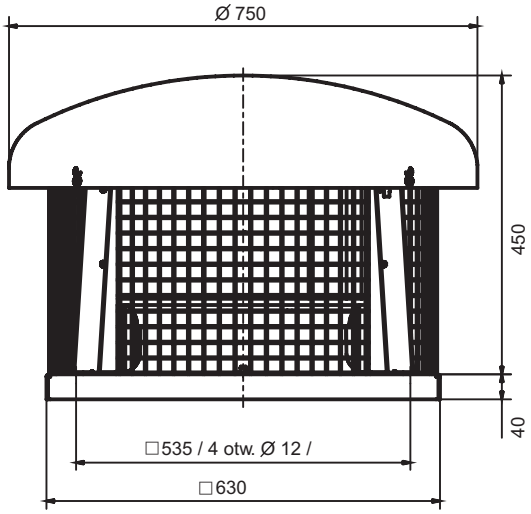

RF/4-450T SN

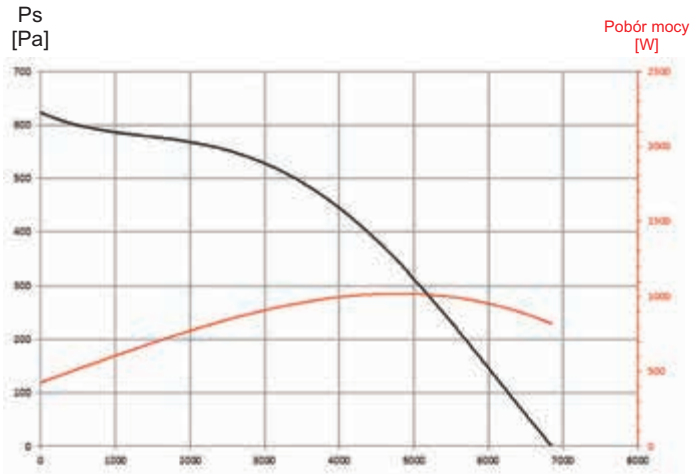

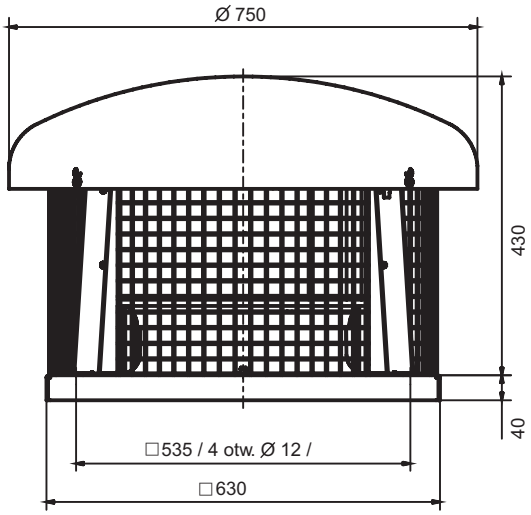

RF/6-450T

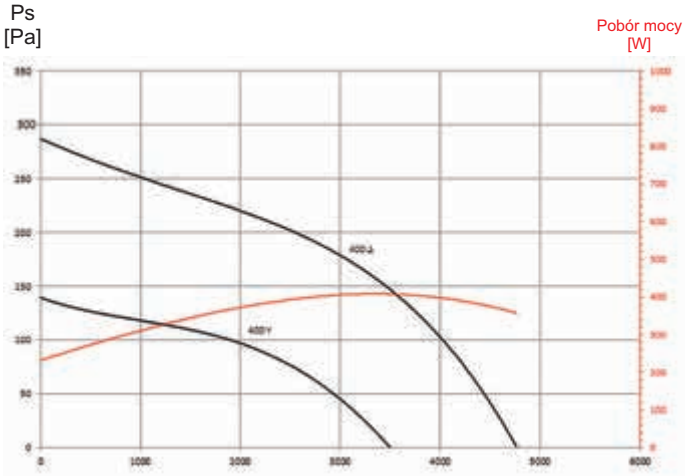

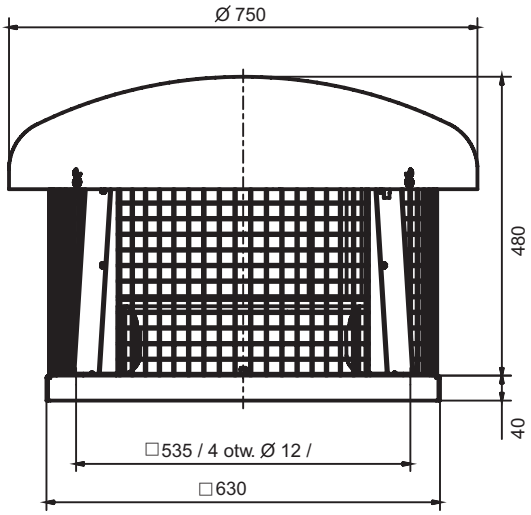

Charakterystyki pracy

RF/4-500T SN

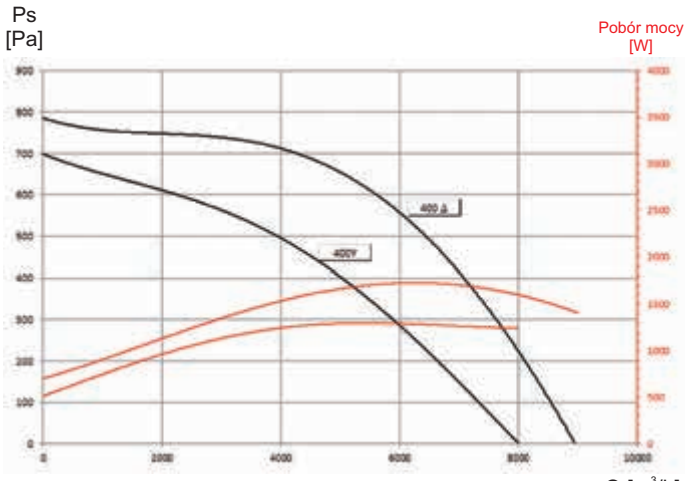

Wymiary [mm]

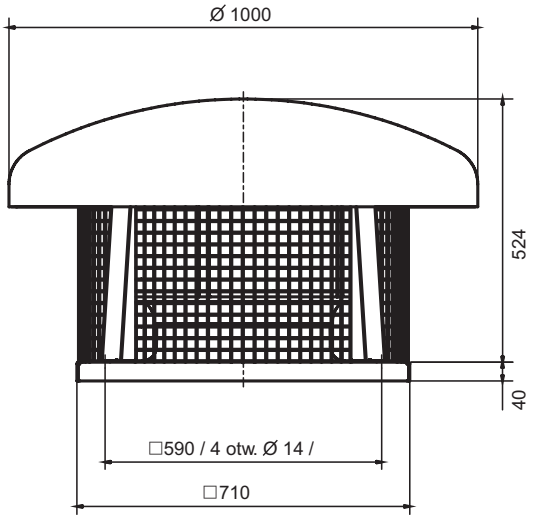

RF/6-500S SN

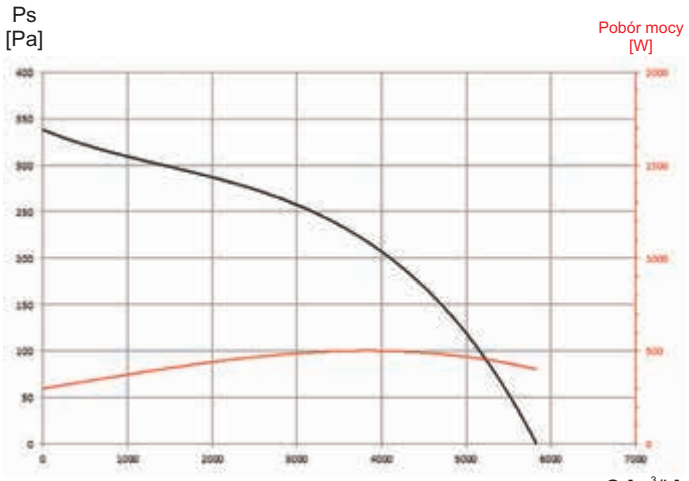

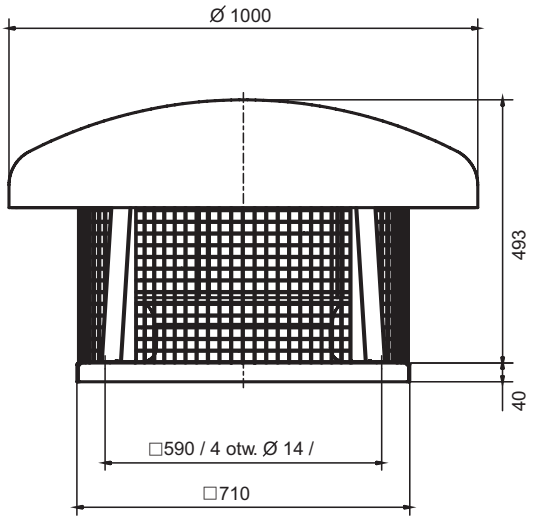

RF/6-500T SN

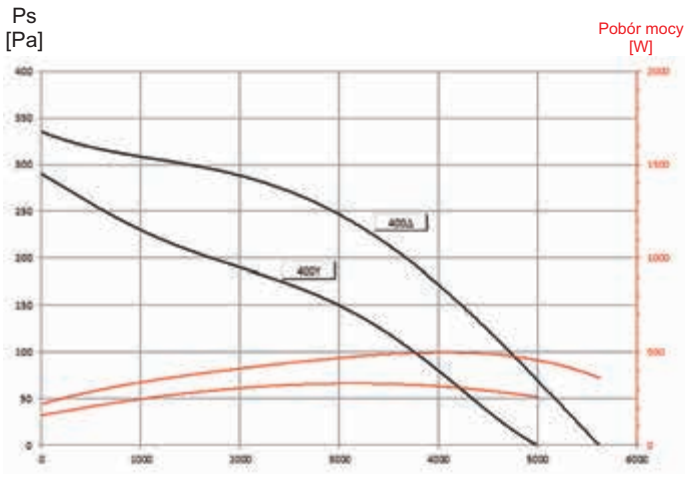

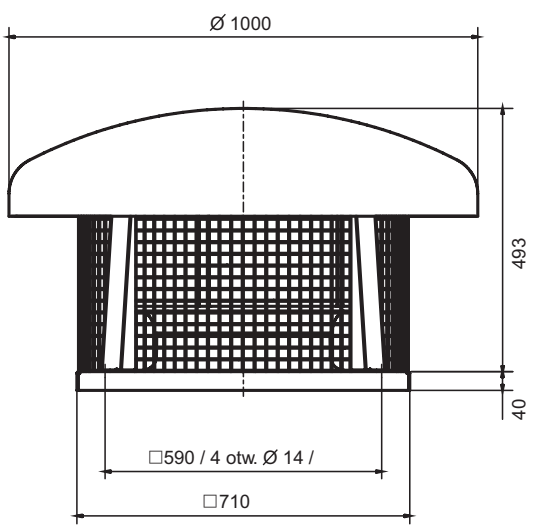

Venture Industries Sp. z o.o.
ul. Mokra 27, 05-092 Łomianki - Kiełpin
tel. +48 22 751 95 50, 751 20 31
fax +48 22 751 22 59, 751 12 02
e-mail: venture@venture.pl

Charakterystyki pracy

RF/4-560T SN

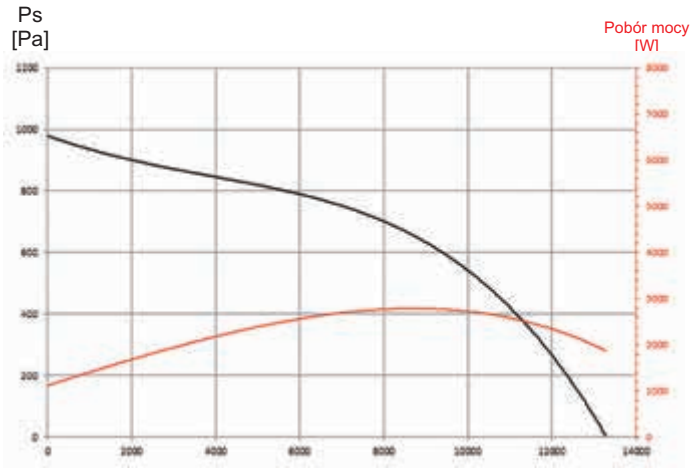

Wymiary [mm]

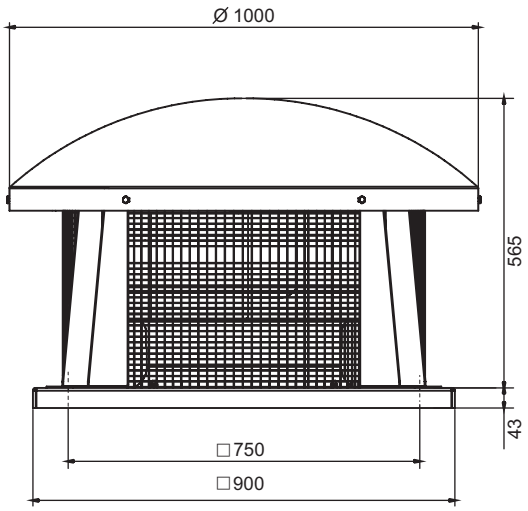

RF/6-560S SN

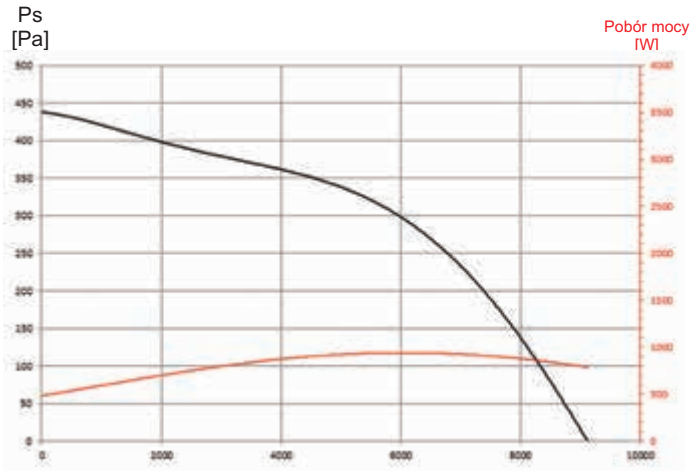

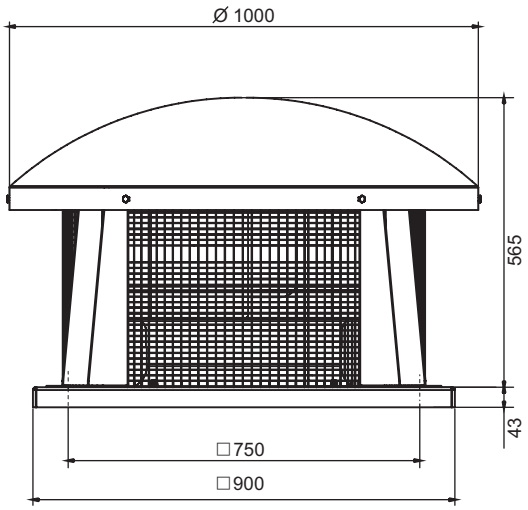

RF/6-560T SN

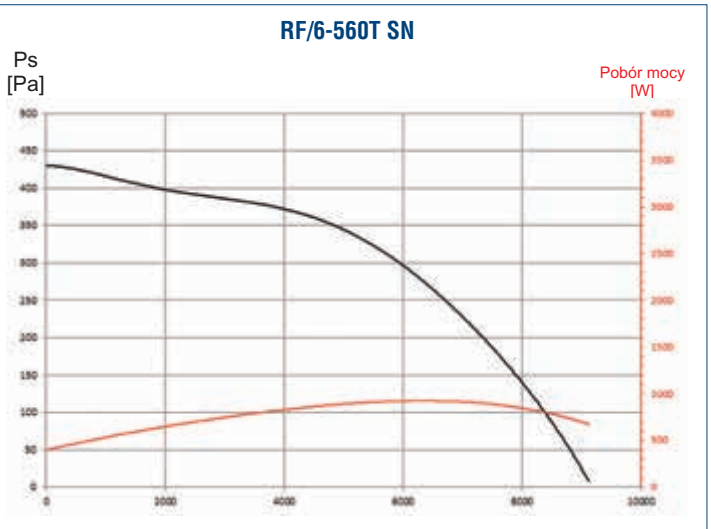

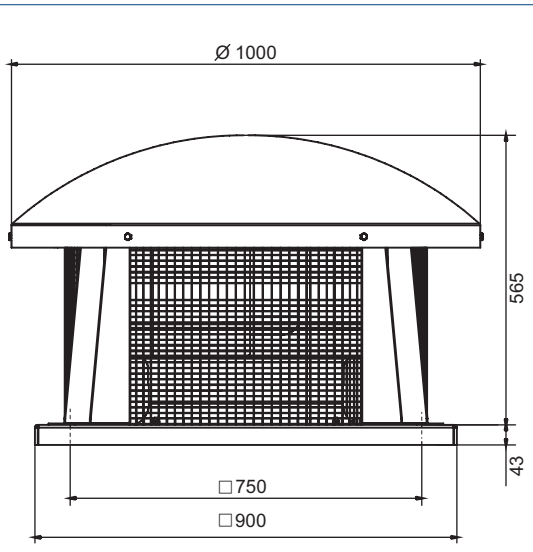

Charakterystyki pracy

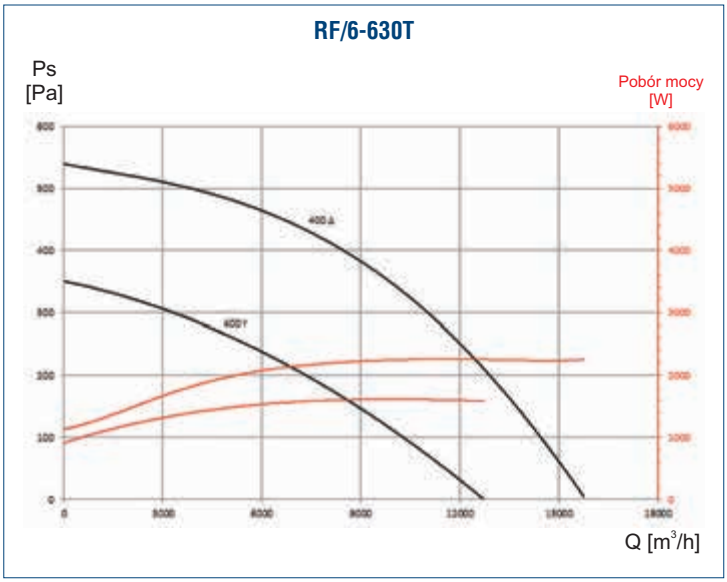

Wymiary [mm]

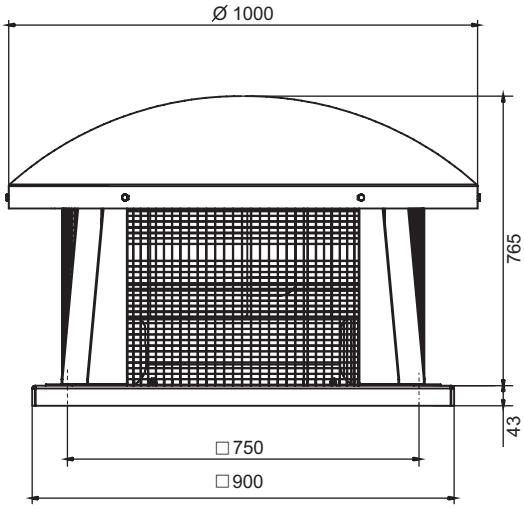

Venture Industries Sp. z o.o.
ul. Mokra 27, 05-092 Łomianki - Kiełpin
tel. +48 22 751 95 50, 751 20 31
fax +48 22 751 22 59, 751 12 02
e-mail: venture@venture.pl

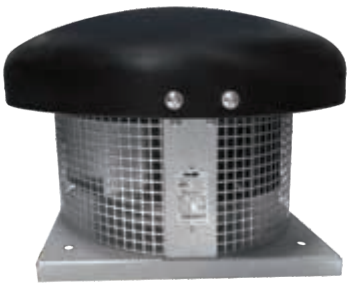



Siatka ochronna



Uchwyt kablowy



Łatwy demontaż czaszy



Króciec przyłączeniowy z uszczelką

Energy Solutions

Zastosowanie

Wentylatory dachowe wyciągowe RF/EC przeznaczone są do wentylacji pomieszczeń o niskim stopniu zanieczyszczenia powietrza. Stosowane są w instalacjach wyciągowych z mieszkań, supermarketów, hal przemysłowych, warsztatów, magazynów, toalet, garaży, parkingów, budynków gospodarczych.

Konstrukcja

W wentylatorach RF/EC stosowane są wirniki z łopatkami pochylonymi do tyłu: w wielkościach 125, 160 i 200 z tworzywa sztucznego, 250 z blachy aluminiowej. Obudowa wykonana z blachy alucynkowej, czasza/pokrywa wykonana z laminatu. Wentylatory wyposażone są w króciec przyłączeniowy umożliwiający podłączenie przewodu wentylacyjnego. Wentylatory przystosowane do pracy w pozycji pionowej, do montażu na dachach płaskich, po zastosowaniu odpowiednich podstaw dachowych mogą być montowane na dachach pochyłych.

Silnik elektryczny

Wysokoefektywne silniki ze zintegrowaną technologią EC, które dzięki zmniejszonemu zapotrzebowaniu na energię elektryczną (niższa emisja CO2), minimalizują koszty użytkowania. Silnik wentylatora wyposażony jest w wejście sterujące 0-10VDC, które umożliwia płynną regulację obrotów. Klasa izolacji – B. Stopień ochrony – IP44. Zasilanie - jednofazowe 230V, 50Hz.
Schemat podłączenia elektrycznego rys. 58, str. 938.

Dane techniczne

Typ	pobór maks. mocy [W]	prędkość obrotowa [obr./min]	napięcie [V]	natężenie [A]	wydajność maks. [m^3/h]	ciśnienie maks. [Pa]	temp. pracy [^0C]	masa [kg]	nr artykułu
RF/EC-125/L	34	2979	230	0,3	315	270	-20 / +60	5,2	43522910
RF/EC-125/H	67	2973	230	0,5	530	400	-20 / +60	5,3	43522912
RF/EC-160/L	113	2830	230	0,8	870	455	-20 / +40	5,5	43522915
RF/EC-160/H	174	2870	230	1,1	1040	540	-20 / +40	6	43522917
RF/EC-200	170	2510	230	1,4	1380	590	-25 / +60	7,6	43522920
RF/EC-250	249	2060	230	1,1	1900	470	-20 / +60	10,3	43522922

Akcesoria

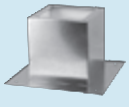

Podstawa dachowa RS
str. 334



Podstawa tłumiąca RSA
str. 335

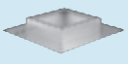

Podstawa dachowa RSS
str. 336



Klapa zwrotna JCA
str. 337



Złącze JPA
str. 337



Króciec JBR
str. 337



Złącze p-drg JAE
str. 337



złącze p-drg ACOP PL
str. 161



REB ECOWATT
str. 893

Wymiary [mm]

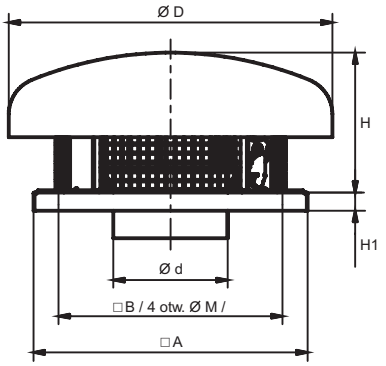

Typ	A	B	Ød	ØD	H	H1	M
125	300	245	125	354	153	20	10
160	300	245	160	354	153	20	10
200	300	245	200	403	265	20	10
250	435	330	250	457	278	20	12

Charakterystyki pracy

RF/EC-125/L

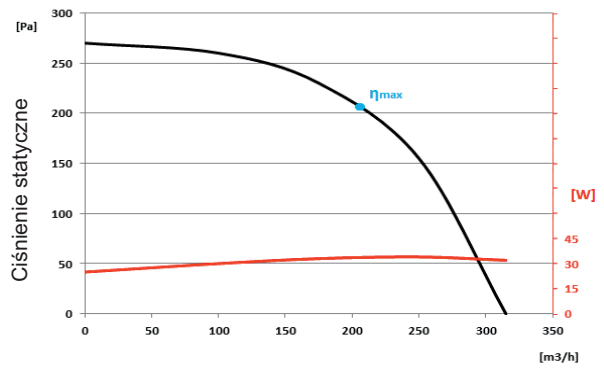

RF/EC-125/H

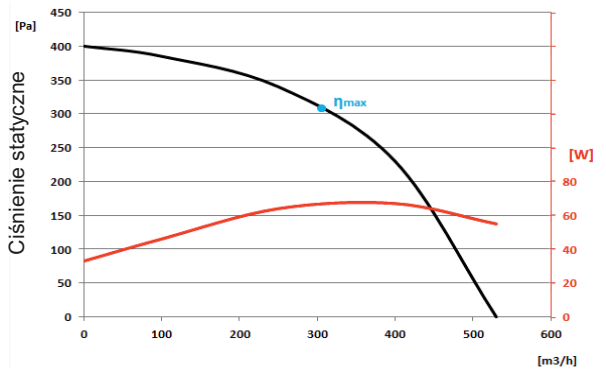

RF/EC-160/L

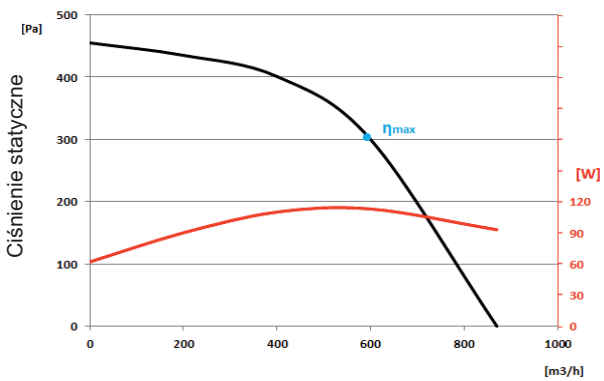

RF/EC-160/H

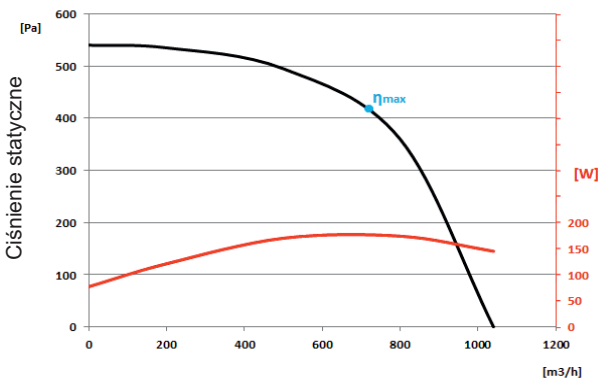

Venture Industries Sp. z o.o.
ul. Mokra 27, 05-092 Łomianki - Kiełpin
tel. +48 22 751 95 50, 751 20 31
fax +48 22 751 22 59, 751 12 02
e-mail: venture@venture.pl

Charakterystyki pracy

RF/EC-200

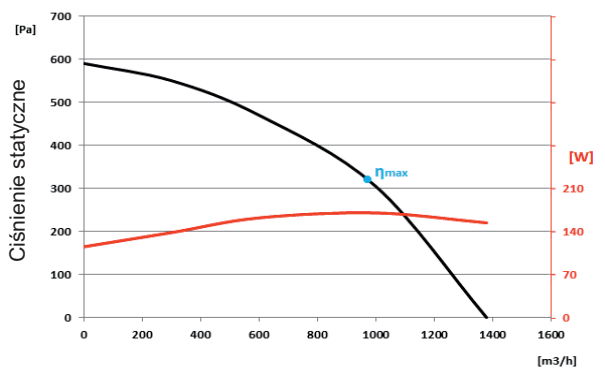

Wydajność

RF/EC-250

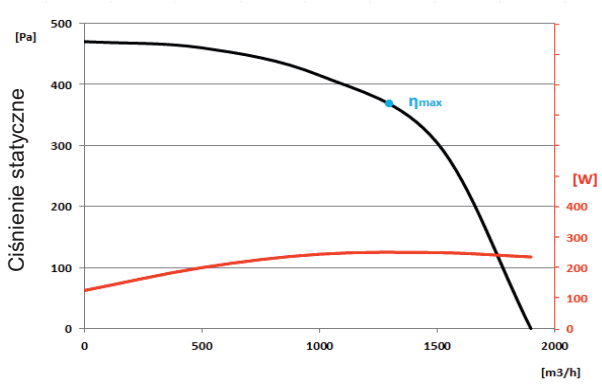

Wydajność

Punkt najwyższej sprawności wentylatora

Typ	wydajność [m^3/h]	ciśnienie statyczne [Pa]	moc [W]	obroty [obr./min]	napięcie [V]	natężenie [A]	SFP* [$kW/m^3/s$]
RF/EC-125/L	205	207	33	2979	230	0,29	0,58
RF/EC-125/H	305	309	65	2973	230	0,48	0,77
RF/EC-160/L	591	304	109	2830	230	0,77	0,66
RF/EC-160/H	718	420	172	2870	230	1,08	0,86
RF/EC-200	969	322	170	2510	230	1,4	0,63
RF/EC-250	1293	370	246	2060	230	1,09	0,68

* Moc właściwa wentylatora (Specific Fan Power), podana w szczycie sprawności wentylatora





40°C

Zastosowanie

Wentylacyjny zestaw fotowoltaiczny stanowi wyspowy układ wentylacyjny, nie wymagający zewnętrznego zasilania. Może znaleźć zastosowanie jako wentylacja miejsc gdzie podłączenie tradycyjnego zasilania jest utrudnione, bądź niemożliwe. Układ świetnie sprawdzi się jako wentylacja przenośnych kontenerów, domów pasywnych oraz jako wspomaganie wentylacji naturalnej.

Konstrukcja

Zestaw składa się z układu zasilającego (panel fotowoltaiczny, stelaż, automatyka sterująca, wyłącznik on/off) oraz dedykowanego wentylatora.
Na zamówienie może zostać dostarczony z panelem fotowoltaicznym innej mocy i akumulatorem innej pojemności niż standardowe.

Oznaczenia

PV60 - RF / 125DC

- PV60 – Zestaw fotowoltaiczny
- RF – Wentylator dachowy
- 125 – Średnica kanału przyłączeniowego
- DC – Sposób zasilania

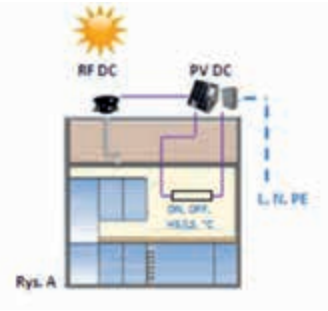

Rys. A

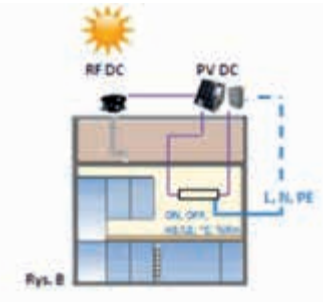

Rys. B

Zasada działania

Umieszczony na dachu panel fotowoltaiczny wraz z automatyką stanowi źródło zasilania 24VDC. Ilość energii wytworzona przez ogniwo jest zależna od warunków atmosferycznych, pory dnia oraz roku. Gdy chwilowa ilość energii jest większa niż pobierana – jej nadwyżka gromadzona jest w akumulatorze. Dzięki temu może ona zostać wykorzystana w momencie pogorszenia warunków atmosferycznych (maksymalna ilość zakumulowanej energii odpowiada maksymalnej pojemności akumulatora pomniejszonej o 30%).

Współpraca układu zasilającego z wentylatorem:

Praca wentylatora może być kontrolowana bezpośrednio przez:
- wyłącznik znajdujący się w skrzyni z automatyką
- zewnętrzny wyłącznik typu on/off, oraz przełącznik biegów (sygnał napięciowy 5VDC/10VDC) – rys. A
- termostat (brak w zestawie) – Rys. A
-czujnik wilgotności (brak w zestawie, wymagane zasilanie 230V 50Hz) – rys B.

Na zamówienie istnieje możliwość zastosowania by-pass'u pozwalającego na podłączenie zewnętrznego zasilania 230V/50Hz, które może zostać zastosowane w przypadku rozładowania baterii. (Rys. A i B – linia przerywana)

Akcesoria

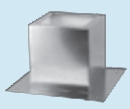

Podstawa dachowa RS
str. 334

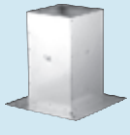

Podstawa tłumiąca RSA
str. 335

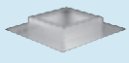

Podstawa dachowa RSS
str. 336

Venture Industries Sp. z o.o.
ul. Mokra 27, 05-092 Łomianki - Kiełpin
tel. +48 22 751 95 50, 751 20 31
fax +48 22 751 22 59, 751 12 02
e-mail: venture@venture.pl

Dane techniczne

PV60DC – układ zasilający

· Numer artykułu: 43528920
· Moc maksymalna: 60Wp
· Waga: 45kg
· Maksymalna średnia dzienna produkcja energii:
marzec – maj do 192Wh (16Ah*12VDC)
czerwiec – sierpień do 216Wh (18Ah*12VDC)
wrzesień – listopad do 108Wh (9Ah* 12VDC)
grudzień – luty do 60Wh (5Ah*12VDC)
· Znamionowa pojemność akumulatora: 45Ah / 12VDC
· Generowane napięcie: 24VDC (zasilanie wentylatora), 10/5 VDC (sterowanie prędkością wentylatora), 230VAC (na zamówienie)
· Maksymalne obciążenie: 6A / 12VDC
· Zastosowane zabezpieczenia: przeciw głębokiemu rozładowaniu akumulatora, przeciwzwarciowe, przeciw przeładowaniu akumulatora.

RF DC - wentylator

·Wentylator dachowy wyciągowy przeznaczony do wentylacji pomieszczeń o niskim stopniu zanieczyszczenia powietrza.
·silnik prądu stałego 24VDC z zewnętrznym wirnikiem.
·Prędkość obrotowa: 1700 obr/min
·Temperatura pracy: -20 +40 ˚C
·Regulacja obrotów: sygnał 0-10VDC

RF/125 DC
·Numer artykułu: 43522019
·Pobór mocy: 23W
·Natężenie: 1A
·Obciążenie akumulatora 12VDC: 1,9A

RF/160DC
Numer artykułu: 43522039
Pobór mocy: 40W
Natężenie: 1,5A
Obciążenie akumulatora 12VDC: 3,3A

Czas pracy wentylatora bez opcji by-pass zależy od maksymalnej dziennej średniej energii dostarczanej do ogniwa oraz prądu pobieranego przez wentylator.
Czas ten można wyznaczyć z poniższej zależności:

$$T\ (h/24h) = \frac{\text{(maksymalna średnia dzienna produkcja energii)}}{\text{(obciążenie akumulatora)} * 12}$$

Przykładowo: Przy ciągłej pracy zestawu PV60DC + RF/125DC z maksymalną wydajnością (2,5 wymiany powietrza na godzinę dla kontenera o kubaturze 120m3) w okresie czerwiec-sierpień (przy optymalnych warunkach nasłonecznienia) czas pracy wentylatora wyniesie:

$$T\ (h/24h) = \frac{216Wh}{1{,}9A * 12\ VDC} = 9{,}4h / 24h.$$

W przypadku zastosowania akcesorium „by-pass" pozostały czas dnia wentylator pobierał będzie energie z sieci zasilającej.

Charakterystyki pracy

Charakterystyki pracy wentylatorów dla wylotu powietrza poziomego, dla wylotu powietrza pionowego należy uwzględnić współczynnik korekcyjny 0,94.

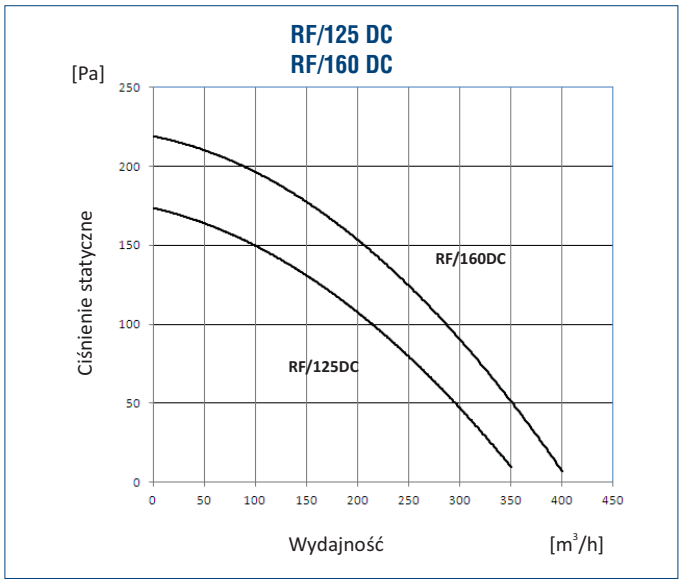

Wymiary

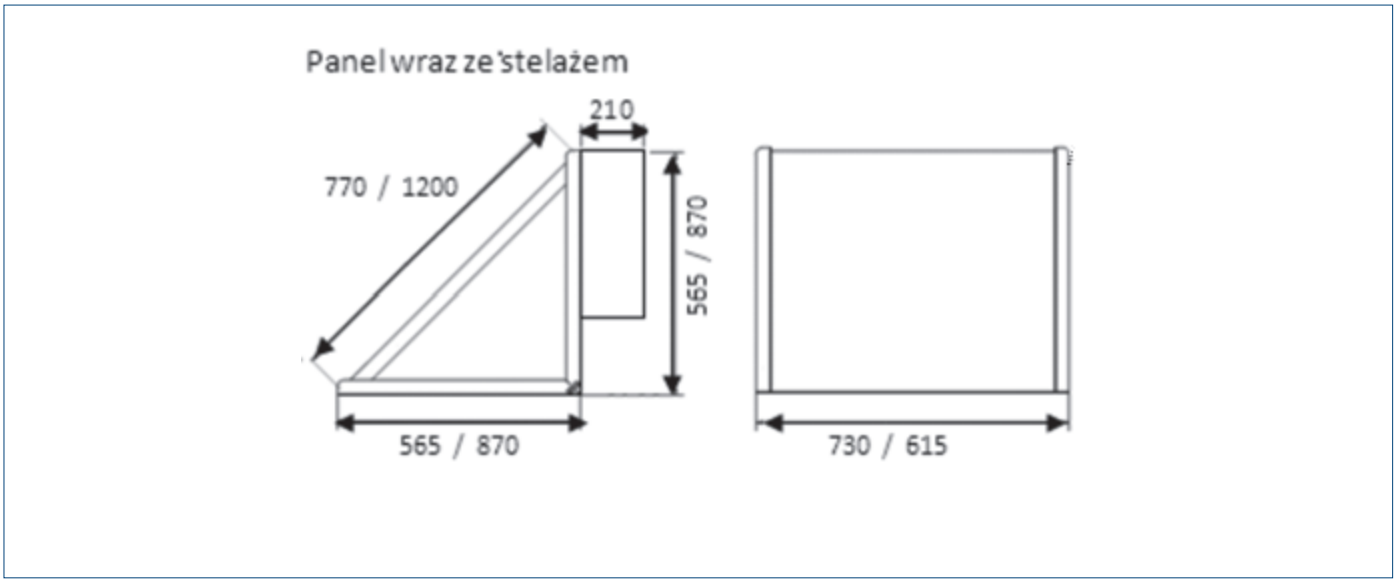

RF/125 DC

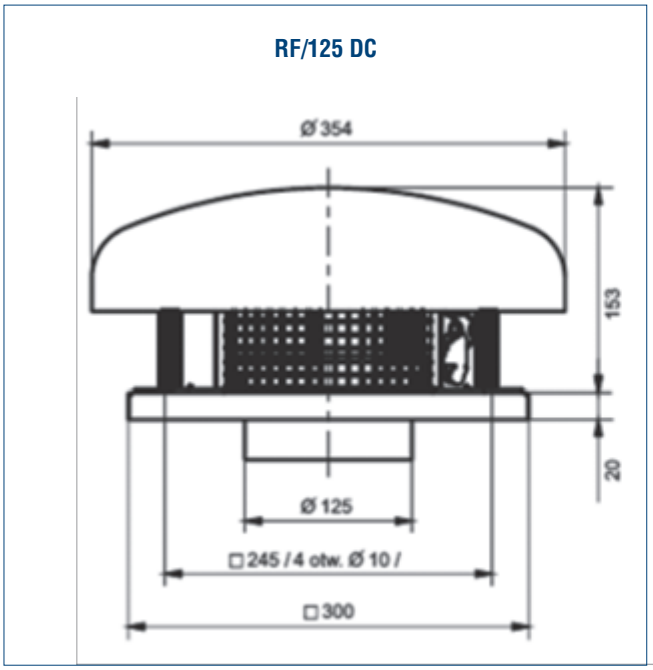

RF/160 DC

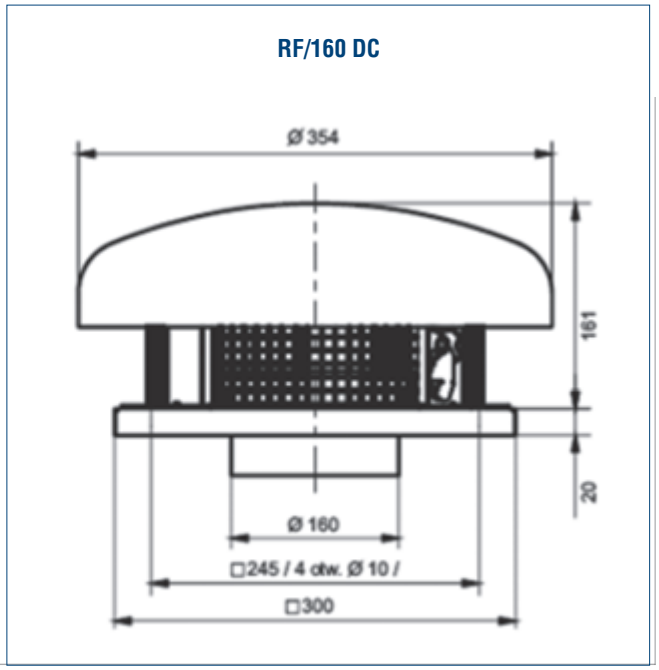

Venture Industries Sp. z o.o.
ul. Mokra 27, 05-092 Łomianki - Kiełpin
tel. +48 22 751 95 50, 751 20 31
fax +48 22 751 22 59, 751 12 02
e-mail: venture@venture.pl

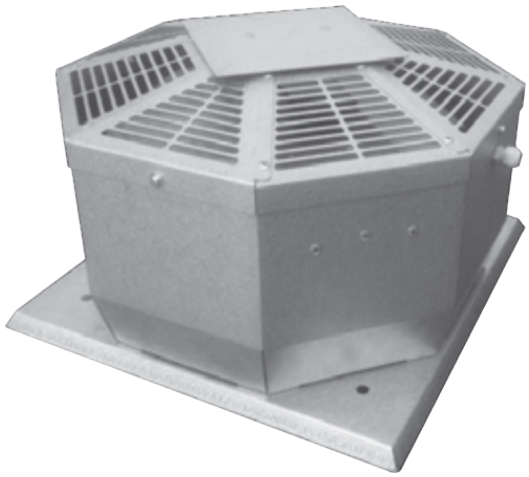

Zastosowanie

Wentylatory dachowe wyciągowe RFV ZN przeznaczone są do wentylacji pomieszczeń o niskim stopniu zanieczyszczenia powietrza. Stosowane są w instalacjach wyciągowych z mieszkań, supermarketów, hal przemysłowych, warsztatów, magazynów, toalet, garaży, parkingów, budynków gospodarczych.

Konstrukcja

Wentylatory dachowe RFV ZN posiadają pionowy wylot powietrza. Obudowa wykonana z blachy alucynkowej. Wirniki z łopatkami pochylonymi do tyłu: w wielkościach 125, 160 z tworzywa sztucznego, 200, 250, 315, 355,400, 450, 500, 560 z blachy aluminiowej. Wentylatory wielkości od 125 do 315 standardowo wyposażone są w króciec przyłączeniowy umożliwiający podłączenie przewodu wentylacyjnego. Wielkości 355-560 nie posiadają króćca, by podłączyć przewód należy stosować złącza P i króćce K. Wentylatory przystosowane do pracy w pozycji pionowej, na dachach płaskich, po zastosowaniu odpowiednich podstaw dachowych RS mogą być montowane na dachach pochyłych.

Silnik elektryczny

Silnik elektryczny wykonany zgodnie z obowiązującymi Dyrektywami oraz klasami sprawności, oznaczony znakiem CE. Silnik dostosowany do napięciowej regulacji obrotów, wyposażony w zabezpieczenie termiczne (TP). Zasilanie - trójfazowe 230/400V 50Hz, 400V 50Hz lub jednofazowe 230V 50Hz (w zależności od modelu wentylatora i mocy silnika). Wybrane modele trójfazowe mogą pracować w trybie 2-biegowym, po przez zastosowanie przełącznika Y/Δ.

Schemat podłączenia elektrycznego: rys. 10, str. 926.



Siatka ochronna



Przepust kablowy



Króciec przyłączeniowy
z uszczelką (modele 125-315)

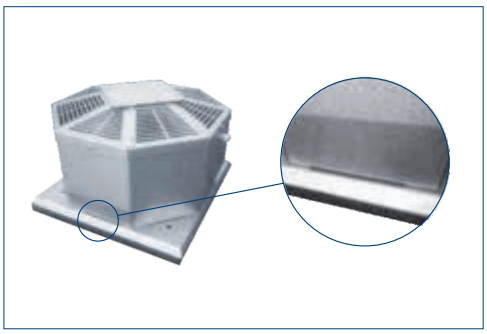

Zabezpieczenie przed zalaniem kanału

Akcesoria

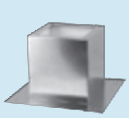

Podstawa dachowa RS
str. 334



Podstawa tłumiąca RSA
str. 335

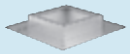

Podstawa dachowa RSS
str. 336



Klapa zwrotna JCA
str. 337



Złącze JPA
str. 337



Króciec JBR
str. 337



Złącze p-drg. JAE
str. 337



złącze p-drg. ACOP PL
str. 161



Moduł uchylny U
str. 337



regulator REB
str. 892



regulator RMB, RMT
str. 892



higrostat HIG-2
str. 896



czujnik SQA
str. 896



termostat TS
str. 896



termostat TK-1
str. 896



presostat
str. 897



Reb 4 - Auto
str. 893

Dane techniczne

Typ	prędkość obrotowa [obr./min]	pobór mocy max. [W]	napięcie [V]	natężenie [A]	wydajność max. [m³/h]	poziom ciśnienia akustycznego* [dB(A)]	temp. pracy max. [°C]	masa [kg]	klasa izolacji / stopień ochrony IP	regulator	nr artykułu
RFV/2-125 ZN	2640	75	230	0,35	440	62	-15 +70	7,5	B/44	REB 1, RMB 1.5	43522211
RFV/4-125 ZN	1430	34	230	0,16	275	49	-15 +60	7,5	B/44	REB 1, RMB 1.5	43522213
RFV/2-160 ZN	2700	85	230	0,43	700	68	-15 +65	8,5	B/44	REB 1, RMB 1.5	43522231
RFV/4-160 ZN	1430	40	230	0,21	500	56	-15 +60	9,5	B/44	REB 1, RMB 1.5	43522233
RFV/2-200 ZN	2750	303	230	1,3	1700	73	-15 +70	12,5	F/44	REB 2.5, RMB 1.5	43522245-01
RFV/4-200S ZN	1400	90	230	0,4	1150	58	-15 +55	12,5	B/44	REB 1, RMB 1.5	43522251
RFV/4-250S ZN	1310	150	230	0,66	1450	58	-15 +65	16	B/44	REB 1, RMB 1.5	43522261-03
RFV/4-250T ZN	1400	100	400	0,28	1500	65	-40 +60	16	F/44	RMT 1.5	43522281
RFV/6-250 ZN	965	37	230	0,18	830	53	-15 +60	16	B/44	REB 1, RMB 1.5	43522266
RFV/4-315S ZN	1390	270	230	1,63	2350	67	-15 +60	18	F/54	REB 2.5, RMB 3.5	43522271-04
RFV/4-315T ZN	1340 1060	240 165	400Δ 400Y	1,45 0,84	2480 2190	55 55	-15 +60	18	F/54	RMT 2.5 -	43522290-03
RFV/4-355S ZN	1400	540	230	2,3	3710	70	-40 +70	30	F/54	REB 5, RMB 3.5	43522301
RFV/4-355T ZN	1415	320	400	1	3500	67	-40 +70	30	F/54	RMT 1.5	43522306
RFV/6-355S ZN	900	150	230	0,81	2750	57	-15 +60	27	F/54	REB 2.5, RMB 1.5	43522310-01
RFV/6-355T ZN	950	180	400	0,47	2700	64	-40 +70	27	F/54	RMT 1.5	43522316
RFV/4-400S ZN	1378	650	230	2,7	5100	75	-40 +70	34	F/54	REB 5, RMB 3.5	43522320-01
RFV/4-400T ZN	1408	640	400	1,32	4850	76	-40 +70	34	F/54	RMT 2.5	43522325-02
RFV/6-400T ZN	875	265	400	0,65	3780	64	-40 +70	32	F/44	RMT 1.5	43522336
RFV/4-450S ZN	1390	1270	230	5,3	7460	80	-40 +55	53	F/54	REB 10, RMB 8	43522341
RFV/4-450T ZN	1330	1020	400	1,98	6620	81	-40 +70	50	F/54	RMT 2.5	43522345-03
RFV/6-450T ZN	910 660	410 225	400Δ 400Y	0,8 0,4	4500 3450	71 64	-40 +70	40	F/54	RMT 1.5 -	43522356
RFV/4-500T SN	1463 1200	1720 1310	400Δ 400Y	3,5 2,2	8680 7760	85 80	-40 +60	59	F/54	RMT 5 -	43522160-01
RFV/6-500S SN	925	494	400	2,2	5670	72	-40 +60	56	F/54	RMT 3.5	43522162-01
RFV/6-500T SN	898 780	490 340	400Δ 400Y	1,1 0,6	5490 4830	72 68	-40 +50	56	F/54	RMT 1.5 -	43522164-01
RFV/4-560T SN	1300	2510	400	4,5	12880	82	-40 +40	71	F/54	RMT8	43522170-01
RFV/6-560S SN	896	940	230	4,1	8800	80	-40 +40	66	F/54	REB 10, RMB 8	43522174-01
RF/6-560T SN	900	910	400	1,92	8800	80	-40 +40	66	F/54	RMT 2.5	43522176-01

* poziom ciśnienia akustycznego mierzony w odległości 1,5 m od wylotu wentylatora Q = 1/2 Q_{max}

Wymiary [mm]

modele 125 - 315

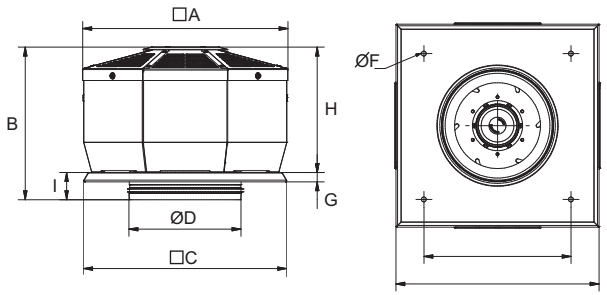

Typ	□A	B	□C	ØD	□E	ØF	G	H	I
RFV-125	305	230	321	125	245	10	21	184	46
RFV-160	305	237	321	160	245	10	21	184	43
RFV-200	389	296	321	200	245	10	21	245	51
RFV-250	460	343	456	250	330	12	21	281	61
RFV-315	460	355	456	315	330	12	21	306	49

modele 355 - 560

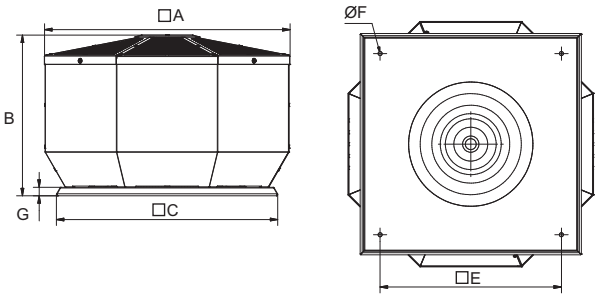

Typ	□A	B	□C	□E	ØF	G
RFV-355	624	375	581	450	12	25
RFV-400	624	437	581	450	12	25
RFV-450	725	474	653	535	12	25
RFV-500	725	490	733	590	14	25
RFV-560	825	525	923	750	14	25

Venture Industries Sp. z o.o.
ul. Mokra 27, 05-092 Łomianki - Kiełpin
tel. +48 22 751 95 50, 751 20 31
fax +48 22 751 22 59, 751 12 02
e-mail: venture@venture.pl

Charakterystyki pracy

RFV/4-125 ZN

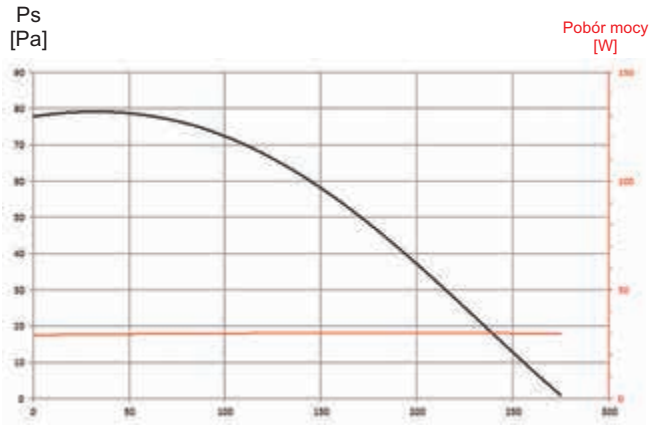

RFV/4-160 ZN

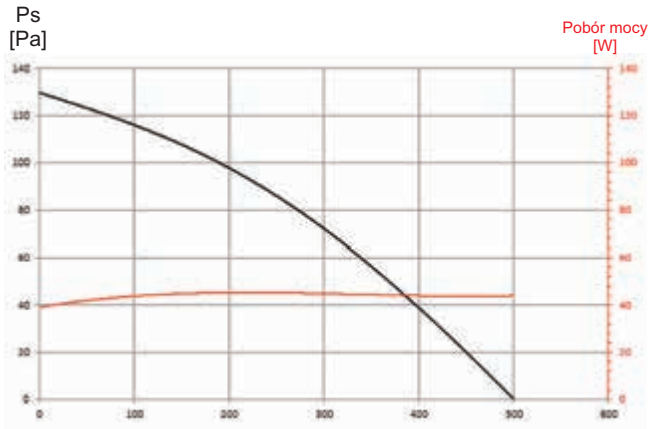

RFV/2-200 ZN

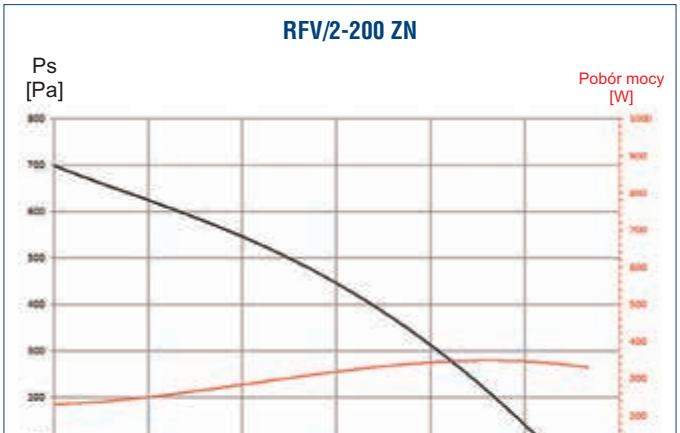

RFV/4-315S ZN

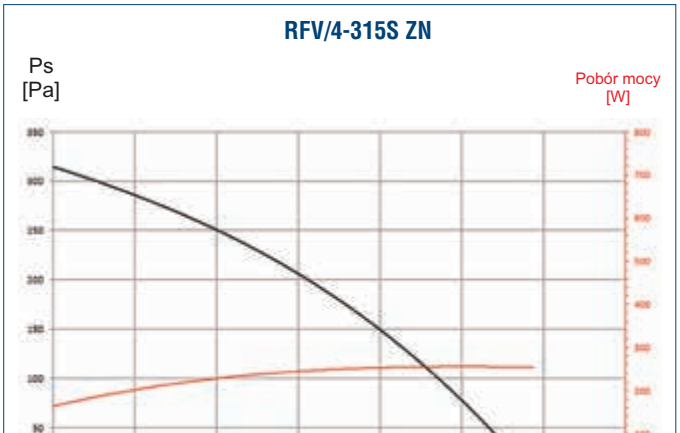

RFV/4-315T ZN

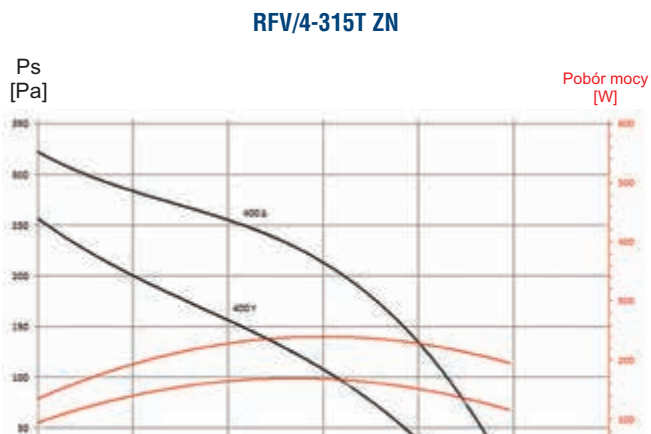

RFV/4-355S ZN

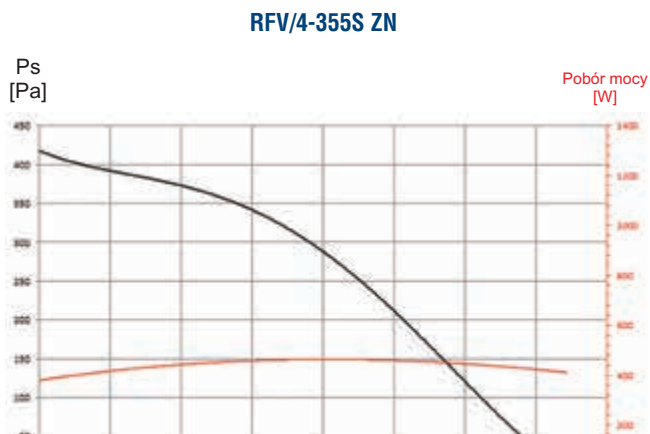

Charakterystyki pracy

RFV/6-355S ZN

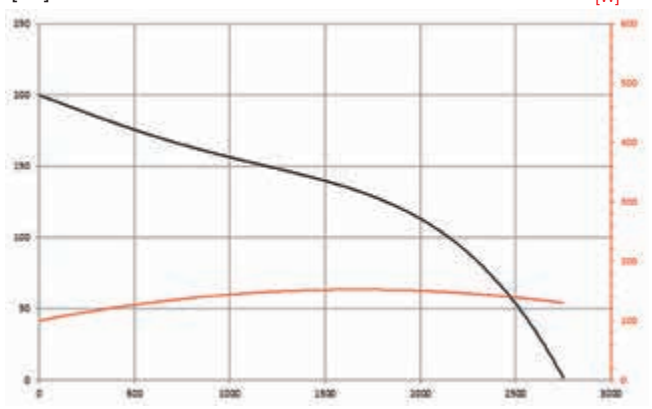

RFV/6-355T ZN

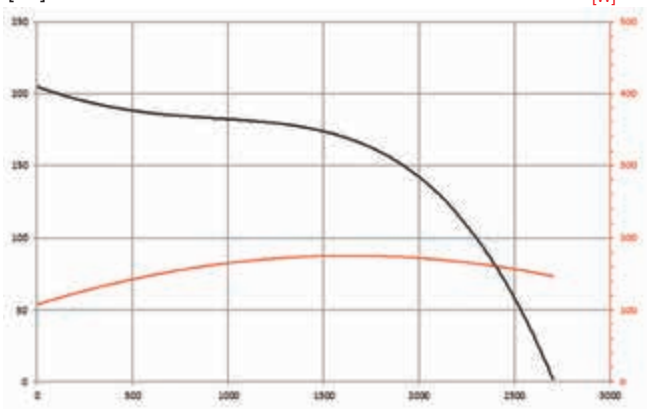

RFV/4-400S ZN

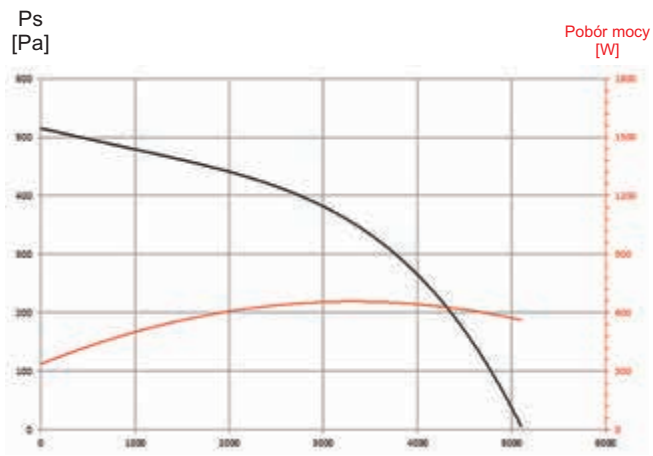

RFV/4-400T ZN

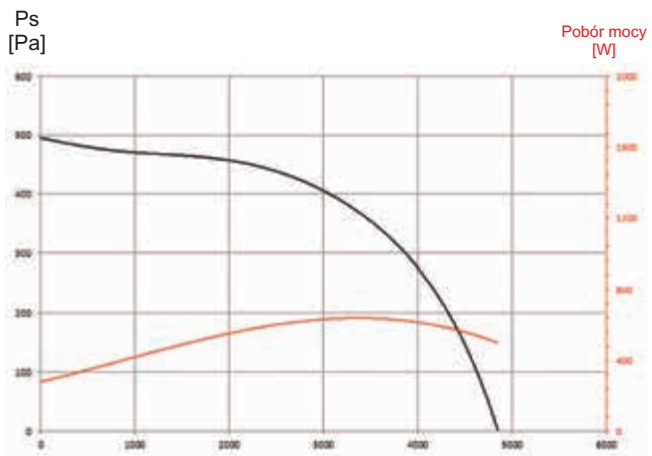

RFV/6-400T ZN

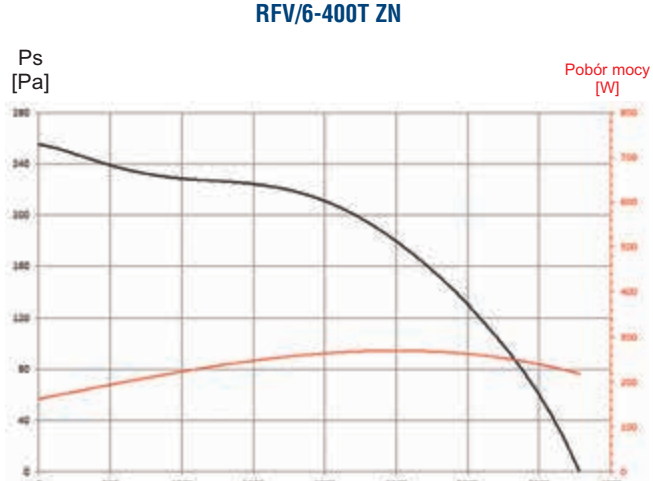

RFV/4-450S ZN

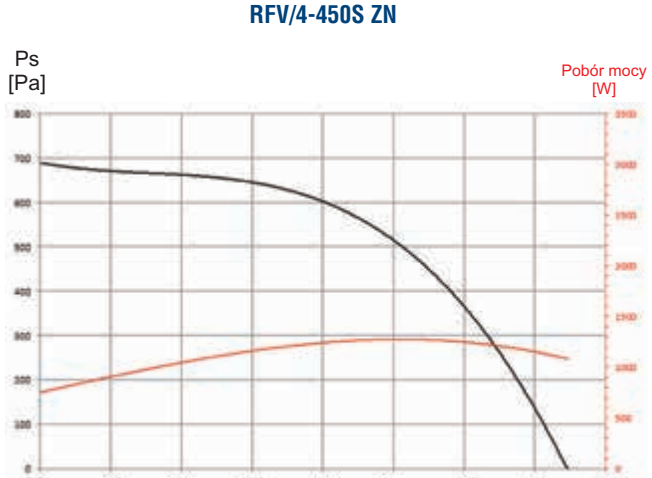

Venture Industries Sp. z o.o.
ul. Mokra 27, 05-092 Łomianki - Kiełpin
tel. +48 22 751 95 50, 751 20 31
fax +48 22 751 22 59, 751 12 02
e-mail: venture@venture.pl

Charakterystyki pracy

RFV/4-450T ZN

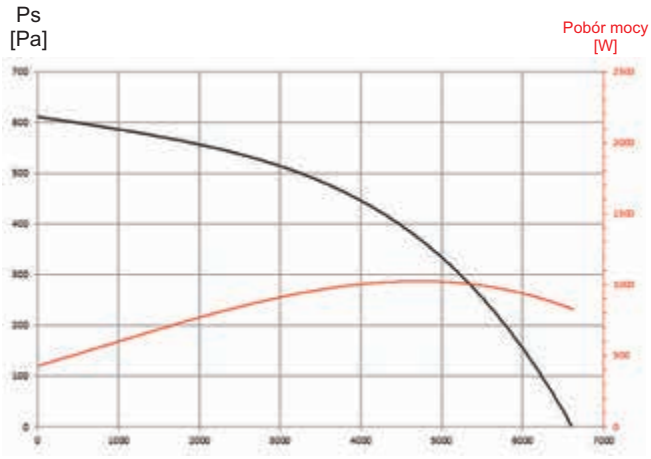

RFV/6-450T ZN

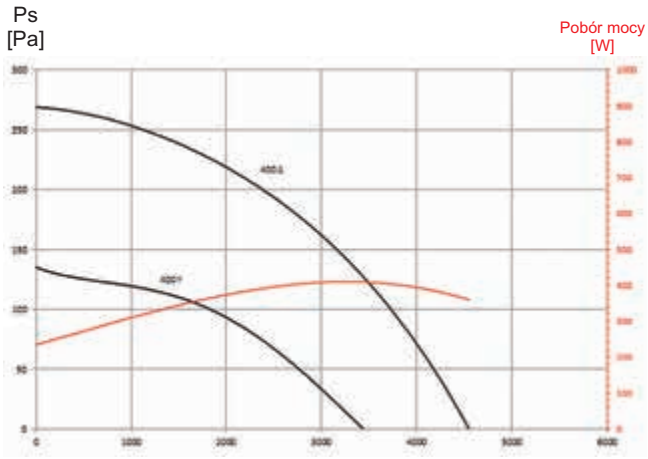

RFV/4-500T ZN

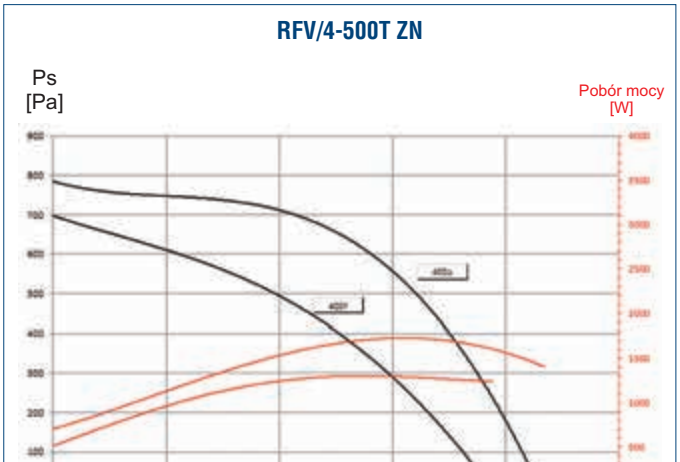

RFV/6-500S ZN

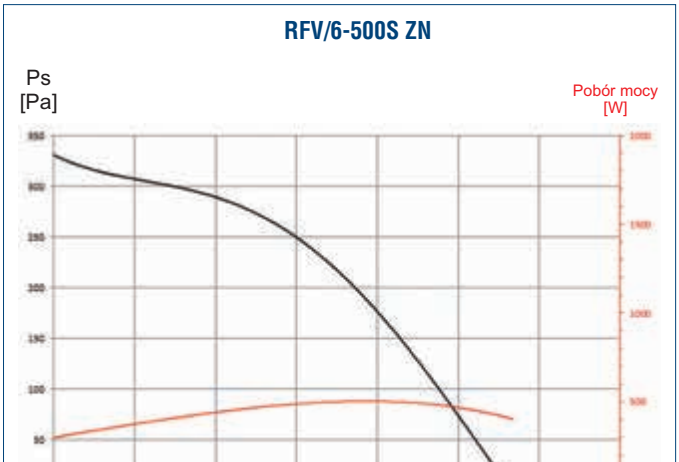

RFV/6-500T ZN

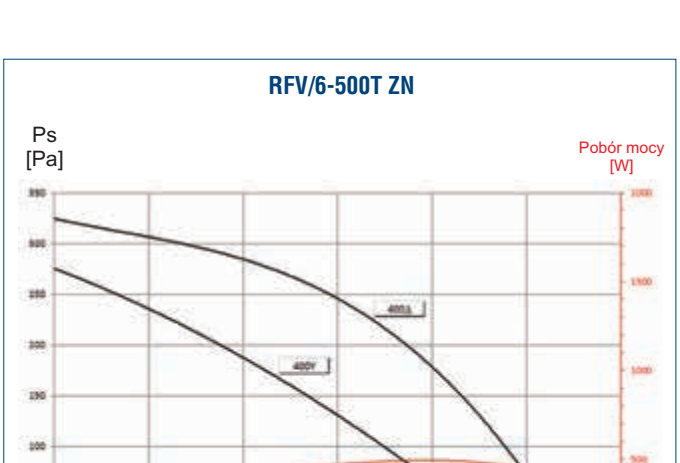

RFV/4-560T ZN

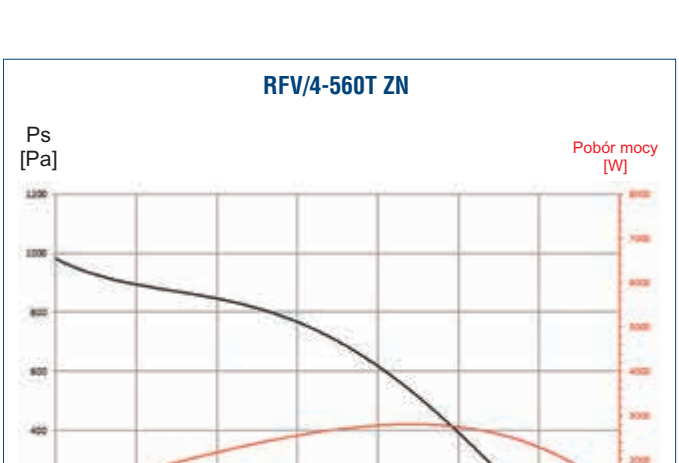

Charakterystyki pracy

RFV/6-560S ZN

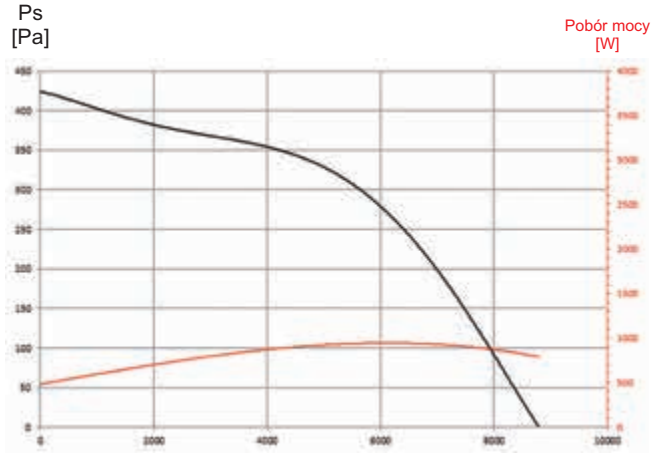

RFV/6-560T ZN

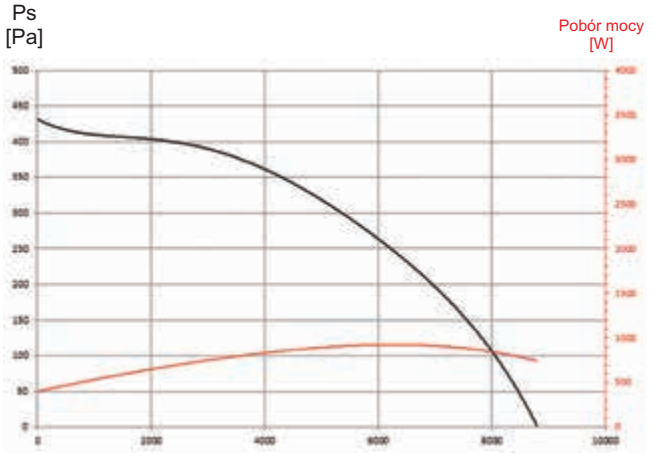

Venture Industries Sp. z o.o.
ul. Mokra 27, 05-092 Łomianki - Kiełpin
tel. +48 22 751 95 50, 751 20 31
fax +48 22 751 22 59, 751 12 02
e-mail: venture@venture.pl



Zastosowanie

Wentylatory RBH stosowane są w instalacjach wyciągowych z supermarketów, hal przemysłowych, warsztatów, magazynów, garaży, parkingów, budynków gospodarczych.

Konstrukcja

Dachowy wentylator promieniowy, przeznaczony do wentylacji pomieszczeń o niskim poziomie zanieczyszczenia powietrza. Obudowa z blachy stalowej, malowana. Wirnik spawany z blachy aluminiowej, wyważany dynamicznie wg ISO 1940. Obudowy z blachy ocynkowanej, nierdzewnej mogą być wykonane na życzenie. Wentylator nie posiada króćca, żeby podłączyć przewód należy zastosować złącze P-905 i króciec K-905. Wentylatory RBH przystosowane do montażu na dachach płaskich, po zastosowaniu odpowiednich podstaw dachowych RS mogą być montowane na dachach pochyłych. Na zamówienie urządzenie może być dostarczone w dowolnym kolorze palety RAL (standardowo RAL 9006).

Silnik elektryczny

Silnik elektryczny wykonany zgodnie z obowiązującymi Dyrektywami oraz klasami sprawności, oznaczony znakiem CE. Klasa izolacji – F. Stopień ochrony - IP55. Zasilanie - trójfazowe 230/400V 50Hz, 400V 50Hz lub 400/690V 50Hz (w zależności od mocy silnika). Wentylatory z silnikami w innym wykonaniu: tabela wykonań specjalnych.
Schemat podłączenia elektrycznego: rys. 8, str. 925.

Dane techniczne

Typ	prędkość obrotowa [obr./min]	moc silnika [kW]	natężenie [A]	napięcie [V]	wydajność max. [m^3/h]	ciśnienie całkowite [Pa]	poziom ciśnienia akustycznego* [dB(A)]	masa [kg]	nr artykułu
RBH/8-630-075	710	0,75	2,2	400	7800	330	66	205	423521245
RBH/6-630-150	945	1,5	3,8	400	10400	600	73	205	423521240
RBH/4-630-400	1445	4	8,1	400	16000	1400	83	220	423521235
RBH/8-710-110	710	1,1	3,3	400	10800	440	69	235	423521265
RBH/6-710-300	960	3	6,9	400	14300	750	76	235	423521260
RBH/4-710-750	1445	7,5	14,4	400	22000	1800	88	250	423521255

* poziom ciśnienia akustycznego mierzony w odległości 3m

Wymiary [mm]

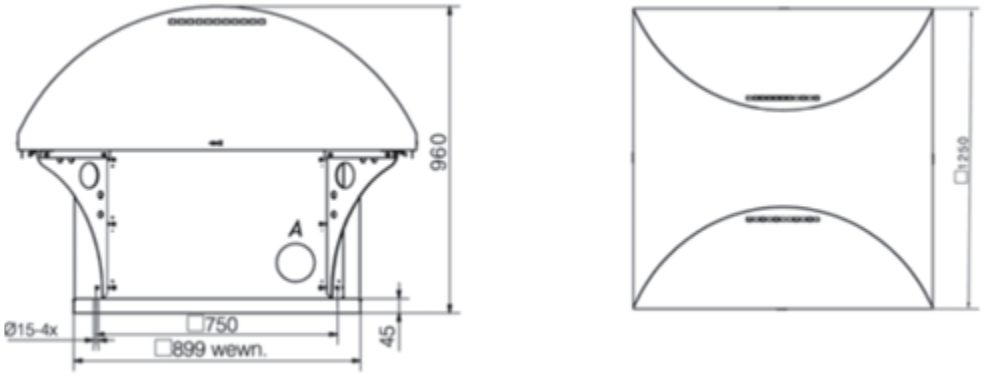

Akcesoria

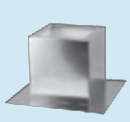

Podstawa dachowa RS
str. 334

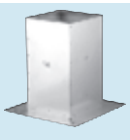

Podstawa tłumiąca RSA
str. 335



Klapa zwrotna JCA
str. 337



Złącze JPA
str. 337



Króciec JBR
str. 337

Charakterystyki pracy

RBH/...-250-...

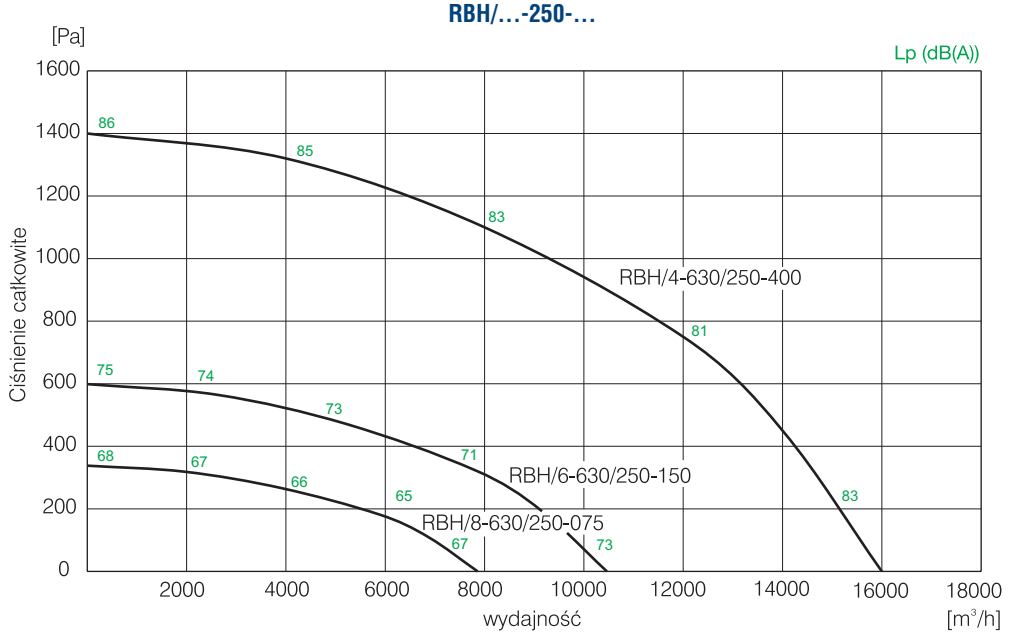

RBH/...-710/250-...

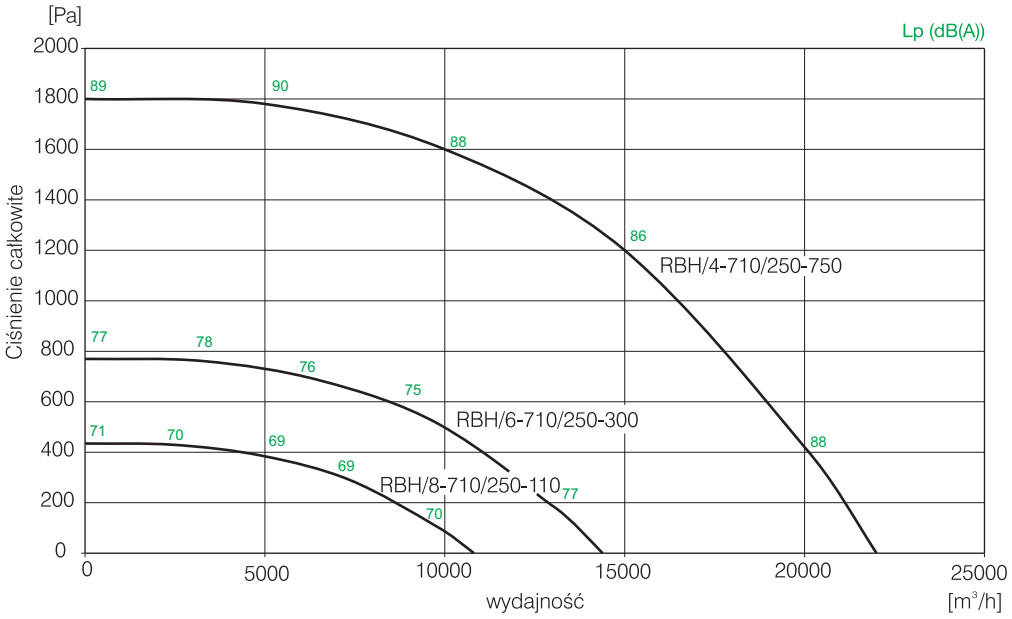

Venture Industries Sp. z o.o.
ul. Mokra 27, 05-092 Łomianki - Kiełpin
tel. +48 22 751 95 50, 751 20 31
fax +48 22 751 22 59, 751 12 02
e-mail: venture@venture.pl



80°C

Zastosowanie

Wentylatory dachowe MPB-R mają wiele zastosowań w systemach odciągania zanieczyszczonego powietrza i transportu pneumatycznego.

Typowe zastosowania:

- odciągi miejscowe
- wyciągi zanieczyszczonego powietrza
- odciągi spalin samochodowych

Konstrukcja

Średniociśnieniowy wentylator promieniowy o napędzie bezpośrednim.

Wirniki z prostymi łopatkami, są odlewane są ze stopów aluminium, wirnik wyważany dynamicznie wg ISO1940/1, obudowa spawana z blachy stalowej. Wentylatory malowane na kolor szary RAL7042.

Wirniki spawane ze stali kwasoodpornej, ze stopów miedzi, jak również obudowy z blachy kwasoodpornej i blachy cynkowanej mogą być dostarczane na życzenie.

Maksymalna temperatura tłoczonego medium 80°C.

Wykonania niestandardowe i specjalne wymagają ustaleń z Venture Industries Sp. z o. o.

Silnik elektryczny

Silnik elektryczny wykonany zgodnie z obowiązującymi Dyrektywami oraz klasami sprawności, oznaczony znakiem CE. Klasa izolacji – F. Stopień ochrony - IP55. Zasilanie - trójfazowe 230/400V 50Hz, 400V 50Hz, 400/690V 50Hz lub jednofazowe 230V 50Hz (w zależności od modelu wentylatora i mocy silnika).Wentylatory z silnikami w innym wykonaniu: tabela wykonań specjalnych.

Schemat podłączenia elektrycznego: rys. 7, 8, str. 925.

Akcesoria montażowe



Wentylator	Adapter	Podstawa dachowa
MPB-R 60	25511006-18	43526020
MPB-R 80	25511000-21	43526020
MPB-R 100	25511044-19	43526020
MPB-R 130	25511044-19	43526020
MPB-R 200	25511044-19	43526020
MPB-R 300	25511172-10	43526030

Dane techniczne

Typ	moc silnika [kW]	prędkość obrotowa [obr./min]	natężenie znam. [A]	napięcie [V]	kondensator [µF]	wydajność max. [m³/h]	masa [kg]	nr artykułu
MPB-R 60S	0,37	2800	3.0	230	12	810	18	45511004-20
MPB-R 60T	0,37	2800	1.0	400Y		810	18	45511005-20
MPB-R 80S	0,37	2800	3.0	230	12	950	19	45511006-20
MPB-R 80T	0,37	2800	1.0	400Y		950	19	45511008-20
MPB-R 100S	0,55	2800	4.0	230	18	1100	20	45511014-20
MPB-R 100T	0,55	2800	1.35	400Y		1100	20	45511034-20
MPB-R 130S	0,75	2800	5.1	230	25	1500	25	45511054-20
MPB-R 130T	0,75	2800	1.9	400Y		1500	25	425511064-20
MPB-R 200S	1,1	2800	7.9	230	30	2200	30	45511074-20
MPB-R 200T	1,1	2800	2.5	400Y		2200	30	425511084-20
MPB-R 300T	2,2	2800	4.6	400Y		2300	40	425511094-20

Wymiary [mm]

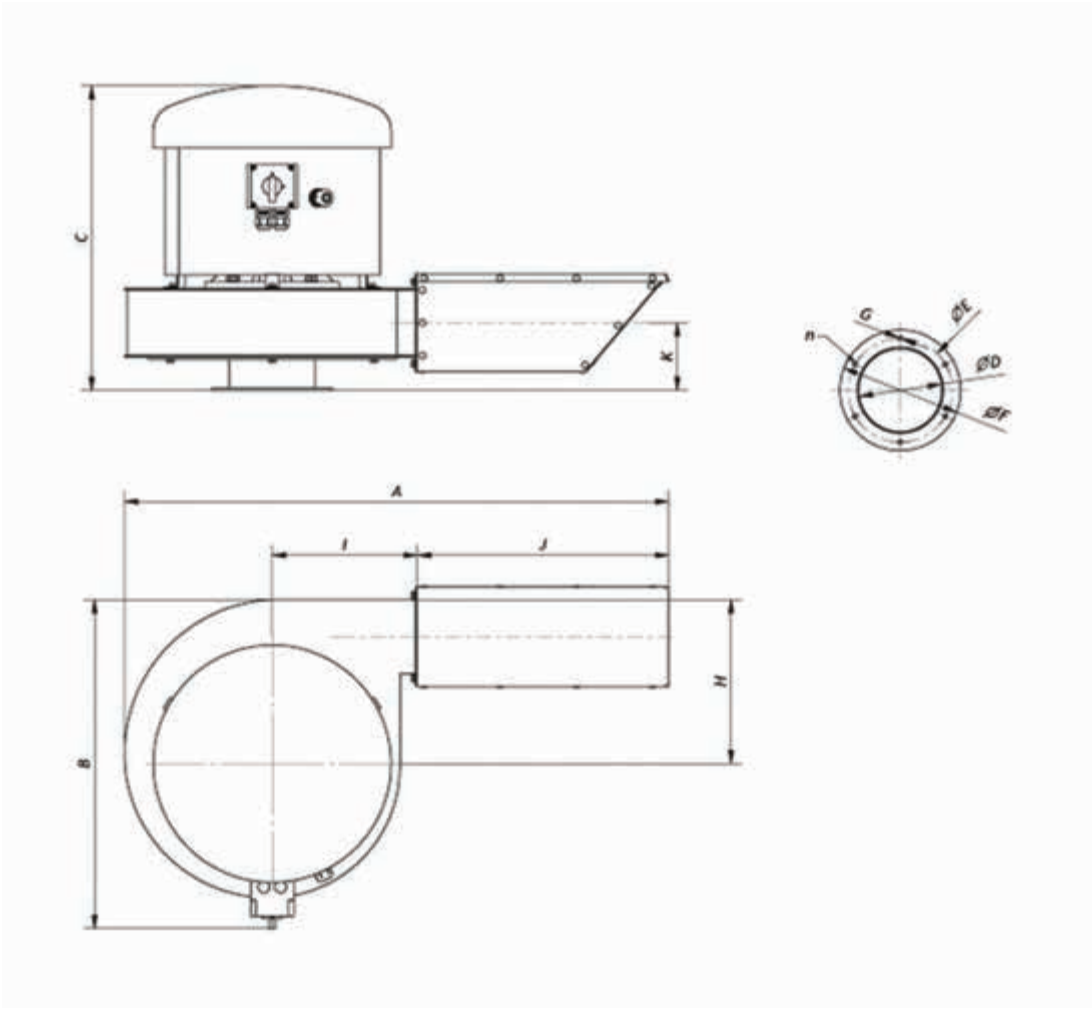

Typ	A	B	C	ØD	ØE	ØF	ØG	H	I	J	K	x n
MPB-R 60	810	450	425	100	125	145	6	215	203	400	93	8
MPB-R 80	860	450	470	160	185	205	6	215	203	450	115	8
MPB-R 100	815	491	455	160	194	215	7	245	216	375	101	6
MPB-R 130	815	491	455	160	194	215	7	245	216	375	101	6
MPB-R 200	902	579	534	160	194	215	7	309	222	405	107	6
MPB-R 300	902	579	564	200	244	280	8	309	222	405	122	8

Venture Industries Sp. z o.o.
ul. Mokra 27, 05-092 Łomianki - Kiełpin
tel. +48 22 751 95 50, 751 20 31
fax +48 22 751 22 59, 751 12 02
e-mail: venture@venture.pl

Charakterystyki pracy

MPB-R 60 S, MPB-R 60 T

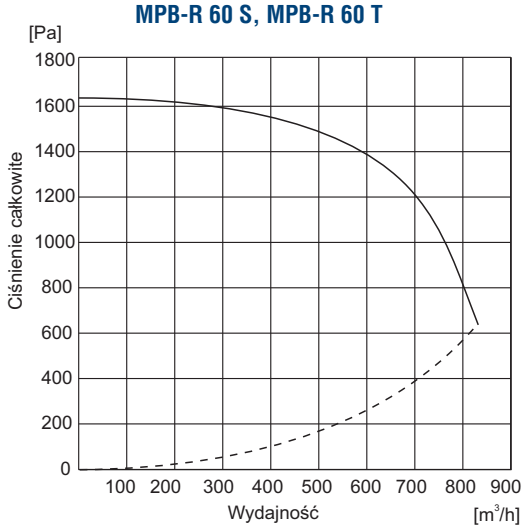

MPB-R 80 S, MPB-R 80 T

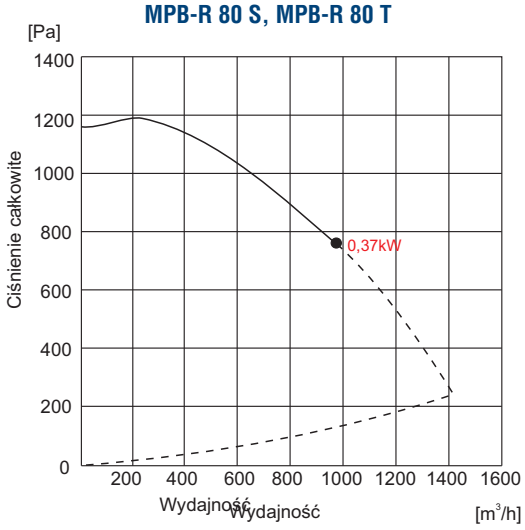

MPB-R 100 S, MPB-R 100 T

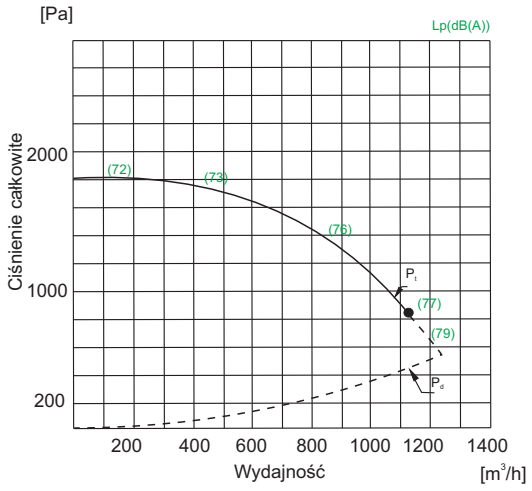

MPB-R 130 S, MPB-R 130 T

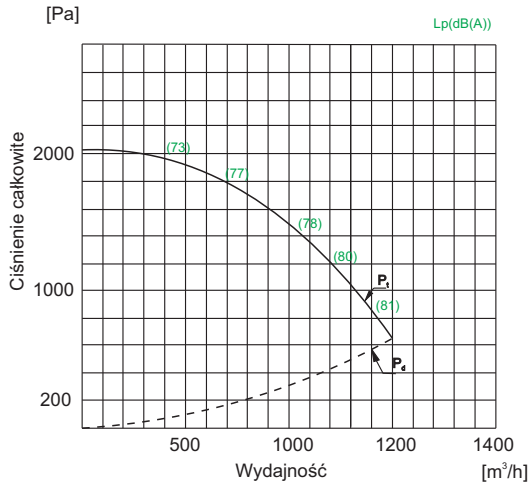

MPB-R 200 S, MPB-R 200 T

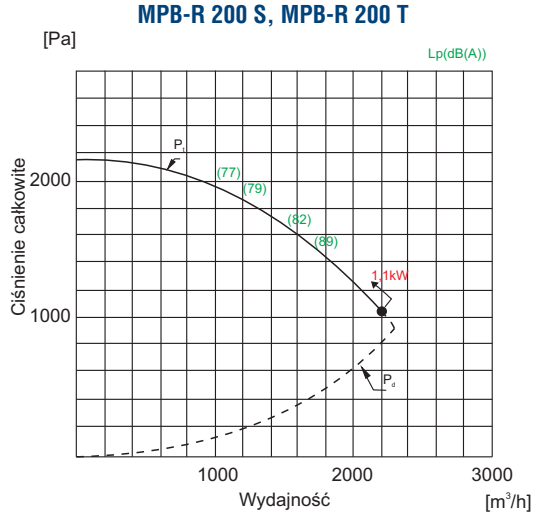

MPB-R 300 T

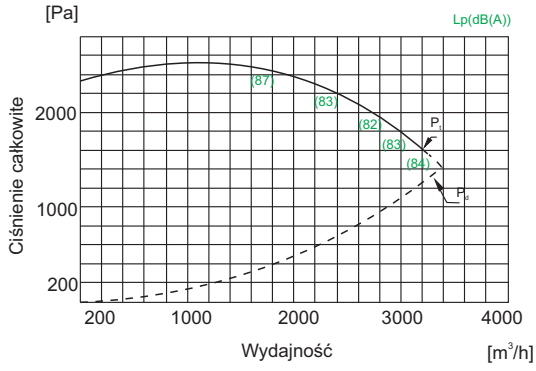



Zastosowanie

Wentylacja nawiewno-wywiewna biur, sklepów, magazynów. Współpraca z kuchennymi okapami wyposażonymi w separatory tłuszczu.

Konstrukcja

Wentylator dachowy wywiewny lub nawiewny przeznaczony do wentylacji pomieszczeń o niskim stopniu zanieczyszczenia powietrza. Wirnik z tworzywa sztucznego (TH 500, 800) lub z blachy stalowej (TH 1300, 2000). Czasza modeli TH 500 i 800 jest wykonana z blachy stalowej, a TH 1300 i 2000 z aluminium, płyta podstawy wykonana z blachy stalowej. Metalowe elementy chronione są przed korozją farbą poliestrową. Standardowo wentylatory są montowane do pracy wyciągowej (wywiew powietrza). W celu zmiany pracy na nawiew należy moduł z wirnikiem obrócić o 180 , usunąć kierownicę i ponownie skręcić elementy wentylatora.

Silnik elektryczny

Wentylatory TH wyposażone są w jednofazowe silniki indukcyjne o stopniu ochrony IP44 i klasie izolacji B. W wykonaniu standardowym silniki te przystosowane są do pracy na dwóch prędkościach obrotowych i posiadają termiczne zabezpieczenie uzwojenia przed przeciążeniem. Silniki przystosowane do napięciowej regulacji prędkości obrotowej.
Schemat podłączenia elektrycznego: rys. 1, str. 924.

Dane techniczne

Typ		prędkość obrotowa		pobór mocy max.		natężenie		wydajność max.		dopuszcz. temp. max.	poziom ciśnienia akustycznego	masa	nr artykułu
		wyższy bieg	niższy bieg	wyższy bieg	niższy bieg	wyższy bieg	niższy bieg	wyższy bieg	niższy bieg				
		[obr./min]		[W]		[A]		[m³/h]		[°C]	[dB(A)]	[kg]	
TH-500/150	Wywiew	2450	1800	50	45	0,23	0,18	470	355	-20 +60	50	3,8	43520015
	Nawiew	2450	1800	50	45	0,23	0,18	505	380		45	3,8	
TH-500/160	Wywiew	2450	1800	50	45	0,23	0,18	470	355	-20 +60	50	3,8	43520010
	Nawiew	2450	1800	50	45	0,23	0,18	505	380		45	3,8	
TH-800 N	Wywiew	2500	2100	90	75	0,4	0,31	790	630	-20 +60	50	5,6	43520020
	Nawiew	2500	2050	90	75	0,4	0,31	880	695		48	5,6	
TH-800	Wywiew	2500	2100	120	118	0,52	0,5	775	620	-20 +60	53	5,6	43520025
	Nawiew	2500	2000	120	118	0,52	0,5	860	695		52	5,6	
TH-1300	Wywiew	2400	1800	170	120	0,83	0,52	1100	780	-40 +60	60	11,2	43520030
	Nawiew	2400	1800	172	110	0,76	0,49	1150	845		59	11,2	
TH-2000	Wywiew	2480	1750	255	160	1,27	0,79	1725	1200	-40 +60	67	17,2	43520040
	Nawiew	2480	1800	300	190	1,27	0,79	1650	1245		64	17,2	

*poziom ciśnienia akustycznego mierzony w odległości 3m

Akcesoria

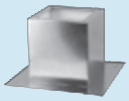

Podstawa dachowa RS
str. 334

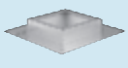

Podstawa dachowa RSS
str. 336



Klapa zwrotna JCA
str. 337



Złącze JPA
str. 337



Króciec JBR
str. 337



Złącze p-drg. JAE
str. 337

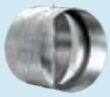

Klapa zwrotna CAR
str. 162



Reb 4 - Auto
str. 893



regulator REB
str. 892



regulator RMB
str. 892



higrostat HIG-2
str. 896



czujnik SQA
str. 896



termostat TS
str. 896



termostat TK-1
str. 896

Venture Industries Sp. z o.o.
ul. Mokra 27, 05-092 Łomianki - Kiełpin
tel. +48 22 751 95 50, 751 20 31
fax +48 22 751 22 59, 751 12 02
e-mail: venture@venture.pl

Wymiary [mm]

Typ	ØA	B	□C	ØD	□E	ØF	G	H	I
500/150	400	349	300	150	245	10	20	274	33
500/160	400	349	300	160	245	10	20	274	33
800	400	371	300	198	245	10	20	306	36
800N	400	371	300	198	245	10	20	306	36
1300	546	457	435	248	330	12	20	372	42
2000	735	544	560	312	450	12	20	450	50

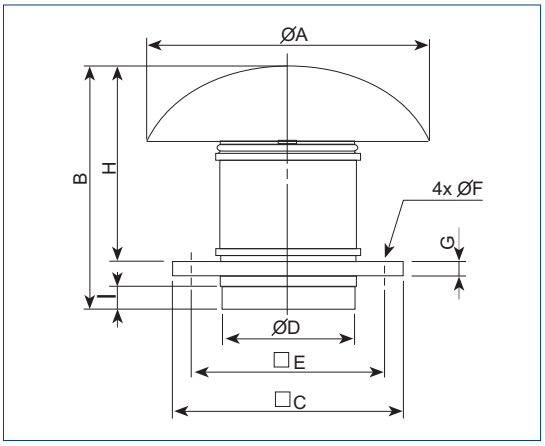

Montaż

Typ	podstawa dachowa krótka 1	podstawa dachowa 2	klapa zwrotna 3	przewód elastyczny 4	izolowany przewód elastyczny 5	opaski zaciskowe 6
TH-500	RSS-300	RS-300	CAR-150 CAR-160	VENTAL-165	VENTAL-THERM-165	SBF-215
TH-800	RSS-300	RS-300	CAR-200	VENTAL-203	VENTAL-THERM-203	SBF-215
TH-1300	RSS-435	RS-435	CAR-250	VENTAL-254	VENTAL-THERM-254	SBF-325
TH-2000	RSS-560	RS-560	CAR-315	VENTAL-315	VENTAL-THERM-315	SBF-325

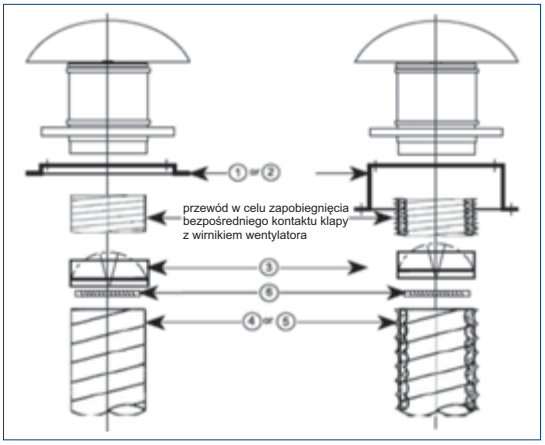

Charakterystyka akustyczna

Aby wyliczyć poziom dźwięku dla poszczególnych częstotliwości, należy dodać odpowiedni współczynnik korekcyjny z tabeli poniżej, do wartości odczytanej z tabeli "Dane techniczne".

Typ		Poziom ciśnienia akustycznego rozpiętość częstotliwości						
		125	250	500	1000	2000	4000	8000
TH-500	A	-7,5	-3,0	9,0	6,0	11,0	4,0	-2,0
	B	-7,5	6,0	13,5	17,5	14,5	4,5	-3,0
TH-800N	A	-7,5	3,5	8,0	9,5	14,0	9,0	0,0
	B	-4,0	7,5	15,0	16,0	14,5	9,0	1,5
TH-800	A	-7,5	3,5	8,0	9,5	14,0	9,0	0,0
	B	-4,0	7,5	15,0	16,0	14,5	9,0	1,5
TH-1300	A	-13.5	0,0	1	12,0	9,0	4,0	0,0
	B	-11,0	5,5	11,5	17,5	15,0	7,0	-0,5
TH-2000	A	-21,5	-7,0	-3,0	7,0	5,5	-2,0	-8,5
	B	-16,5	2,5	7,0	20,0	7,5	1,0	-8,0

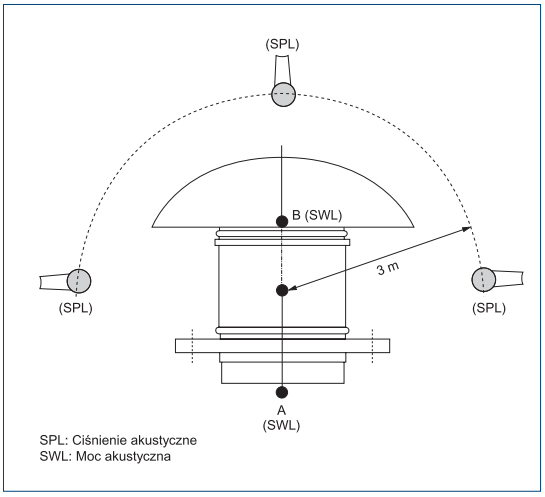

Charakterystyki pracy – wywiew

Q - wydajnośc w m^3/h i m^3/s
P - ciśnienie statyczne w mmH_2O i Pa
Suche powietrze w 20°C i 760 mmHg
charakterystyki wyznaczone wg norm:
ISO 5801 i AMCA 210-99

HS - wyższa prędkość
LS - niższa prędkość

TH-500/150, TH-500/160

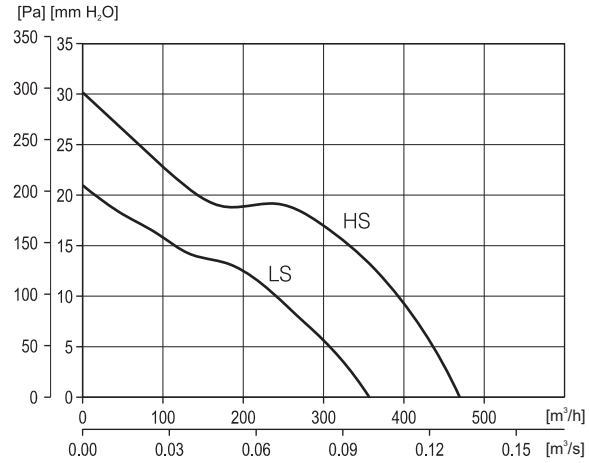

TH-800 N

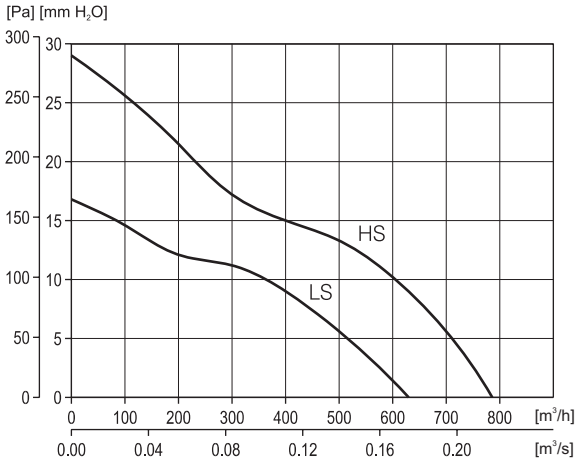

TH-800

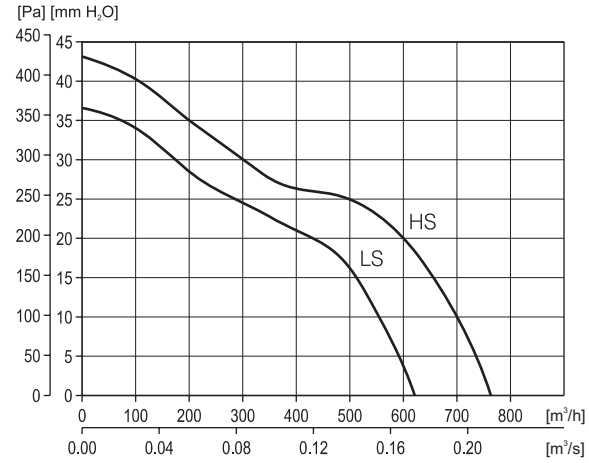

TH-1300

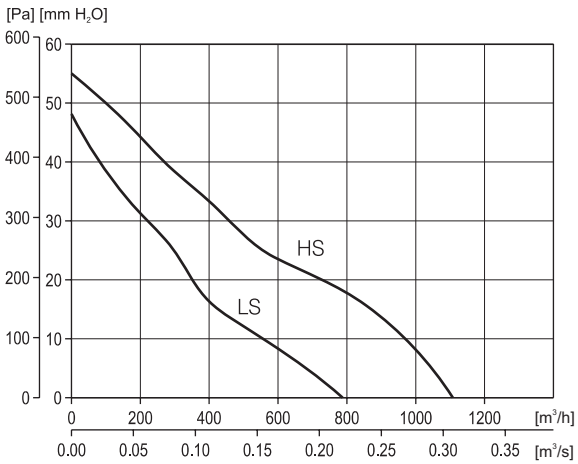

TH-2000

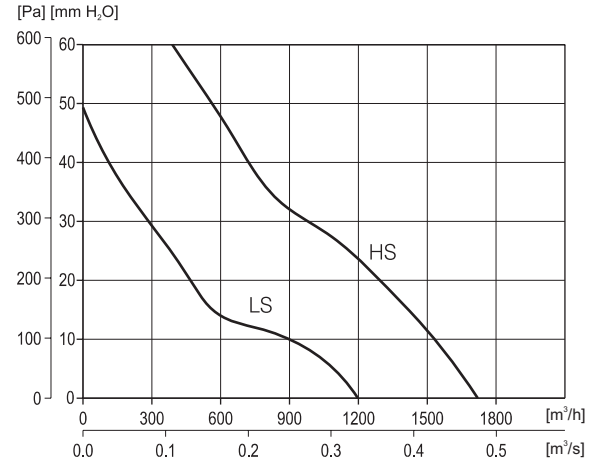

Venture Industries Sp. z o.o.
ul. Mokra 27, 05-092 Łomianki - Kiełpin
tel. +48 22 751 95 50, 751 20 31
fax +48 22 751 22 59, 751 12 02
e-mail: venture@venture.pl

Charakterystyki pracy – nawiew

Q - wydajnośc w m^3/h i m^3/s
P - ciśnienie statyczne w mmH_2O i Pa
Suche powietrze w 20°C i 760 mmHg
charakterystyki wyznaczone wg norm:
ISO 5801 i AMCA 210-99

HS - wyższa prędkość
LS - niższa prędkość

TH-500/160

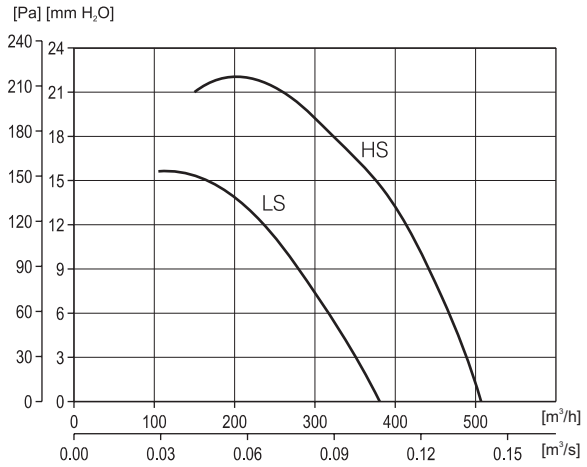

TH-800 N

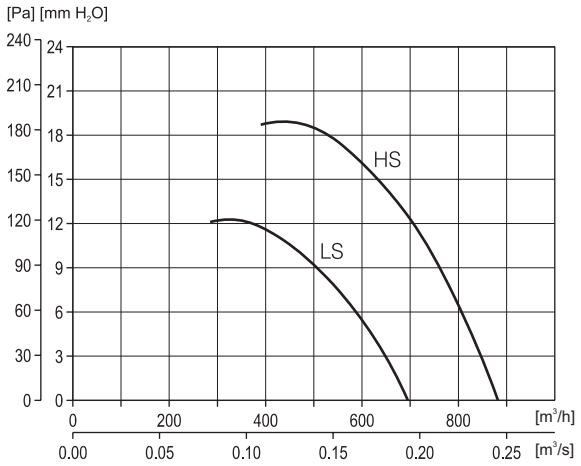

TH-800

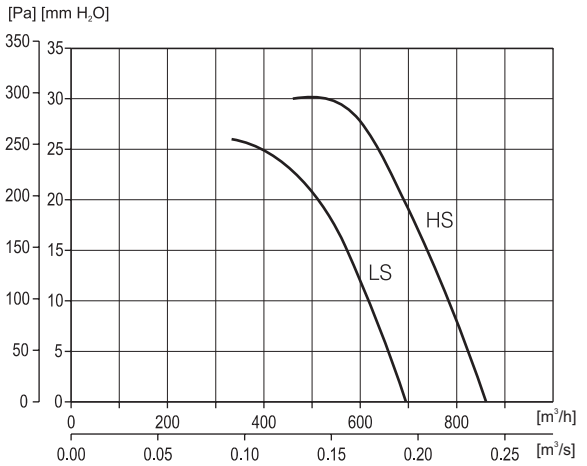

TH-1300

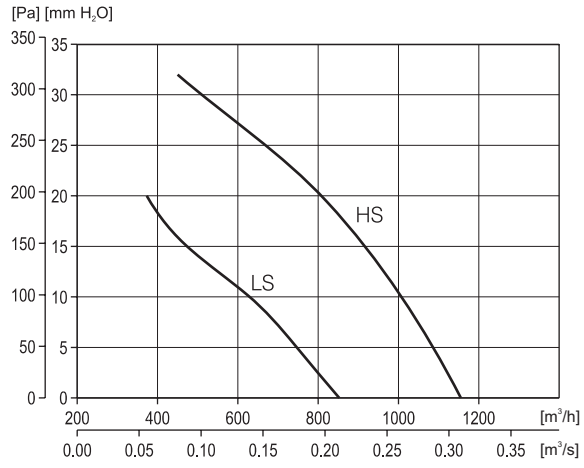

TH-2000

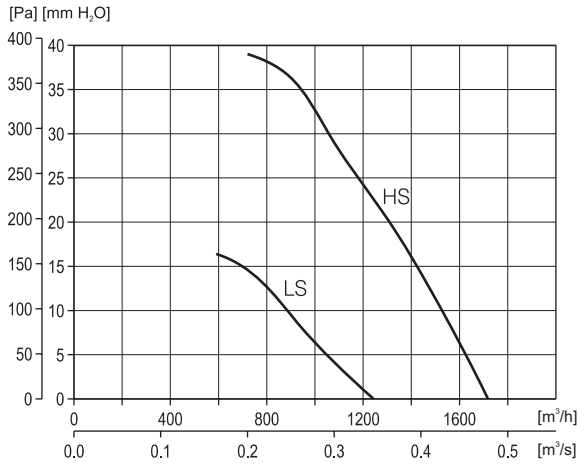



Zastosowanie

Wentylatory dachowe wyciągowe CTB przeznaczone są do wentylacji pomieszczeń o niskim stopniu zanieczyszczenia powietrza. Stosowane są w instalacjach wyciągowych z mieszkań, toalet, biur, sklepów, magazynów.

Konstrukcja

Dachowe wentylatory promieniowe montowane bezpośrednio na przewodzie wentylacyjnym, z wirnikiem z łopatkami pochylonymi do tyłu, z ocynkowanej blachy stalowej. Obudowa wentylatora wykonana jest z blachy stalowej ocynkowanej, pomalowanej farbą epoksydową. Wszystkie modele wyposażone są w siatkę ochronną. Seria wentylatorów CTB składa się z czterech wielkości dla średnic przewodów wentylacyjnych 160, 200, 250 i 315 mm. Każdy z wentylatorów CTB standardowo wyposażony jest w wyłącznik serwisowy o stopniu ochrony IP 55 umieszczony na obudowie wentylatora oraz króciec przyłączeniowy wraz z uszczelką gumową. Temperatura pracy wentylatora: -40 +70°C.

Silnik elektryczny

Wentylatory CTB wyposażone są w jednofazowe silniki indukcyjne 230V 50Hz z zewnętrznym wirnikiem, o stopniu ochrony IP 55 i klasie izolacji F.
schemat podłączenia elektrycznego rys. 9, str. 926.

Dane techniczne

Typ	prędkość obrotowa [obr./min]	pobór mocy max. [W]	natężenie [A]	wydajność max. [m³/h]	poziom ciśnienia akustycznego* wlot [dB(A)]	wylot [dB(A)]	masa [kg]	nr artykułu
CTB/4-400/160	1425	23	0,13	450	34	41	5,5	43520060
CTB/4-500/200	1450	47	0,21	570	38	44	6,5	43520070
CTB/4-800/250	1430	55	0,24	840	36	42	8,0	43520080
CTB/4-1300/315	1410	110	0,48	1400	42	48	9,0	43520090

* poziom ciśnienia akustycznego mierzony w odległości 3m przy 0,5 wydajności max.

Wymiary [mm]

Typ	ØD1	ØD1	L	LT
CTB/4-400/160	410	159	143	229
CTB/4-500/200	410	199	156	242
CTB/4-800/250	470	249	179	266
CTB/4-1300/315	470	314	202	288

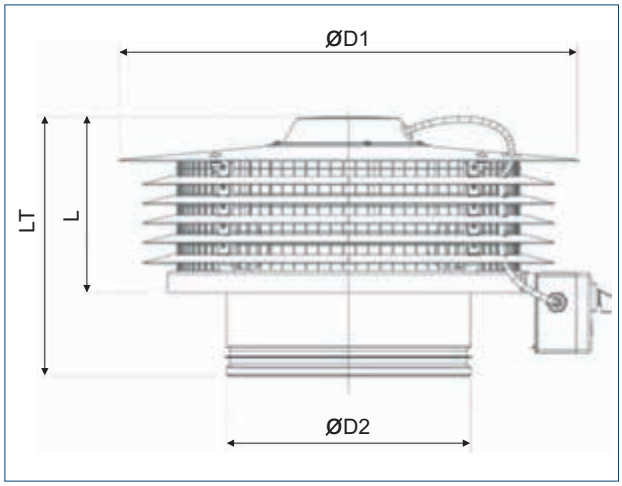

Akcesoria


regulator REB
str. 892


regulator RMB
str. 892


Reb 4 - Auto
str. 893


higrostat HIG-2
str. 896


czujnik SQA
str. 896


termostat TS
str. 896


termostat TK-1
str. 896


presostat
str. 897

Venture Industries Sp. z o.o.
ul. Mokra 27, 05-092 Łomianki - Kiełpin
tel. +48 22 751 95 50, 751 20 31
fax +48 22 751 22 59, 751 12 02
e-mail: venture@venture.pl

Charakterystyka akustyczna

Poziom mocy akustycznej na wlocie i wylocie w dB(A) dla różnych zakresów częstotliwości w trzech punktach charakterystyki:
A – wolny wylot, B – ciśnienie średnie, C – ciśnienie maksymalne.

CTB/4-400/160		63	125	250	500	1000	2000	4000	8000	LwA	LpA
	A	31	39	44	50	51	52	53	39	58	37
wlot	B	29	37	42	47	48	48	44	34	53	33
	C	34	40	44	47	46	45	40	32	52	32
	A	32	41	48	54	59	60	56	42	64	43
wylot	B	31	39	45	51	55	57	48	37	60	39
	C	34	41	47	50	53	54	44	36	58	37

CTB/4-500/200		63	125	250	500	1000	2000	4000	8000	LwA	LpA
	A	33	45	47	51	53	53	57	44	60	40
wlot	B	32	45	45	49	51	50	51	41	57	36
	C	31	46	44	47	48	48	47	39	55	34
	A	32	45	50	56	60	61	61	47	66	45
wylot	B	32	44	48	53	58	59	56	44	63	43
	C	32	44	46	51	56	57	51	42	60	40

CTB/4-800/250		63	125	250	500	1000	2000	4000	8000	LwA	LpA
	A	32	45	50	56	56	55	61	49	64	43
wlot	B	29	41	46	52	52	51	52	45	58	38
	C	42	51	52	53	53	51	49	43	59	39
	A	31	44	54	60	63	64	63	51	69	48
wylot	B	29	42	48	55	59	60	55	47	64	43
	C	42	51	53	57	60	60	54	46	65	44

CTB/4-1300/315		63	125	250	500	1000	2000	4000	8000	LwA	LpA
	A	42	51	56	60	60	58	62	53	67	46
wlot	B	37	46	52	56	56	55	56	48	62	42
	C	41	48	51	54	55	53	52	47	60	40
	A	42	52	61	65	68	68	66	58	73	53
wylot	B	40	47	56	60	64	64	60	52	69	48
	C	43	49	55	59	63	62	57	51	67	47

Charakterystyki pracy

Średni poziom ciśnienia mierzony w odległości 3m: na wlocie (kolor czarny), na wylocie (kolor zielony).

CTB/4-400/160

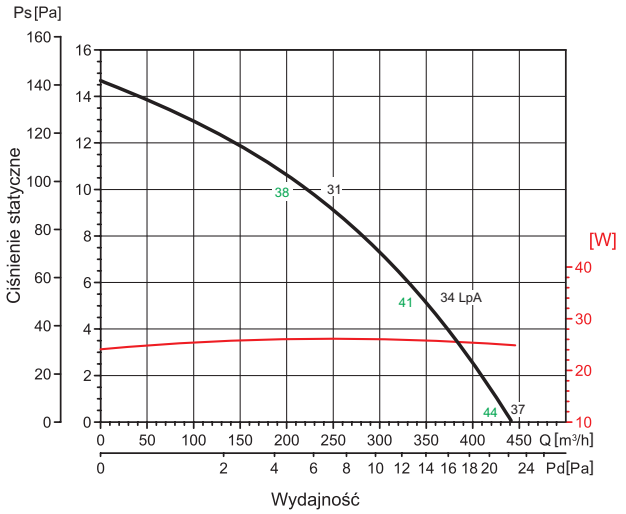

CTB/4-500/200

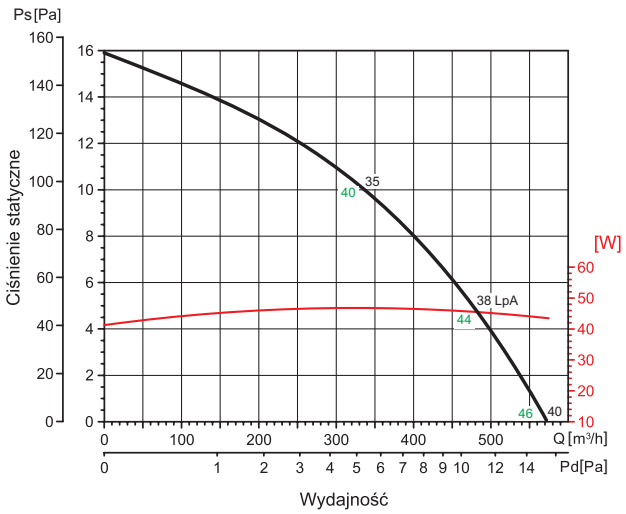

CTB/4-800/250

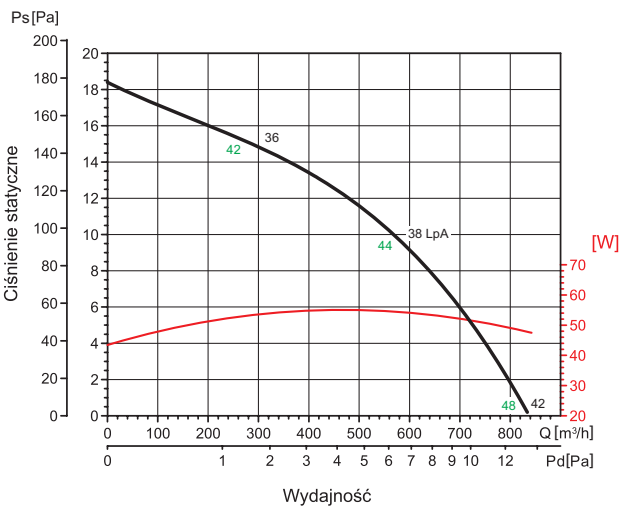

CTB/4-1300/315

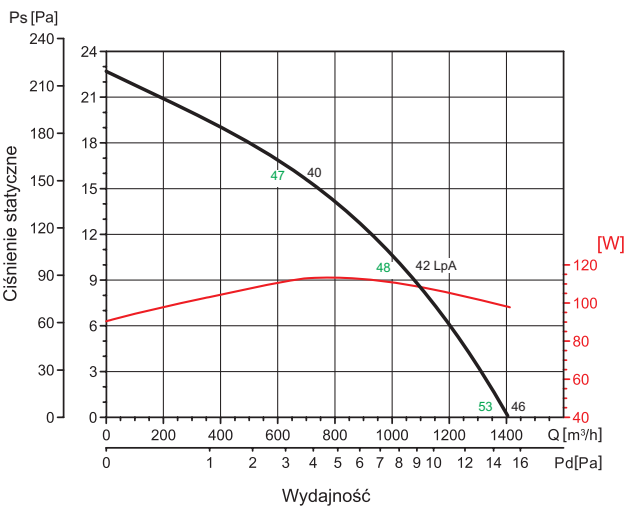



Zastosowanie

Do wentylacji pomieszczeń w czterech różnych trybach:
- tryb stałego ciśnienia
- tryb stałej wydajności
- tryb proporcjonalny
- tryb min max

Wentylatory dachowe ze zintegrowanym sterownikiem (wyposażenie dodatkowe dostępne na życzenie).

Konstrukcja

Wentylator promieniowy z wyrzutem poziomym o zwartej niskiej zabudowie do montażu na dachu. Wentylator wyposażony w wyłącznik serwisowy. Wirnik z ocynkowanej blachy stalowej, obudowa z ocynkowanej blachy stalowej pomalowanej farbą poliestrową.

Zdalny sterownik

Do nastawy parametrów wentylatora, konieczne jest zastosowanie zdalnego sterownika PROSYS ECOWATT. Zasilanie jednofazowe 230V +/- 15%, 50/60Hz. Możliwość podłączenia i regulowania do 32 wentylatorów jednym zdalnym sterownikiem.

Silnik elektryczny

Zasilanie jednofazowe 230V, 50/60Hz. Silnik elektronicznie komutowany o niskim poziomie zużycia energii elektrycznej.



Tryb pracy przy stałym ciśnieniu:
- minimalna prędkość obrotowa pomiędzy 0-50%
- maksymalna prędkość obrotowa pomiędzy 50-100%
- tryb nocny regulowany pomiędzy 25-100% ciśnienia przy maksymalnej prędkości obrotowej

Tryb pracy przy stałej wydajności (niedostępne dla modelu CTB 400/160 ECOWATT):
- minimalna prędkość obrotowa pomiędzy 0-50%
- maksymalna prędkość obrotowa pomiędzy 50-100%
- tryb nocny regulowany pomiędzy 25-100% wydajności przy maksymalnej prędkości obrotowej

Tryb pracy proporcjonalnej:
- 2 analogowe wejścia 0-10V lub 4-20mA
- regulacja pracuje w funkcji maksymalnych wymaganych parametrów
- minimalna prędkość obrotowa pomiędzy 0-50%
- maksymalna prędkość obrotowa pomiędzy 50-100%
- wyjście przekaźnika alarmu

Tryb pracy MINI-MAXI:
- wentylator pracuje z wysoką bądź niską prędkością obrotową, czujnik lub styk zewnętrzny podłączony do wejścia cyfrowego
- minimalna prędkość obrotowa pomiędzy 0-50%
- maksymalna prędkość obrotowa pomiędzy 50-100%

PROSYS ECOWATT



zdalny sterownik
(wyposażenie dodatkowe dostępne na życzenie)

Venture Industries Sp. z o.o.
ul. Mokra 27, 05-092 Łomianki - Kiełpin
tel. +48 22 751 95 50, 751 20 31
fax +48 22 751 22 59, 751 12 02
e-mail: venture@venture.pl

Dane techniczne

Typ	napięcie wejściowe [V]	prędkość obrotowa [obr./min]	maks. pobór mocy [W]	maks. natęż. prądu [A]	maks. wydajność [m³/h]	poziom ciśnienia akustycznego* [dB(A)] wlot	wylot	masa [kg]	nr artykułu
CTB-400/160 ECOWATT	10	1485	21,5	0,17	400	34	40	6	43520061
	8	1365	18	0,15	360	32	39		
	6	1100	12,4	0,11	290	27	33		
	4	835	8,7	0,08	220	21	25		
CTB-500/200 ECOWATT	10	1490	26,5	0,19	560	36	41	7	43520071
	8	1395	22,7	0,17	520	34	39		
	6	1150	15,1	0,12	420	30	35		
	4	865	9,4	0,08	320	22	26		
CTB-800/250 ECOWATT	10	1430	45	0,32	840	38	44	8,5	43520081
	8	1260	33,9	0,25	730	36	42		
	6	1060	23,6	0,18	620	31	38		
	4	850	16,7	0,13	500	26	31		
CTB-1300/315 ECOWATT	10	1420	91,2	0,62	1490	41	48	10	43520091
	8	1250	64,7	0,46	1300	38	44		
	6	1050	41,6	0,3	1080	24	41		
	4	860	26,4	0,2	870	30	37		

*Poziom ciśnienia akustycznego mierzony w odległości 3m przy 0,5 wydajności max.

Wymiary [mm]

Typ	ØD1	ØD2	L	LT
CTB/4-400/160	410	159	143	229
CTB/4-500/200	410	199	156	242
CTB/4-800/250	470	249	179	266
CTB/4-1300/315	470	314	202	288

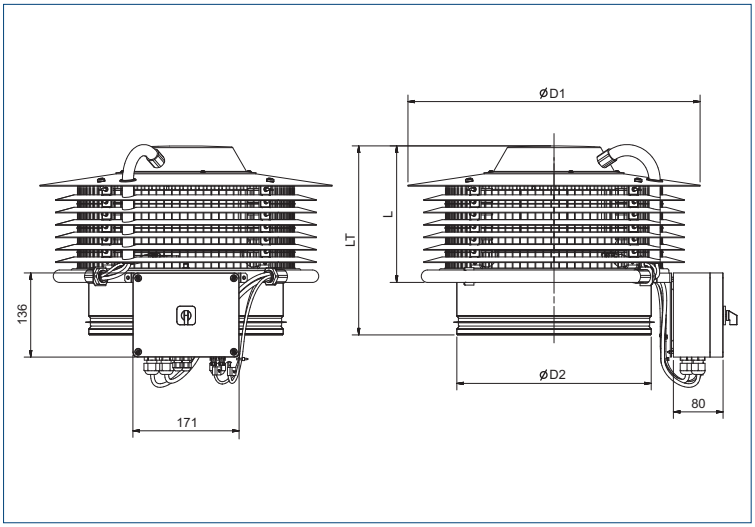

Charakterystyki pracy i charakterystyki akustyczne

CTB/400-160 ECOWATT

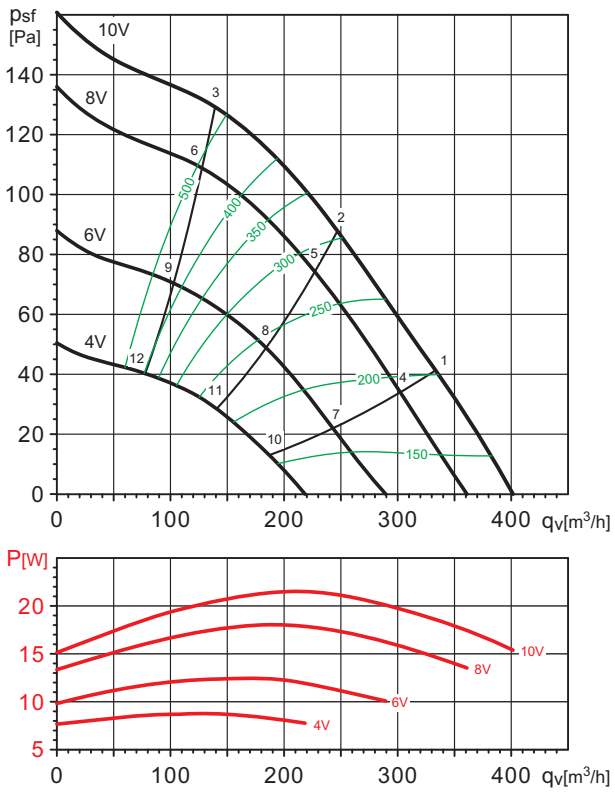

CTB/500-200 ECOWATT

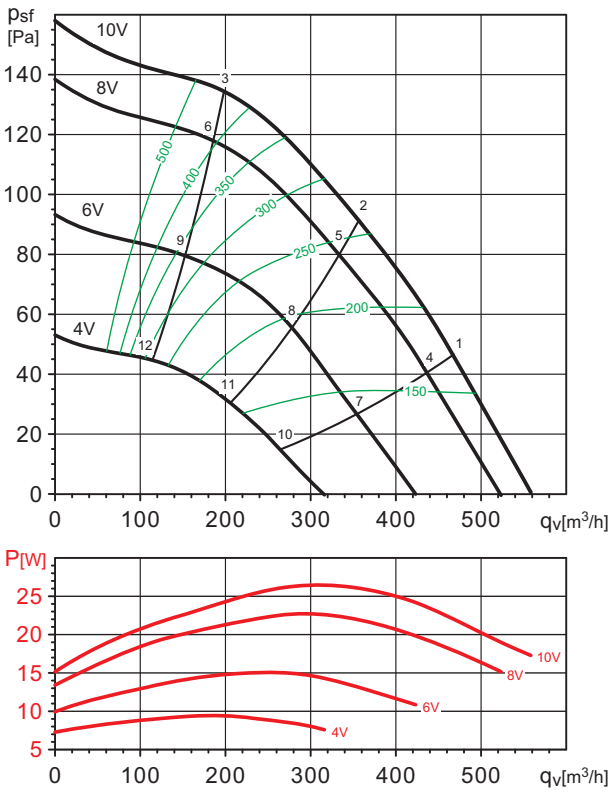

		63	125	250	500	1000	2000	4000	8000	LwA
1	wlot	29	36	43	49	51	50	46	37	56
	wylot	29	37	46	53	57	58	51	38	62
2	wlot	26	34	42	48	48	48	44	38	54
	wylot	27	35	45	52	56	57	49	40	60
3	wlot	32	40	44	48	48	48	44	39	54
	wylot	35	41	46	52	55	56	48	40	60
4	wlot	28	36	42	48	49	48	43	34	54
	wylot	28	37	45	52	56	56	48	36	60
5	wlot	24	35	41	46	47	46	41	36	52
	wylot	25	35	43	50	54	55	46	37	59
6	wlot	29	38	42	46	47	46	42	37	52
	wylot	31	39	44	50	53	54	46	38	58
7	wlot	31	31	37	43	44	42	34	27	49
	wylot	30	32	41	47	50	50	39	27	54
8	wlot	31	30	36	42	42	41	33	28	47
	wylot	31	31	40	45	48	48	37	28	53
9	wlot	32	32	37	41	41	41	34	29	47
	wylot	32	32	39	45	48	48	38	30	52
10	wlot	25	30	32	37	36	32	25	24	41
	wylot	23	35	35	40	42	39	27	24	46
11	wlot	27	31	32	36	35	31	25	24	41
	wylot	25	35	35	39	41	38	28	24	45
12	wlot	23	31	31	35	34	31	26	24	40
	wylot	24	35	35	38	41	39	28	24	45

		63	125	250	500	1000	2000	4000	8000	LwA
1	wlot	30	37	44	51	53	50	51	42	58
	wylot	31	43	48	54	57	59	55	44	63
2	wlot	28	37	43	50	51	48	46	41	56
	wylot	30	42	46	53	56	57	51	43	61
3	wlot	37	41	45	50	50	48	46	40	56
	wylot	39	46	49	53	56	57	51	42	61
4	wlot	29	43	43	49	51	48	49	39	56
	wylot	29	45	46	52	55	57	53	41	61
5	wlot	26	43	42	48	49	47	44	38	54
	wylot	26	45	45	51	54	56	48	40	59
6	wlot	34	43	43	47	48	46	43	38	54
	wylot	35	46	45	51	53	55	48	40	59
7	wlot	29	32	38	44	47	47	39	31	51
	wylot	27	36	42	48	51	55	44	33	57
8	wlot	28	33	38	44	45	43	37	30	50
	wylot	26	36	41	48	50	52	41	32	55
9	wlot	29	32	37	43	44	42	36	30	49
	wylot	27	37	41	46	49	50	40	31	54
10	wlot	25	31	34	37	38	34	26	24	43
	wylot	24	34	38	41	43	42	29	24	47
11	wlot	28	31	32	36	37	33	26	24	42
	wylot	24	34	37	40	41	40	29	25	46
12	wlot	24	32	31	35	36	33	26	24	41
	wylot	31	35	38	40	41	41	30	25	46

Venture Industries Sp. z o.o.
ul. Mokra 27, 05-092 Łomianki - Kiełpin
tel. +48 22 751 95 50, 751 20 31
fax +48 22 751 22 59, 751 12 02
e-mail: venture@venture.pl

Charakterystyki pracy i charakterystyki akustyczne

CTB/800-250 ECOWATT

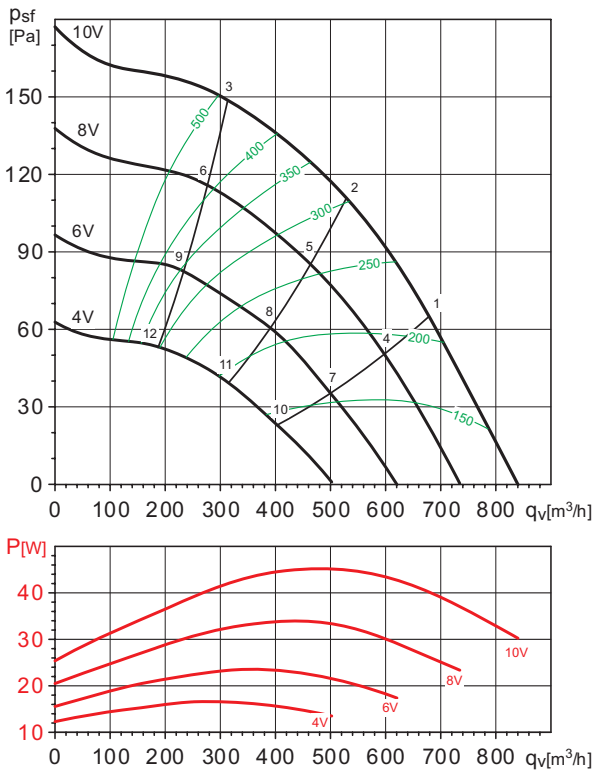

CTB/1300-315 ECOWATT

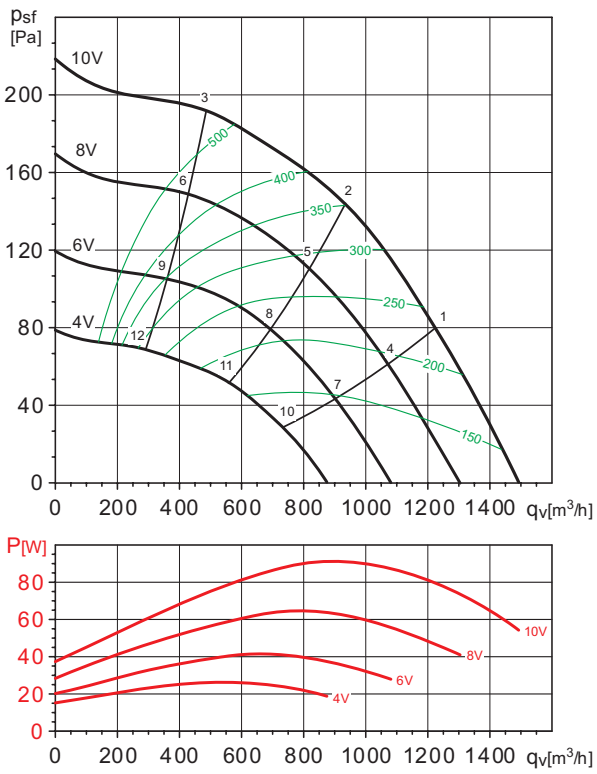

		63	125	250	500	1000	2000	4000	8000	LwA
1	wlot	30	38	47	53	54	52	56	47	60
	wylot	31	42	52	57	61	62	59	50	66
2	wlot	29	38	46	52	53	51	51	45	58
	wylot	32	43	51	56	60	60	55	48	64
3	wlot	43	47	50	54	53	50	49	42	59
	wylot	44	51	54	58	60	61	55	46	65
4	wlot	28	40	45	51	52	50	53	43	58
	wylot	29	43	50	55	59	59	57	46	64
5	wlot	27	40	44	50	50	49	49	41	56
	wylot	28	43	48	53	57	58	52	44	62
6	wlot	40	46	47	50	50	48	46	39	56
	wylot	41	50	50	55	57	58	51	43	62
7	wlot	28	33	41	46	48	48	48	36	54
	wylot	28	36	45	51	54	57	52	40	60
8	wlot	28	33	40	46	46	45	44	34	51
	wylot	28	36	44	50	53	54	48	38	58
9	wlot	34	38	42	46	46	44	39	33	51
	wylot	35	43	45	50	53	53	44	35	58
10	wlot	25	34	37	41	41	43	35	30	47
	wylot	26	38	42	46	49	53	43	33	55
11	wlot	26	33	35	40	40	40	33	28	46
	wylot	25	35	38	44	46	48	37	30	51
12	wlot	30	35	36	39	40	36	31	26	45
	wylot	34	39	41	44	46	46	35	27	51

		63	125	250	500	1000	2000	4000	8000	LwA
1	wlot	30	38	49	55	55	54	60	51	63
	wylot	31	40	56	60	65	64	63	55	70
2	wlot	30	39	48	53	54	53	56	49	61
	wylot	34	43	55	58	63	63	59	53	68
3	wlot	49	52	55	57	55	52	52	44	62
	wylot	48	56	59	62	64	64	58	50	69
4	wlot	27	36	47	52	52	51	57	46	60
	wylot	29	40	53	58	62	61	61	51	67
5	wlot	28	36	45	51	51	50	53	44	58
	wylot	30	40	51	55	60	60	56	48	64
6	wlot	45	48	50	53	52	49	48	40	58
	wylot	47	53	54	58	61	61	54	45	66
7	wlot	27	33	43	48	48	48	56	41	58
	wylot	28	36	48	54	57	58	59	46	63
8	wlot	28	33	41	47	47	46	50	38	54
	wylot	29	35	46	52	56	56	54	43	61
9	wlot	39	44	46	48	48	45	42	35	54
	wylot	42	48	49	53	57	56	48	38	61
10	wlot	25	36	40	44	44	51	44	35	54
	wylot	27	42	45	51	55	63	57	42	65
11	wlot	24	35	38	43	43	47	40	32	50
	wylot	25	36	39	47	51	54	44	35	57
12	wlot	36	38	40	43	43	39	36	28	49
	wylot	36	42	43	48	51	50	40	29	55

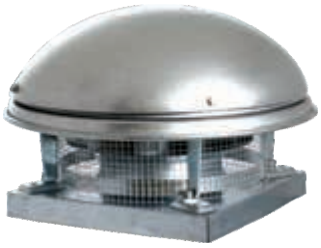

Wersja z wyrzutem poziomym (CTHB/CTHT)



Model od 140 do 400



Model od 450 do 710



CTVT HP
wersja standardowa

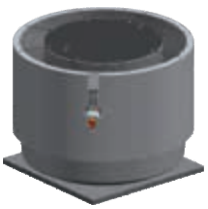

CTVT INS
wersja wyciszona akustycznie







Zastosowanie

Wentylacja wywiewna magazynów, hal sklepowych i przemysłowych, budynków gospodarczych w rolnictwie, etc. Ze względu na wysoką odporność temperaturową zalecane zwłaszcza jako odciągi z nad rusztów, z okapów w przemyśle mięsnym oraz gastronomii. Do odciągów pary wodnej i mgły z zanieczyszczeniami tłuszczowymi szczególnie polecane wentylatory z wyrzutem pionowym.

Konstrukcja

Wentylator dachowy przeznaczony do pracy ciągłej w wysokich temperaturach. Wszystkie modele przystosowane są do pracy ciągłej w temperaturze 120C. Wentylatory dostosowane do pracy w wersjach F400 oraz F600 (od wielkości 225)*.

Wirnik z blachy galwanizowanej (140-400) lub z blachy stalowej malowanej (450-710) wyważany dynamicznie. Obudowa z blachy aluminiowej, podstawa z blachy stalowej galwanizowanej. Wentylatory (typ 140-400) są przystosowane do regulacji prędkości obrotowej.

Silnik elektryczny

Asynchroniczny, trójfazowy 380-420V, 50Hz lub 220-240V, 50Hz silnik jednofazowy z kondensatorem. Silniki są wykonane zgodnie ze standardem IEC 72 i IEC 34-1. Klasa izolacji F, stopień ochrony IP 55.

Schematy podłączenia elektrycznego:
- dla silników jednofazowch: rys. 4, str. 925 w modelach 140-225, rys. 5, str. 925 w modelach 250-400.
- dla silników trójfazowych: rys. 6, str. 925.

Wentylatory w wersji oddymiającej - str. 495.

* wykonania wentylatora w wersji F600 do konsultacji w Venture Industries.

Oznaczenia

CT V B / 4 - 140

- Wielkość
- Ilość biegunów (prędkość obrotowa):
  - 4 ~1400 [obr./min]
  - 6 ~950 [obr./min]
  - 8 ~700 [obr./min]
- B silnik jednofazowy
  T silnik trójfazowy
- V wylot pionowy
  H wylot poziomy

Akcesoria

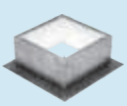

Podstawa dachowa JBS
str. 336

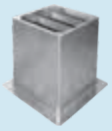

Podstawa tłumiąca JAA
str. 336



Klapa zwrotna JCA
str. 337



Złącze JPA
str. 337



Króciec JBR
str. 337



Złącze p-drg. JAE
str. 337



Reb 4 - Auto
str. 893



regulator REB
str. 892



regulator RMB, RMT
str. 892



higrostat HIG-2
str. 896



czujnik SQA
str. 896



termostat TS
str. 896



termostat TK-1
str. 896



presostat
str. 897

Venture Industries Sp. z o.o.
ul. Mokra 27, 05-092 Łomianki - Kiełpin
tel. +48 22 751 95 50, 751 20 31
fax +48 22 751 22 59, 751 12 02
e-mail: venture@venture.pl

Dane techniczne wentylatorów CTHB/CTHT (wylot poziomy)

Typ	prędkość obrotowa [obr./min]	pobór mocy max. [W]	natężenie [A]	wydajność max. [m³/h]	poziom ciśnienia akustycznego przy 2/3 Q_{max}* wlot [dB(A)]	wylot [dB(A)]	masa [kg]	nr artykułu
JEDNOFAZOWE 230V								
SILNIKI CZTEROBIEGUNOWE JEDNOFAZOWE								
CTHB/4-140	1370	60	0,32	800	46	52	7,5	43524010
CTHB/4-180	1330	70	0,33	990	46	52	8	43524020
CTHB/4-200	1320	120	0,6	1450	49	55	14,2	43524030
CTHB/4-225 400°C/2h	1350	170	0,9	2100	53	59	17	43524040
CTHB/4-250 400°C/2h	1320	280	1,4	3100	57	62	28	43524050
CTHB/4-315 400°C/2h	1375	590	2,7	4900	60	66	32	43524060
CTHB/4-400 400°C/2h	1380	1100	5,3	7000	67	73	42,5	43524070
SILNIKI SZEŚCIOBIEGUNOWE JEDNOFAZOWE								
CTHB/6-200	940	80	0,4	970	38	45	14,2	43524110
CTHB/6-225 400°C/2h	890	90	0,4	1400	42	48	17	43524120
CTHB/6-250 400°C/2h	940	100	0,57	2000	45	52	28	43524130
CTHB/6-315 400°C/2h	840	170	0,81	3200	49	55	32	43524140
CTHB/6-400 400°C/2h	950	350	1,6	4500	56	62	42,5	43524150
TRÓJFAZOWE 400V								
SILNIKI CZTEROBIEGUNOWE TRÓJFAZOWE								
CTHT/4-140	1375	60	0,17	800	46	52	7,5	43524210
CTHT/4-180	1350	70	0,17	990	46	52	8	43524220
CTHT/4-200	1340	130	0,35	1450	49	55	14,2	43524230
CTHT/4-225 400°C/2h	1360	170	0,5	2100	53	59	17	43524240
CTHT/4-250 400°C/2h	1400	300	0,8	3100	57	62	28	43524250
CTHT/4-315 400°C/2h	1410	620	1,5	4900	60	66	32	43524260
CTHT/4-400 400°C/2h	1350	920	1,8	7000	67	73	42,5	43524270
CTHT/4-450 400°C/2h	1440	2300	4,6	10200	71	76	67	43524280
SILNIKI SZEŚCIOBIEGUNOWE TRÓJFAZOWE								
CTHT/6-200	950	80	0,24	970	38	45	14,2	43524310
CTHT/6-225 400°C/2h	900	90	0,23	1400	42	48	17	43524320
CTHT/6-250 400°C/2h	950	100	0,41	2000	45	52	28	43524330
CTHT/6-315 400°C/2h	900	180	0,5	3200	49	55	32	43524340
CTHT/6-400 400°C/2h	925	350	1	4500	56	62	42,5	43524350
CTHT/6-450 400°C/2h	940	850	3,5	6900	59	66	67	43524360
CTHT/6-500 400°C/2h	950	1400	4,3	10500	63	69	104	43524370
CTHT/6-560 400°C/2h	950	2400	5,3	16000	66	73	118	43524380
CTHT/6-630 400°C/2h	950	3700	8,3	21000	70	76	156	43524390
CTHT/6-710 400°C/2h	980	6800	13,8	28900	77	83	217	43524400
SILNIKI OŚMIOBIEGUNOWE TRÓJFAZOWE								
CTHT/8-450 400°C/2h	700	700	2,1	5000	55	61	67	43524510
CTHT/8-500 400°C/2h	725	770	2,4	7500	55	62	104	43524520
CTHT/8-560 400°C/2h	730	1100	3,6	11500	58	65	118	43524530
CTHT/8-630 400°C/2h	735	1650	4,9	15000	62	69	156	43524540
CTHT/8-710 400°C/2h	730	2900	7,2	21700	70	76	226	43524550
SILNIKI DWUBIEGOWE TRÓJFAZOWE								
CTHT/4/8-225 400°C/2h	1300/700	180/70	0,3/0,2	2100/1050	53/38	59/44	17	43524245
CTHT/4/8-315 400°C/2h	1400/700	370/230	1,1/0,9	4900/2400	60/45	66/51	33	43524265
CTHT/4/8-400 400°C/2h	1400/700	1000/260	1,8/1,0	7000/3500	67/52	73/58	44	43524275
CTHT/4/8-450 400°C/2h	1400/700	2400/600	6,1/2,5	10200/5100	71/55	76/61	69	43524285
CTHT/6/12-450 400°C/2h	960/490	500/190	2/1	6900/3400	59/44	66/51	72	43524365
CTHT/6/12-500 400°C/2h	980/490	1520/430	4,5/2,2	10500/5300	63/48	69/54	109	43524375
CTHT/6/12-560 400°C/2h	950/480	2400/640	5,6/2,2	16000/7000	66/51	73/58	124	43524285
CTHT/6/12-630 400°C/2h	960/480	4100/730	8,1/2,6	21000/10500	70/55	76/61	161	43524395
CTHT/6/12-710 400°C/2h	950/450	6700/850	14,1/5,4	28900/15000	77/62	83/68	226	43524405

* Wartość poziomu ciśnienia akustycznego mierzona w dB(A) w odległości 1,5m, przy wydajności 2/3 Q_{max}

Dane techniczne wentylatorów CTVB/CTVT (wylot pionowy)

Typ	prędkość obrotowa [obr./min]	pobór mocy max. [W]	natężenie [A]	wydajność max. [m³/h]	poziom ciśnienia akustycznego przy 2/3 Q_{max} * wlot [dB(A)]	wylot [dB(A)]	masa [kg] F400	masa [kg] F600	nr artykułu
JEDNOFAZOWE 230V									
SILNIKI CZTEROBIEGUNOWE JEDNOFAZOWE									
CTVB/4-140	1375	60	0,3	725	46	49	10		43524610
CTVB/4-180	1330	60	0,3	830	46	49	10,5		43524620
CTVB/4-200	1330	100	0,6	1320	49	53	17		43524630
CTVB/4-225 400°C/2h	1350	130	0,71	1900	53	56	19,8		43524640
CTVB/4-250 400°C/2h	1325	325	1,6	2800	56	60	35		43524650
CTVB/4-315 400°C/2h	1390	570	2,7	4200	60	64	39		43524660
CTVB/4-400 400°C/2h	1390	1100	5,3	6250	67	70	50		43524670
SILNIKI SZEŚCIOBIEGUNOWE JEDNOFAZOWE									
CTVB/6-200	940	80	0,4	900	38	42	17		43524710
CTVB/6-225 400°C/2h	890	90	0,4	1300	41	45	19,8		43524720
CTVB/6-250 400°C/2h	940	100	0,57	1850	45	49	35		43524730
CTVB/6-315 400°C/2h	870	160	0,8	280	48	53	39		43524740
CTVB/6-400 400°C/2h	960	340	1,6	4300	55	59	50		43524750
TRÓJFAZOWE 400V									
SILNIKI CZTEROBIEGUNOWE TRÓJFAZOWE									
CTVT/4-140	1400	60	0,18	750	46	49	10		43524810
CTVT/4-180	1350	60	0,18	830	46	49	10,5		43524820
CTVT/4-200	1340	130	0,44	1200	49	53	17		43524830
CTVT/4-225	1360	180	0,47	1900	53	56	19,8		43524840
CTVT/4-250 400°C/2h	1400	300	0,8	2800	56	60	35		43524850
CTVT/4-315 400°C/2h	1410	400	1,4	4200	60	64	39		43524860
CTVT/4-400 400°C/2h	1330	1000	1,8	6250	67	70	50		43524870
CTVT/4-450 400°C/2h	1440	2100	4,3	8850	70	74	75		43524880
NOWOŚĆ CTVT/4-632 HP 5,5KW 400°C/2h	1465	6100	10,9	18000		83	177	180	43529010
NOWOŚĆ CTVT/4-631 HP 7,5KW 400°C/2h	1480	6670	12,4	20700		85	180	190	43529030
NOWOŚĆ CTVT/4-712 HP 11KW 400°C/2h	1470	12250	21,3	26000		90	267	284	43529050
NOWOŚĆ CTVT/4-711 HP 15KW 400°C/2h	1480	16390	29,5	32500		90	303	310	43529070
NOWOŚĆ CTVT/4-802 HP 18,5KW 400°C/2h	1480	19850	34,5	35400		91	361	356	43529090
NOWOŚĆ CTVT/4-801 HP 22KW 400°C/2h	1485	26000	43,6	44500		94	376	383	43529110
NOWOŚĆ CTVT/4-632 5,5KW INS 400°C/2h	1465	6100	10,9	18000		70	221	224	43529020
NOWOŚĆ CTVT/4-631 7,5KW INS 400°C/2h	1480	6670	12,4	20700		77	224	234	43529040
NOWOŚĆ CTVT/4-712 11KW INS 400°C/2h	1470	12250	21,3	26000		82	357	374	43529060
NOWOŚĆ CTVT/4-711 15KW INS 400°C/2h	1480	16390	29,5	32500		83	393	400	43529080
NOWOŚĆ CTVT/4-802 18,5KW INS 400°C/2h	1480	19850	34,5	35400		83	492	487	43529100
NOWOŚĆ CTVT/4-801 22KW INS 400°C/2h	1485	26000	43,6	44500		87	507	514	43529120
SILNIKI SZEŚCIOBIEGUNOWE TRÓJFAZOWE									
CTVT/6-200 400°C/2h	950	80	0,24	900	38	42	17		43524910
CTVT/6-225 400°C/2h	900	90	0,23	1300	41	45	19,8		43524920
CTVT/6-250 400°C/2h	950	100	0,41	1850	45	49	35		43524930
CTVT/6-315 400°C/2h	910	160	0,44	2800	48	53	39		43524940
CTVT/6-400 400°C/2h	930	350	1	4300	55	59	50		43524950
CTVT/6-450 400°C/2h	950	800	3,5	5900	59	63	75		43254960
CTVT/6-500 400°C/2h	975	1500	3,7	9500	62	66	115		43524970
CTVT/6-560 400°C/2h	950	2400	5,5	13000	66	70	129		43524980
CTVT/6-630 400°C/2h	950	3900	8,3	19500	70	74	168		43524990
CTVT/6-710 400°C/2h	980	7250	13,6	25200	74	72	229		43524993
SILNIKI OŚMIOBIEGUNOWE TRÓJFAZOWE									
CTVT/8-450	690	700	1,5	4400	55	59	75		43525010
CTVT/8-500 400°C/2h	700	770	2,4	7100	54	58	115		43525020
CTVT/8-560 400°C/2h	730	1100	3,3	10000	58	62	129		43525030
CTVT/8-630 400°C/2h	735	1650	4,9	14500	61	66	168		43525040
CTVT/8-710 400°C/2h	730	3160	7,1	19100	67	64	238		43525050

* Wartość poziomu ciśnienia akustycznego mierzona w dB(A) w odległości 1,5m, przy wydajności 2/3 Q_{max}

Venture Industries Sp. z o.o.
ul. Mokra 27, 05-092 Łomianki - Kiełpin
tel. +48 22 751 95 50, 751 20 31
fax +48 22 751 22 59, 751 12 02
e-mail: venture@venture.pl

Dane techniczne wentylatorów CTVB/CTVT (wylot pionowy)

Typ	prędkość obrotowa [obr./min]	pobór mocy max. [W]	natężenie [A]	wydajność max. [m³/h]	poziom ciśnienia akustycznego przy 2/3 Q_{max}* wlot [dB(A)]	wylot [dB(A)]	masa [kg]	nr artykułu
SILNIKI DWUBIEGOWE TRÓJFAZOWE								
CTVT/4/8-225 400°C/2h	1300/700	180/70	0,3/0,2	2100/1050	53/38	59/44	17	43524845
CTVT/4/8-315 400°C/2h	1400/700	370/320	1,1/0,9	4700/2100	60/45	64/49	40	43524865
CTVT/4/8-400 400°C/2h	1400/700	560/260	1,3/1,1	6800/3300	67/52	70/55	52	43524875
CTVT/4/8-450 400°C/2h	1400/700	2400/600	6,1/2,5	10000/4500	70/55	74/59	77	43524885
CTVT/6/12-450 400°C/2h	960/490	500/190	2/1	6300/2800	59/44	63/48	80	43524965
CTVT/6/12-500 400°C/2h	980/490	1520/340	4,5/2,2	10000/4800	62/47	66/51	134	43524975
CTVT/6/12-560 400°C/2h	960/480	2400/640	5,6/2,2	13000/6400	66/51	70/55	134	43524985
CTVT/6/12-630 400°C/2h	960/480	4100/730	8,1/2,6	19500/9500	70/54	74/59	173	43524995
CTVT/6/12-710 400°C/2h	950/450	7300/435	14/5,4	25200/12700	77/63	82/67	238	43524996

* Wartość poziomu ciśnienia akustycznego mierzona w dB(A) w odległości 1,5m, przy wydajności 2/3 Q_{max}

Wymiary [mm]

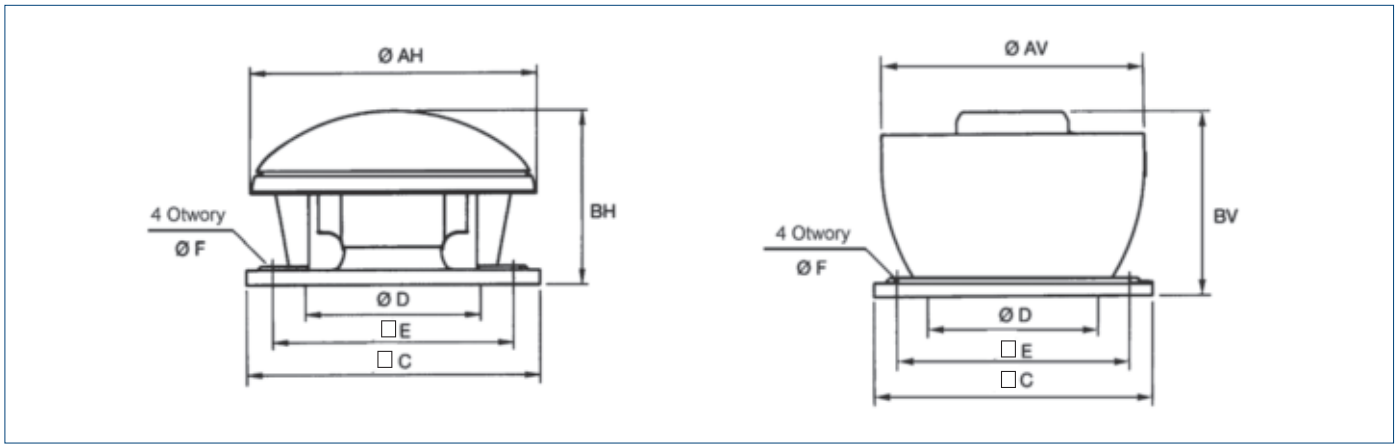

Typ	ØAH	ØAV	BH	BV	□C	ØD*	□E	ØF
140	415	421	277	359	300	180	245	10
180	415	421	292	374	300	180	245	10
200	561	556	340	404	435	250	330	12
225	561	570	383	452	435	250	330	12
250	762	750	425	522	560	355	450	12
315	762	750	469	564	560	355	450	12
400	850	850	532	608	630	400	535	12
450	962	950	713	741	710	500	590	14
500	1214	1216	824	832	905	630	750	14
560	1214	1216	874	832	905	630	750	14
630	1336	1327	1029	1053	1100	710	840	14
710	1336	1485	1127	1161	1100	710	840	14
632		1216		930	905		750	
631		1216		930	905		750	
712		1485		1146	1270		950	
711		1485		1188	1270		950	
802		1485		1207	1270		950	
801		1485		1225	1270		950	
632 INS		1342		978	905		750	
631 INS		1342		978	905		750	
712 INS		1611		1163	1270		950	
711 INS		1611		1250	1270		950	
802 INS		1611		1274	1270		950	
801 INS		1611		1292	1270		950	

* - Nominalna średnica sugerowanego przewodu wentylacyjnego

Montaż

Typ	podstawa dachowa 1	podstawa tłumiąca 2	złącze JPA 3	klapa zwrotna 4	króciec JBR 5	złącze JAE 6
140	RS-300 / JBS-300	RSA-300 / JAA-300	JPA-300	JCA-300	JBR-300	JAE-300
180	RS-300 / JBS-300	RSA-300 / JAA-300	JPA-300	JCA-300	JBR-300	JAE-300
200	RS-435 / JBS-435	RSA-435 / JAA-435	JPA-435	JCA-435	JBR-435	JAE-435
225	RS-435 / JBS-435	RSA-435 / JAA-435	JPA-435	JCA-435	JBR-435	JAE-435
250	RS-560 / JBS-560	RSA-560 / JAA-560	JPA-560	JCA-560	JBR-560	JAE-560
315	RS-560 / JBS-560	RSA-560 / JAA-560	JPA-560	JCA-560	JBR-560	JAE-560
400	RS-630 / JBS-630	RSA-630 / JAA-630	JPA-630	JCA-630	JBR-630	JAE-630
450	RS-710 / JBS-710	RSA-710 / JAA-710	JPA-710	JCA-710	JBR-710	JAE-710
500	RS-905 / JBS-905	RSA-905 / JAA-905	JPA-905	JCA-905	JBR-905	JAE-905
560	RS-905 / JBS-905	RSA-905 / JAA-905	JPA-905	JCA-905	JBR-905	JAE-905
630	RS-1100 / JBS-1100	RSA-1100 / JAA-1100	JPA-1100	JCA-1100	JBR-1100	JAE-1100
710	RS-1100 / JBS-1100	RSA-1100 / JAA-1100	JPA-1100	JCA-1100	JBR-1100	JAE-1100
632	RS-905 / JBS-905	RSA-905 / JAA-905	JPA-905	JCA-905	JBR-905	JAE-905
631	RS-905 / JBS-905	RSA-905 / JAA-905	JPA-905	JCA-905	JBR-905	JAE-905
712	JBS-1250	JAA-1250		JCA-1250		JAE-1250
711	JBS-1250	JAA-1250		JCA-1250		JAE-1250
802	JBS-1250	JAA-1250		JCA-1250		JAE-1250
801	JBS-1250	JAA-1250		JCA-1250		JAE-1250

Podstawy JBS i JAA dedykowane dla wentylacji oddymiającej.

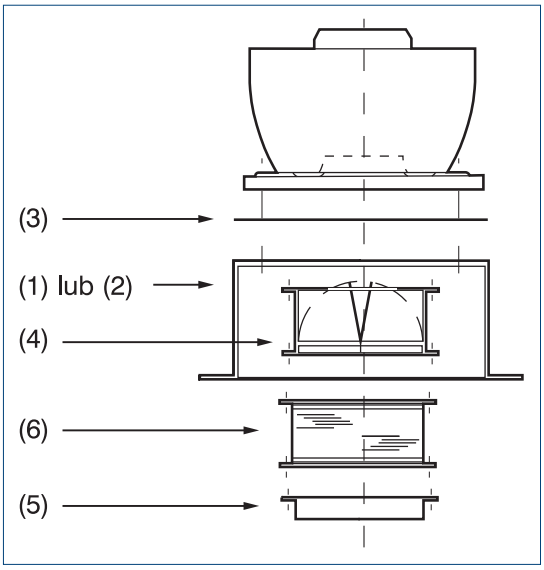

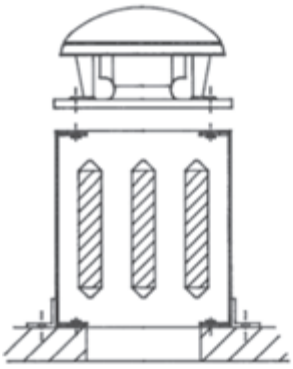

MONTAŻ STANDARDOWY

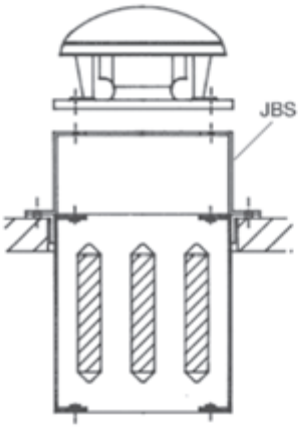

MONTAŻ „COFNIĘTY”

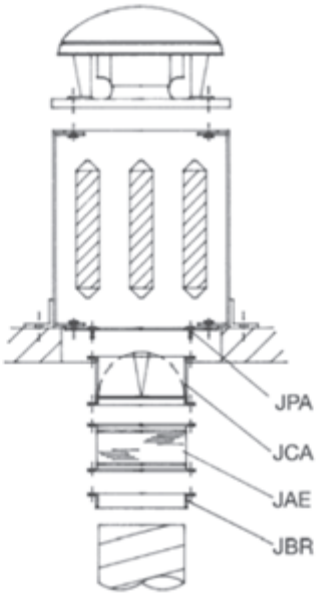

MONTAŻ STANDARDOWY Z WYPOSAŻENIEM DODATKOWYM

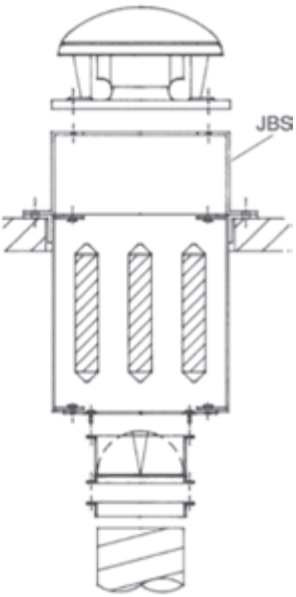

MONTAŻ „COFNIĘTY” Z WYPOSAŻENIEM DODATKOWYM

Venture Industries Sp. z o.o.
ul. Mokra 27, 05-092 Łomianki - Kiełpin
tel. +48 22 751 95 50, 751 20 31
fax +48 22 751 22 59, 751 12 02
e-mail: venture@venture.pl

Widmo akustyczne oblicza się odejmując współczynniki korekcyjne przedstawione w poniższych tabelach od wartości z tabeli z danymi technicznymi.

Typ		częstotliwość w HZ						
		125	250	500	1000	2000	4000	8000
NA WYLOCIE	Q_{max}	2	7,5	11	11	9	6	0,5
	2/3 Q_{max}	–0,5	3,5	5,5	5,5	3,5	0,5	–4,5
	1/3 Q_{max}	–2,5	1,5	3,5	3,5	1,5	–1,5	–6,5
NA WLOCIE	Q_{max}	5,5	9	11,5	11	10	7,5	3,5
	2/3 Q_{max}	2,5	5	6	4,5	1,5	–2,5	–8,6
	1/3 Q_{max}	0,5	3	4	2,5	–0,5	–4,5	–10,5

WYLOT POZIOMY

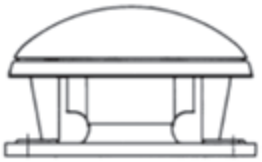

Typ		częstotliwość w HZ						
		125	250	500	1000	2000	4000	8000
NA WYLOCIE	Q_{max}	3	8	11,5	11,5	8	1,5	–8,0
	2/3 Q_{max}	0,5	4,5	6,5	5	1,5	–3,0	–10,0
	1/3 Q_{max}	–1,5	2,5	4,5	3	–0,5	–5,0	–12,0
NA WLOCIE	Q_{max}	4,5	9	10,5	8,5	6,5	5,5	3
	2/3 Q_{max}	3	5	6	4,5	1	–3,0	–9,5
	1/3 Q_{max}	1	3	4	2,5	–1,0	–5,0	–11,5

WYLOT PIONOWY



Widmo akustyczne

Ciśnienie akustyczne w odległości "d" obliczyć odejmując od każdego pasma częstotliwości widma akustycznego wartość korekty z poniższej tabeli.

ODLEGŁOŚĆ [d]	1 m	1,5 m	4 m	6 m	10 m	15 m	20 m	30 m
KOREKTA [dB]	11	14,5	23	26	31	34	37	40

CTVT/4-632		63	125	250	500	1000	2000	4000	8000	STD*	INS**
50Hz	LP	78	85	96	93	93	95	87	77	101	87
	MP	74	84	95	90	90	90	82	73	98	88
	HP	75	83	94	90	90	89	81	75	98	87
40Hz	LP	73	80	91	88	88	90	83	72	96	83
	MP	69	79	90	86	85	85	77	68	93	83
	HP	70	78	89	85	85	84	76	70	93	83
30Hz	LP	67	74	85	82	82	84	76	66	90	76
	MP	63	73	84	79	79	78	71	62	87	76
	HP	64	72	83	79	79	78	70	63	87	76
25Hz	LP	63	70	81	78	78	80	72	62	86	72
	MP	59	69	80	75	75	74	67	58	83	73
	HP	60	68	79	75	75	74	66	59	83	72

* STD - wersja standardowa ** INS - wersja wyciszona akustycznie

CTVT/4-631		63	125	250	500	1000	2000	4000	8000	STD*	INS**
50Hz	LP	71	79	95	93	94	99	93	83	103	94
	MP	69	79	95	92	94	94	86	81	100	96
	HP	68	78	95	90	92	89	82	79	98	98
40Hz	LP	66	74	90	88	89	94	88	78	98	90
	MP	64	74	90	87	89	89	81	76	95	91
	HP	63	73	90	85	87	84	77	74	93	93
30Hz	LP	60	68	84	82	83	88	82	72	92	83
	MP	58	68	84	81	83	83	75	70	89	85
	HP	57	67	84	79	81	78	71	68	87	87
25Hz	LP	56	64	80	78	79	84	78	68	88	79
	MP	54	64	80	77	79	79	71	66	85	81
	HP	53	63	80	75	77	74	67	64	83	83

* STD - wersja standardowa ** INS - wersja wyciszona akustycznie

CTVT/4-712		63	125	250	500	1000	2000	4000	8000	STD*	INS**
50Hz	LP	78	90	97	100	102	102	97	88	107	100
	MP	74	86	93	96	98	94	88	80	102	94
	HP	73	87	90	93	94	89	83	75	98	89
40Hz	LP	73	85	92	95	97	97	93	83	102	95
	MP	69	81	88	91	94	89	84	75	97	89
	HP	68	83	85	88	89	84	79	71	94	85
30Hz	LP	67	79	86	88	91	91	86	77	96	89
	MP	63	74	81	85	87	83	77	69	91	83
	HP	62	76	79	82	83	78	72	64	87	78
25Hz	LP	63	75	82	85	87	87	82	73	92	85
	MP	59	70	77	81	83	79	73	65	87	79
	HP	58	72	75	78	79	74	68	60	83	74

* STD - wersja standardowa ** INS - wersja wyciszona akustycznie

CTVT/4-711		63	125	250	500	1000	2000	4000	8000	STD*	INS**
50Hz	LP	78	88	100	101	101	101	98	89	107	100
	MP	73	88	97	96	96	91	93	81	102	94
	HP	69	86	95	93	93	88	89	77	100	91
40Hz	LP	74	84	95	96	96	96	94	84	102	95
	MP	69	83	92	91	92	87	88	76	98	89
	HP	65	81	90	88	89	84	84	72	95	86
30Hz	LP	67	77	89	90	90	90	87	78	96	89
	MP	62	77	86	85	85	80	82	70	91	83
	HP	58	75	84	82	82	77	78	66	89	80
25Hz	LP	63	73	85	86	86	86	83	74	92	85
	MP	58	73	82	81	81	76	78	66	87	79
	HP	54	71	80	78	78	73	74	62	85	76

* STD - wersja standardowa ** INS - wersja wyciszona akustycznie

Charakterystyka akustyczna

CTVT/4-802		63	125	250	500	1000	2000	4000	8000	STD*	INS**
50Hz	LP	79	90	97	101	102	103	99	90	108	101
	MP	75	86	93	99	98	96	91	82	103	97
	HP	74	87	90	96	94	91	86	79	100	94
40Hz	LP	74	86	92	97	97	99	95	85	103	96
	MP	70	82	89	94	93	91	86	77	99	92
	HP	69	82	86	91	89	87	82	74	95	90
30Hz	LP	68	79	85	90	91	92	88	79	97	90
	MP	64	75	82	88	87	85	80	71	92	86
	HP	63	76	79	85	83	80	75	68	89	89
25Hz	LP	64	75	82	86	87	88	84	75	93	86
	MP	60	71	78	84	83	81	76	67	88	82
	HP	59	72	75	81	79	76	71	64	85	79

* STD - wersja standardowa ** INS - wersja wyciszona akustycznie

CTVT/4-801		63	125	250	500	1000	2000	4000	8000	STD*	INS**
50Hz	LP	80	93	101	104	108	103	101	89	112	104
	MP	79	90	98	101	106	100	94	85	108	102
	HP	76	89	93	98	102	94	86	81	104	98
40Hz	LP	76	88	96	99	104	98	96	84	107	99
	MP	74	85	93	96	101	95	89	80	104	97
	HP	71	84	88	93	97	90	82	76	99	93
30Hz	LP	69	82	90	92	97	92	90	78	100	93
	MP	68	79	87	90	95	89	83	74	97	91
	HP	65	78	82	87	90	83	75	70	93	87
25Hz	LP	65	78	86	88	93	88	86	74	96	89
	MP	64	75	83	86	91	85	79	70	93	87
	HP	61	74	78	83	87	79	71	66	89	83

* STD - wersja standardowa ** INS - wersja wyciszona akustycznie

Charakterystyki pracy

Wartości dźwięku podane na wykresach są wielkościami ciśnienia akustycznego mierzonymi w odległości 1,5 m od wlotu wentylatora.

CTVT/CTVB - 4 BIEGUNY

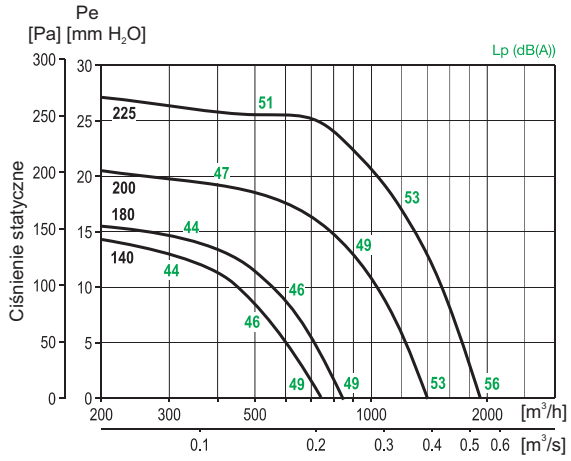

CTVT/CTVB - 4 BIEGUNY

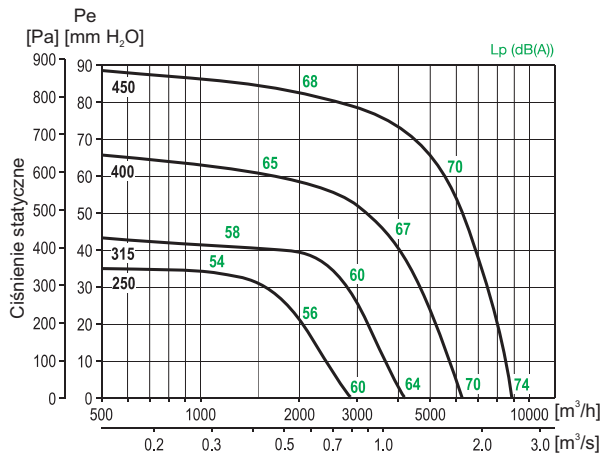

CTVT/CTVB - 6 BIEGUNÓW

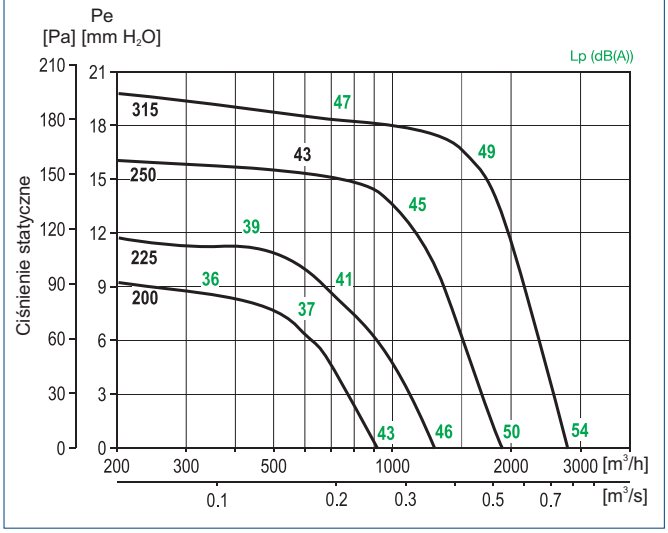

CTVT/CTVB - 6 BIEGUNÓW

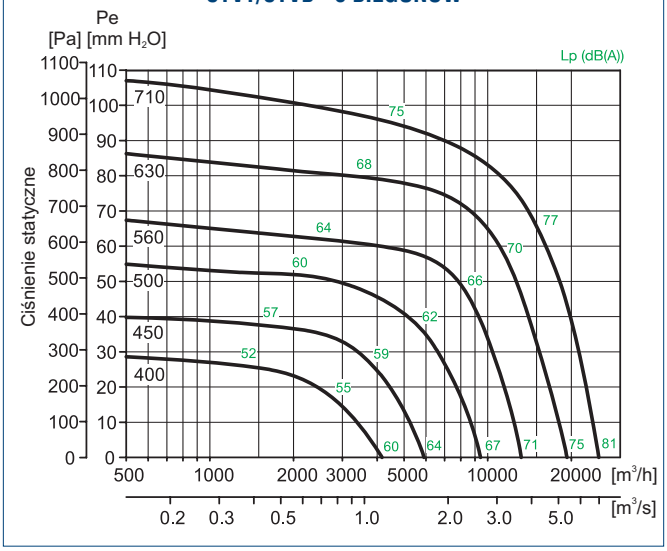

Venture Industries Sp. z o.o.
ul. Mokra 27, 05-092 Łomianki - Kiełpin
tel. +48 22 751 95 50, 751 20 31
fax +48 22 751 22 59, 751 12 02
e-mail: venture@venture.pl

Charakterystyki pracy

Wartości dźwięku podane na wykresach są wielkościami ciśnienia akustycznego mierzonymi w odległości 1,5 m od wlotu wentylatora.

CTVT/CTVB - 8 BIEGUNÓW

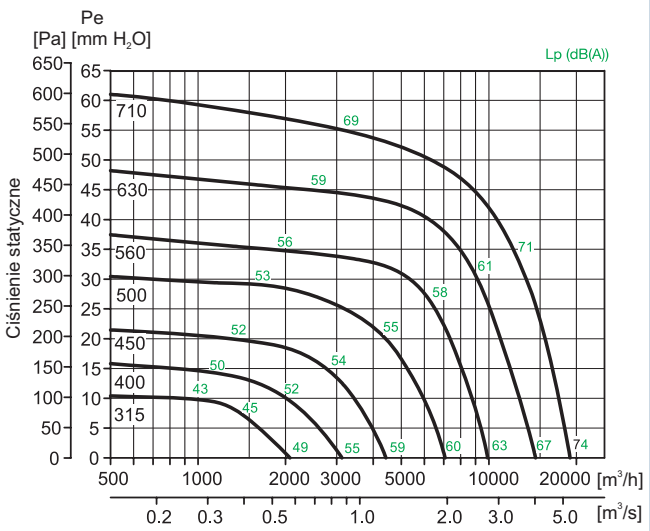

CTVT - 12 BIEGUNÓW (silniki dwubiegowe 6/12)

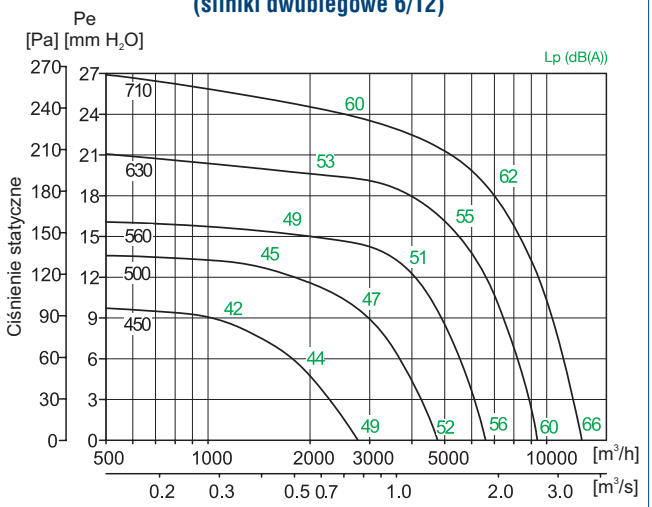

CTHT/CTHB - 4 BIEGUNY

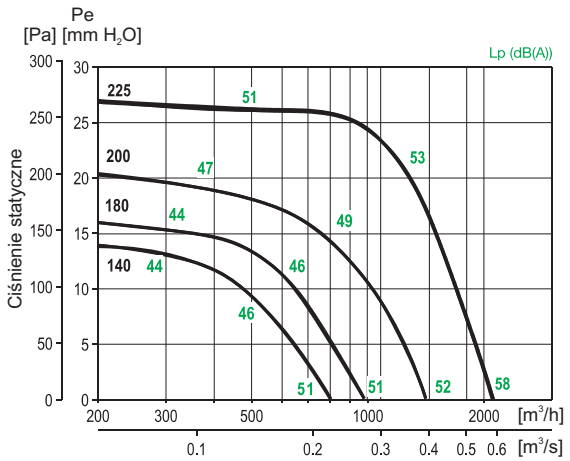

CTHT/CTHB - 4 BIEGUNY

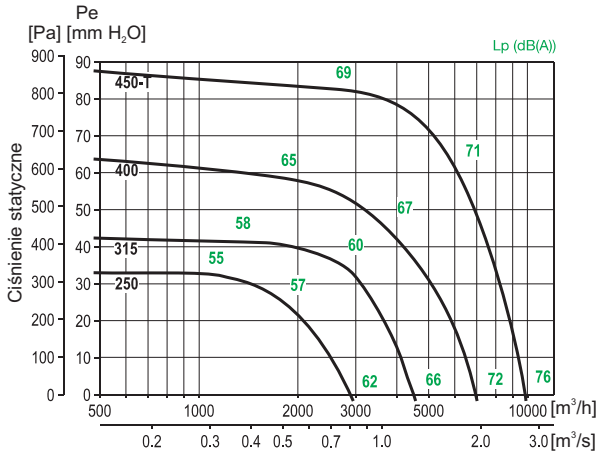

CTHT/CTHB - 6 BIEGUNÓW

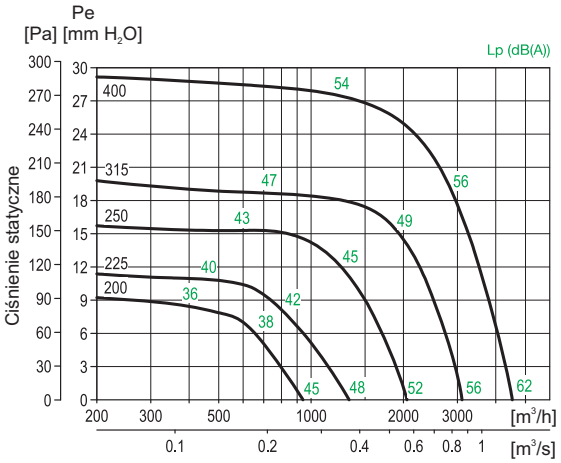

CTHT - 6 BIEGUNÓW

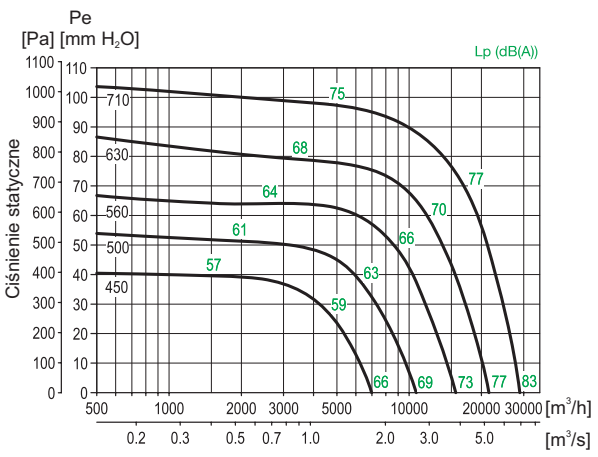

Charakterystyki pracy

Wartości dźwięku podane na wykresach są wielkościami ciśnienia akustycznego mierzonymi w odległości 1,5 m od wlotu wentylatora.

CTHT/CTHB - 8 BIEGUNÓW

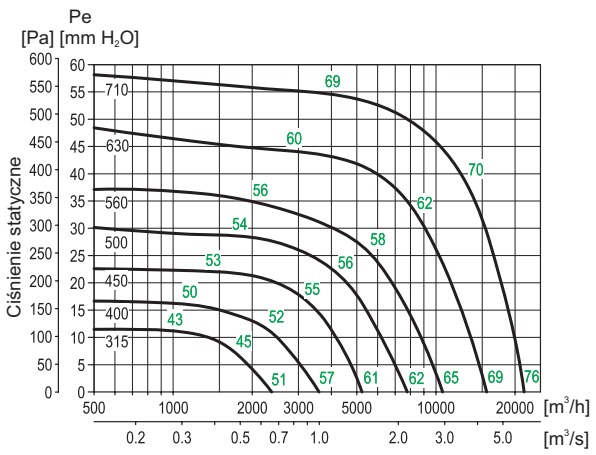

CTHT - 12 BIEGUNÓW (silniki dwubiegowe 6/12)

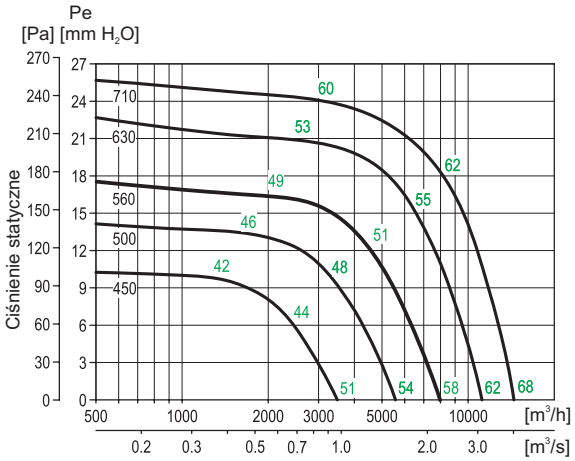

CTVT/4-632 5,5KW

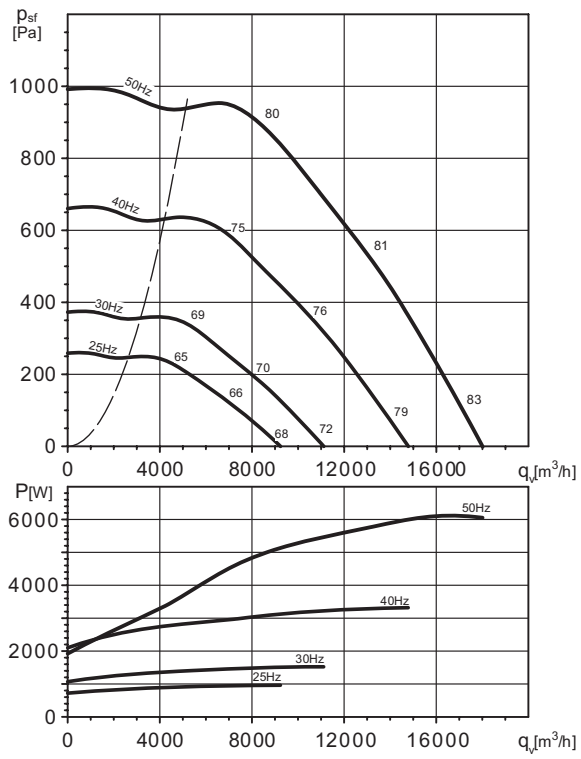

CTVT/4-631 7,5KW

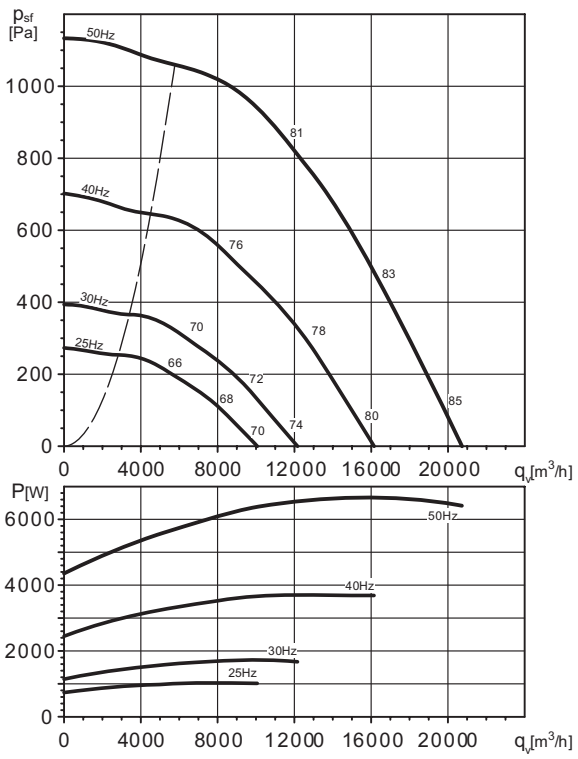

Venture Industries Sp. z o.o.
ul. Mokra 27, 05-092 Łomianki - Kiełpin
tel. +48 22 751 95 50, 751 20 31
fax +48 22 751 22 59, 751 12 02
e-mail: venture@venture.pl

Charakterystyki pracy

Wartości dźwięku podane na wykresach są wielkościami ciśnienia akustycznego mierzonymi w odległości 1,5 m od wlotu wentylatora.

CTVT/4-712 11KW

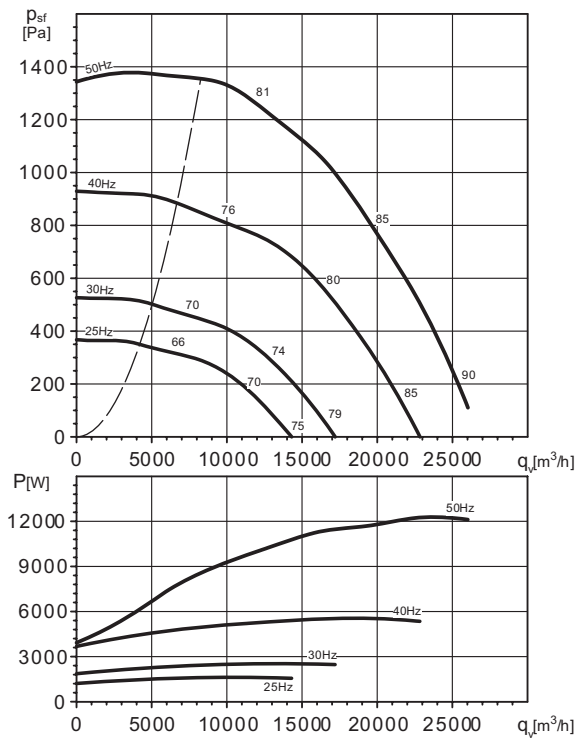

CTVT/4-711 15KW

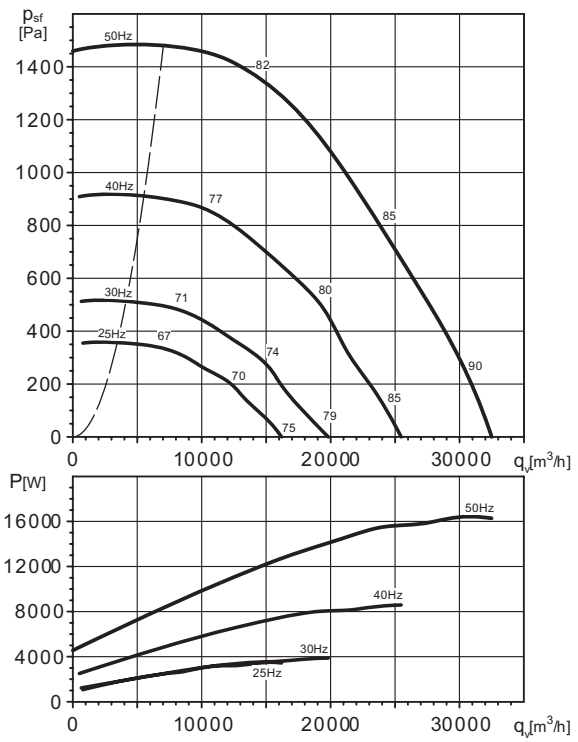

CTVT/4-802 18,5KW

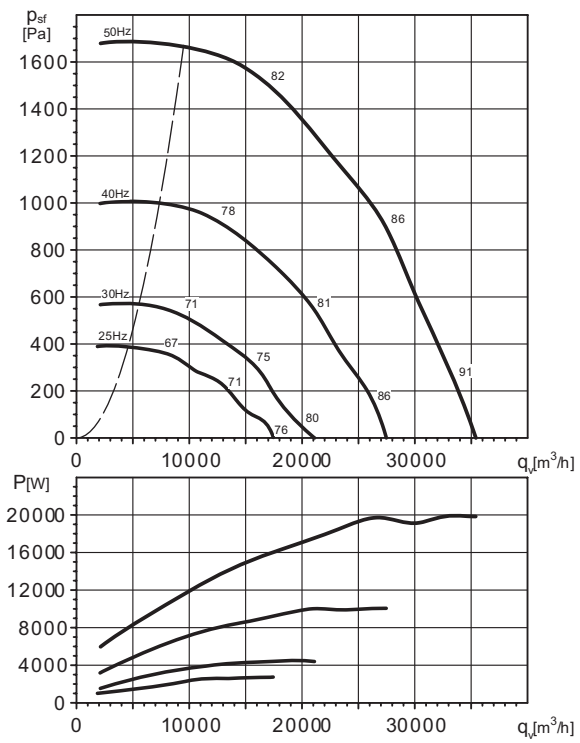

CTVT/4-801 22KW

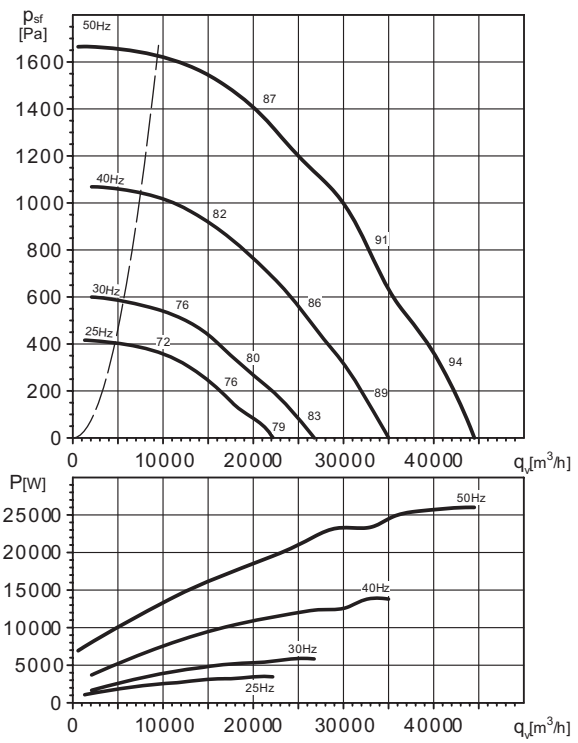





Zastosowanie

Do wentylacji pomieszczeń w czterech różnych trybach:
- tryb stałego ciśnienia
- tryb stałej wydajności
- tryb proporcjonalny
- tryb min max

Wentylator dachowy jest zintegrowany ze sterownikiem (wyposażenie dodatkowe dostępne na życzenie).

Konstrukcja

Wentylator promieniowy, do montażu na dachu z wyrzutem pionowym (CRVB) lub poziomym (CRHB) o zwartej niskiej zabudowie. Wentylator wyposażony wyłącznik serwisowy.
Wirnik z łopatkami pochylanymi do tyłu. Podstawa wentylatora wykonana z galwanizowanej blachy stalowej, czasza wentylatora tłoczona z aluminium. Skrzynka przyłączeniowa na obudowie, IP55. Temperatura pracy wentylatora od -20°C do +40°C.

Zdalny sterownik

Do nastawy parametrów wentylatora, konieczne jest zastosowanie zdalnego sterownika PROSYS ECOWATT.
Zasilanie jednofazowe 230V +/- 15%, 50/60Hz.

Silnik elektryczny

Silnik jednofazowy 230V 50/60Hz. Silnik elektronicznie komutowany o niskim poziomie zużycia energii elektrycznej. Stopień ochrony IP44, klasa izolacji F.
Schemat podłączenia elektrycznego rys. 4, 5, 6 str. str. 925.

ENERGOOSZCZĘDNY e SYSTEM WENTYLACJI

PROSYS ECOWATT



zdalny sterownik
(wyposażenie dodatkowe dostępne na życzenie)

Tryb pracy przy stałym ciśnieniu:
- minimalna prędkość obrotowa pomiędzy 0-50%
- maksymalna prędkość obrotowa pomiędzy 50-100%
- tryb nocny regulowany pomiędzy 25-100% ciśnienia przy maksymalnej prędkości obrotowej

Tryb pracy przy stałej wydajności:
- minimalna prędkość obrotowa pomiędzy 0-50%
- maksymalna prędkość obrotowa pomiędzy 50-100%
- tryb nocny regulowany pomiędzy 50-100% wydajności przy maksymalnej prędkości obrotowej

Tryb pracy proporcjonalnej:
- 2 analogowe wejścia 0-10V lub 4-20mA
- regulacja pracuje w funkcji maksymalnych wymaganych parametrów
- minimalna prędkość obrotowa pomiędzy 0-50%
- maksymalna prędkość obrotowa pomiędzy 50-100%
- wyjście przekaźnika alarmu

Tryb pracy MINI-MAXI:
- wentylator pracuje z wysoką bądź niską prędkością obrotową, czujnik lub styk zewnętrzny podłączony do wejścia cyfrowego
- minimalna prędkość obrotowa pomiędzy 0-50%
- maksymalna prędkość obrotowa pomiędzy 50-100%

Akcesoria

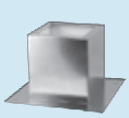
Podstawa dachowa RS
str. 334

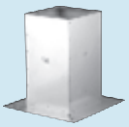
Podstawa tłumiąca RSA
str. 335

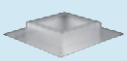
Podstawa dachowa RSS
str. 336

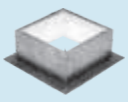
Podstawa dachowa JBS
str. 336


Klapa zwrotna JCA
str. 337


Złącze JPA
str. 337


Króciec JBR
str. 337


Złącze p.-drg. JAE
str. 337

Venture Industries Sp. z o.o.
ul. Mokra 27, 05-092 Łomianki - Kiełpin
tel. +48 22 751 95 50, 751 20 31
fax +48 22 751 22 59, 751 12 02
e-mail: venture@venture.pl

Dane techniczne

Typ	napięcie wejściowe [V]	prędkość obrotowa [obr./min]	maks. pobór mocy [W]	maks. natęż. prądu [A]	maks. wydajność [m3/h]	poziom ciśnienia akustycznego* [dB(A)] wlot	wylot	masa [kg]	nr artykułu
CRHB/4-315 ECOWATT	10	1170	93	0,41	1700	49	52	18	43520355
	8	1050	74	0,34	1550	47	50		
	6	870	46	0,24	1270	45	47		
	4	690	29	0,18	1010	41	45		
	2	530	19	0,15	755	36	43		
CRHB/4-355 ECOWATT	10	1490	316	1,32	3260	52	57	22	43520365
	8	1325	238	1,00	2910	49	54		
	6	1075	131	0,57	2360	44	48		
	4	830	66	0,31	1810	39	43		
	2	585	31	0,18	1280	34	36		
CRHB/4-400 ECOWATT	10	1450	467	1,96	4255	54	60	23	43520375
	8	1245	344	1,45	3550	51	57		
	6	1070	218	0,93	3060	47	52		
	4	855	115	0,51	2530	41	47		
	2	655	59	0,29	1870	36	40		

*Poziom ciśnienia akustycznego mierzony w odległości 4m w 3, 7, 11, 15 i 19 punkcie pracy na charakterystyce.

Typ	napięcie wejściowe [V]	prędkość obrotowa [obr./min]	maks. pobór mocy [W]	maks. natęż. prądu [A]	maks. wydajność [m3/h]	poziom ciśnienia akustycznego* [dB(A)] wlot	wylot	masa [kg]	nr artykułu
CRVB/4-315 ECOWATT	10	1160	94	0,42	1560	42	46	20	43523065
	8	1080	79	0,37	1450	41	45		
	6	920	54	0,28	1240	39	43		
	4	780	38	0,23	1060	38	43		
CRVB/4-355 ECOWATT	10	1500	272	1,15	2670	51	58	25	43523135
	8	1300	185	0,80	2320	47	55		
	6	1100	116	0,52	1970	43	50		
	4	870	64	0,32	1510	39	44		
CRVB/4-400 ECOWATT	10	1450	424	1,76	3710	55	61	26	43523175
	8	1300	333	1,40	3330	52	58		
	6	1090	199	0,86	2780	47	54		
	4	865	106	0,47	2240	41	48		

*Poziom ciśnienia akustycznego mierzony w odległości 4m w 3, 7, 11 i 15 punkcie pracy na charakterystyce.

Charakterystyki pracy i charakterystyki akustyczne

- Q = wydajność [m³/h]
- Ps = ciśnienie ststyczne [Pa]
- P = moc [W]
- SFP (niebieska krzywa) [W/m³/s]
- Dane ISO 5801:1997

CRHB/4-315 ECOWATT

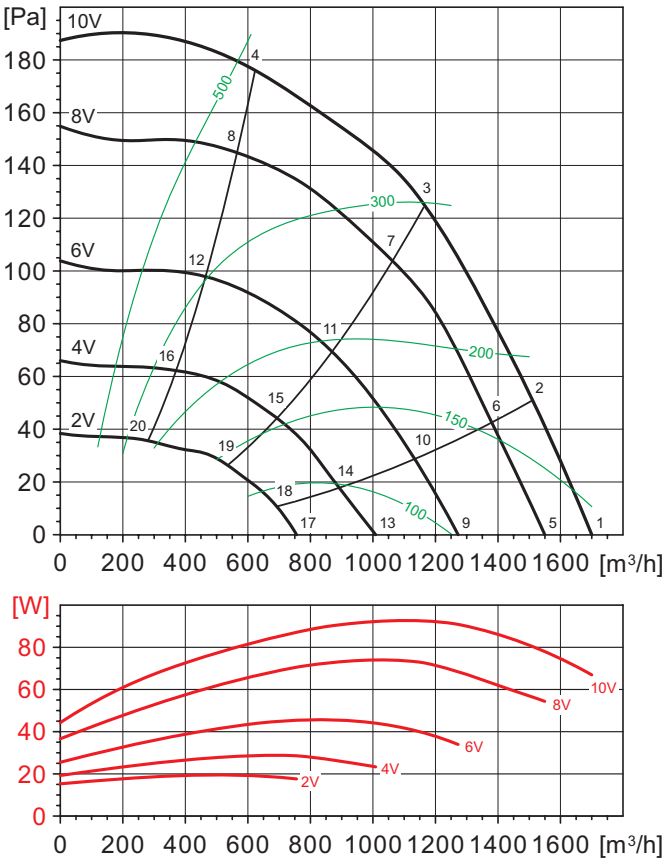

		63	125	250	500	1000	2000	4000	8000	LwA
1	Wlot	38	53	59	61	60	65	69	51	72
	Wylot	39	54	60	65	69	68	69	54	74
2	Wlot	35	53	58	60	59	64	68	50	71
	Wylot	36	54	59	64	68	68	68	53	74
3	Wlot	35	50	56	58	58	65	63	47	69
	Wylot	37	54	58	62	67	68	63	51	72
4	Wlot	36	53	53	57	58	66	57	45	68
	Wylot	39	54	56	61	66	68	59	50	71
5	Wlot	36	50	56	60	58	64	68	47	70
	Wylot	38	51	58	65	66	67	68	50	73
6	Wlot	35	50	55	59	57	64	65	45	69
	Wylot	36	51	57	64	66	67	66	49	72
7	Wlot	36	47	52	58	57	65	56	42	67
	Wylot	37	52	55	61	65	67	57	46	70
8	Wlot	39	47	50	55	57	64	51	39	66
	Wylot	41	49	52	60	64	65	53	43	69
9	Wlot	33	44	52	54	56	66	60	39	68
	Wylot	35	46	53	59	64	67	58	43	70
10	Wlot	34	44	51	53	56	66	53	38	67
	Wylot	36	46	52	57	63	66	53	41	69

		63	125	250	500	1000	2000	4000	8000	LwA
11	Wlot	36	41	48	52	57	64	47	36	65
	Wylot	37	47	52	57	63	64	49	39	67
12	Wlot	39	38	45	51	59	59	42	31	62
	Wylot	39	41	47	55	64	58	45	34	66
13	Wlot	29	39	46	52	53	63	42	30	64
	Wylot	31	41	47	55	61	65	45	34	67
14	Wlot	30	39	45	51	53	62	41	29	63
	Wylot	32	42	47	55	61	63	44	32	66
15	Wlot	34	36	43	51	57	58	38	27	61
	Wylot	46	50	57	60	64	61	55	48	68
16	Wlot	47	51	56	56	55	55	49	422	62
	Wylot	47	51	58	62	66	63	57	51	69
17	Wlot	33	33	41	49	55	59	32	24	61
	Wylot	29	35	44	50	60	60	34	25	63
18	Wlot	34	32	40	51	55	56	30	24	59
	Wylot	33	35	44	50	60	55	33	25	62
19	Wlot	35	30	39	48	54	46	28	23	56
	Wylot	32	34	42	50	62	46	31	24	63
20	Wlot	33	29	39	47	53	41	27	23	54
	Wylot	31	33	42	51	62	43	30	24	62

Venture Industries Sp. z o.o.
ul. Mokra 27, 05-092 Łomianki - Kiełpin
tel. +48 22 751 95 50, 751 20 31
fax +48 22 751 22 59, 751 12 02
e-mail: venture@venture.pl

Charakterystyki pracy i charakterystyki akustyczne

- Q = wydajność [m³/h]
- Ps = ciśnienie ststyczne [Pa]
- P = moc [W]
- SFP (niebieska krzywa) [W/m³/s]
- Dane ISO 5801:1997

CRHB/4-355 ECOWATT

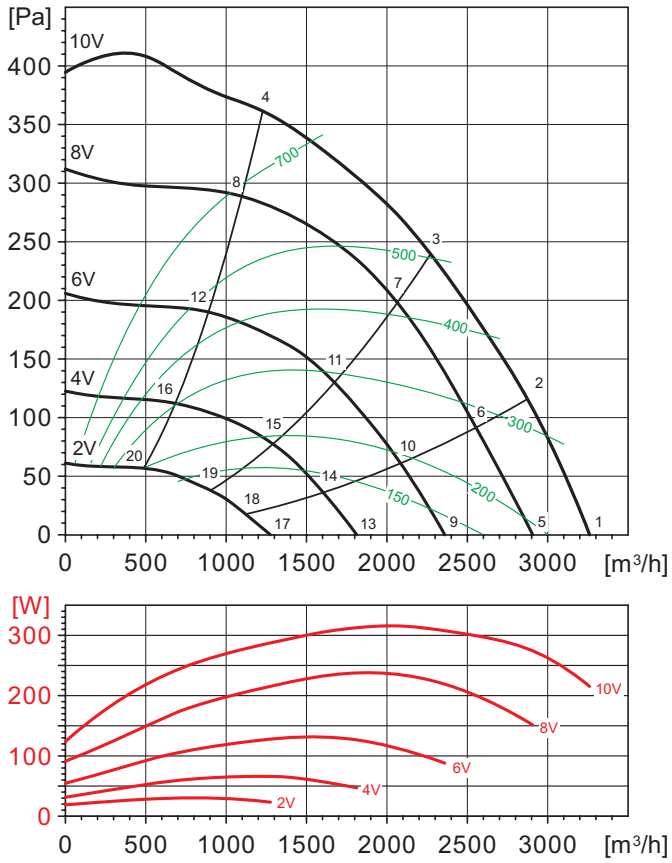

		63	125	250	500	1000	2000	4000	8000	LwA
1	Wlot	38	53	59	61	60	65	69	51	72
	Wylot	39	54	60	65	69	68	69	54	74
2	Wlot	35	53	58	60	59	64	68	50	71
	Wylot	36	54	59	64	68	68	68	53	74
3	Wlot	35	50	56	58	58	65	63	47	69
	Wylot	37	54	58	62	67	68	63	51	72
4	Wlot	36	53	53	57	58	66	57	45	68
	Wylot	39	54	56	61	66	68	59	50	71
5	Wlot	36	50	56	60	58	64	68	47	70
	Wylot	38	51	58	65	66	67	68	50	73
6	Wlot	35	50	55	59	57	64	65	45	69
	Wylot	36	51	57	64	66	67	66	49	72
7	Wlot	36	47	52	58	57	65	56	42	67
	Wylot	37	52	55	61	65	67	57	46	70
8	Wlot	39	47	50	55	57	64	51	39	66
	Wylot	41	49	52	60	64	65	53	43	69
9	Wlot	33	44	52	54	56	66	60	39	68
	Wylot	35	46	53	59	64	67	58	43	70
10	Wlot	34	44	51	53	56	66	53	38	67
	Wylot	36	46	52	57	63	66	53	41	69

		63	125	250	500	1000	2000	4000	8000	LwA
11	Wlot	36	41	48	52	57	64	47	36	65
	Wylot	37	47	52	57	63	64	49	39	67
12	Wlot	39	38	45	51	59	59	42	31	62
	Wylot	39	41	47	55	64	58	45	34	66
13	Wlot	29	39	46	52	53	63	42	30	64
	Wylot	31	41	47	55	61	65	45	34	67
14	Wlot	30	39	45	51	53	62	41	29	63
	Wylot	32	42	47	55	61	63	44	32	66
15	Wlot	34	36	43	51	57	58	38	27	61
	Wylot	46	50	57	60	64	61	55	48	68
16	Wlot	47	51	56	56	55	55	49	422	62
	Wylot	47	51	58	62	66	63	57	51	69
17	Wlot	33	33	41	49	55	59	32	24	61
	Wylot	29	35	44	50	60	60	34	25	63
18	Wlot	34	32	40	51	55	56	30	24	59
	Wylot	33	35	44	50	60	55	33	25	62
19	Wlot	35	30	39	48	54	46	28	23	56
	Wylot	32	34	42	50	62	46	31	24	63
20	Wlot	33	29	39	47	53	41	27	23	54
	Wylot	31	33	42	51	62	43	30	24	62

Charakterystyki pracy i charakterystyki akustyczne

- Q = wydajność [m³/h]
- Ps = ciśnienie ststyczne [Pa]
- P = moc [W]
- SFP (niebieska krzywa) [W/m³/s]
- Dane ISO 5801:1997

CRHB/4-400 ECOWATT

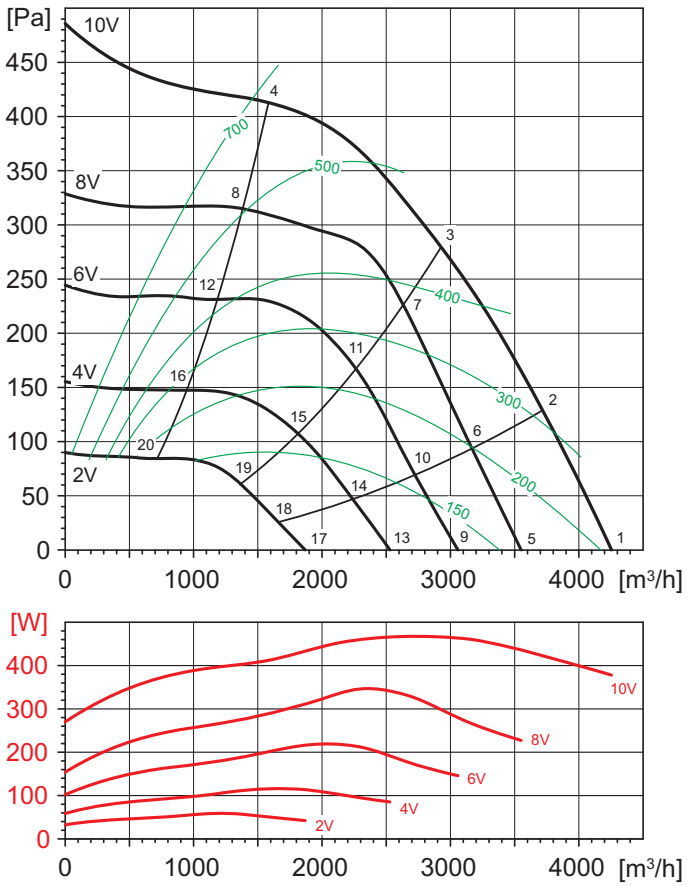

		63	125	250	500	1000	2000	4000	8000	LwA
1	Wlot	47	70	73	72	69	70	70	73	80
	Wylot	49	73	75	77	78	79	78	77	86
2	Wlot	49	68	70	70	68	68	63	65	76
	Wylot	49	70	73	75	76	77	72	71	82
3	Wlot	46	65	67	68	67	66	60	58	74
	Wylot	45	67	69	72	74	74	68	64	80
4	Wlot	47	67	67	68	67	67	61	55	74
	Wylot	42	64	66	70	74	76	70	64	80
5	Wlot	45	66	68	68	65	67	67	69	76
	Wylot	47	68	71	73	74	76	74	73	82
6	Wlot	45	64	66	67	64	64	59	64	73
	Wylot	46	66	69	71	73	73	67	68	79
7	Wlot	43	60	63	65	65	62	57	57	71
	Wylot	43	63	66	69	72	71	66	63	77
8	Wlot	46	61	63	64	64	62	56	51	70
	Wylot	41	59	62	66	71	71	65	58	76
9	Wlot	43	61	63	63	63	63	69	59	73
	Wylot	45	63	66	68	71	73	72	65	78
10	Wlot	43	58	62	62	62	60	61	58	69
	Wylot	44	61	65	67	69	69	66	62	75

		63	125	250	500	1000	2000	4000	8000	LwA
11	Wlot	42	56	59	60	62	58	54	52	67
	Wylot	42	57	62	65	69	66	60	58	72
12	Wlot	44	53	57	58	60	56	51	44	64
	Wylot	42	53	57	62	67	65	58	51	70
13	Wlot	48	53	56	58	57	58	66	45	68
	Wylot	53	55	60	63	66	67	69	53	73
14	Wlot	46	50	55	56	56	52	60	40	64
	Wylot	49	53	58	61	64	61	63	47	69
15	Wlot	47	48	53	56	55	51	54	38	61
	Wylot	47	50	55	60	62	59	57	44	67
16	Wlot	45	46	51	54	54	50	46	36	59
	Wylot	45	47	52	58	62	58	53	42	65
17	Wlot	42	44	48	51	51	59	59	34	63
	Wylot	45	47	52	57	60	62	62	42	67
18	Wlot	40	43	47	50	49	52	57	32	60
	Wylot	44	45	51	56	58	55	60	36	64
19	Wlot	41	42	47	50	48	44	50	31	56
	Wylot	40	42	49	55	55	50	54	34	60
20	Wlot	39	41	46	49	48	43	42	30	54
	Wylot	38	41	47	54	56	51	48	33	60

Venture Industries Sp. z o.o.
ul. Mokra 27, 05-092 Łomianki - Kiełpin
tel. +48 22 751 95 50, 751 20 31
fax +48 22 751 22 59, 751 12 02
e-mail: venture@venture.pl

Charakterystyki pracy i charakterystyki akustyczne

- Q = wydajność [m³/h]
- Ps = ciśnienie ststyczne [Pa]
- P = moc [W]
- SFP (niebieska krzywa) [W/m³/s]
- Dane ISO 5801:1997

CRVB/4-315 ECOWATT

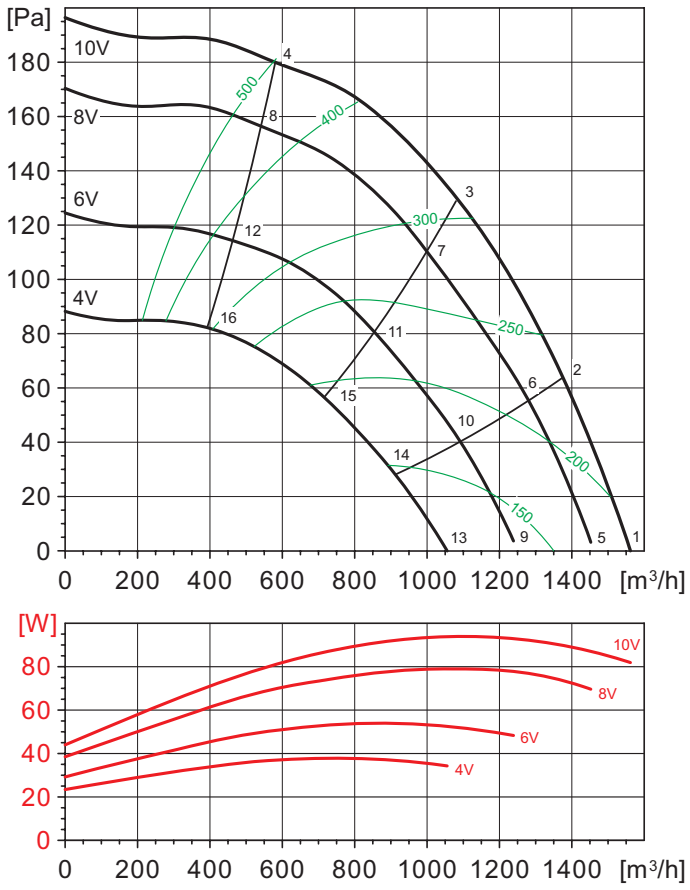

		63	125	250	500	1000	2000	4000	8000	LwA
1	Wlot	33	50	53	57	56	58	62	46	65
	Wylot	41	56	54	61	64	63	63	47	69
2	Wlot	34	50	52	56	54	56	60	44	64
	Wylot	36	54	53	59	63	62	60	46	67
3	Wlot	36	49	50	54	53	55	59	42	62
	Wylot	35	52	50	58	62	62	58	45	66
4	Wlot	38	51	49	53	53	55	54	42	66
	Wylot	38	51	49	56	62	62	55	45	66
5	Wlot	33	49	51	56	54	56	62	43	64
	Wylot	38	54	53	60	62	62	61	45	68
6	Wlot	34	48	49	54	52	55	61	41	63
	Wylot	35	52	51	59	61	60	58	43	66
7	Wlot	35	46	49	53	52	54	57	40	61
	Wylot	37	50	49	57	60	61	55	43	65
8	Wlot	40	47	48	53	52	54	51	40	59
	Wylot	39	47	48	56	61	61	53	44	65

		63	125	250	500	1000	2000	4000	8000	LwA
9	Wlot	33	44	47	53	51	55	58	37	61
	Wylot	35	49	49	55	59	59	58	39	64
10	Wlot	35	41	46	52	49	57	54	35	60
	Wylot	35	46	47	54	57	59	52	37	63
11	Wlot	38	41	45	51	49	56	49	35	59
	Wylot	38	43	45	53	57	61	47	37	63
12	Wlot	41	39	45	50	48	52	44	34	56
	Wylot	42	41	44	52	58	60	46	37	62
13	Wlot	30	38	43	52	48	58	43	31	60
	Wylot	31	42	46	52	55	59	43	32	61
14	Wlot	31	37	41	51	46	58	37	30	59
	Wylot	31	41	45	51	54	59	40	31	61
15	Wlot	34	36	41	51	45	57	39	30	58
	Wylot	34	38	43	50	53	62	40	31	63
16	Wlot	36	35	39	50	44	52	37	29	55
	Wylot	35	36	41	49	53	58	40	31	60

Charakterystyki pracy i charakterystyki akustyczne

- Q = wydajność [m³/h]
- Ps = ciśnienie ststyczne [Pa]
- P = moc [W]
- SFP (niebieska krzywa) [W/m³/s]
- Dane ISO 5801:1997

CRVB/4-355 ECOWATT

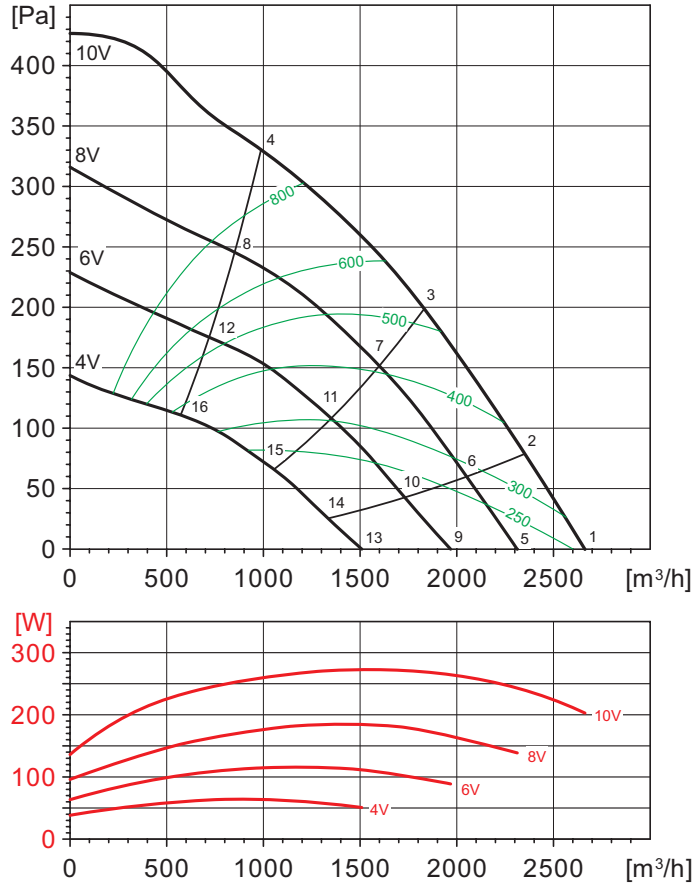

		63	125	250	500	1000	2000	4000	8000	LwA
1	Wlot	45	59	65	68	68	68	62	55	74
	Wylot	47	61	70	74	76	74	67	60	80
2	Wlot	45	60	66	67	66	66	61	54	73
	Wylot	46	61	70	73	75	73	66	59	80
3	Wlot	46	62	65	65	63	64	59	53	71
	Wylot	47	62	69	72	73	72	65	59	78
4	Wlot	48	62	64	65	63	64	60	53	71
	Wylot	47	63	68	71	73	72	67	60	78
5	Wlot	44	57	61	64	64	64	57	50	70
	Wylot	44	59	67	71	72	71	62	55	77
6	Wlot	45	57	61	63	62	62	56	49	69
	Wylot	45	59	67	70	71	69	62	55	76
7	Wlot	46	58	61	61	60	60	55	49	67
	Wylot	46	59	66	69	70	68	61	54	75
8	Wlot	48	58	62	62	61	61	56	50	68
	Wylot	48	59	65	69	71	70	64	57	76

		63	125	250	500	1000	2000	4000	8000	LwA
9	Wlot	42	53	57	60	59	59	52	44	65
	Wylot	43	55	63	66	68	66	56	49	72
10	Wlot	43	53	57	59	57	57	50	43	64
	Wylot	43	55	62	65	67	64	56	48	71
11	Wlot	45	53	56	57	55	56	50	42	63
	Wylot	46	55	61	63	65	63	56	48	70
12	Wlot	47	54	58	59	57	57	52	45	65
	Wylot	47	55	62	65	67	65	59	52	72
13	Wlot	40	47	51	57	52	52	44	35	60
	Wylot	41	49	57	61	62	60	48	39	66
14	Wlot	40	47	50	55	50	50	43	33	59
	Wylot	41	50	57	60	60	58	48	38	65
15	Wlot	42	47	50	54	49	49	42	33	58
	Wylot	42	50	55	60	60	56	48	38	64
16	Wlot	42	45	49	54	49	48	42	33	58
	Wylot	43	48	54	59	60	56	49	39	64

Venture Industries Sp. z o.o.
ul. Mokra 27, 05-092 Łomianki - Kiełpin
tel. +48 22 751 95 50, 751 20 31
fax +48 22 751 22 59, 751 12 02
e-mail: venture@venture.pl

Charakterystyki pracy i charakterystyki akustyczne

- Q = wydajność [m³/h]
- Ps = ciśnienie ststyczne [Pa]
- P = moc [W]
- SFP (niebieska krzywa) [W/m³/s]
- Dane ISO 5801:1997

CRVB/4-400 ECOWATT

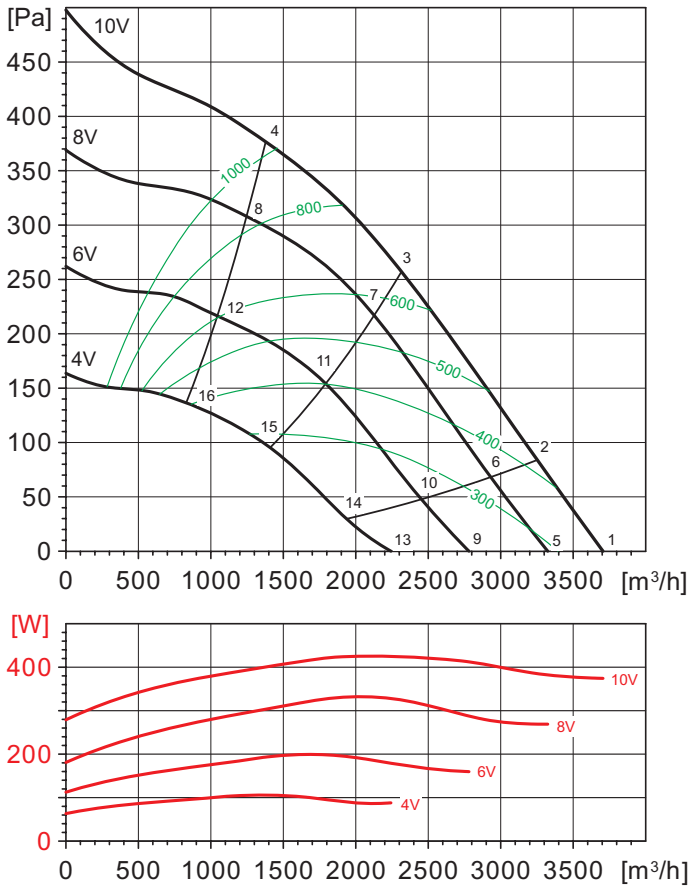

		63	125	250	500	1000	2000	4000	8000	LwA
1	Wlot	50	68	71	70	68	71	69	62	78
	Wylot	51	70	74	77	78	78	76	70	84
2	Wlot	51	67	70	69	67	69	65	58	76
	Wylot	51	67	73	76	77	76	72	66	82
3	Wlot	54	64	69	68	66	67	63	57	75
	Wylot	53	63	70	73	76	75	70	66	81
4	Wlot	57	65	71	70	68	69	65	59	76
	Wylot	57	65	72	75	77	77	73	68	83
5	Wlot	48	65	68	68	65	69	64	58	75
	Wylot	49	66	71	73	75	76	72	66	81
6	Wlot	50	63	67	66	64	66	61	55	73
	Wylot	50	63	69	72	74	73	68	62	79
7	Wlot	53	61	66	65	63	64	60	54	72
	Wylot	53	60	68	71	74	72	67	63	78
8	Wlot	57	63	68	68	65	67	62	57	74
	Wylot	57	61	69	73	75	74	70	65	80

		63	125	250	500	1000	2000	4000	8000	LwA
9	Wlot	48	60	64	63	61	64	58	53	70
	Wylot	48	62	67	69	71	72	67	61	77
10	Wlot	48	58	63	62	60	62	55	48	68
	Wylot	49	59	65	68	70	69	63	57	75
11	Wlot	50	56	61	60	59	59	55	48	67
	Wylot	50	56	64	66	70	68	62	57	74
12	Wlot	54	57	63	62	61	61	56	50	69
	Wylot	53	56	65	67	71	69	64	59	75
13	Wlot	47	52	57	57	55	58	50	44	64
	Wylot	54	54	61	63	66	67	60	54	71
14	Wlot	46	51	56	55	54	54	47	40	62
	Wylot	49	52	59	62	64	62	55	48	69
15	Wlot	46	50	55	54	54	53	48	41	61
	Wylot	46	50	57	60	64	61	55	48	68
16	Wlot	47	51	56	56	55	55	49	42	62
	Wylot	47	51	58	62	66	63	57	51	69

Wymiary [mm]

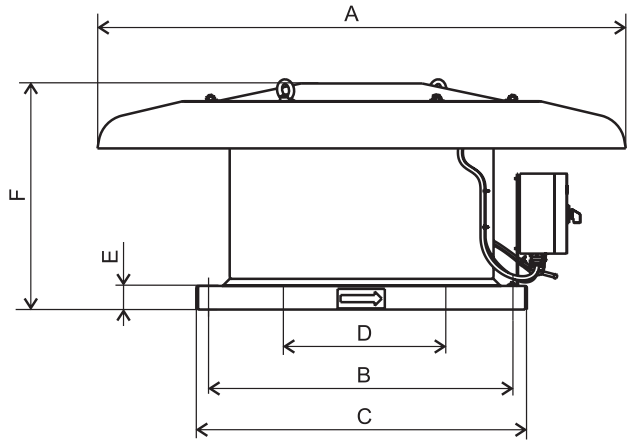

Typ	ØA	□B	C	ØD	E	F
315	760	330	435	250	40	333
355	895	450	560	355	40	357
400	895	450	560	355	40	382

Wymiary [mm]

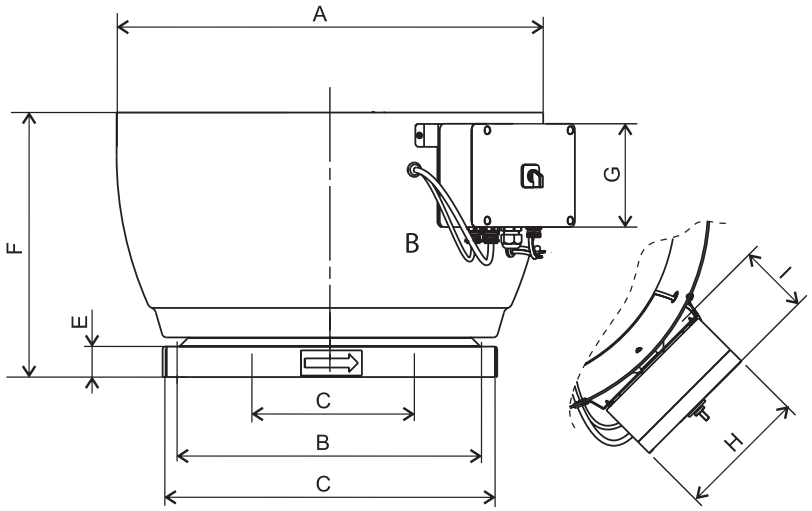

Typ	ØA	□B	□C	ØD	E	F	G	H	I
315	560	330	435	250	40	347	136	171	92
355	754	330	560	355	40	407	136	171	92
400	754	450	560	355	40	407	136	171	92

Akcesoria

Typ	podstawa RSS	podstawa RS	podstawa RSA	klapa zwrotna JCA	złącze p-drg JAE	złącze P	kóciec K
315	435	435	435	435	435	435	435
355	560	560	560	560	560	560	560
400	560	560	560	560	560	560	560

Venture Industries Sp. z o.o.
ul. Mokra 27, 05-092 Łomianki - Kiełpin
tel. +48 22 751 95 50, 751 20 31
fax +48 22 751 22 59, 751 12 02
e-mail: venture@venture.pl



Zastosowanie

Wentylatory dachowe wyciągowe CRV przeznaczone są do wentylacji pomieszczeń o niskim stopniu zanieczyszczenia powietrza. Stosowane są w instalacjach wyciągowych z mieszkań, supermarketów, hal przemysłowych, warsztatów, magazynów, toalet, garaży, parkingów, budynków gospodarczych.

Konstrukcja

Promieniowe wentylatory dachowe z wyrzutem pionowym CRVB, CRVT charakteryzują się zwartą niską budową. W wentylatorach stosowane są wirniki z łopatkami pochylonymi do tyłu. Podstawa wentylatora wykonana z galwanizowanej blachy stalowej, czasza wentylatora tłoczona z blachy aluminiowej. Na obudowie zamontowana jest puszka przyłączeniowa. Wylot wentylatora zabezpieczony jest osłoną. Wentylatory przystosowane do pracy w pozycji poziomej, są przystosowane do montażu na dachach płaskich, po zastosowaniu odpowiednich podstaw dachowych mogą być montowane na dachach pochyłych.

Silnik elektryczny

Jednofazowy 230V, 50Hz lub trójfazowy 400V, 50Hz silnik indukcyjny z zewnętrznym wirnikiem. Silniki przystosowane do płynnej regulacji napięciowej prędkości obrotowej. Silniki przystosowane do regulacji falownikiem na zapytanie. W uzwojeniu silnika znajduje się termiczne zabezpieczenie przed przeciążeniem.
Schemat podłączenia elektrycznego rys. 4, 5, 6 str. str. 925.

Akcesoria

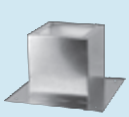

Podstawa dachowa RS
str. 334

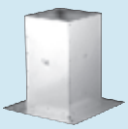

Podstawa tłumiąca RSA
str. 335

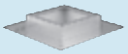

Podstawa dachowa RSS
str. 336

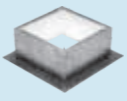

Podstawa dachowa JBS
str. 336



Klapa zwrotna JCA
str. 337



Złącze JPA
str. 337



Króciec JBR
str. 337



Złącze p.-drg. JAE
str. 337



Reb 4 - Auto
str. 893



regulator REB
str. 892



regulator RMB, RMT
str. 892



higrostat HIG-2
str. 896



czujnik SQA
str. 896



termostat TS
str. 896



termostat TK-1
str. 896



presostat
str. 897

Dane techniczne

Typ	zasilanie [V-Hz]	prędkość obrotowa [obr./min]	pobór mocy [W]	natężenie 230V	natężenie 400V	wydajność max. [m³/h]	poziom ciśnienia akustycznego [dB(A)] wlot	poziom ciśnienia akustycznego [dB(A)] wylot	temp. pracy [°C]	masa [kg]	regulator	nr artykułu
						Jednofazowe						
CRVB/2-225	230-50/60	2450	140	0,63		1030	58	64	50	7,5	REB-1N	43523010
CRVB/2-250	230-50/60	2450	140	0,63		1180	58	64	70	8	REB-1N	43523020
CRVB/4-225	230-50/60	1450	50	0,25		620	48	54	60	7,5	REB-1N	43523030
CRVB/4-250	230-50/60	1450	50	0,25		720	51	54	70	8	REB-1N	43523040
CRVB/4-280	230-50/60	1400	85	0,4		1170	53	55	50	12	REB-1N	43523050
CRVB/4-315	230-50/60	1400	140	0,6		1780	58	61	70	19	REB-1N	43523060
CRVB/4-355	230-50	1370	230	0,85		2810	63	64	70	24	REB-1N	43523130
CRVB/4-400	230-50/60	1400	410	2		3960	64	67	60	25	REB-2,5N	43523170
CRVB/4-450	230-50/60	1350	540	2,4		5970	68	73	70	43	REB-5	43523209
CRVB/4-500	230-50	1400	1200	5,2		7850	71	76	70	45	REB-10	43523210
CRVB/6-315	230-50	965	70	0,4		1220	48	52	70	19	REB-1N	43523070
CRVB/6-355	230-50	950	80	0,4		1960	58	58	70	24	REB-1N	43523140
CRVB/6-400	230-50/60	935	150	0,7		2640	58	58	60	25	REB-1N	43523180
CRVB/6-450	230-50/60	900	260	1,2		4160	59	61	70	27	REB-2,5N	43523208
CRVB/6-500	230-50	890	340	1,5		4960	58	63	70	28	REB-2,5N	43523211
CRVB/6-560	230-50	895	640	2,75		7170	59	64	70	32	REB-5	43523233
CRVB/6-630	230-50	910	1000	4,9		9790	59	64	50	53	REB-5	43523263
CRVB/8-500	230-50	690	270	1,3		4000	51	56	60	28	REB-2,5N	43523213
CRVB/8-560	230-50	650	360	1,6		5250	51	55	60	32	REB-2,5N	43523237
CRVB/8-630	230-50	670	460	2,1		7190	53	58	70	53	REB-2,5N	43523267
						Trójfazowe						
CRVT/4-315	400-50/60	1440	140		0,6	1830	58	62	70	19	RMT-1,5	43523110
CRVT/4-355	400-50/60	1410	190		0,6	3020	64	68	60	24	RMT-1,5	43523150
CRVT/4-400	400-50/60	1340	290		0,7	3950	63	66	70	25	RMT-1,5	43523190
CRVT/4-450	400-50/60	1215	650		1,8	5770	66	71	70	43	RMT-2,5	43523215
CRVT/4-500	400-50/60	1400	1200		2,1	7740	69	74	60	45	RMT-2,5	43523220
CRVT/4-560	400-50	1380	2045		3,76	10110	70	76	40	49	RMT-5	43523240
CRVT/6-315	400-50/60	990	85		0,45	1200	48	52	70	19	RMT-1,5	43523120
CRVT/6-355	400-50/60	975	120		0,4	1970	58	58	70	24	RMT-1,5	43523160
CRVT/6-400	400-50/60	950	125		0,4	2610	59	58	60	25	RMT-1,5	43523200
CRVT/6-450	400-50/60	920	175		0,44	4050	59	62	70	27	RMT-1,5	43523216
CRVT/6-500	400-50/60	915	250		0,62	5020	59	64	70	28	RMT-1,5	43523230
CRVT/6-560	400-50/60	900	400		1	6870	59	64	50	32	RMT-1,5	43523250
CRVT/6-630	400-50/60	915	800		1,9	9790	60	65	50	53	RMT-2,5	43523270
CRVT/8-500	400-50/60	690	180		0,65	3900	49	53	60	28	RMT-1,5	43523231
CRVT/8-560	400-50/60	650	240		0,7	4930	51	54	60	32	RMT-1,5	43523260
CRVT/8-630	400-50/60	635	300		0,7	6680	53	57	70	53	RMT-1,5	43523280

Venture Industries Sp. z o.o.
ul. Mokra 27, 05-092 Łomianki - Kiełpin
tel. +48 22 751 95 50, 751 20 31
fax +48 22 751 22 59, 751 12 02
e-mail: venture@venture.pl

Wymiary [mm]

Typ	ØA	⍁B	⍁C	ØD	E	F	ØG
225	434	245	326	180	40	257	10
250	434	245	326	180	40	257	10
280	560	330	435	250	40	317	12
315	560	330	435	250	40	347	12
355	754	450	560	355	40	407	12
400	754	450	560	355	40	407	12
450	857	535	630	400	40	471	12
500	857	535	630	400	40	471	12
560	950	590	710	500	40	481	14
630	1216	750	905	630	50	634	14

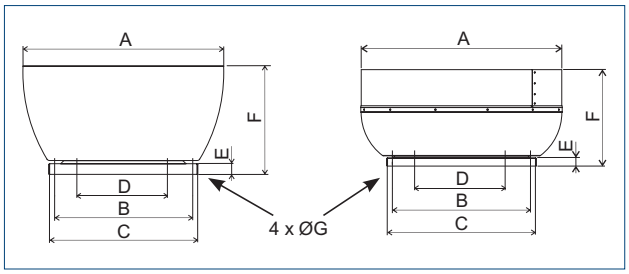

Typ	Podstawa RSS	Podstawa	Podstawa RSA	Klapa zwrotna JCA	Króciec	Złącze
225	300	300	300	300	300	300
250	300	300	300	300	300	300
280	435	435	435	435	435	435
315	435	435	435	435	435	435
355	560	560	560	560	560	560
400	560	560	560	560	560	560
450	630	630	630	630	630	630
500	630	630	630	630	630	630
560	710	710	710	710	710	710
630	905	905	905	905	905	905

Charakterystyka akustyczna

Moc akustyczna w dB(A), na wlocie i wylocie, w trzech punktach zaznaczonych na charakterystyce.

Typ	LwA		63	125	250	500	1000	2000	4000	8000
CRVB/2-225	wlot	A	41	57	64	71	71	70	70	65
		B	38	52	59	65	65	64	65	58
		C	39	53	59	68	67	65	61	56
	wylot	A	43	58	65	72	75	76	76	67
		B	40	53	61	67	70	71	71	60
		C	39	53	61	67	70	71	71	61
CRVB/2-250	wlot	A	42	58	64	71	72	70	70	66
		B	39	52	60	65	65	64	66	59
		C	40	54	60	69	68	66	62	57
	wylot	A	43	59	66	72	75	76	76	68
		B	40	53	62	67	70	71	71	61
		C	40	54	62	68	71	72	72	62
CRVB/4-280	wlot	A	39	52	61	62	62	61	59	49
		B	38	51	60	61	61	61	58	48
		C	39	51	60	62	62	60	55	48
	wylot	A	39	52	60	64	67	67	61	50
		B	37	50	59	62	65	65	59	48
		C	35	49	57	61	63	63	57	46
CRVB/4-315	wlot	A	40	58	66	66	66	63	59	49
		B	40	57	65	65	65	63	58	48
		C	39	56	64	64	64	62	57	47
	wylot	A	42	58	67	69	71	70	63	52
		B	40	57	65	67	69	68	61	51
		C	39	56	64	66	68	67	60	50
CRVB/6-315	wlot	A	37	52	56	57	57	54	47	37
		B	37	52	55	56	56	54	47	37
		C	36	50	54	56	55	53	46	36
	wylot	A	38	52	56	60	63	58	50	41
		B	36	50	54	59	61	56	49	39
		C	36	50	54	58	60	56	48	39

Typ	LwA		63	125	250	500	1000	2000	4000	8000
CRVB/ 4-225	wlot	A	38	47	56	59	59	59	59	50
		B	34	43	52	55	55	56	55	45
		C	34	42	51	56	55	52	49	43
	wylot	A	36	46	54	60	63	64	59	48
		B	35	44	53	58	61	62	57	46
		C	33	42	51	56	59	60	55	44
CRVB/ 4-250	wlot	A	38	47	56	59	59	59	59	50
		B	37	46	55	58	58	59	58	48
		C	39	47	57	61	60	58	54	49
	wylot	A	36	46	54	60	63	64	59	48
		B	34	44	53	58	61	62	57	46
		C	31	42	51	56	59	60	55	43
CRVT/ 4-315	wlot	A	40	58	67	67	66	64	60	50
		B	40	57	66	66	66	63	59	49
		C	39	56	65	65	65	62	58	48
	wylot	A	42	59	68	70	72	71	63	54
		B	41	57	66	68	70	69	62	52
		C	39	56	65	67	69	68	61	51
CRVT/ 6-315	wlot	A	37	52	55	57	56	54	47	37
		B	37	52	55	56	56	54	47	37
		C	36	50	54	55	55	53	46	35
	wylot	A	38	52	56	60	62	58	50	41
		B	36	50	54	59	61	56	49	39
		C	36	50	54	58	60	56	48	39

Charakterystyka akustyczna

Moc akustyczna w dB(A), na wlocie i wylocie, w trzech punktach zaznaczonych na charakterystyce.

Typ	LwA		63	125	250	500	1000	2000	4000	8000
CRVB/ 4-355	wlot	A	46	61	66	70	70	72	75	66
		B	44	58	63	67	68	70	73	63
		C	45	59	64	68	69	71	74	64
	wylot	A	50	66	72	76	77	77	75	65
		B	46	62	67	71	73	72	71	60
		C	46	61	65	68	71	72	72	60
CRVB/ 6-355	wlot	A	42	54	59	63	64	68	69	51
		B	42	53	58	61	63	67	68	50
		C	42	53	58	62	64	68	68	50
	wylot	A	45	57	63	67	68	67	63	52
		B	42	54	60	64	65	65	60	49
		C	44	54	57	62	65	66	61	48
CRVB/ 4-400	wlot	A	46	62	66	70	71	73	76	67
		B	44	59	64	68	69	71	74	65
		C	45	60	65	69	70	72	75	66
	wylot	A	51	67	73	77	78	78	76	66
		B	47	63	69	73	74	74	72	62
		C	47	63	66	69	72	73	73	62
CRVB/ 6-400	wlot	A	42	54	59	63	64	68	70	52
		B	42	53	58	61	63	67	68	50
		C	42	54	59	62	64	68	69	51
	wylot	A	45	57	63	67	68	68	63	52
		B	42	54	60	64	65	65	60	49
		C	44	54	58	63	66	67	62	49
CRVB/ 4-450	wlot	A	53	72	76	79	80	78	79	77
		B	53	69	73	75	75	73	71	67
		C	53	67	71	73	73	71	68	63
	wylot	A	56	75	81	83	83	82	83	81
		B	55	72	76	79	80	78	76	72
		C	53	70	74	77	78	76	74	70
CRVB/ 6-450	wlot	A	51	61	65	68	68	68	71	59
		B	48	56	60	62	62	60	62	45
		C	47	55	59	61	61	59	55	50
	wylot	A	51	64	68	70	71	72	72	61
		B	50	59	63	66	67	66	63	53
		C	49	58	62	65	66	64	62	52
CRVB/ 4-500	wlot	A	56	75	79	82	83	81	82	80
		B	56	72	76	78	78	76	74	70
		C	56	70	74	76	76	74	71	66
	wylot	A	59	78	84	86	86	85	86	84
		B	58	75	79	82	83	81	79	75
		C	56	73	77	80	81	79	77	73
CRVB/ 6-500	wlot	A	54	64	68	71	71	71	74	62
		B	51	59	63	65	65	63	65	48
		C	50	58	62	64	64	62	58	53
	wylot	A	54	67	71	73	74	75	75	64
		B	53	62	66	69	70	69	66	56
		C	52	61	65	68	69	67	65	55
CRVB/ 8-500	wlot	A	49	57	61	64	65	66	65	52
		B	46	53	56	59	58	58	55	36
		C	44	51	54	57	56	54	51	46
	wylot	A	51	59	62	65	66	68	68	50
		B	47	54	59	62	62	61	59	45
		C	46	53	58	61	62	60	59	44

Typ	LwA		63	125	250	500	1000	2000	4000	8000
CRVT/ 4-355	wlot	A	46	62	67	70	71	73	76	68
		B	44	60	65	68	69	71	74	66
		C	45	61	66	69	70	72	75	67
	wylot	A	51	68	73	77	78	78	76	67
		B	47	64	69	73	75	74	73	63
		C	47	63	67	70	73	74	74	63
CRVT/ 6-355	wlot	A	42	54	59	62	64	68	69	51
		B	42	53	58	61	63	67	68	50
		C	42	53	58	62	64	68	68	50
	wylot	A	45	57	62	66	68	67	62	51
		B	42	54	59	64	65	64	59	48
		C	44	54	57	62	65	66	61	48
CRVT/ 4-400	wlot	A	45	60	65	69	70	72	75	64
		B	44	58	63	67	68	70	73	63
		C	45	59	64	68	69	71	74	63
	wylot	A	50	65	71	75	76	76	74	64
		B	46	62	67	71	73	72	71	60
		C	46	61	65	68	71	72	72	60
CRVT/ 6-400	wlot	A	42	54	59	63	64	68	70	52
		B	41	53	58	62	63	67	69	51
		C	42	54	59	62	64	68	69	51
	wylot	A	45	58	63	67	69	68	64	53
		B	42	55	60	64	66	65	61	50
		C	44	54	58	63	66	67	62	49
CRVT/ 4-450	wlot	A	52	71	75	78	78	77	78	74
		B	51	67	71	73	74	71	70	64
		C	52	66	69	72	71	69	66	61
	wylot	A	55	75	79	81	80	81	81	79
		B	53	70	74	77	78	76	74	70
		C	52	68	72	76	76	75	72	68
CRVT/ 6-450	wlot	A	51	61	65	68	68	68	71	59
		B	49	57	61	63	63	61	63	46
		C	47	56	59	62	61	59	56	51
	wylot	A	51	64	68	70	70	72	72	61
		B	50	59	64	67	68	66	64	54
		C	49	58	63	66	66	65	63	53
CRVT/ 4-500	wlot	A	55	74	78	81	81	80	81	77
		B	54	70	74	76	77	74	73	67
		C	55	69	72	75	74	72	69	64
	wylot	A	58	78	82	84	83	84	84	82
		B	56	73	77	80	81	79	77	73
		C	55	71	75	79	79	78	75	71
CRVT/ 6-500	wlot	A	54	64	68	71	71	71	74	62
		B	52	60	64	66	66	64	66	49
		C	50	59	62	65	64	62	59	54
	wylot	A	54	67	71	73	73	75	75	64
		B	53	62	67	70	71	69	67	57
		C	52	61	66	69	69	68	66	56
CRVT/ 8-500	wlot	A	48	56	60	63	63	66	63	50
		B	43	50	54	56	56	57	51	32
		C	42	49	52	55	55	52	49	44
	wylot	A	51	57	61	63	65	67	66	47
		B	44	52	57	60	60	59	55	41
		C	44	52	56	59	60	59	55	41

Venture Industries Sp. z o.o.
ul. Mokra 27, 05-092 Łomianki - Kiełpin
tel. +48 22 751 95 50, 751 20 31
fax +48 22 751 22 59, 751 12 02
e-mail: venture@venture.pl

Charakterystyka akustyczna

Moc akustyczna w dB(A), na wlocie i wylocie, w trzech punktach zaznaczonych na charakterystyce.

Typ	LwA		63	125	250	500	1000	2000	4000	8000
CRVT/ 4-560	wlot	A	56	75	79	82	82	81	81	79
		B	55	72	75	78	77	75	74	69
		C	56	70	74	76	76	74	71	65
	wylot	A	59	78	83	86	85	85	85	84
		B	57	74	79	82	82	81	79	74
		C	56	72	77	80	81	79	77	72
CRVT/ 6-560	wlot	A	54	64	68	71	72	71	74	63
		B	52	60	64	66	66	64	66	49
		C	50	59	62	65	64	62	59	54
	wylot	A	54	68	71	73	74	75	75	65
		B	53	62	67	70	71	69	67	57
		C	52	61	66	69	69	68	66	56
CRVT/ 8-560	wlot	A	48	56	60	63	63	66	63	50
		B	43	50	54	56	56	57	51	32
		C	42	49	52	55	55	52	49	44
	wylot	A	51	57	61	63	65	67	66	47
		B	44	52	57	60	60	59	55	41
		C	44	52	56	59	60	59	55	41
CRVT/ 6-630	wlot	A	54	65	69	72	72	71	75	63
		B	52	61	64	67	67	65	67	51
		C	50	59	63	65	65	63	60	55
	wylot	A	55	68	72	74	74	76	76	66
		B	53	63	67	71	71	70	68	58
		C	52	62	66	70	70	69	66	57
CRVT/ 8-630	wlot	A	51	58	62	64	66	67	67	54
		B	47	54	58	60	60	59	57	38
		C	46	52	56	59	58	56	53	48
	wylot	A	52	60	64	66	68	69	69	53
		B	48	56	60	63	64	63	60	47
		C	48	55	60	63	63	62	60	47

Typ	LwA		63	125	250	500	1000	2000	4000	8000
CRVB/ 6-560	wlot	A	54	64	69	72	72	71	74	63
		B	52	61	64	67	66	64	66	50
		C	49	58	62	64	64	62	59	53
	wylot	A	55	68	72	74	74	75	76	65
		B	53	63	67	71	71	70	67	58
		C	52	62	66	69	70	68	66	56
CRVB/ 8-560	wlot	A	50	58	62	65	65	67	66	53
		B	45	52	56	58	58	58	54	35
		C	44	51	54	57	56	54	51	46
	wylot	A	51	59	63	65	67	68	69	51
		B	46	54	58	62	62	61	58	44
		C	46	53	58	61	62	60	58	44
CRVB/ 6-630	wlot	A	54	65	69	72	72	71	75	63
		B	52	61	65	67	66	64	66	50
		C	50	59	63	65	65	63	60	55
	wylot	A	55	68	72	74	74	76	76	66
		B	53	63	67	71	71	70	68	58
		C	52	62	66	70	70	69	66	57
CRVB/ 8-630	wlot	A	51	59	63	66	66	68	68	54
		B	48	55	58	61	60	59	56	39
		C	46	53	57	59	59	57	54	49
	wylot	A	52	61	64	67	68	70	70	53
		B	59	56	61	64	65	63	61	48
		C	48	56	60	64	64	63	60	48

Charakterystyki pracy

Wydajność podana w m^3/h i m^3/s, ciśnienie statyczne w mmH_2O i Pa, zapotrzebowanie na moc w W, poziom ciśnienia akustycznego dB(A) na wlocie (kolor czarny), na wylocie (kolor niebieski) mierzony 1,5 m od wentylatora.

CRVB/2-225

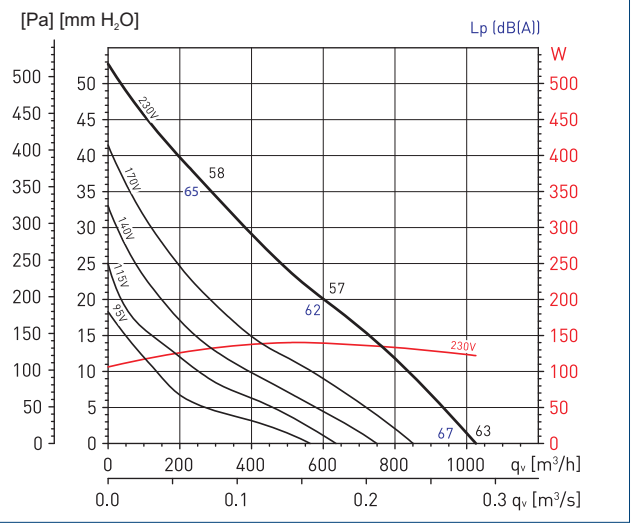

CRVB/4-225

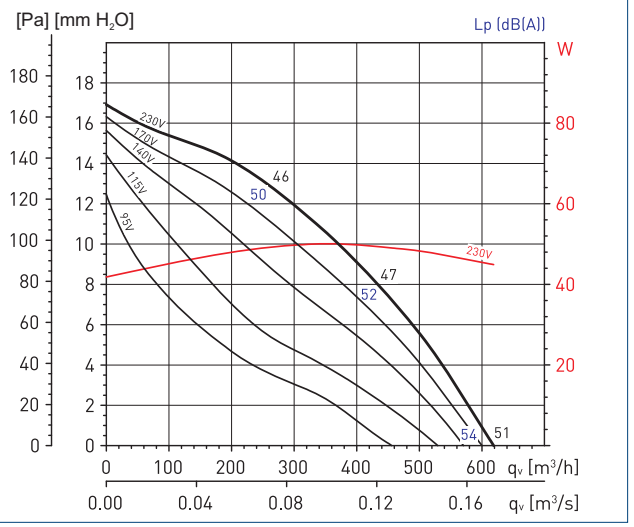

Charakterystyki pracy

Wydajność podana w m^3/h i m^3/s, ciśnienie statyczne w mmH_2O i Pa, zapotrzebowanie na moc w W, poziom ciśnienia akustycznego dB(A) na wlocie (kolor czarny), na wylocie (kolor niebieski) mierzony 1,5 m od wentylatora.

CRVB/2-250

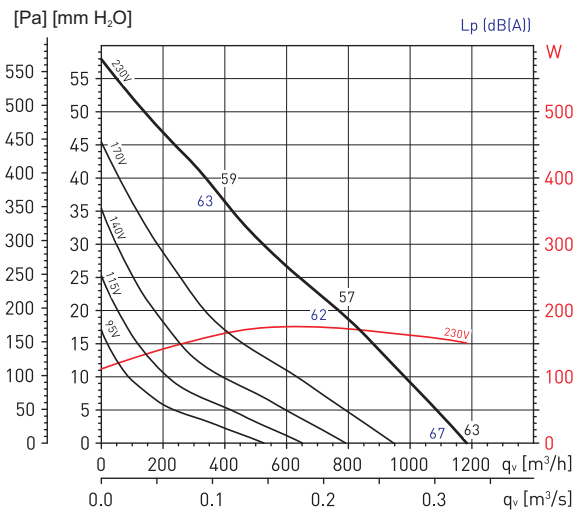

CRVB/4-250

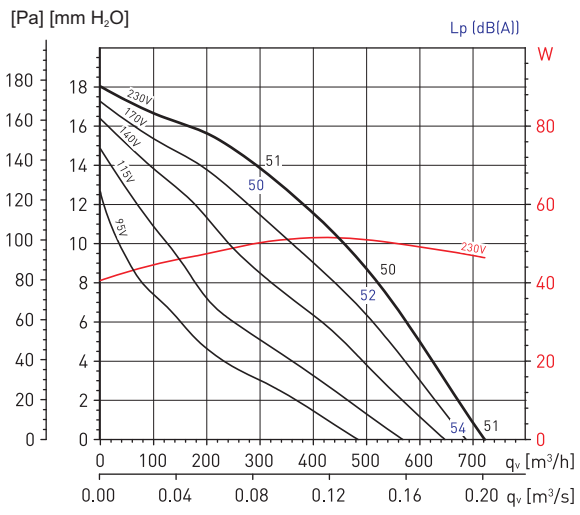

CRVB/4-280

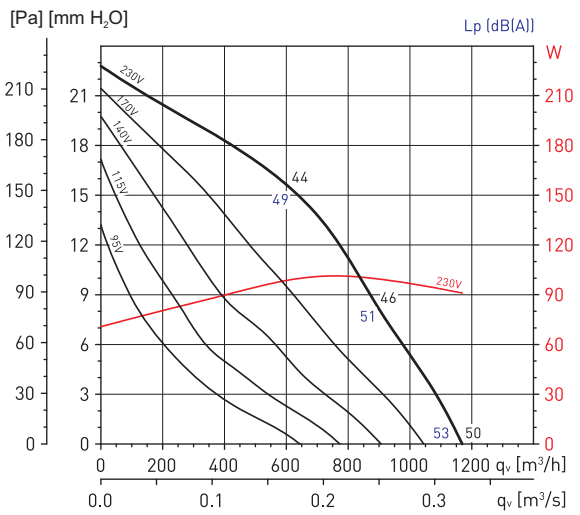

CRVB/4-315

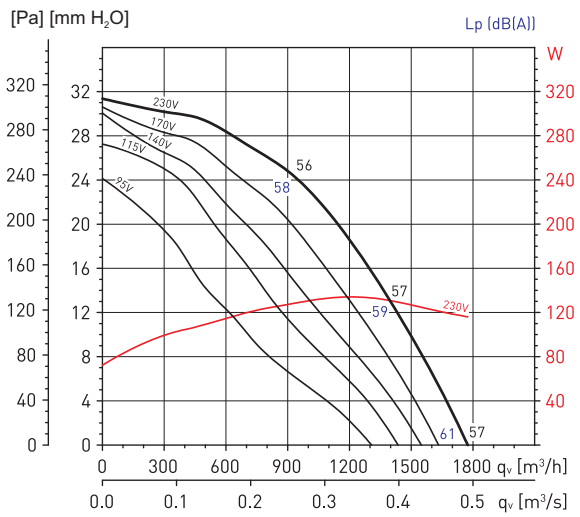

CRVT/4-315

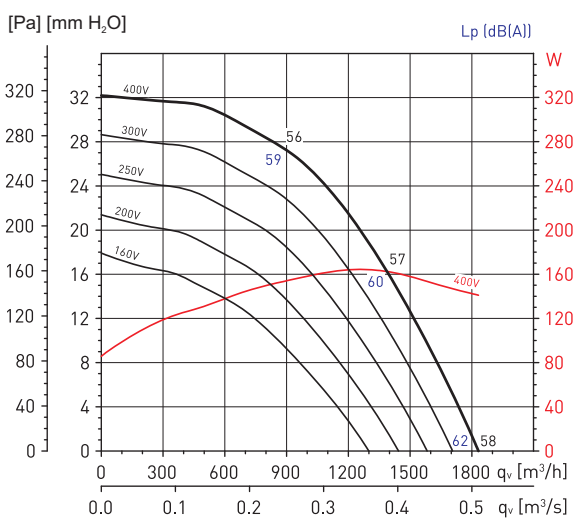

CRVB/6-315

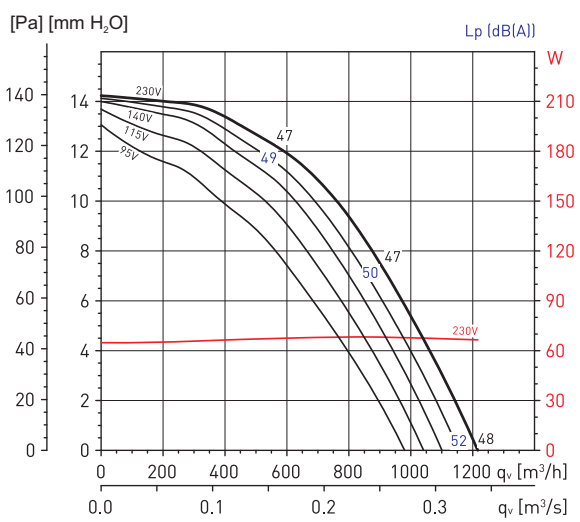

Venture Industries Sp. z o.o.
ul. Mokra 27, 05-092 Łomianki - Kiełpin
tel. +48 22 751 95 50, 751 20 31
fax +48 22 751 22 59, 751 12 02
e-mail: venture@venture.pl

Charakterystyki pracy

Wydajność podana w m^3/h i m^3/s, ciśnienie statyczne w mmH_2O i Pa, zapotrzebowanie na moc w W, poziom ciśnienia akustycznego dB(A) na wlocie (kolor czarny), na wylocie (kolor niebieski) mierzony 1,5 m od wentylatora.

CRVT/6-315

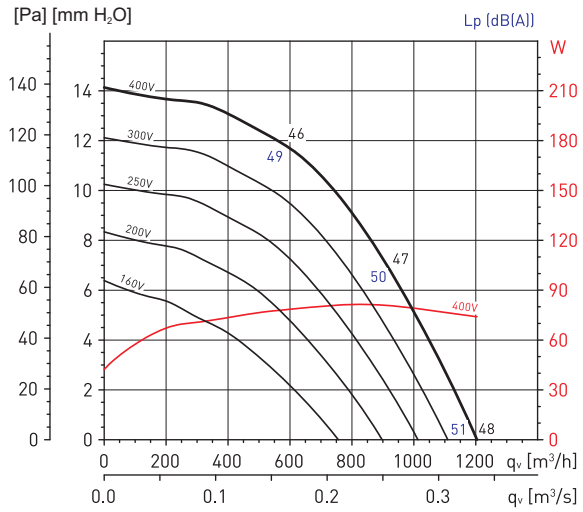

CRVB/4-355

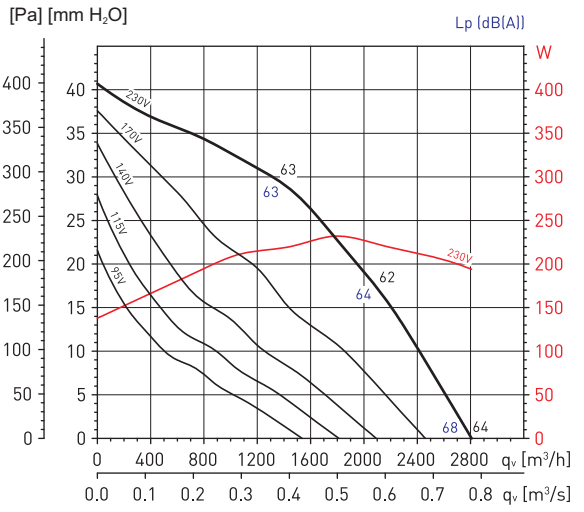

CRVT/4-355

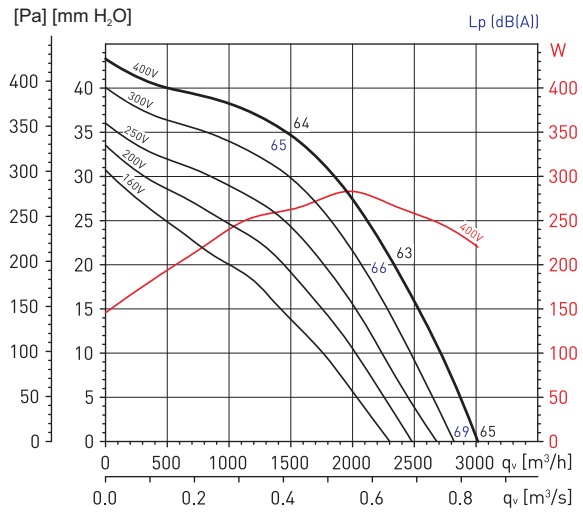

CRVB/6-355

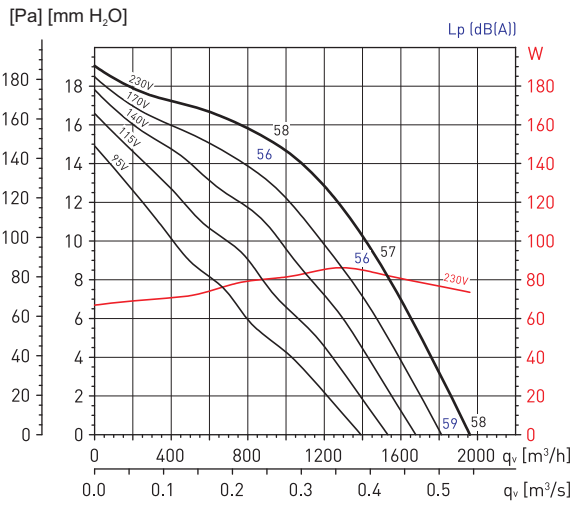

CRVT/6-355

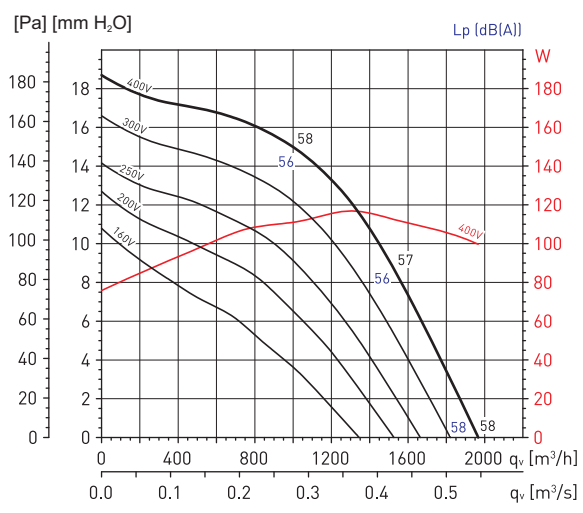

CRVB/4-400

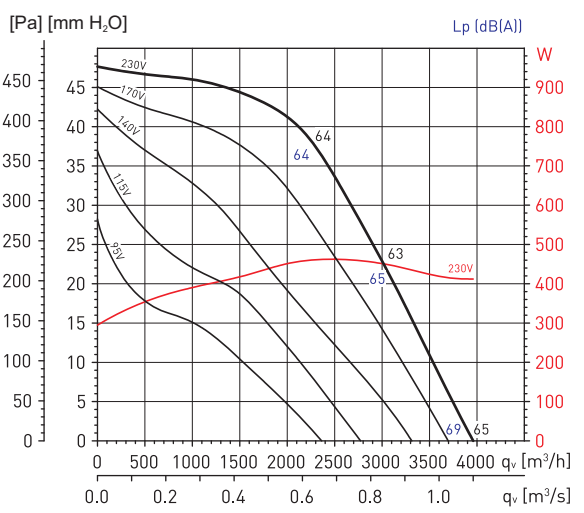

Charakterystyki pracy

Wydajność podana w m^3/h i m^3/s, ciśnienie statyczne w mmH_2O i Pa, zapotrzebowanie na moc w W, poziom ciśnienia akustycznego dB(A) na wlocie (kolor czarny), na wylocie (kolor niebieski) mierzony 1,5 m od wentylatora.

CRVT/4-400

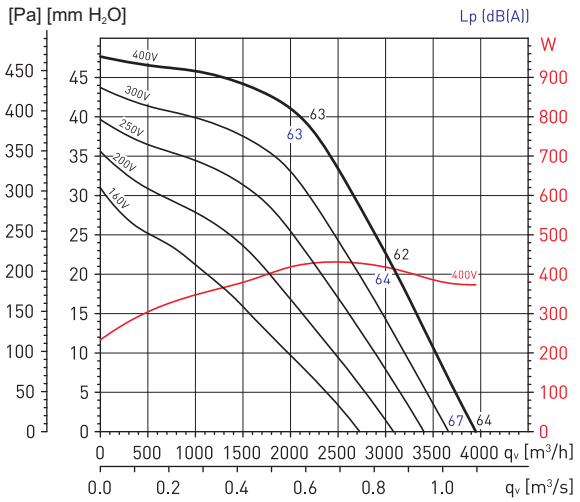

CRVB/6-400

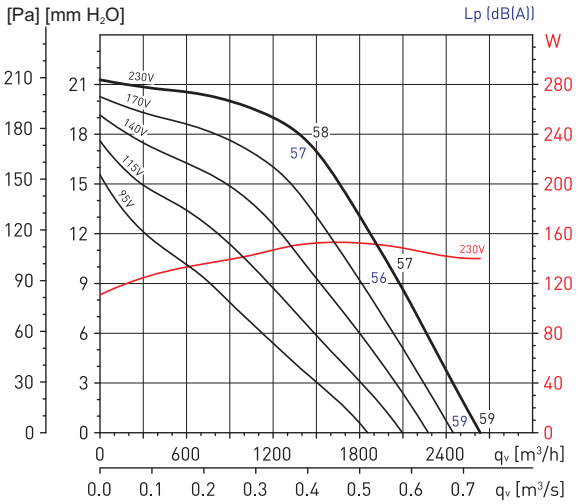

CRVT/6-400

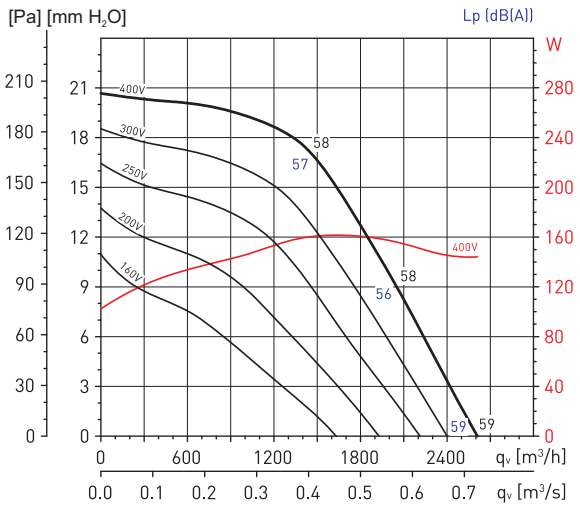

CRVB/4-450

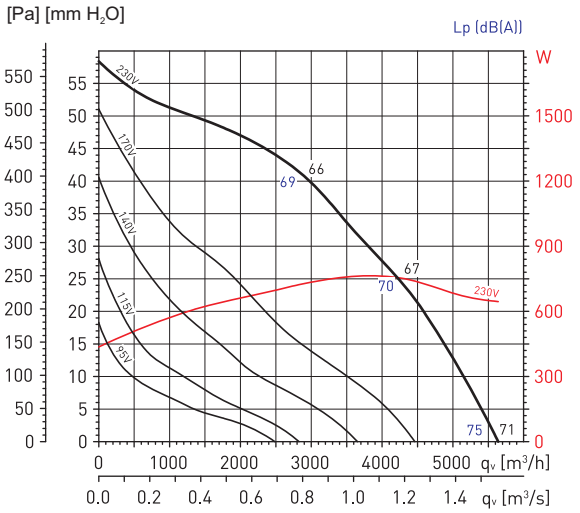

CRVT/4-450

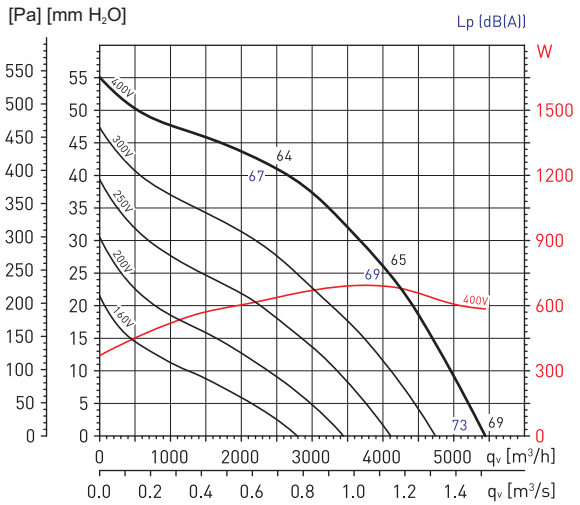

CRVB/6-450

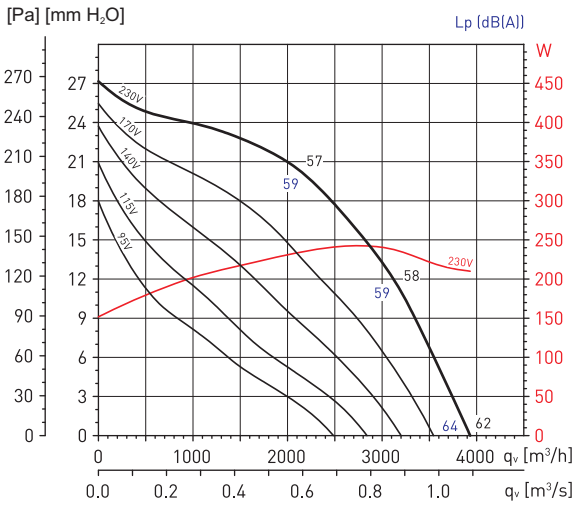

Venture Industries Sp. z o.o.
ul. Mokra 27, 05-092 Łomianki - Kiełpin
tel. +48 22 751 95 50, 751 20 31
fax +48 22 751 22 59, 751 12 02
e-mail: venture@venture.pl

Charakterystyki pracy

Wydajność podana w m^3/h i m^3/s, ciśnienie statyczne w mmH_2O i Pa, zapotrzebowanie na moc w W, poziom ciśnienia akustycznego dB(A) na wlocie (kolor czarny), na wylocie (kolor niebieski) mierzony 1,5 m od wentylatora.

CRVT/6-450

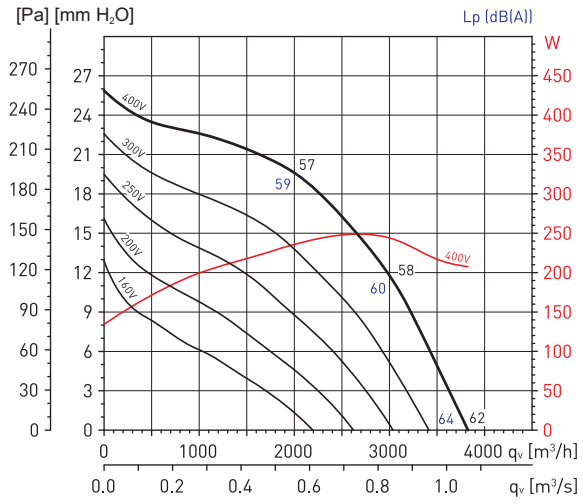

CRVB/4-500

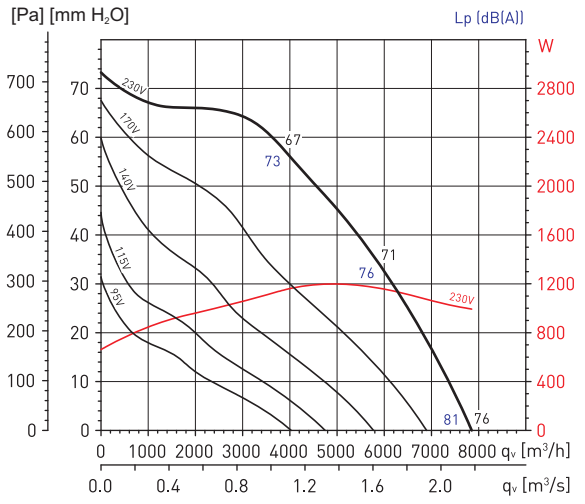

CRVT/4-500

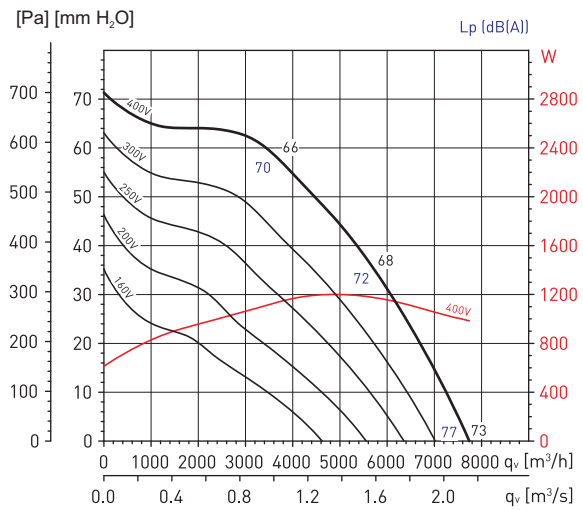

CRVB/6-500

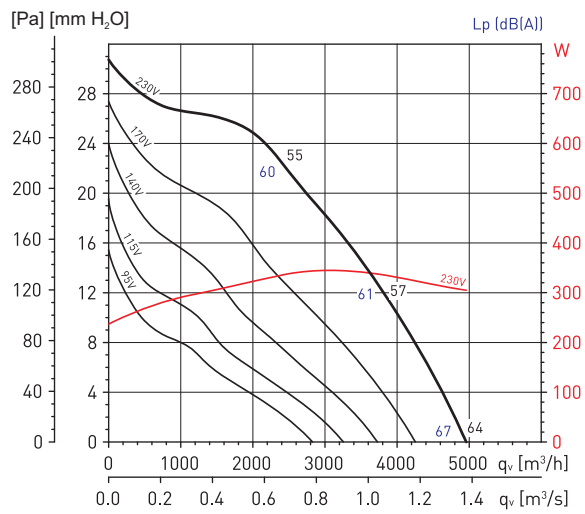

CRVT/6-500

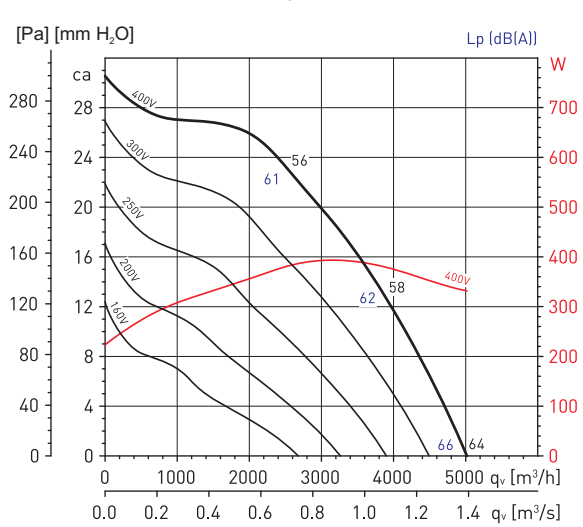

CRVB/8-500

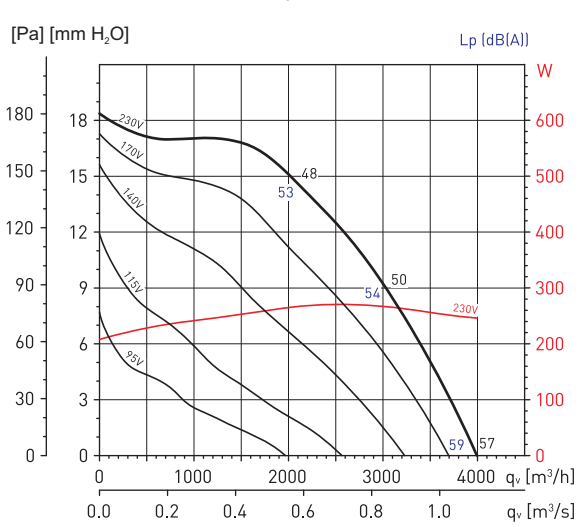

Charakterystyki pracy

Wydajność podana w m^3/h i m^3/s, ciśnienie statyczne w mmH_2O i Pa, zapotrzebowanie na moc w W, poziom ciśnienia akustycznego dB(A) na wlocie (kolor czarny), na wylocie (kolor niebieski) mierzony 1,5 m od wentylatora.

CRVT/8-500

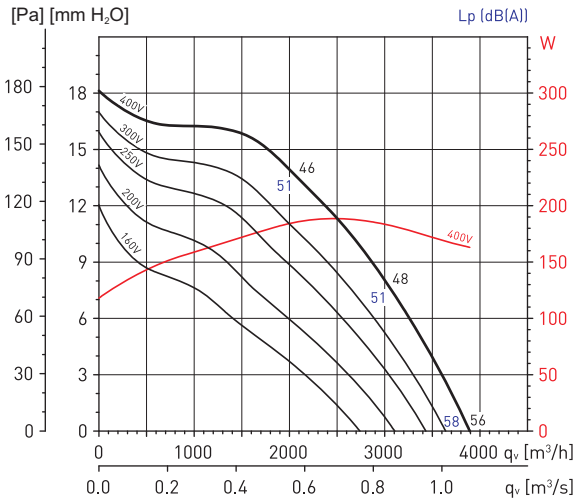

CRVT/4-560

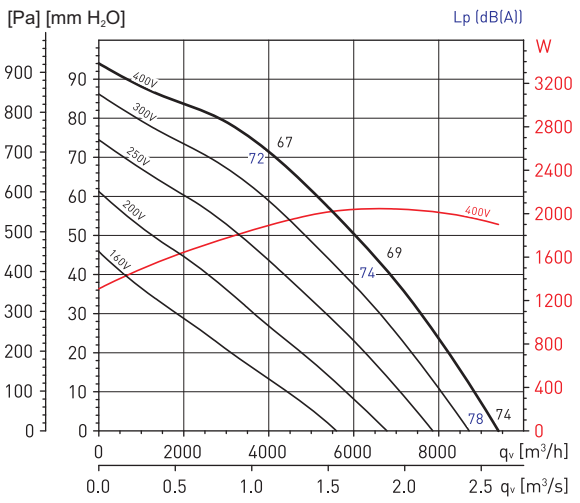

CRVB/6-560

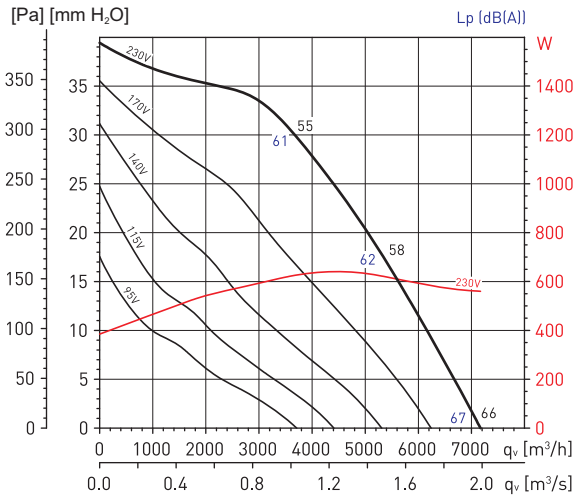

CRVT/6-560

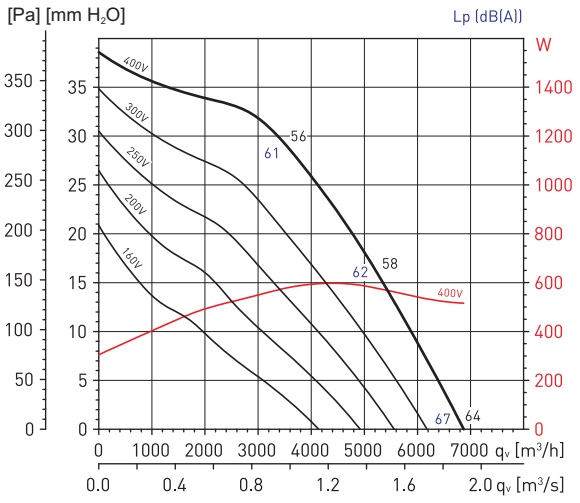

CRVB/8-560

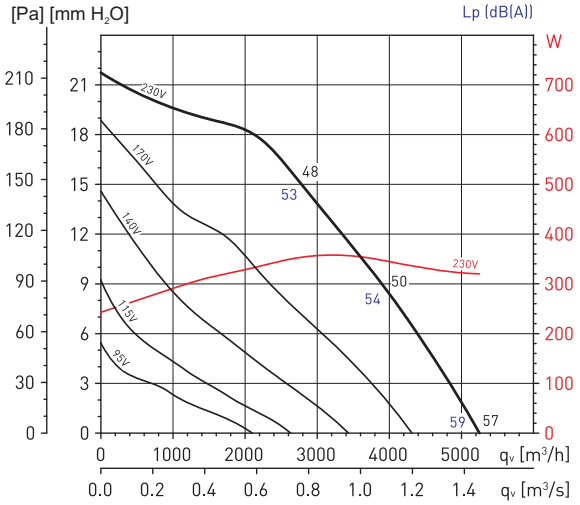

CRVT/8-560

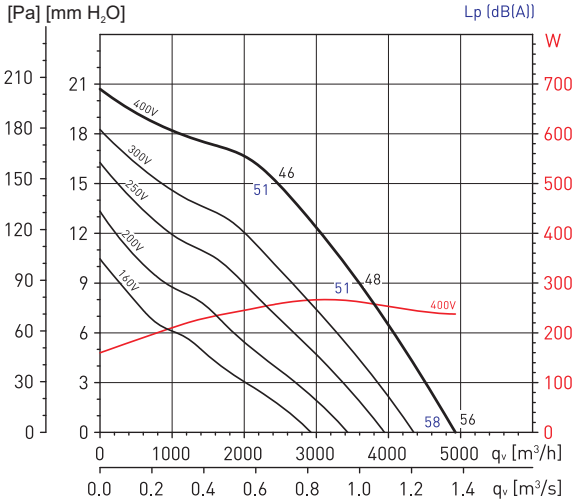

Venture Industries Sp. z o.o.
ul. Mokra 27, 05-092 Łomianki - Kiełpin
tel. +48 22 751 95 50, 751 20 31
fax +48 22 751 22 59, 751 12 02
e-mail: venture@venture.pl

Charakterystyki pracy

Wydajność podana w m^3/h i m^3/s, ciśnienie statyczne w mmH_2O i Pa, zapotrzebowanie na moc w W, poziom ciśnienia akustycznego dB(A) na wlocie (kolor czarny), na wylocie (kolor niebieski) mierzony 1,5 m od wentylatora.

CRVB/6-630

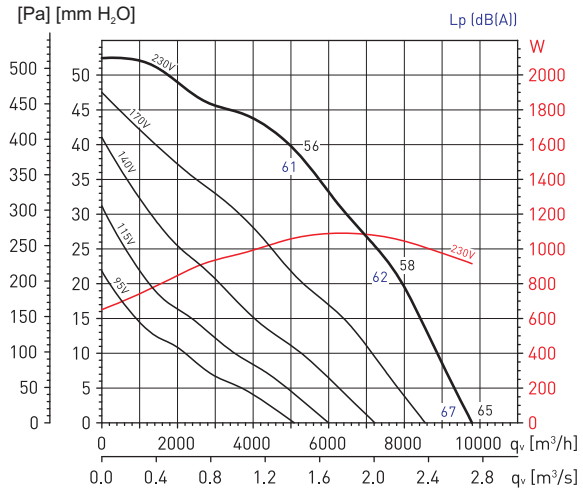

CRVT/6-630

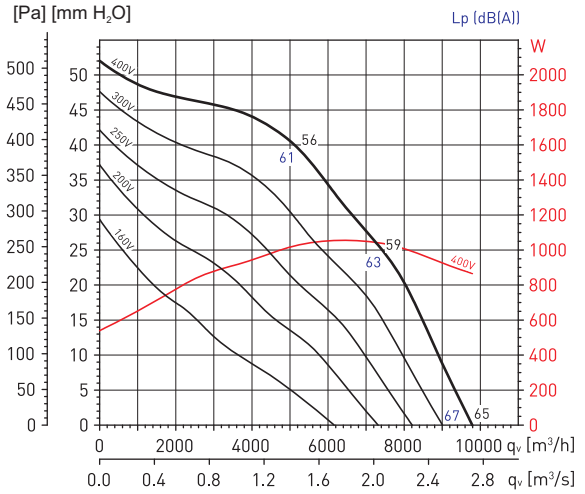

CRVB/8-630

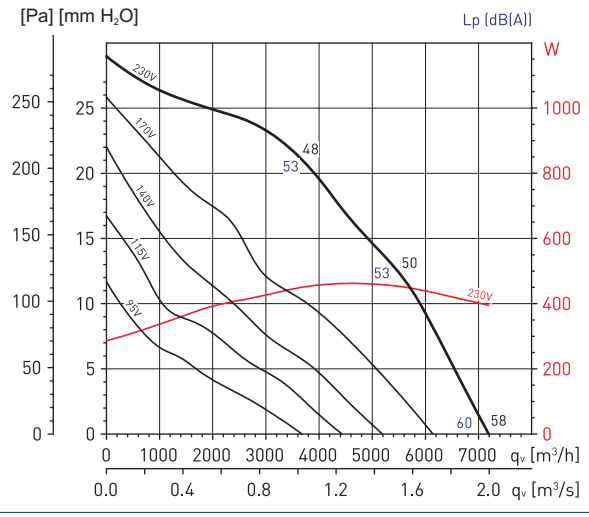

CRVT/8-630

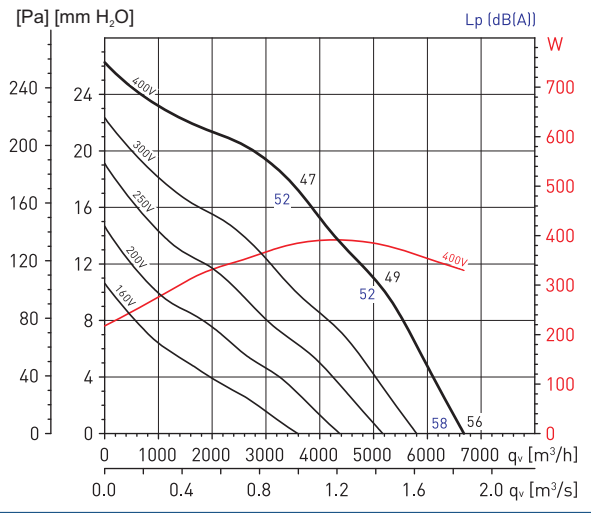

WYWIEW



NAWIEW



Zastosowanie

Wentylacja nawiewna lub wywiewna magazynów, hal sklepowych i przemysłowych, budynków gospodarczych w rolnictwie, kuchni przemysłowych, etc.

Konstrukcja

Wentylator dachowy osiowy z wylotem poziomym. Dostępny w dwóch wersjach: nawiewnej "A" i wywiewnej "B". Podstawa wykonana z galwanizowanej blachy stalowej. Pokrywa wykonana z tłoczonej blachy aluminiowej. Wirnik odlany w całości z tworzywa sztucznego wzmacnianego włóknem szklanym (modele od 315 do 400) lub składany z łopatek z tworzywa mocowanych na piaście aluminiowej (modele od 450 do 1000). Temperatura pracy od -40°C do +70°C (-30°C do +40°C dla modeli 800-1000).

Wersje przeciwwybuchowe zgodne z dyrektywą ATEX dostępne na życzenie:

- wersje wzmocnione II2G EexeIIT3
- wersje ogniotrwałe (tylko dla modeli 800, 900, 1000 z silnikami 4- lub 6- biegunowymi) II2G EexdIIBT5 lub EexdIICT4.

Silnik elektryczny

Wentylatory wyposażone są w asynchroniczne silniki, jednofazowe 230V, 50Hz lub trójfazowe 400V 50Hz. Klasa izolacji F, IP65 (z wyjątkiem modeli 800 do 1000, IP55). Termiczne zabezpieczenie przed przeciążeniem (z wyjątkiem modeli 800 do 1000). Silniki są przystosowane do napięciowej regulacji prędkości obrotowej w modelach do 630 włącznie (z wyjątkiem modeli HCTB/4-560, HCTB/4-630). Trójfazowe modele mogą być przełączane Y/D przy zasilaniu 380-415V, 50Hz co umożliwia pracę z dwoma prędkościami obrotowymi. Modele trójfazowe jednobiegowe przystosowane do regulacji falownikiem.

Schemat podłączenia elektrycznego:

- dla silników jednofazowych: rys. 4, str. 925 w modelach 315-400, rys. 5, str. 925 w modelach 450-630
- dla silników trójfazowych: rys. 6, str. 925.

Dane techniczne dla wentylatorów wywiewnych (typ B)

Typ	prędkość obrotowa	pobór mocy max.	natężenie max. [A]		wydajność max.		poziom ciśnienia akustycznego w odległości 1,5*		masa	regulator	nr artykułu
					wyższa pręd.	niższa pręd.	wlot	wylot			
	[obr./min]	[W]	230V	400V	[m³/h]	[m³/h]	[dB(A)]	[dB(A)]	[kg]		
JEDNOFAZOWE 230V											
JEDNOFAZOWE 4 BIEGUNOWE											
HCTB/4-315-B	1300	100	0,59	-	1930	-	59	58	14,4	REB-1	43525620
HCTB/4-355-B	1255	200	0,96	-	2680	-	56	55	15,8	REB-1	43525630
HCTB/4-400-B	1290	340	1,64	-	3700	-	59	58	16,5	REB-2,5	43525640
HCTB/4-450-B	1290	480	2,3	-	5600	-	62	61	23,5	REB-2,5	43525650
HCTB/4-500-B	1290	650	3	-	7100	-	69	67	25,5	REB-5	43525660
HCTB/4-560-B	1200	980	4,9	-	9820	-	73	69	40	-	43525670
HCTB/4-630-B	1290	1700	7,6	-	13000	-	74	70	42,6	-	43525680
JEDNOFAZOWE 6 BIEGUNOWE											
HCTB/6-450-B	835	220	1,15	-	3900	-	53	52	23,5	REB-1	43525690
HCTB/6-500-B	840	290	1,6	-	4600	-	56	54	25,4	REB-2,5	43525700
HCTB/6-560-B	900	420	2,4	-	6850	-	60	58	40	REB-2,5	43525710
HCTB/6-630-B	800	510	2,56	-	8400	-	64	61	42,6	REB-5	43525720

* Wentylator umieszczony na dachu.

** Moc nominalna.

Akcesoria

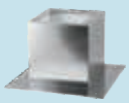

Podstawa dachowa RS str. 334



Podstawa tłumiąca RSA str. 335

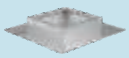

Podstawa dachowa RSS str. 336



Klapa zwrotna JCA str. 337



Złącze JPA str. 337



Króciec JBR str. 337



Złącze p-drg. JAE str. 337



Reb 4 - Auto str. 893



regulator REB str. 892



regulator RMB, RMT str. 892



higrostat HIG-2 str. 896



czujnik SQA str. 896



termostat TS-3 str. 896



termostat TK-1 str. 896



presostat str. 897

Venture Industries Sp. z o.o.
ul. Mokra 27, 05-092 Łomianki - Kiełpin
tel. +48 22 751 95 50, 751 20 31
fax +48 22 751 22 59, 751 12 02
e-mail: venture@venture.pl

Dane techniczne dla wentylatorów wywiewnych (typ B)

Typ	prędkość obrotowa [obr./min]	pobór mocy max. [W]	natężenie max. [A] 230V	natężenie max. [A] 400V	wydajność max. wyższa pręd. [m³/h]	wydajność max. niższa pręd. [m³/h]	poziom ciśnienia akustycznego w odległości 1,5* wlot [dB(A)]	poziom ciśnienia akustycznego w odległości 1,5* wylot [dB(A)]	masa [kg]	regulator	nr artykułu
TRÓJFAZOWE 400V											
					TRÓJFAZOWE 4 BIEGUNOWE						
HCTT/4-315-B	1300	150	-	0,34	1930	1500	59	58	14,4	RMT-1,5	43525730
HCTT/4-355-B	1260	200	-	0,46	2680	2000	56	55	15,8	RMT-1,5	43525740
HCTT/4-400-B	1350	300	-	0,8	3700	2900	59	58	16,5	RMT-1,5	43525750
HCTT/4-450-B	1230	500	-	1	5600	4500	63	61	23,5	RMT-1,5	43525760
HCTT/4-500-B	1350	660	-	1,6	7100	5850	69	67	25,4	RMT-2,5	43525770
HCTT/4-560-B	1320	1210	-	2,3	9820	7600	73	69	40	-	43535780
HCTT/4-630-B	1290	1600	-	3,2	13000	-	74	70	42,6	-	43535790
HCTT/4-710-B	1300	2200	-	4	18400	-	82	80	60	-	43535800
HCTT/4-800-B	1400	3 kW**	-	7,3	23800	-	89	86	67	-	43535810
HCTT/4-900-B	1400	4 kW**	-	9,5	30000	-	92	89	77	-	43525820
HCTT/4-1000-B	1450	5,5 kW**	-	12	38500	-	93	90	123	-	43525610
					TRÓJFAZOWE 6 BIEGUNOWE						
HCTT/6-450-B	835	190	-	0,48	3900	3000	53	52	23,5	RMT-1,5	43525830
HCTT/6-500-B	830	250	-	0,57	4600	3500	56	54	25,4	RMT-1,5	43525840
HCTT/6-560-B	850	410	-	0,93	6850	5400	60	58	40	RMT-1,5	43525850
HCTT/6-630-B	810	600	-	1,18	8400	6400	64	61	42,6	RMT-1,5	43525860
HCTT/6-710-B	900	1100	-	3,3	12700	-	72	70	54	RMT-5	43525870
HCTT/6-800-B	930	0,75 kW**	-	2,5	15800	-	79	76	57	-	43525880
HCTT/6-900-B	930	1,1 kW**	-	3,5	20000	-	82	79	67	-	43525890
HCTT/6-1000-B	930	1,5 kW**	-	4,5	24700	-	83	80	108	-	43525900
					TRÓJFAZOWE 8 BIEGUNOWE						
HCTT/8-710-B	670	370	-	1,2	9500	-	64	62	52	-	43525910
HCTT/8-800-B	700	370	-	1,9	11900	-	71	68	57	-	43525920
HCTT/8-900-B	700	550	-	2,3	15000	-	74	71	67	-	43525930
HCTT/8-1000-B	700	750	-	2,8	18600	-	75	72	108	-	43525940

* Wentylator umieszczony na dachu.

** Moc nominalna.

Dane techniczne dla wentylatorów nawiewnych (typ A)

Typ	prędkość obrotowa [obr./min]	pobór mocy max. [W]	natężenie max. [A] 230V	natężenie max. [A] 400V	wydajność max. wyższa pręd. [m³/h]	wydajność max. niższa pręd. [m³/h]	poziom ciśnienia akustycznego w odległości 1,5* wlot [dB(A)]	poziom ciśnienia akustycznego w odległości 1,5* wylot [dB(A)]	masa [kg]	regulator	nr artykułu
JEDNOFAZOWE 230V											
					JEDNOFAZOWE 4 BIEGUNOWE						
HCTB/4-315-A	1300	100	0,54	-	2150	-	58	64	14,4	REB-1	43525620-01
HCTB/4-355-A	1255	200	0,96	-	3250	-	59	61	15,8	REB-1	43525630-01
HCTB/4-400-A	1200	340	1,64	-	4720	-	64	68	16,5	REB-2,5	43525640-01
HCTB/4-450-A	1290	480	2,3	-	6670	-	68	73	23,5	REB-2,5	43525650-01
HCTB/4-500-A	1290	650	3,1	-	8440	-	72	76	25,4	REB-5	43525660-01
HCTB/4-560-A	1250	980	4,9	-	11400	-	75	80	40	-	43525670-01
HCTB/4-630-A	1200	1700	7,6	-	15300	-	79	84	42,6	-	43525680-01
					JEDNOFAZOWE 6 BIEGUNOWE						
HCTB/6-450-A	835	220	1,1	-	4400	-	56	60	23,5	REB-1	43525690-01
HCTB/6-500-A	840	290	1,5	-	5500	-	60	63	25,4	REB-2,5	43525700-01
HCTB/6-560-A	900	420	2,3	-	7900	-	64	68	40	REB-2,5	43525710-01
HCTB/6-630-A	900	510	2,5	-	9900	-	66	70	42,6	REB-5	43525720-01

Dane techniczne dla wentylatorów nawiewnych (typ A)

Typ	prędkość obrotowa	pobór mocy max.	natężenie max. [A]		wydajność max.		poziom ciśnienia akustycznego w odległości 1,5*		masa	regulator	nr artykułu
					wyższa pręd.	niższa pręd.	wlot	wylot			
	[obr./min]	[W]	230V	400V	[m³/h]	[m³/h]	[dB(A)]	[dB(A)]	[kg]		
TRÓJFAZOWE 400V											
TRÓJFAZOWE 4 BIEGUNOWE											
HCTT/4-315-A	1360	150	-	0,34	2150	1820	58	64	14,4	RMT-1,5	43525730-01
HCTT/4-355-A	1350	200	-	0,46	3250	2520	59	61	15,8	RMT-1,5	43525740-01
HCTT/4-400-A	1380	300	-	0,8	4720	3900	64	68	16,5	RMT-1,5	43525750-01
HCTT/4-450-A	1350	500	-	0,95	6670	5250	68	71	23,5	RMT-1,5	43525760-01
HCTT/4-500-A	1380	660	-	1,6	8440	7000	72	76	25,4	RMT-2,5	43525770-01
HCTT/4-560-A	1380	1210	-	2,3	11400	9800	75	80	40	-	43525780-01
HCTT/4-630-A	1360	1600	-	3	15300	-	79	84	42,6	-	43525790-01
HCTT/4-710-A	1300	2200	-	4	20500	-	80	85	60	-	43525800-01
HCTT/4-800-A	1400	3 kW**	-	7,3	26600	-	85	90	67	-	43525810-01
HCTT/4-900-A	1400	4 kW**	-	9,5	35900	-	88	94	77	-	43525820-01
HCTT/4-1000-A	1400	5,5 kW**	-	12	44900	-	89	95	123	-	43525610-01
TRÓJFAZOWE 6 BIEGUNOWE											
HCTT/6-450-A	835	190	-	0,48	4400	3600	56	60	23,5	RMT-1,5	43525830-01
HCTT/6-500-A	830	250	-	0,57	5500	4500	60	63	25,4	RMT-1,5	43525840-01
HCTT/6-560-A	850	410	-	0,93	7900	6700	64	68	40	RMT-1,5	43525850-01
HCTT/6-630-A	810	600	-	1,18	9900	7800	66	70	42,6	RMT-1,5	43525860-01
HCTT/6-710-A	900	1100	-	3,3	14200	-	69	75	54	-	43525870-01
HCTT/6-800-A	930	0,75 kW**	-	2,5	17700	-	75	80	57	-	43525880-01
HCTT/6-900-A	930	1,1 kW**	-	3,5	23800	-	78	84	67	-	43525890-01
HCTT/6-1000-A	930	1,5 kW**	-	4,5	28800	-	79	85	108	-	43525900-01
TRÓJFAZOWE 8 BIEGUNOWE											
HCTT/8-710-A	670	370	-	1,2	10600	-	61	67	52	-	43525910-01
HCTT/8-800-A	700	0,37 kW**	-	1,9	13300	-	67	72	57	-	43525920-01
HCTT/8-900-A	700	0,55 kW**	-	2,3	18000	-	70	76	67	-	43525930-01
HCTT/8-1000-A	700	0,75 kW**	-	2,8	21700	-	71	77	105	-	43525940-01

* Wentylator umieszczony na dachu.

** Moc nominalna.

Wymiary [mm]

Typ	ØA	□B	□C	ØD	ØE	F	G	H
315	640	560	450	315	12	40	70	341
355	760	630	535	355	12	40	80	361
400	760	630	535	400	12	40	80	361
450	895	710	590	450	14	40	110	410
500	895	710	590	500	14	40	110	410
560	1150	905	750	560	14	50	185	488
630	1150	905	750	630	14	50	185	488
710	1350	1100	840	710	14	50	200	551
800	1350	1100	840	800	14	50	200	732
900	1580	1250	950	900	14	50	200	756
1000	1580	1250	950	1000	14	50	200	756

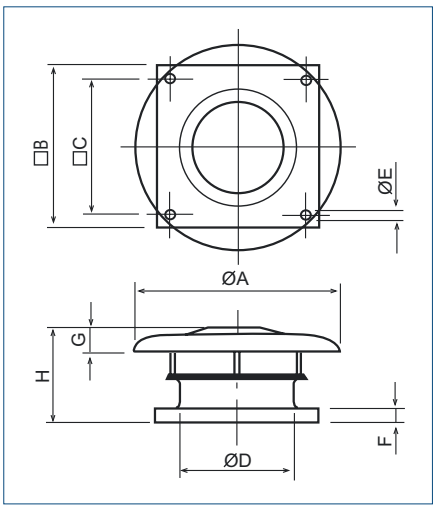

Venture Industries Sp. z o.o.
ul. Mokra 27, 05-092 Łomianki - Kiełpin
tel. +48 22 751 95 50, 751 20 31
fax +48 22 751 22 59, 751 12 02
e-mail: venture@venture.pl

Charakterystyka akustyczna

Wywiew			63	125	250	500	1000	2000	4000	8000
4-biegunowe	315	Wlot	41	57	51	73	64	63	58	51
		Wylot	41	53	54	72	62	60	56	50
	355	Wlot	45	56	56	60	65	66	63	56
		Wylot	46	56	63	61	63	64	61	54
	400	Wlot	50	59	58	65	66	69	68	59
		Wylot	51	60	63	65	65	66	66	57
	450	Wlot	52	60	60	67	72	71	69	61
		Wylot	52	63	64	68	70	70	68	61
	500	Wlot	55	64	71	74	80	79	74	66
		Wylot	55	65	72	74	76	75	71	64
	560	Wlot	57	65	75	81	82	81	76	69
		Wylot	57	69	73	76	78	78	75	67
	630	Wlot	63	70	72	79	83	83	81	73
		Wylot	62	73	75	77	80	78	76	71
	710	Wlot	71	82	90	89	93	89	82	73
		Wylot	72	86	89	87	89	86	80	72
	800	Wlot	76	91	96	99	99	95	87	79
		Wylot	77	93	95	94	94	92	86	77
	900	Wlot	77	94	98	102	102	98	91	83
		Wylot	77	96	98	97	97	95	89	80
	1000	Wlot	76	93	97	103	103	101	94	86
		Wylot	78	94	96	97	100	99	93	85

Nawiew			63	125	250	500	1000	2000	4000	8000
4-biegunowe	315	Wylot	39	61	62	77	68	66	58	52
		Wlot	38	59	65	69	65	60	55	50
	355	Wylot	41	61	64	69	72	71	64	56
		Wlot	40	62	66	67	69	66	61	52
	400	Wylot	47	67	71	75	78	76	69	59
		Wlot	46	66	68	72	74	71	65	54
	450	Wylot	50	71	75	79	82	79	72	64
		Wlot	47	72	72	77	78	73	67	59
	500	Wylot	57	75	80	84	86	83	76	68
		Wlot	56	74	79	81	82	78	71	65
	560	Wylot	58	85	84	87	90	87	79	71
		Wlot	58	80	84	82	85	82	75	66
	630	Wylot	63	86	90	91	94	91	83	73
		Wlot	64	83	89	87	88	85	77	68
	710	Wylot	73	89	92	93	96	92	84	76
		Wlot	71	88	89	87	88	85	78	70
	800	Wylot	73	89	95	100	100	97	91	84
		Wlot	70	91	94	94	93	90	83	75
	900	Wylot	85	93	99	104	104	101	95	88
		Wlot	73	95	97	97	96	94	88	80
	1000	Wylot	78	92	99	104	105	104	98	90
		Wlot	72	94	95	97	99	97	91	83

6-biegunowe	450	Wlot	42	48	54	58	62	64	58	50
		Wylot	44	50	56	58	60	61	57	49
	500	Wlot	45	52	57	60	65	66	62	53
		Wylot	46	53	59	61	63	63	59	52
	560	Wlot	48	56	62	64	70	70	65	57
		Wylot	49	59	63	64	66	67	63	55
	630	Wlot	51	57	65	68	73	74	70	60
		Wylot	53	61	66	67	69	70	68	59
	710	Wlot	61	72	80	79	83	79	72	63
		Wylot	62	76	79	77	79	76	70	62
	800	Wlot	66	81	86	89	89	85	77	69
		Wylot	67	83	85	84	84	82	76	67
	900	Wlot	67	84	88	92	92	88	81	73
		Wylot	67	86	88	87	87	85	79	70
	1000	Wlot	66	83	87	93	93	91	84	76
		Wylot	68	84	86	87	90	89	83	75

6-biegunowe	450	Wylot	49	60	65	67	70	67	60	52
		Wlot	44	58	66	65	65	62	55	47
	500	Wylot	54	65	69	71	74	71	62	54
		Wlot	52	63	68	69	69	66	59	50
	560	Wylot	56	70	74	75	78	75	67	59
		Wlot	54	70	72	71	73	70	63	54
	630	Wylot	59	73	78	77	80	77	68	59
		Wlot	57	72	76	73	75	72	64	54
	710	Wylot	63	79	82	83	86	82	74	66
		Wlot	60	77	78	76	77	74	67	59
	800	Wylot	63	79	85	90	90	87	81	74
		Wlot	60	81	84	84	83	80	73	65
	900	Wylot	75	83	89	94	94	91	85	78
		Wlot	63	85	87	87	86	84	78	70
	1000	Wylot	68	82	89	94	95	94	88	80
		Wlot	62	84	85	87	89	87	81	73

Wywiew			63	125	250	500	1000	2000	4000	8000
8-biegunowe	710	Wlot	53	64	72	71	75	71	64	55
		Wylot	54	68	71	69	71	68	62	54
	800	Wlot	58	73	78	81	81	77	69	61
		Wylot	59	75	77	76	76	74	68	59
	900	Wlot	59	76	80	84	84	80	73	65
		Wylot	59	78	80	79	79	77	71	62
	1000	Wlot	58	75	79	85	85	83	76	68
		Wylot	60	76	78	79	82	81	75	67

Nawiew			63	125	250	500	1000	2000	4000	8000
8-biegunowe	710	Wylot	55	71	74	75	78	74	66	58
		Wlot	52	69	70	68	69	66	59	51
	800	Wylot	55	71	77	82	82	79	73	66
		Wlot	52	73	76	76	75	72	65	57
	900	Wylot	67	75	81	86	86	83	77	70
		Wlot	55	77	79	79	78	76	70	62
	1000	Wylot	60	74	81	86	87	86	80	72
		Wlot	54	76	77	79	81	79	73	65

Charakterystyki pracy - wywiew (typ B)

315-355 - 4 bieguny

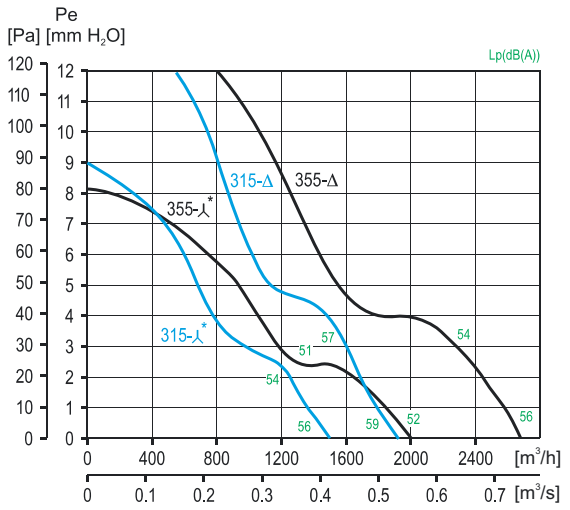

400 – 4 bieguny

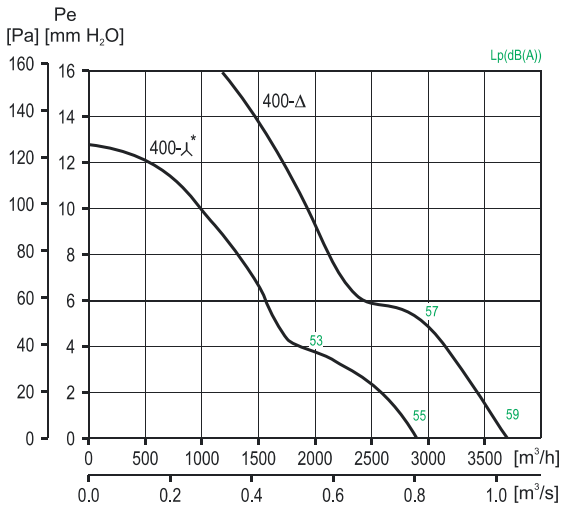

450 - 4 i 6 biegunowy

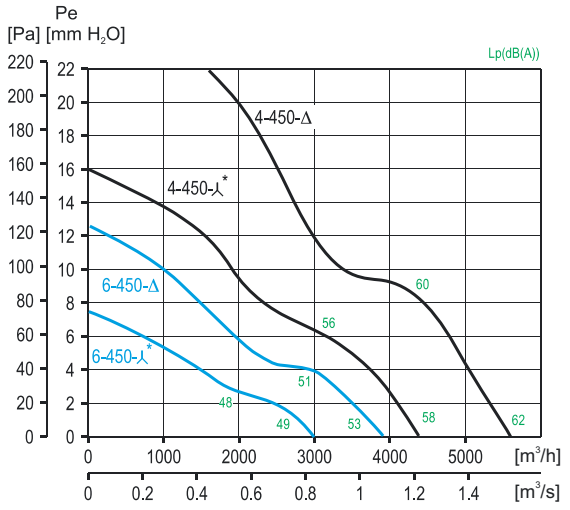

500 - 4 i 6 biegunowy

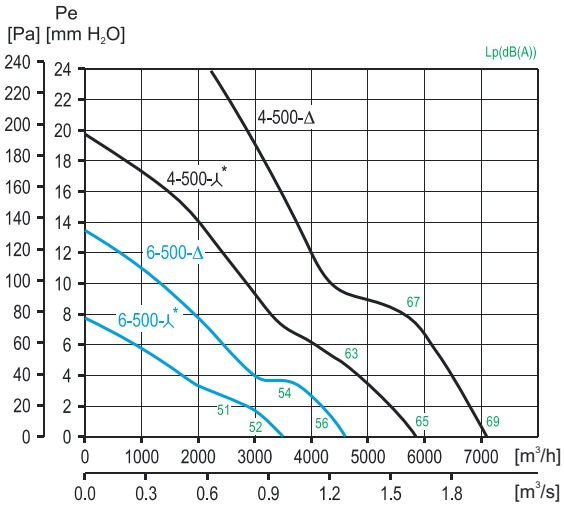

560 - 4 i 6 biegunowy

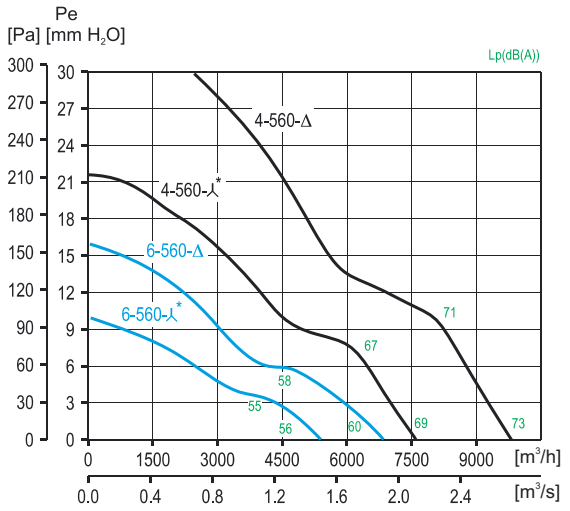

630 - 4 i 6 biegunowy

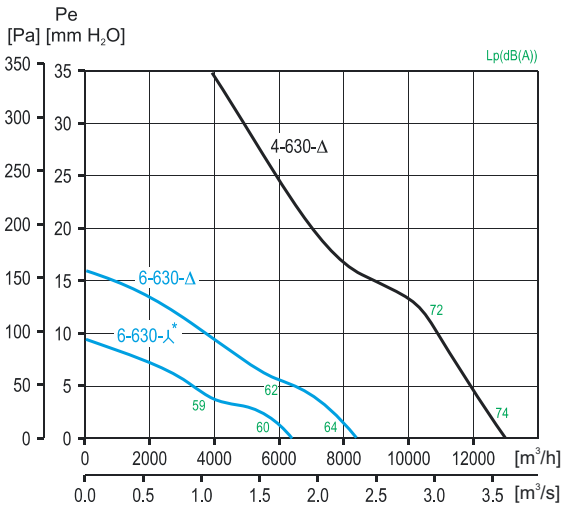

Venture Industries Sp. z o.o.
ul. Mokra 27, 05-092 Łomianki - Kiełpin
tel. +48 22 751 95 50, 751 20 31
fax +48 22 751 22 59, 751 12 02
e-mail: venture@venture.pl

Charakterystyki prac - wywiew (typ B)

710 - 6 i 8 biegunowy

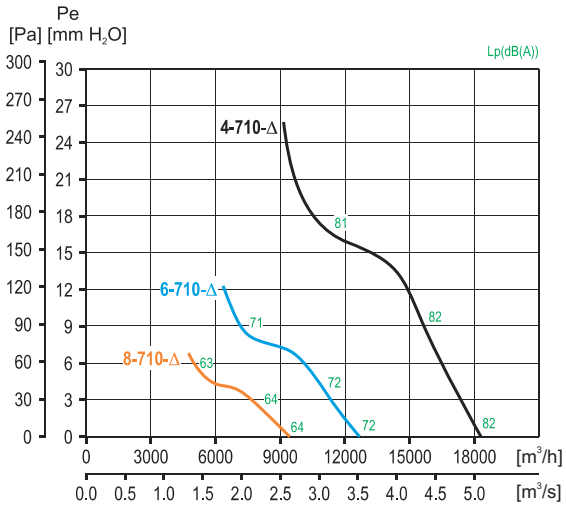

800 - 4, 6 i 8 biegunowy

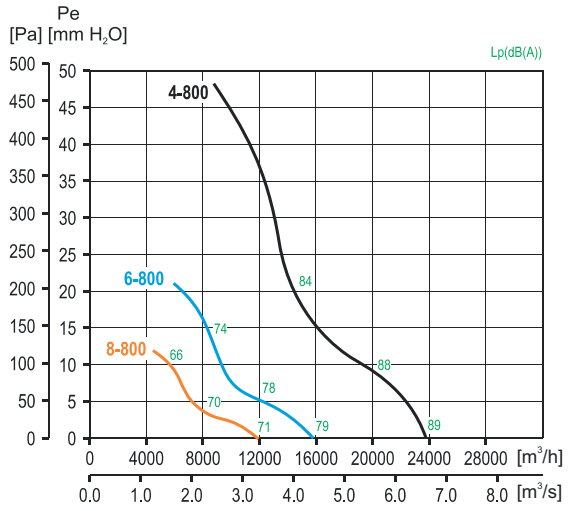

900 - 4, 6 i 8 biegunowy

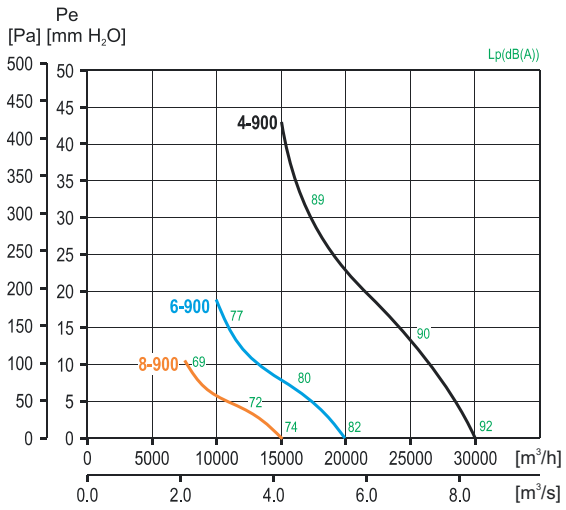

1000 - 4, 6 i 8 biegunowy

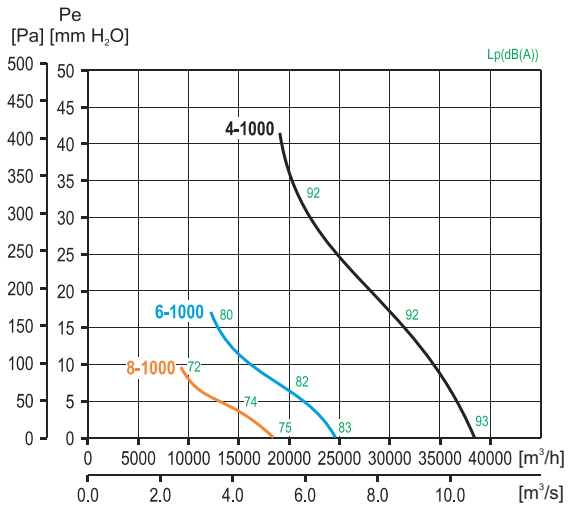

Charakterystyki prac - nawiew (typ A)

315-355 - 4 bieguny

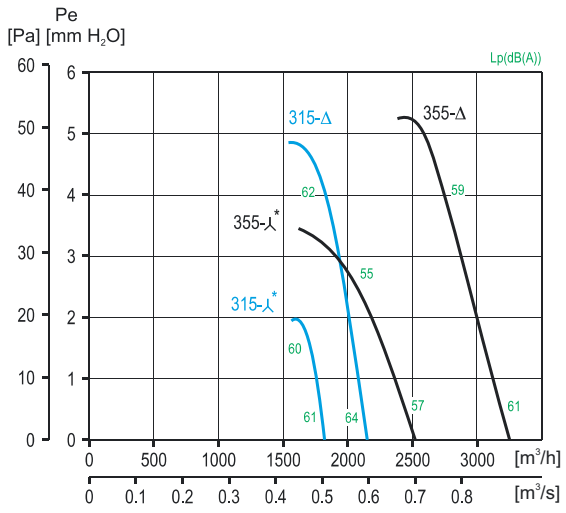

400 - 4 bieguny

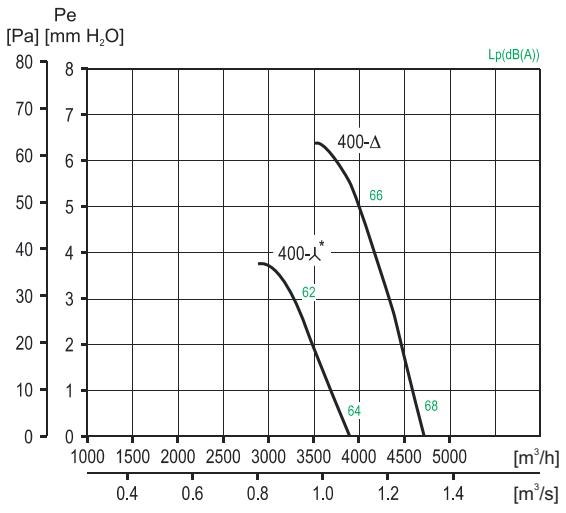

450 - 4 i 6 biegunowy

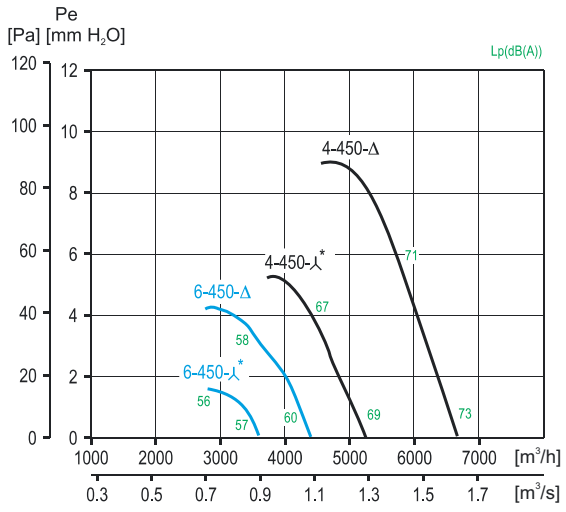

500 - 4 i 6 biegunowy

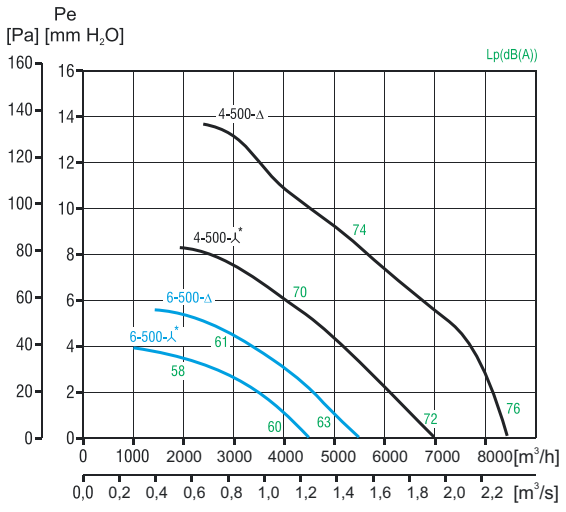

560 - 4 i 6 biegunowy

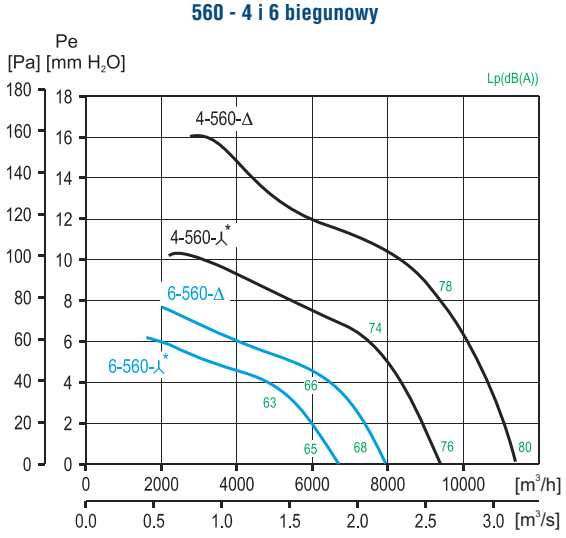

630 - 4 i 6 biegunowy

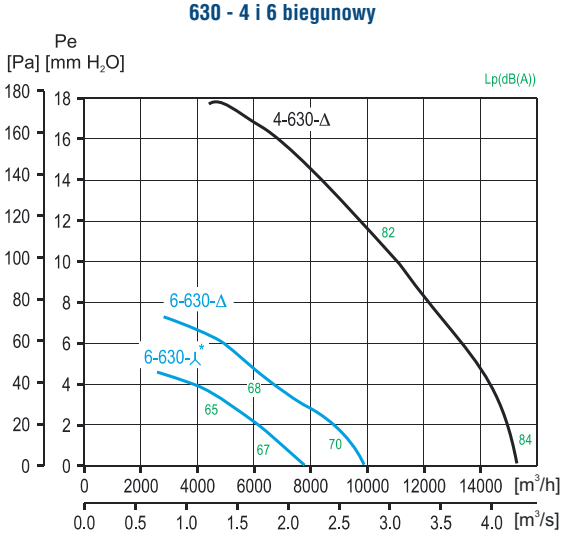

Venture Industries Sp. z o.o.
ul. Mokra 27, 05-092 Łomianki - Kiełpin
tel. +48 22 751 95 50, 751 20 31
fax +48 22 751 22 59, 751 12 02
e-mail: venture@venture.pl

Charakterystyki prac - nawiew (typ A)

710 - 6 i 8 biegunowy

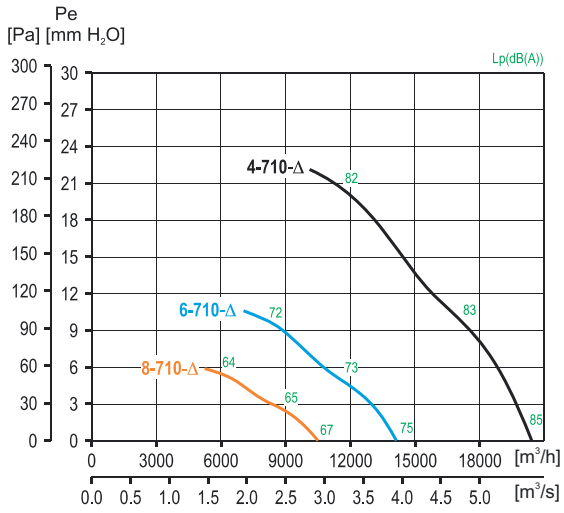

800 - 4, 6 i 8 biegunowy

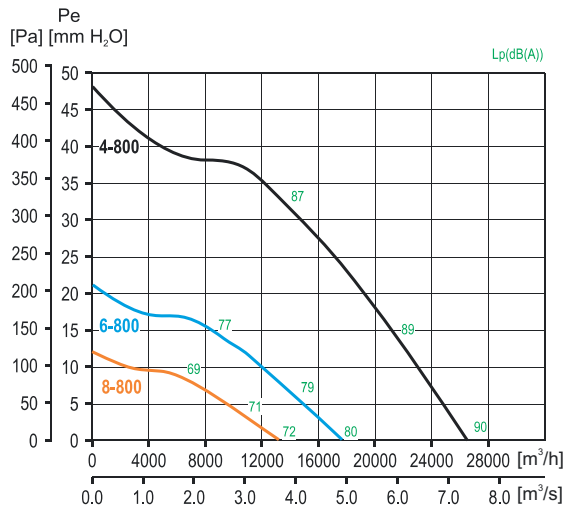

900 - 4, 6 i 8 biegunowy

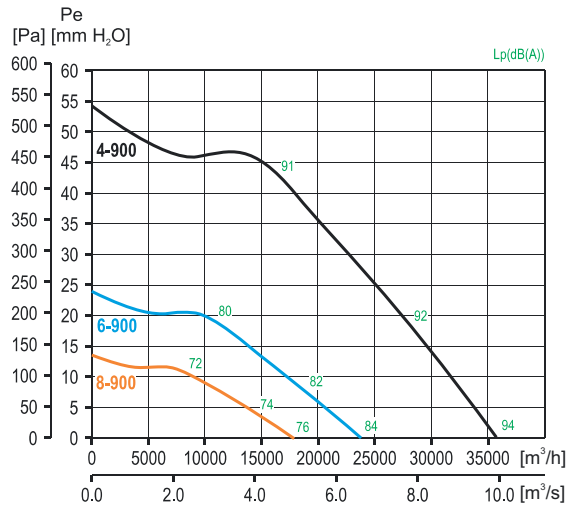

1000 - 4, 6 i 8 biegunowy

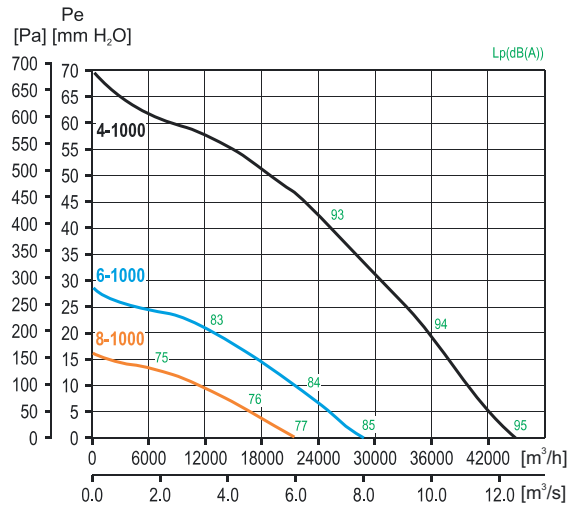

Wyposażenie dodatkowe

Typ	Podstawa dachowa 1	Podstawa dachowa tłumiąca 2	Złącze 3	Klapa zwrotna 4	Króciec 5	Złącze przeciw-drganiowe 6
315	RS-560	RSA-560	JPA-560	JCA-560	JBR-560	JAE-560
355 400	RS-630	RSA-630	JPA-630	JCA-630	JBR-630	JAE-630
450 500	RS-710	RSA-710	JPA-710	JCA-710	JBR-710	JAE-710
560 630	RS-905	RSA-905	JPA-905	JCA-905	JBR-905	JAE-905
710 800	RS-1100	RSA-1100	JPA-1100	JCA-1100	JBR-1100	JAE-1100
900 1000	RS-1250	RSA-1250	JPA-1250	JCA-1250	JBR-1250	

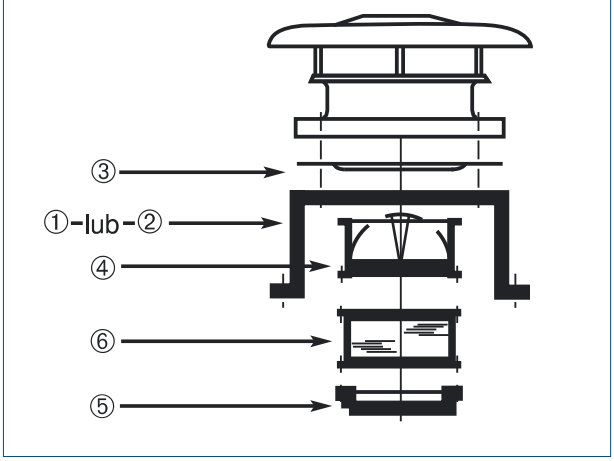

Podstawa dachowa RS, RS-I, RS-xx, RS-I-xx

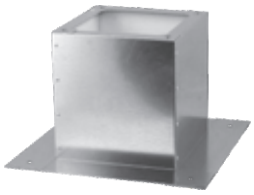

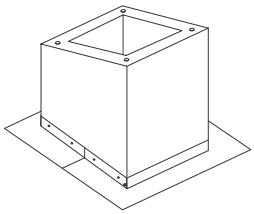

RS, RSI: do montażu na poziomym, płaskim pokryciu
RS-XX, RS-I-XX: do montażu na płaskim pokryciu skośnym, gdzie xx oznacza kąt nachylenia dachu.
RS, RS-XX: wnętrze podstawy wyłożone 10mm warstwą pianki poliuteranowej
RS-I, RS-I-XX: wewnętrzna izolacja termiczna (wełna szklana / kamienna o grubości 30mm

Typ RS	□A	□B	□C	□G	H
300	470	290	245	380	300
435	600	419	330	510	300
560	725	544	450	635	300
630	795	614	535	705	300
710	875	694	590	785	300
905	1065	884	750	975	300
1100	1260	1079	840	1170	400

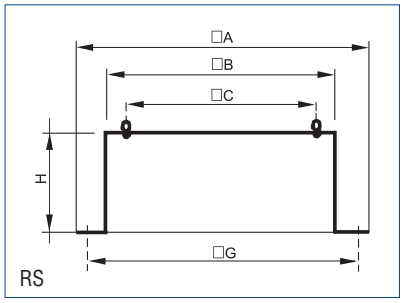

RS

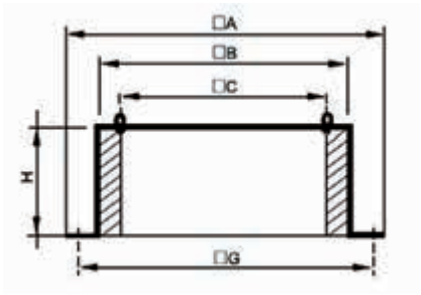

RS-I

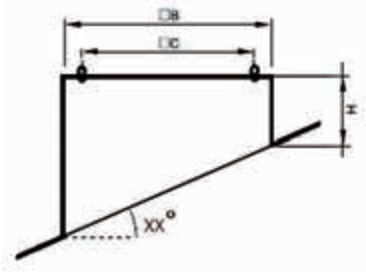

RS-XX

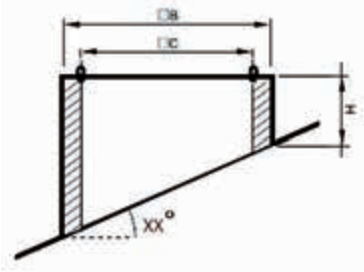

RS-I-XX

Podstawa dachowa RS-RI



- do montażu na płaskim pokryciu skośnym
- wewnętrzna izolacja termiczna(wełna szklana / kamienna) o grubości 30mm
- korpus oraz 2 elementy podtrzymujące - do samodzielnego montażu

Typ	□A	□B	□C	□G	H	α
300	470	290	245	380	750	45
435	600	419	330	510	750	40
560	725	544	450	635	750	30
630	795	614	535	705	750	25
710	875	694	590	785	1000	40
905	1065	884	750	975	1000	30
1100	1260	1079	840	1170	1000	25

α - dopuszczalny kąt nachylenia dachu

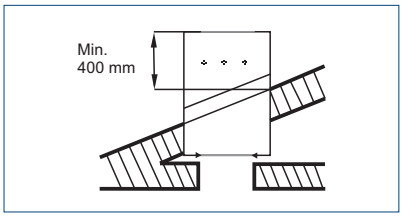

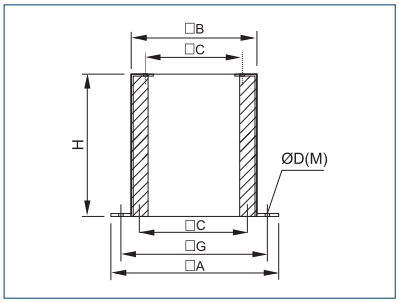

Venture Industries Sp. z o.o.
ul. Mokra 27, 05-092 Łomianki - Kiełpin
tel. +48 22 751 95 50, 751 20 31
fax +48 22 751 22 59, 751 12 02
e-mail: venture@venture.pl

Podstawa dachowa RSA, RSA - I, RSA-xx, RSA-I-xx



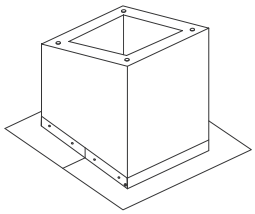

- **RSA**, **RSA-I:** do montażu na poziomym płaskim pokryciu
- **RSA-XX**, **RSA-I-XX**: do montażu na płaskim pokryciu skośnym, gdzie XX oznacza kąt nachylenia dachu
- **RSA**, **RSA-XX**: wnętrze podstawy wyłożone 10mm warstwą pianki poliuretanowej
- **RSA-I**, **RSA-I-XX**: wewnętrzna izolacja termiczna (wełna szklana/kamienna) o grubości 30mm
- wyposażona w przegrody tłumiące, redukujące hałas

Typ RSA	□A	□B	□C	H	□G	ilość przegród tłumiących
300	470	290	245	500	380	1
435	600	419	330	500	510	2
560	725	545	450	750	635	3
630	795	615	535	750	705	3
710	875	695	590	1000	785	3
905	1065	885	750	1000	975	3
1100	1260	1080	840	1000	1170	3

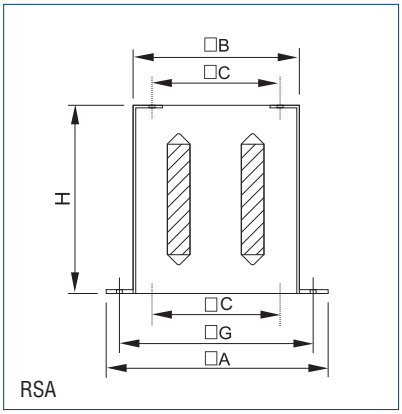

RSA

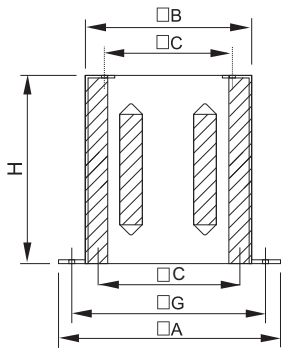

RSA-I

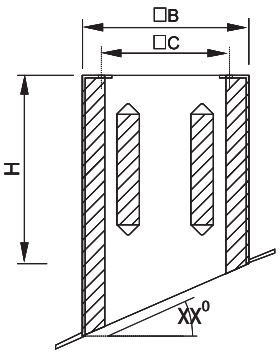

RSA-XX

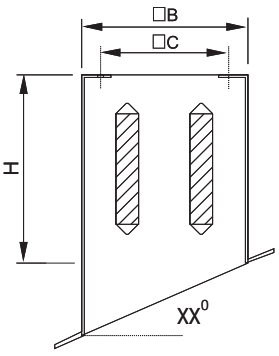

RSA-I-XX

Podstawa dachowa RSA-RI



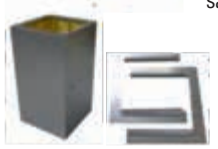

- do montażu na płaskim pokryciu skośnym
- wewnętrzna izolacja termiczna (wełna szklana / kamienna) o grubości 30mm
- redukuje hałas
- korpus oraz 2 elementy podtrzymujące - do samodzielnego montażu

Typ	□A	□B	□C	H	□G	α	ilość przegród tłumiących
300	470	290	245	750	380	45	1
435	600	419	330	750	510	40	2
560	725	545	450	750	635	30	3
630	795	615	535	750	705	25	3
710	875	695	590	1000	785	40	3
905	1065	885	750	1000	975	30	3
1100	1260	1080	840	1000	1170	25	3

α - dopuszczalny kąt nachylenia dachu

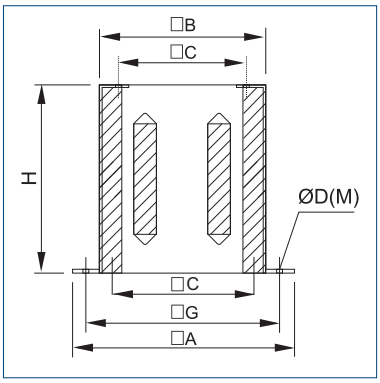

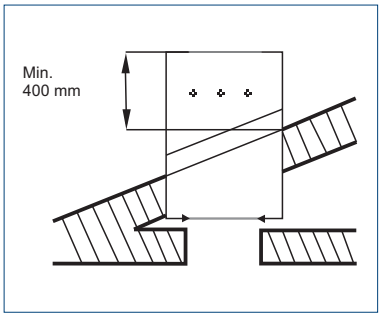

Podstawa dachowa RSS



- do montażu na poziomym, płaskim pokryciu

Typ RSS	□A	□B	□C	E	□G
300	470	290	245	50	380
435	600	419	330	50	510
560	725	545	450	50	635
630	795	615	535	50	705
710	875	695	590	50	785
905	1065	885	750	50	975
1100	1260	1080	840	50	1170

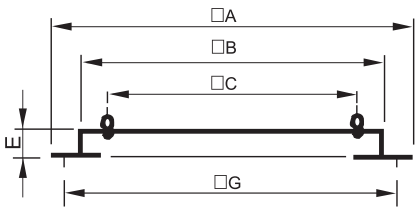

Podstawa dachowa JBS

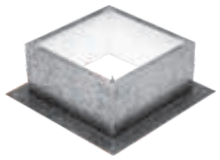

- do montażu na poziomym, płaskim pokryciu,
- wewnętrzna izolacja przeciw kondensacji
- w załączeniu śruby montażowe i uszczelka

Typ	□A	□B	□C	□E	□G
300	470	289	245	300	380
435	600	419	330	300	510
560	725	544	450	300	635
630	795	614	535	300	705
710	875	694	590	300	785
905	1065	884	750	300	975
1100	1260	1079	840	400	1170
1250	1410	1230	950	400	1320

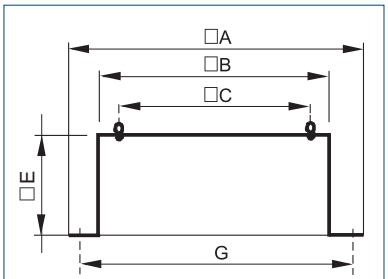

Podstawa dachowa tłumiąca JAA



- do montażu na dachu poziomym, płaskim pokryciu,
- redukuje hałas
- w załączeniu śruby montażowe i uszczelka

Typ	□A	□B	□C	ØD(M)	H	□G
300	470	290	245	13(M10)	750	380
435	600	419	330	15(M12)	750	510
560	725	545	450	15(M12)	750	635
630	795	615	535	15(M12)	750	705
710	875	695	590	18(M14)	1000	785
905	1065	885	750	18(M14)	1000	975
1100	1260	1080	840	18(M14)	1000	1170
1250	1410	1230	950	18(M14)	1000	1320

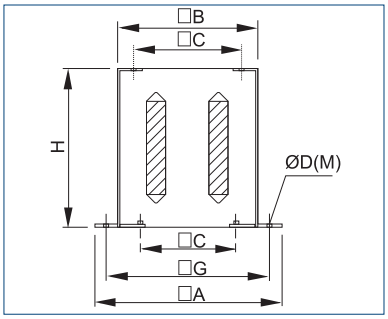

Tłumienie [dB]

Typ	125	250	500	1000	2000	4000	8000
JAA-300	1	5	13	33	23	16	12
JAA-435	1	7	16	23	25	18	13
JAA-560	2	8	16	29	32	26	17
JAA-630	2	8	14	24	27	19	13
JAA-710	2	8	14	24	28	16	11
JAA-905	2	7	14	26	30	19	12
JAA-1100	2	7	16	27	32	20	13
JAA-1250	2	7	16	24	21	11	6

Straty ciśnienia

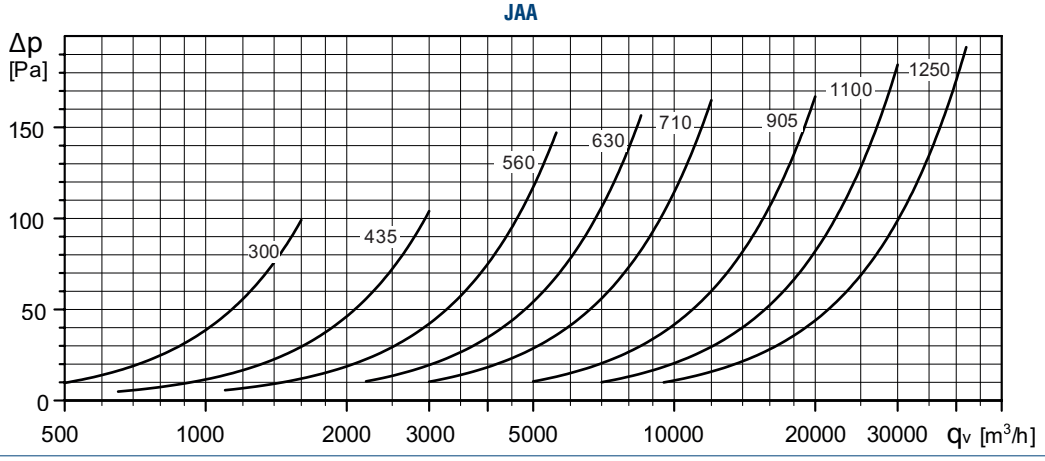

Venture Industries Sp. z o.o.
ul. Mokra 27, 05-092 Łomianki - Kiełpin
tel. +48 22 751 95 50, 751 20 31
fax +48 22 751 22 59, 751 12 02
e-mail: venture@venture.pl

Złącze JPA/P



- używane do montażu akcesoriów (JCA, JBR, JAE),
- pozwala na demontaż i montaż wentylatorów bez konieczności demontażu przewodu przyłączeniowego.

Typ	□B	□C	ØD	n x t	ØH
300	289	245	182	4xM6	205
435	419	330	252	4xM8	280
560	544	450	358	8xM8	395
630	614	535	403	8xM10	450
710	694	590	503	12xM10	560
905	884	750	633	12xM10	690
1100	1079	840	713	16xM10	770
1250	1230	950	1000	8xM12	1070

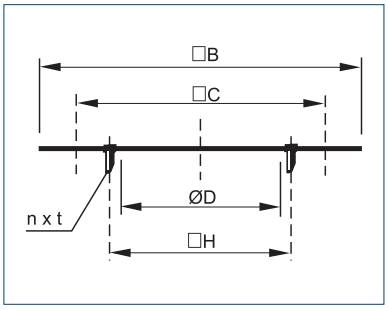

Klapa zwrotna JCA



- zapobiega cyrkulacji powietrza oraz strat cieplnych gdy wentylator jest wyłączony,
- montaż do złącza JPA lub bezpośrednio do podstawy wentylatora (śruby lub nity).

Typ	ØD	E	F	ØH	ØJ
300	182	100	124	205	219
435	252	145	174	280	300
560-N	358	210	227	395	415
630-N	403	240	250	450	474
710-N	503	285	300	560	581
905-N	633	345	365	690	714
1100-N	713	350	410	770	900
1250	1004	560	560	1070	1110

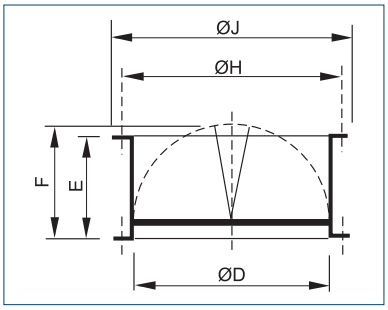

Króciec JBR/K



- montowany w przypadku instalowania kanałów wentylacyjnych,
- montaż do złącza JPA lub bezpośrednio do podstawy wentylatora (śruby lub nity).

Typ	ØD	E	ØH	ØJ
300	182	55	205	219
435	252	55	280	300
560	358	55	395	415
630	403	63	450	474
710	503	69	560	581
905	633	69	690	714
1100	713	69	770	797
1250	1004	105	1070	1110

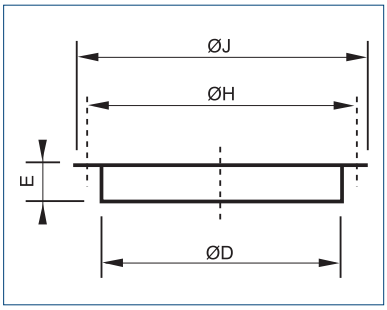

Złącze przeciwdrganiowe JAE



- łagodne przekazywanie wibracji od wentylatora w przypadku instalowania kanałów wentylacyjnych,
- montaż do złącza JPA lub bezpośrednio do podstawy wentylatora (śruby lub nity).

Typ	ØD	E	ØH	ØJ
300	182	254	205	219
435	252	254	280	300
560	358	254	395	415
630	403	254	450	474
710	503	254	560	581
905	633	254	690	714
1100	713	254	770	797

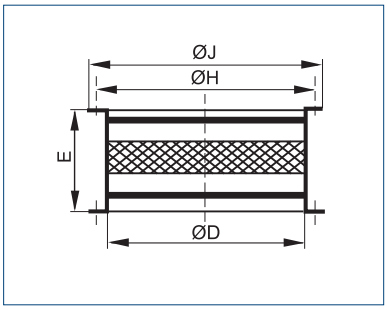

Moduł uchylny U

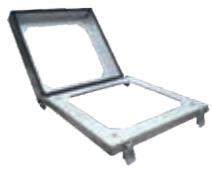



- do montażu na podstawie dachowej
- pozwala na łatwy dostęp do wirnika wentylatora bez demontażu urządzenia

Typ	B	C	G	E	F
300	300	245	345	100	73
435	427	330	469	100	72

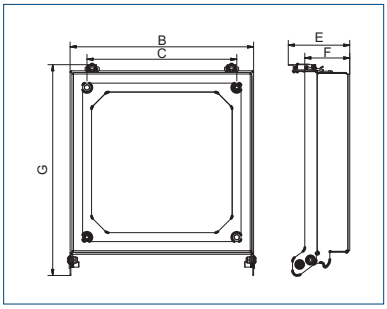

JET FAN	340 - 343
THGT	344 - 411
CHGT	412 - 464
HGHT-V	465 - 468
CHAT	469 - 472
CHVB/CHVT	473 - 476
IFHT	477 - 478
ILHT	479 - 483
CVHT	484 - 489
CVST	490
KDTR	491 - 494
CTH..., CTV...	495
Akcesoria	496 - 505

wentylacja ogólna

wentylatory dla przemysłu

Wentylatory kanałowe	7 - 165
Wentylatory osiowe ścienne	167 - 208
Wentylatory osiowe kanałowe	209 - 253
Wentylatory dachowe	255 - 337
Wentylatory oddymiające	339 - 505
Kurtyny i termowentylatory	507 - 523
Wentylatory dla domu i biura	525 - 575
Wentylatory promieniowe	577 - 739
Wentylatory przeciwwybuchowe	741 - 795
Wentylatory chemoodporne	797 - 848
Wentylatory bocznokanałowe	849 - 878
Odciągi	879 - 885
Wentylatory spalinowe	887 - 890
Akcesoria elektryczne	891 - 905
Elementy nawiewu/wywiewu powietrza	907 - 922
Schematy podłączeń elektrycznych	923 - 938
Wytyczne techniczne	939 - 946
Tabela wykonań specjalnych	947 - 948
Indeks	949 - 952



Zastosowanie

Wentylatory strumieniowe przeznaczone są do wentylacji dużych przestrzeni takich jak parkingi samochodowe, tunele. Modele TJFT przeznaczone są wyłącznie do wentylacji powietrza o temperaturze od -20˚C do +40˚C. Natomiast modele TJHT przeznaczone są również do pracy w trybie zagrożenia pożarem. Wentylatory TJHT posiadają certyfikat zgodności z normą EN 12101-3 i są certyfikowane na 200˚C/2h, 300˚C/2h i 400˚C/2h.

Konstrukcja

Wentylatory dostępne są w średnicach od 315mm do 630mm. Wirniki w pełni rewersyjne, odlewane z aluminium zgodnie z normą EN 1706 i wyważane według normy ISO 14694: G 6.3. Wirnik z sześcioma łopatami ustawionymi pod kątem 41˚. Wentylator posiada stalową obudowę i dwie stopy montażowe zgodne z normą EN 10130-99, cynkowane na gorąco według normy EN 1461: 1999. Na obudowie wentylatora zamontowana jest skrzynka zaciskowa. Wentylator również w standardzie posiada dwa tłumiki wykonane z blachy stalowej ocynkowanej, oraz stalową siatkę ochronna na wlocie i wylocie. Modele TJHT z kompletem akcesoriów posiadają certyfikat 0370-CPD-0775 (EN12101-3).

Wentylatory do rozmiaru 400 transportowane są w całości. Rozmiary 450 do 630, w celach ułatwienia transportu są dostarczane do odbiorcy w trzech elementach (tłumik/wentylator/tłumik).



Na życzenie:
- wersja z siatką ochronną na wlocie i stalową kierownicą przepływu na wylocie dla wentylatora pracującego jednokierunkowo,
- wersja ze stalowymi kierownicami przepływu na wlocie i wylocie dla wentylatora pracującego rewersyjnie,
- zewnętrzne malowanie na dowolny kolor z palety RAL.

Silnik elektryczny

Silnik trójfazowy 400V/50Hz dwubiegowy 2/4-biegunowy. Silnik posiada ochronę IP55, oraz klasę izolacji H dla modeli TJHT w wykonaniu 300˚C/2h i400˚C/2h, oraz klasę izolacji F dla modeli TJFT i TJHT w wykonaniu 200˚C/2h. Maksymalna temperatura otoczenia +40˚C.

Na życzenie:
- silniki jednobiegowe 2-biegunowe (dotyczy wszystkich modeli)
- możliwość zamontowania rozłącznika serwisowego IP65, w miejsce skrzynki zaciskowej (tylko modele TJFT i TJHT w wykonaniu 200˚C/2h i300˚C/2h) – montaż fabryczny.



Zewnętrzna skrzynka zaciskowa dla ułatwienia podłączenia.



Na życzenie możliwość zainstalowania na obudowie rozłącznika serwisowego.

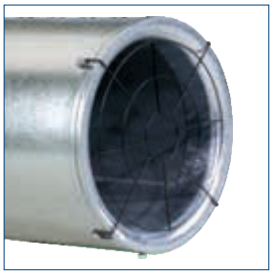

Siatka ochronna montowana na wlocie i wylocie.

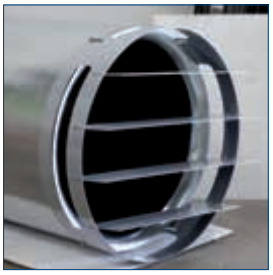

Na życzenie możliwość zamontowania na wylocie kierownic przepływu.

Akcesoria



Rozłącznik serwisowy
str. 899

Venture Industries Sp. z o.o.
ul. Mokra 27, 05-092 Łomianki - Kiełpin
tel. +48 22 751 95 50, 751 20 31
fax +48 22 751 22 59, 751 12 02
e-mail: venture@venture.pl

Dane techniczne

Typ	prędkość obrotowa [obr./min]	ciąg [N]	wydajność max. [m³/h]	prędkość [m/s]	moc silnika [kW]	natężenie [A]	poziom ciśnienia akustycznego** przepływ A [dB(A)]	przepływ B [dB(A)]	masa* [kg]
Rewersyjne - 1 biegowe - silniki 2 biegunowe - temp. powietrza od - 20°C +40°C									
TJFT/2-315-6/41	2790	24	4500	16	0,75	1,6	71	64	61
TJFT/2-355-6/41	2810	40	6500	18	1,1	2,3	74	67	80
TJFT/2-400-6/41	2870	60	9000	20	1,5	3	79	71	93
TJFT/2-450-6/41	2840	85	12100	21	2,2	4,5	82	74	133
TJFT/2-500-6/41	2890	144	17500	25	4	7,5	85	78	165
TJFT/2-560-6/41	2925	235	25600	28	7,5	13,6	88	81	220
TJFT/2-630-6/41	2945	387	36100	33	15	27	92	85	290
Jednokierunkowe - 1 biegowe - silniki 2 biegunowe - temp. powietrza od - 20°C +40°C									
TJFU/2-315-6/41	2790	25	4600	16	0,75	1,6	-	62	56
TJFU/2-355-6/41	2810	43	6800	19	1,1	2,3	-	66	75
TJFU/2-400-6/41	2870	68	9700	21	1,5	3	-	70	88
Rewersyjne - 2 biegowe - silniki 2/4 biegunowe - temp. powietrza od - 20°C +40°C									
TJFT/2/4-315-6/41	2820/1400	24	4500	16	0,85/0,2	1,9/0,6	71/56	64/49	61
TJFT/2/4-355-6/41	2810/1390	40	6500	18	1,1/0,25	2,4/0,75	74/59	67/52	80
TJFT/2/4-400-6/41	2900/1435	60	9000	20	1,5/0,37	3,5/1,3	79/64	71/56	94
TJFT/2/4-450-6/41	2845/1420	85	12100	21	2,2/0,5	4,6/1,5	82/67	74/59	134
TJFT/2/4-500-6/41	2890/1440	144	17500	25	4,4/1,1	8,6/2,8	85/70	78/63	166
TJFT/2/4-560-6/41	2930/1470	235	25000	28	8/2	15,3/4,8	88/73	81/66	223
TJFT/2/4-630-6/41	2950/1470	387	36100	33	16/4	30,5/9,6	90/75	83/68	311
Jednokierunkowe - 2 biegowe - silniki 2/4 biegunowe - temp. powietrza od - 20°C +40°C									
TJFU/2/4-315-6/41	2820/1400	25	4600	16	0,8/0,2	1,9/0,6	-	62/46	56
TJFU/2/4-355-6/41	2810/1390	43	6800	19	1,1/0,25	2,4/0,75	-	66/49	75
TJFU/2/4-400-6/41	2900/1435	68	9700	21	1,5/0,37	3,5/1,3	-	70/55	88
Rewersyjne - 1 biegowe - silniki 2 biegunowe - oddymiający F200 F300 F400									
TJHT/2-315-6/41	2790	24	4500	16	0,75	1,6	71	64	61
TJHT/2-355-6/41	2810	40	6500	18	1,1	2,3	74	67	80
TJHT/2-400-6/41	2870	60	9000	20	1,5	3,	79	71	93
TJHT/2-450-6/41	2840	85	12100	21	2,2	4,5	82	74	133
TJHT/2-500-6/41	2890	144	17500	25	4	7,5	85	78	165
TJHT/2-560-6/41	2925	235	25000	28	7,5	13,6	88	81	220
TJHT/2-630-6/41	2945	387	36100	33	15	27	92	83	290
Jednokierunkowe - 1 biegowe - silniki 2 biegunowe - oddymiający F200, F300, F400									
TJHU/2-315-6/41	2790	25	4600	16	0,75	1,6	-	62	56
TJHU/2-355-6/41	2810	43	6800	19	1,1	2,3	-	66	75
TJHU/2-400-6/41	2870	68	9700	21	1,5	3	-	70	88
Rewersyjne - 2 biegowe - silniki 2/4 biegunowy - oddymiający F200, F300, F400									
TJHT/2/4-315-6/41	2820/1400	24	4500	16	0,8/0,2	1,91/0,6	71/56	64/49	61
TJHT/2/4-355-6/41	2810/1390	40	6500	18	1,1/0,25	2,41/0,75	74/59	67/52	80
TJHT/2/4-400-6/41	2900/1435	60	9000	20	1,5/0,37	3,5/1,3	79/64	71/56	94
TJHT/2/4-450-6/41	2845/1420	85	12100	21	2,2/0,5	4,6/1,5	82/67	74/59	134
TJHT/2/4-500-6/41	2890/1440	144	17500	25	4,4/1,1	8,6/2,8	85/70	78/63	166
TJHT/2/4-560-6/41	2930/1470	235	25000	28	8/2	15,3/4,8	88/73	81/66	223
TJHT/2/4-630-6/41	2950/1470	387	36100	33	16/4	30,5/9,6	92/77	85/70	311
Jednokierunkowe - 2 biegowe - silniki 2/4 biegunowe - oddymiający F200, F300, F400									
TJHU/2/4-315-6/41	2820/1400	25	4600	16	0,8/0,2	1,9/0,6	-	62/46	56
TJHU/2/4-355-6/41	2810/1390	43	6800	19	1,1/0,25	2,4/0,75	-	66/49	75
TJHU/2/4-400-6/41	2900/1435	68	9700	21	1,5/0,37	3,5/1,3	-	70/55	88

* Uwaga: Dla silników dwubiegowych, masa, moce oraz prądy znamionowe silnika mogą się nieznacznie różnić w zależności od producenta silnika.
** Pomiar wykonany w odległości 1,5m od swobodnie dmuchającego wentylatora.

Wymiary [mm]

TJFT / TJHT

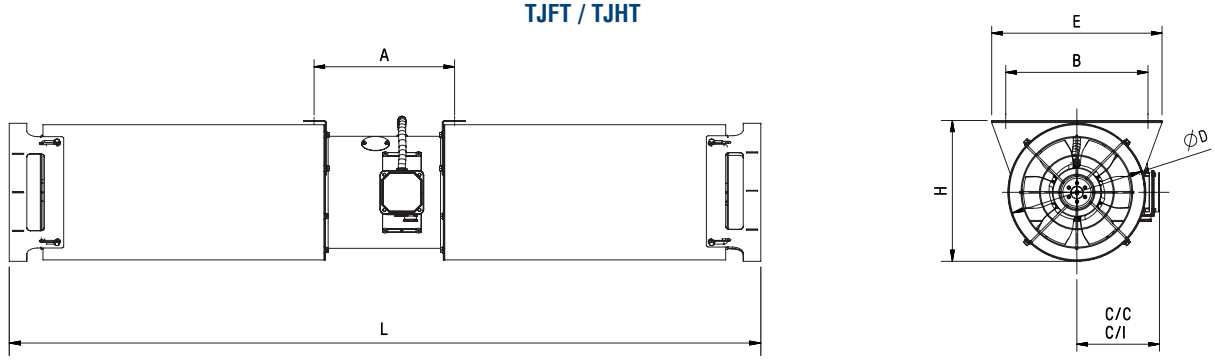

Typ	A	B	C/I*	C/C**	D	E	H	L
315	400	405	235	289,5	385	485	397	1959
355	400	445	260,5	309	425	525	437	1959
400	439	506	287	336	486	586	498	1999
450	539	556	313,5	362,5	536	636	548	2499
500	549	620	343,5	392,5	600	700	612	2499
560	669	680	376	425	660	760	672	3019
630	769	750	422	480	730	830	742	3119

*Opcjonalny C/I z wyłącznikiem serwisowym.

** Standardowy C/C z puszką elektryczną.

TJFU / TJHU

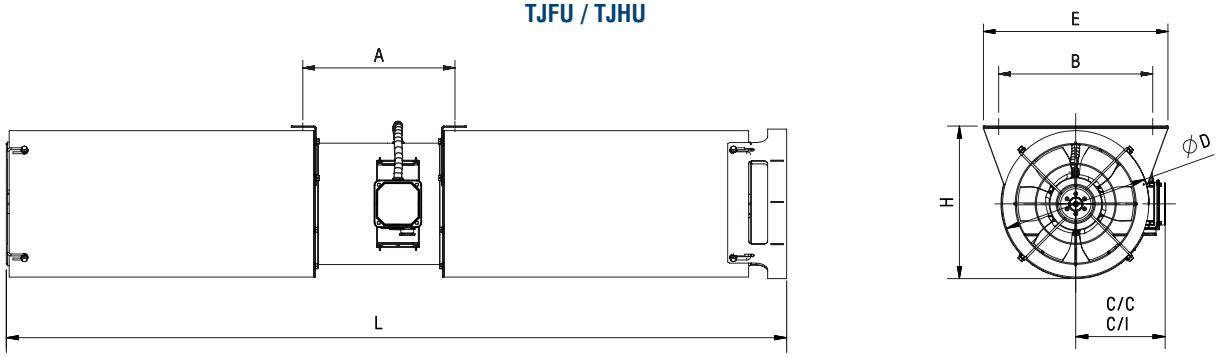

Typ	A	B	C/I*	C/C**	D	E	H	L
315	310	405	236	279	385	485	397	1754
355	310	445	259	302	425	525	437	1754
400	310	506	283	326	486	586	498	1754

*Opcjonalny C/I z wyłącznikiem serwisowym.

** Standardowy C/C z puszką elektryczną.

Venture Industries Sp. z o.o.
ul. Mokra 27, 05-092 Łomianki - Kiełpin
tel. +48 22 751 95 50, 751 20 31
fax +48 22 751 22 59, 751 12 02
e-mail: venture@venture.pl

Charakterystyka akustyczna

pomiar dokonany z odległości 1 m od urządzenia

Przepływ A	63	125	250	500	1000	2000	4000	8000	LwA
TJFT/TJHT 2-biegunowe									
315	59	68	84	73	75	76	72	66	86
355	62	71	87	76	78	79	75	69	89
400	68	76	92	80	82	81	76	69	93
450	70	78	95	84	86	86	83	76	97
500	73	82	98	87	89	90	86	80	100
560	74	83	100	90	92	94	92	86	102
630	80	89	105	94	96	97	93	87	107

Przepływ B	63	125	250	500	1000	2000	4000	8000	LwA
TJFT/TJHT 2-biegunowe									
315	59	65	75	67	70	71	68	63	79
355	62	68	78	70	73	74	71	66	82
400	67	73	83	74	76	76	72	66	85
450	70	76	85	77	81	82	78	73	89
500	73	79	89	81	84	85	82	77	93
560	75	81	90	83	88	90	87	83	96
630	80	86	96	88	91	92	89	84	100

Przepływ B		63	125	250	500	1000	2000	4000	8000	LwA
TJFU/TJHU 2-biegunowe										
315	61	63	71	72	75	72	66	61	79	
355	64	66	75	75	78	76	70	64	83	
400	67	71	76	77	82	81	76	70	86	

Przepływ A	63	125	250	500	1000	2000	4000	8000	LwA
TJFT/TJHT 4-biegunowe									
315	44	53	69	58	60	61	57	51	71
355	47	56	72	61	63	64	60	54	74
400	53	61	77	65	67	66	61	54	78
450	55	63	80	69	71	71	68	61	82
500	58	67	83	72	74	75	71	65	85
560	59	68	85	75	77	79	77	71	87
630	65	74	90	79	81	82	78	72	92

Przepływ B	63	125	250	500	1000	2000	4000	8000	LwA
TJFT/TJHT 4-biegunowe									
315	44	50	60	52	55	56	53	48	64
355	47	53	63	55	58	59	56	51	67
400	52	58	68	59	61	61	57	51	70
450	55	61	70	62	66	67	63	58	74
500	58	64	74	66	69	70	67	62	78
560	60	66	75	68	73	75	72	68	81
630	65	71	81	73	76	77	74	69	85

Przepływ B		63	125	250	500	1000	2000	4000	8000	LwA
TJFU/TJHU 4-biegunowe										
315	40	56	54	58	56	50	45	38	63	
355	44	59	58	60	61	54	49	42	66	
400	46	63	62	69	62	60	55	46	72	



Obudowa krótka



Obudowa długa

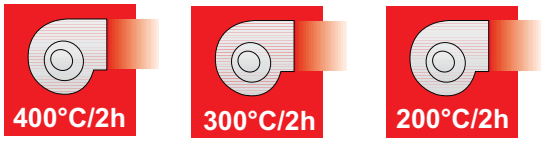

Kierunek przepływu

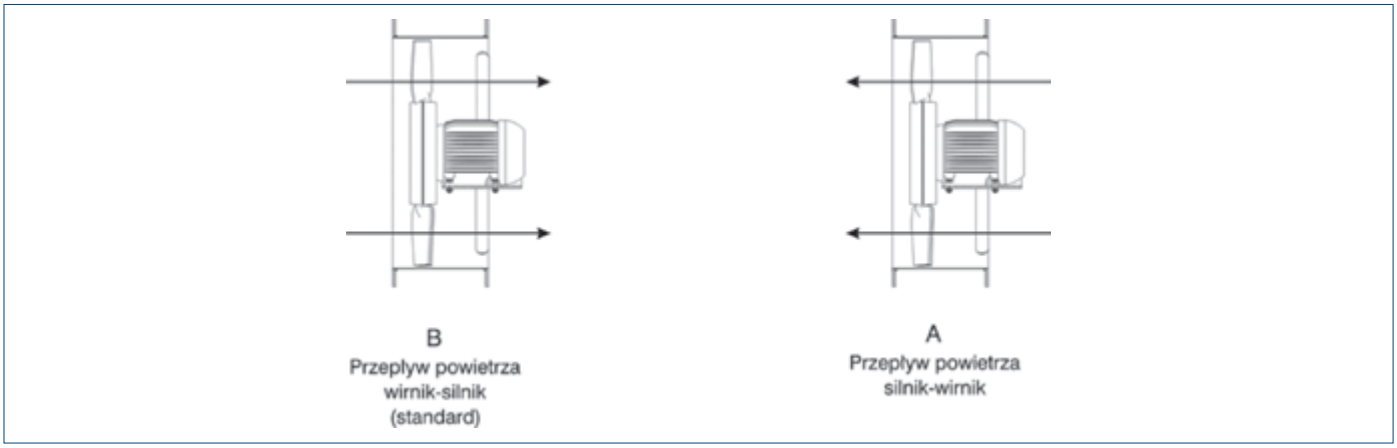

Zastosowanie

Odporność na temperaturę 400°C/2h, 300°C/2h i 200°C/2h. Standardowa wersja to 400°C/2h, pozostałe na życzenie.

Konstrukcja

Wentylatory wykonane są zgodnie ze standardem normy EN12101-3.
Wentylatory osiowe przeznaczone do montażu kanałowego. Obudowa stalowa, galwanizowana, dostępna w dwóch wersjach, obudowa długa i obudowa krótka, z wyjątkiem wentylatorów w wersji 400°C/2h dwupolowych, które wykonywane są tylko w obudowie długiej. Długa obudowa posiada klapę, która umożliwia dostęp do silnika, bez demontażu wentylatora. Wirnik wykonany jest z aluminium, ze zmiennym kątem pochylenia łopatek, w przypadku wentylatorów dwupolowych wirnik stanowi jeden odlew. Montaż możliwy zarówno w poziomie jak i w pionie.
Wentylatory nie mają wyprowadzonej od silnika na obudowę puszki elektrycznej. Jest ona dostępna na zamówienie i może być dostarczana oddzielnie lub zmontowana na obudowie. Puszka wykonana jest w standardzie 400°C/2h.

Silnik elektryczny

Asynchroniczny trójfazowy silnik 230/240V - 50Hz do 3kW i 400V - 50Hz dla pozostałych również dwubiegunowych
Dla wersji 400°C/2h stopień ochrony IP 55, klasa izolacji H.
Dla wersji 300°C/2h stopień ochrony IP 55, klasa izolacji H.
Dla wersji 200°C/2h stopień ochrony IP 55, klasa izolacji F.
Schemat podłączenia elektrycznego rys. 6, str. 925.

Oznaczenia

THGT / 6 - 1000 - 6/8/B K - 1,5

- Moc silnika [kW]
- - krótka obudowa
- K - krótka obudowa oraz puszka elektryczna
- L - długa obudowa oraz puszka elektryczna
- LP - długa obudowa z drzwiczkami inspekcyjnymi
- Moc silnika [kW]
- Kierunek przepływu powietrza
- Kąt nachylenia łopatek
- Ilość łopatek
- Nominalna średnica wentylatora [mm]
- Liczba biegunów silnika: 4 = ~1400 [obr./min], 6 = ~ 900 [obr./min]
- Typ wentylatora

Akcesoria



Króciec przyłączeniowy	Złącze przeciwdrganiowe	Osłona wlotu	Osłona wylotu	Stopy wentylatora	Klapa zwrotna	Tłumiki	Wibroizolator	Puszka elektryczna	Rozłącznik serwisowy
str. 496	str. 496	str. 496	str. 497	str. 497	str. 498	str. 498	str. 500	str. 501	str. 899

Venture Industries Sp. z o.o.
ul. Mokra 27, 05-092 Łomianki - Kiełpin
tel. +48 22 751 95 50, 751 20 31
fax +48 22 751 22 59, 751 12 02
e-mail: venture@venture.pl

Wersja F400-120 (THGT 1 biegowe) – silniki dwubiegunowe – 2950 obr./min

Typ	moc [kW]	natężenie [A]		masa [kg]
		230V	400V	
THGT/2-400-6/27	1,1	5,5	3,1	48
THGT/2-400-6/32	1,5	8,0	4,6	53
THGT/2-450-6/22	1,5	5,5	3,1	48
THGT/2-450-6/27	2,2	8,0	4,6	53
THGT/2-450-6/32	3	10,3	5,9	48
THGT/2-500-6/17	1,5	5,5	3,1	63
THGT/2-500-6/22	3	10,3	5,9	73
THGT/2-500-6/27	4	-	7,7	88

Typ	moc [kW]	natężenie [A]		masa [kg]
		230V	400V	
THGT/2-560-6/17	4	-	7,7	101
THGT/2-560-6/22	5,5	-	10,6	120
THGT/2-560-6/27	7,5	-	14,1	124
THGT/2-630-6/17	7,5	-	14,1	133
THGT/2-630-6/22	7,5	-	14,1	141
THGT/2-630-6/27	11	-	17,3	175
THGT/2-630-6/32	15	-	20,4	181

Wersja F400-120 (THGT 1 biegowe) – silniki czterobiegunowe – 1450 obr./min

Typ	moc [kW]	natężenie [A]		masa [kg]	
		230V	400V	obudowa krótka	obudowa długa
THGT/4-400-6/-0,55	0,55	2,2	1,3	38	44
THGT/4-450-6/-0,55	0,55	2,2	1,3	39	45
THGT/4-500-6/-0,55	0,55	2,2	1,3	45	51
THGT/4-500-6/-0,75	0,75	2,8	1,6	46	52
THGT/4-500-6/-1,1	1,1	4,2	2,4	51	57
THGT/4-560-6/-0,55	0,55	2,2	1,3	54	71
THGT/4-560-6/-0,75	0,75	2,8	1,6	55	72
THGT/4-560-6/-1,1	1,1	4,2	2,4	60	77
THGT/4-560-6/-1,5	1,5	5,7	3,3	61	78
THGT/4-560-6/-2,2	2,2	8,1	4,6	67	84
THGT/4-630-6/-0,75	0,75	2,8	1,6	59	74
THGT/4-630-6/-1,1	1,1	4,2	2,4	64	79
THGT/4-630-6/-1,5	1,5	5,7	3,3	65	80
THGT/4-630-6/-2,2	2,2	8,1	4,6	71	86
THGT/4-630-6/-3	3	10,7	6,2	74	89
THGT/4-710-5/-1,1	1,1	4,2	2,4	70	93
THGT/4-710-5/-1,5	1,5	5,7	3,3	71	94
THGT/4-710-5/-2,2	2,2	8,1	4,6	73	96
THGT/4-710-5/-3	3	10,7	6,2	76	99
THGT/4-710-5/-4	4	-	8,1	89	112
THGT/4-710-5/-5,5	5,5	-	10,5	102	125
THGT/4-710-7/-1,1	1,1	4,2	2,4	72	95
THGT/4-710-7/-1,5	1,5	5,7	3,3	73	96
THGT/4-710-7/-2,2	2,2	8,1	4,6	75	98
THGT/4-710-7/-3	3	10,7	6,2	78	101
THGT/4-710-7/-4	4	-	8,1	91	114
THGT/4-710-7/-5,5	5,5	-	10,5	104	127
THGT/4-800-3/-1,1	1,1	4,2	2,4	76	97
THGT/4-800-3/-1,5	1,5	5,7	3,3	77	98
THGT/4-800-3/-2,2	2,2	8,1	4,6	83	104
THGT/4-800-3/-3	3	10,7	6,2	86	107
THGT/4-800-3/-4	4	-	8,1	99	120
THGT/4-800-3/-5,5	5,5	-	10,5	112	133
THGT/4-800-6/-1,5	1,5	5,7	3,3	81	101
THGT/4-800-6/-2,2	2,2	8,1	4,6	87	107
THGT/4-800-6/-3	3	10,7	6,2	90	110
THGT/4-800-6/-4	4	-	8,1	103	123
THGT/4-800-6/-5,5	5,5	-	10,5	116	136

Typ	moc [kW]	natężenie [A]		masa [kg]	
		230V	400V	obudowa krótka	obudowa długa
THGT/4-800-6/-7,5	7,5	-	14,1	130	150
THGT/4-800-9/-2,2	2,2	8,1	4,6	90	111
THGT/4-800-9/-3	3	10,7	6,2	93	114
THGT/4-800-9/-4	4	-	8,1	106	127
THGT/4-800-9/-5,5	5,5	-	10,5	119	140
THGT/4-800-9/-7,5	7,5	-	14,1	133	154
THGT/4-900-3/-2,2	2,2	8,1	4,6	96	119
THGT/4-900-3/-3	3	10,7	6,2	99	122
THGT/4-900-3/-4	4	-	8,1	112	135
THGT/4-900-3/-5,5	5,5	-	10,5	125	148
THGT/4-900-3/-7,5	7,5	-	14,1	139	162
THGT/4-900-6/-3	3	10,7	6,2	104	127
THGT/4-900-6/-4	4	-	8,1	117	140
THGT/4-900-6/-5,5	5,5	-	10,5	130	153
THGT/4-900-6/-7,5	7,5	-	14,1	144	167
THGT/4-900-6/-11	11	-	21,2	171	194
THGT/4-900-9/-5,5	5,5	-	10,5	135	157
THGT/4-900-9/-7,5	7,5	-	14,1	149	171
THGT/4-900-9/-11	11	-	21,2	176	198
THGT/4-900-9/-15	15	-	28,7	204	226
THGT/4-1000-3/-3	3	10,7	6,2	111	132
THGT/4-1000-3/-4	4	-	8,1	124	145
THGT/4-1000-3/-5,5	5,5	-	10,5	137	158
THGT/4-1000-3/-7,5	7,5	-	14,1	151	172
THGT/4-1000-3/-11	11	-	21,2	178	199
THGT/4-1000-6/-4	4	-	8,1	129	150
THGT/4-1000-6/-5,5	5,5	-	10,5	142	163
THGT/4-1000-6/-7,5	7,5	-	14,1	156	177
THGT/4-1000-6/-11	11	-	21,2	183	204
THGT/4-1000-6/-15	15	-	28,7	211	232
THGT/4-1000-6/-18,5	18,5	-	35,1	259	280
THGT/4-1000-9/-5,5	5,5	-	10,5	147	168
THGT/4-1000-9/-7,5	7,5	-	14,1	161	182
THGT/4-1000-9/-11	11	-	21,2	188	209
THGT/4-1000-9/-15	15	-	28,7	216	237
THGT/4-1000-9/-18,5	18,5	-	35,1	264	285
THGT/4-1000-9/-22	22	-	40,5	265	286

Wersja F400-120 (THGT 1 biegowe) – silniki czterobiegunowe – 1450 obr./min

Typ	moc [kW]	natężenie [A]		masa [kg]	
		230V	400V	obudowa krótka	obudowa długa
THGT/4-1250-3/-7,5	7,5	-	14,1	183	225
THGT/4-1250-3/-11	11	-	21,2	210	252
THGT/4-1250-3/-15	15	-	28,7	238	280
THGT/4-1250-3/-18,5	18,5	-	35,1	286	328
THGT/4-1250-3/-22	22	-	40,5	287	329
THGT/4-1250-3/-30	30	-	56,2	347	389
THGT/4-1250-6/-15	15	-	28,7	244	286
THGT/4-1250-6/-18,5	18,5	-	35,1	292	334
THGT/4-1250-6/-22	22	-	40,5	293	335
THGT/4-1250-6/-30	30	-	56,2	353	395
THGT/4-1250-6/-37	37	-	66,6	454	496
THGT/4-1250-6/-45	45	-	80,7	499	541
THGT/4-1250-9/-15	15	-	28,7	250	292
THGT/4-1250-9/-18,5	18,5	-	35,1	298	340
THGT/4-1250-9/-22	22	-	40,5	299	341
THGT/4-1250-9/-30	30	-	56,2	359	401
THGT/4-1250-9/-37	37	-	66,6	460	502
THGT/4-1250-9/-45	45	-	80,7	505	547

Wersja F400-120 (THGT 1 biegowe) – silniki sześciobiegunowe – 950 obr./min

Typ	moc [kW]	natężenie [A]		masa [kg]	
		230V	400V	obudowa krótka	obudowa długa
THGT/6-560-6/-0,55	0,55	2,6	1,5	54	71
THGT/6-630-6/-0,55	0,55	2,6	1,5	57	72
THGT/6-630-6/-0,75	0,75	3,4	2,0	62	77
THGT/6-630-6/-1,1	1,1	4,8	2,8	66	81
THGT/6-710-5/-0,55	0,55	2,6	1,5	59	82
THGT/6-710-5/-0,75	0,75	3,4	2,0	64	87
THGT/6-710-5/-1,1	1,1	4,8	2,8	68	91
THGT/6-710-7/-0,55	0,55	2,6	1,5	61	84
THGT/6-710-7/-0,75	0,75	3,4	2,0	66	89
THGT/6-710-7/-1,1	1,1	4,8	2,8	70	93
THGT/6-800-3/-0,75	0,75	3,4	2,0	73	94
THGT/6-800-3/-1,1	1,1	4,8	2,8	77	98
THGT/6-800-3/-1,5	1,5	6,5	3,7	82	103
THGT/6-800-6/-0,75	0,75	3,4	2,0	76	96
THGT/6-800-6/-1,1	1,1	4,8	2,8	80	100
THGT/6-800-6/-1,5	1,5	6,5	3,7	86	106
THGT/6-800-6/-2,2	2,2	9,2	5,3	95	115
THGT/6-800-9/-0,75	0,75	3,4	2,0	79	100
THGT/6-800-9/-1,1	1,1	4,8	2,8	83	104
THGT/6-800-9/-1,5	1,5	6,5	3,7	89	110
THGT/6-800-9/-2,2	2,2	9,2	5,3	98	119
THGT/6-800-9/-3	3	12,7	7,3	122	143
THGT/6-900-3/-1,5	1,5	6,4	3,7	95	118
THGT/6-900-3/-2,2	2,2	9,2	5,3	104	127
THGT/6-900-6/-1,5	1,5	6,5	3,7	99	122
THGT/6-900-6/-2,2	2,2	9,2	5,3	108	131
THGT/6-900-6/-3	3	12,7	7,3	132	155
THGT/6-900-6/-4	4	-	9,5	138	161
THGT/6-900-9/-1,5	1,5	6,5	3,7	103	125
THGT/6-900-9/-2,2	2,2	9,2	5,3	113	135
THGT/6-900-9/-3	3	12,7	7,3	137	159
THGT/6-900-9/-4	4	-	9,5	143	165
THGT/6-900-9/-5,5	5,5	-	12,8	147	169
THGT/6-1000-3/-1,5	1,5	6,5	3,7	106	127
THGT/6-1000-3/-2,2	2,2	9,2	5,3	115	136
THGT/6-1000-3/-3	3	12,7	7,3	139	160
THGT/6-1000-3/-4	4	-	9,5	145	166
THGT/6-1000-6/-1,5	1,5	6,5	3,7	113	134
THGT/6-1000-6/-2,2	2,2	9,2	5,3	123	144
THGT/6-1000-6/-3	3	12,7	7,3	147	168
THGT/6-1000-6/-4	4	-	9,5	153	174
THGT/6-1000-6/-5,5	5,5	-	12,8	157	178
THGT/6-1000-9/-2,2	2,2	9,2	5,3	126	147
THGT/6-1000-9/-3	3	12,7	7,3	150	171
THGT/6-1000-9/-4	4	-	9,5	156	177
THGT/6-1000-9/-5,5	5,5	-	12,8	160	181
THGT/6-1000-9/-7,5	7,5	-	15,0	204	225
THGT/6-1250-3/-2,2	2,2	9,2	5,3	151	193
THGT/6-1250-3/-3	3	12,7	7,3	175	217
THGT/6-1250-3/-4	4	-	9,5	181	223
THGT/6-1250-3/-5,5	5,5	-	12,8	185	227
THGT/6-1250-3/-7,5	7,5	-	15,0	229	271
THGT/6-1250-3/-11	11	-	22,0	249	291
THGT/6-1250-6/-4	4	-	9,5	190	232
THGT/6-1250-6/-5,5	5,5	-	12,8	194	236
THGT/6-1250-6/-7,5	7,5	-	15,0	238	280
THGT/6-1250-6/-11	11	-	22,0	258	300
THGT/6-1250-6/-15	15	-	27,9	296	338
THGT/6-1250-9/-5,5	5,5	-	12,8	200	242
THGT/6-1250-9/-7,5	7,5	-	15,0	244	286
THGT/6-1250-9/-11	11	-	22,0	264	306
THGT/6-1250-9/-15	15	-	27,9	302	344
THGT/6-1250-9/-18,5	18,5	-	35,7	342	384
THGT/6-1250-9/-22	22	-	42,3	360	402

Venture Industries Sp. z o.o.
ul. Mokra 27, 05-092 Łomianki - Kiełpin
tel. +48 22 751 95 50, 751 20 31
fax +48 22 751 22 59, 751 12 02
e-mail: venture@venture.pl

Wersja F400-120 (THGT 2 biegowe) – silniki 2/4 biegunowe – 2950/1450 obr./min

Typ	moc [kW]		natężenie$_{400V}$ [A]		masa [kg]
	V1	V2	V1	V2	
THGT/2/4-400-6/27*	1,1	0,25	2,4	0,8	48
THGT/2/4-400-6/32*	1,5	0,37	3,5	1,3	54
THGT/2/4-450-6/22*	1,5	0,37	3,5	1,3	61
THGT/2/4-450-6/27	2,2	0,5	4,6	1,5	61
THGT/2/4-450-6/32	3,1	0,8	6,2	2,0	63
THGT/2/4-500-6/17*	1,5	0,37	3,5	1,3	64
THGT/2/4-500-6/22	3,1	0,8	6,2	2,0	76
THGT/2/4-500-6/27	4,4	1,1	8,6	2,8	87

Typ	moc [kW]		natężenie$_{400V}$ [A]		masa [kg]
	V1	V2	V1	V2	
THGT/2/4-560-6/17	4,4	1,1	8,6	2,8	101
THGT/2/4-560-6/22	6	1,5	11,4	3,7	120
THGT/2/4-560-6/27	8	2	15,3	4,8	127
THGT/2/4-630-6/17	8	2	15,3	4,8	133
THGT/2/4-630-6/22	8	2	15,3	4,8	141
THGT/2/4-630-6/27	12	3	23,1	7,3	215
THGT/2/4-630-6/32	16	4	30,5	9,6	202

* nie spełnia ErP

Wersja F400-120 (THGT 2 biegowe) – silniki 4/8 biegunowe – 1450/730 obr./min

Typ	moc [kW]		natężenie$_{400V}$ [A]		masa [kg]	
					obudowa	
	V1	V2	V1	V2	krótka	długa
THGT/4/8-400-6/-0,55/0,09	0,55	0,09	1,7	0,8	38	44
THGT/4/8-450-6/-0,55/0,09*	0,55	0,09	1,7	0,8	39	45
THGT/4/8-500-6/-0,55/0,09*	0,55	0,09	1,7	0,8	45	51
THGT/4/8-500-6/-0,75/0,12	0,75	0,12	1,9	0,8	46	52
THGT/4/8-500-6/-1,1/0,18	1,1	0,18	2,7	1,2	51	57
THGT/4/8-560-6/-0,55/0,09*	0,55	0,09	1,7	0,8	54	71
THGT/4/8-560-6/-0,75/0,12	0,75	0,12	1,9	0,8	55	72
THGT/4/8-560-6/-1,1/0,18	1,1	0,18	2,7	1,2	60	77
THGT/4/8-560-6/-1,5/0,25	1,5	0,25	3,7	1,6	61	78
THGT/4/8-560-6/-2,2/0,37	2,2	0,37	4,7	1,7	67	84
THGT/4/8-630-6/-0,75/0,12*	0,75	0,12	1,9	0,8	59	74
THGT/4/8-630-6/-1,1/0,18	1,1	0,18	2,7	1,2	64	79
THGT/4/8-630-6/-1,5/0,25	1,5	0,25	3,7	1,6	65	80
THGT/4/8-630-6/-2,2/0,37	2,2	0,37	4,7	1,7	71	86
THGT/4/8-630-6/-3/0,65	3	0,55	6,3	2,4	74	89
THGT/4/8-710-5/-1,1/0,18	1,1	0,18	2,7	1,2	70	93
THGT/4/8-710-5/-1,5/0,25	1,5	0,25	3,7	1,6	71	94
THGT/4/8-710-5/-2,2/0,37	2,2	0,37	4,7	1,7	73	96
THGT/4/8-710-5/-3/0,65	3	0,55	6,3	2,4	76	99
THGT/4/8-710-5/-4/0,75	4	0,75	8,4	2,3	89	112
THGT/4/8-710-5/-5,5/1,1	5,5	1,1	11,7	3,7	102	125
THGT/4/8-710-7/-1,1/0,18*	1,1	0,18	2,7	1,2	72	95
THGT/4/8-710-7/-1,5/0,25	1,5	0,25	3,7	1,6	73	96
THGT/4/8-710-7/-2,2/0,37	2,2	0,37	4,7	1,7	75	98
THGT/4/8-710-7/-3/0,65	3	0,55	6,3	2,4	78	101
THGT/4/8-710-7/-4/0,75	4	0,75	8,4	2,3	91	114
THGT/4/8-710-7/-5,5/1,1	5,5	1,1	11,7	3,7	104	127
THGT/4/8-800-3/-1,1/0,18	1,1	0,18	2,7	1,2	76	97
THGT/4/8-800-3/-1,5/0,25	1,5	0,25	3,7	1,6	77	98
THGT/4/8-800-3/-2,2/0,37	2,2	0,37	4,7	1,7	83	104
THGT/4/8-800-3/-3/0,65	3	0,55	6,3	2,4	86	107
THGT/4/8-800-3/-4/0,75	4	0,75	8,4	2,3	99	120
THGT/4/8-800-3/-5,5/1,1	5,5	1,1	11,7	3,7	112	133
THGT/4/8-800-6/-1,5/0,25	1,5	0,25	3,7	1,6	81	101
THGT/4/8-800-6/-2,2/0,37	2,2	0,37	4,7	1,7	87	107
THGT/4/8-800-6/-3/0,65	3	0,55	6,3	2,4	90	110
THGT/4/8-800-6/-4/0,75	4	0,75	8,4	2,3	103	123
THGT/4/8-800-6/-5,5/1,1	5,5	1,1	11,7	3,7	116	136

Typ	moc [kW]		natężenie$_{400V}$ [A]		masa [kg]	
					obudowa	
	V1	V2	V1	V2	krótka	długa
THGT/4/8-800-6/-7,5/1,5	7,5	1,5	15,9	4,7	130	150
THGT/4/8-800-9/-2,2/0,37	2,2	0,37	4,7	1,7	90	111
THGT/4/8-800-9/-3/0,65	3	0,55	6,3	2,4	93	114
THGT/4/8-800-9/-4/0,75	4	0,75	8,4	2,3	106	127
THGT/4/8-800-9/-5,5/1,1	5,5	1,1	11,7	3,7	119	140
THGT/4/8-800-9/-7,5/1,5	7,5	1,5	15,9	4,7	133	154
THGT/4/8-900-3/-2,2/0,37	2,2	0,37	4,7	1,7	96	119
THGT/4/8-900-3/-3/0,65	3	0,55	6,3	2,4	99	122
THGT/4/8-900-3/-4/0,75	4	0,75	8,4	2,3	112	135
THGT/4/8-900-3/-5,5/1,1	5,5	1,1	11,7	3,7	125	148
THGT/4/8-900-3/-7,5/1,5	7,5	1,5	15,9	4,7	139	162
THGT/4/8-900-6/-3/0,65	3	0,55	6,3	2,4	104	127
THGT/4/8-900-6/-4/0,75	4	0,75	8,4	2,3	117	140
THGT/4/8-900-6/-5,5/1,1	5,5	1,1	11,7	3,7	130	153
THGT/4/8-900-6/-7,5/1,5	7,5	1,5	15,9	4,7	144	167
THGT/4/8-900-6/-11/3	11	3	21,0	7	171	194
THGT/4/8-900-9/-5,5/1,1	5,5	1,1	11,7	3,7	135	157
THGT/4/8-900-9/-7,5/1,5	7,5	1,5	15,9	4,7	149	171
THGT/4/8-900-9/-11/3	11	3	21,0	7	176	198
THGT/4/8-900-9/-17/4,3	17	4,3	33,4	12,7	204	226
THGT/4/8-1000-3/-3/0,55	3	0,55	6,3	2,4	111	132
THGT/4/8-1000-3/-4/0,75	4	0,75	8,4	2,3	124	145
THGT/4/8-1000-3/-5,5/1,1	5,5	1,1	11,7	3,7	137	158
THGT/4/8-1000-3/-7,5/1,5	7,5	1,5	15,9	4,7	151	172
THGT/4/8-1000-3/-11/3	11	3	21,0	7	178	199
THGT/4/8-1000-6/-4/0,75	4	0,75	8,4	2,3	129	150
THGT/4/8-1000-6/-5,5/1,1	5,5	1,1	11,7	3,7	142	163
THGT/4/8-1000-6/-7,5/1,5	7,5	1,5	15,9	4,7	156	177
THGT/4/8-1000-6/-11/3	11	3	21,0	7,0	183	204
THGT/4/8-1000-6/-17/4,3	17	4,3	33,4	12,7	211	232
THGT/4/8-1000-6/-20/5	20	5	38,6	14,1	259	280
THGT/4/8-1000-9/-5,5/1,1	5,5	1,1	11,7	3,7	147	168
THGT/4/8-1000-9/-7,5/1,5	7,5	1,5	15,9	4,7	161	182
THGT/4/8-1000-9/-11/3	11	3	21,0	7	188	209
THGT/4/8-1000-9/-17/4,3	17	4,3	33,4	12,7	216	237
THGT/4/8-1000-9/-20/5	20	5	38,6	14,1	264	285
THGT/4/8-1000-9/-28/6,5	28	6,5	52,0	18	265	286

* nie spełnia ErP

Wersja F400-120 (THGT 2 biegowe) – silniki 4/8 biegunowe – 1450/730 obr./min

Typ	moc [kW]		natężenie$_{400V}$ [A]		masa [kg] obudowa	
	V1	V2	V1	V2	krótka	długa
THGT/4/8-1250-3/-7,5/1,5	7,5	1,5	15,9	4,7	183	225
THGT/4/8-1250-3/-11/3	11	3	21,0	7,0	210	252
THGT/4/8-1250-3/-17/4,3	17	4,3	33,4	12,7	238	280
THGT/4/8-1250-3/-20/5	20	5	38,6	14,1	286	328
THGT/4/8-1250-3/-28/6,5	28	6,5	52,0	18	287	329
THGT/4/8-1250-3/-30/8	30	8	56,5	21,8	299	341
THGT/4/8-1250-6/-17/4,3	17	4,3	33,4	12,7	244	286
THGT/4/8-1250-6/-20/5	20	5	38,6	14,1	292	334
THGT/4/8-1250-6/-28/6,5	28	6,5	52,0	18	293	335

Typ	moc [kW]		natężenie$_{400V}$ [A]		masa [kg] obudowa	
	V1	V2	V1	V2	krótka	długa
THGT/4/8-1250-6/-30/8	30	8	56,5	21,8	305	347
THGT/4/8-1250-6/-37/9,2	37	9,2	74,2	25,4	454	496
THGT/4/8-1250-6/-44/11	44	11	80,2	27,2	499	541
THGT/4/8-1250-9/-17/4,3	17	4,3	33,4	12,7	250	292
THGT/4/8-1250-9/-20/5	20	5	38,6	14,1	298	340
THGT/4/8-1250-9/-28/6,5	28	6,5	52,0	18	299	341
THGT/4/8-1250-9/-30/8	30	8	56,5	21,8	311	413
THGT/4/8-1250-9/-37/9,2	37	9,2	74,2	25,4	460	502
THGT/4/8-1250-9/-44/11	44	11	80,2	27,2	505	547

Wersja F400-120 (THGT 2 biegowe) – silniki 6/12 biegunowe – 950/475 obr./min

Typ	moc [kW]		natężenie$_{400V}$ [A]		masa [kg] obudowa	
	V1	V2	V1	V2	krótka	długa
THGT/6/12-560-6/-0,55/0,09*	0,55	0,09	2,1	0,9	54	71
THGT/6/12-630-6/-0,55/0,09*	0,55	0,09	2,1	0,9	57	72
THGT/6/12-630-6/-0,75/0,12	0,75	0,12	2,3	1,0	62	77
THGT/6/12-630-6/-1,1/0,18	1,1	0,18	4,5	1,7	66	81
THGT/6/12-710-5/-0,55/0,09*	0,55	0,09	2,1	0,9	59	82
THGT/6/12-710-5/-0,75/0,12	0,75	0,12	2,3	1,0	64	87
THGT/6/12-710-5/-1,1/0,18	1,1	0,18	4,5	1,7	68	91
THGT/6/12-710-7/-0,55/0,09*	0,55	0,09	2,1	0,9	61	84
THGT/6/12-710-7/-0,75/0,12	0,75	0,12	2,3	1,0	66	89
THGT/6/12-710-7/-1,1/0,18	1,1	0,18	4,5	1,7	70	93
THGT/6/12-800-3/-0,75/0,12	0,75	0,12	2,3	1,0	73	94
THGT/6/12-800-3/-1,1/0,18	1,1	0,18	4,5	1,7	77	98
THGT/6/12-800-3/-1,5/0,25	1,5	0,25	4,2	1,7	82	103
THGT/6/12-800-6/-0,75/0,12*	0,75	0,12	2,3	1,0	76	96
THGT/6/12-800-6/-1,1/0,18	1,1	0,18	4,5	1,7	80	100
THGT/6/12-800-6/-1,5/0,25	1,5	0,25	4,2	1,7	86	106
THGT/6/12-800-6/-2,2/0,37	2,2	0,37	5,7	2,2	95	115
THGT/6/12-800-9/-0,75/0,12*	0,75	0,12	2,3	1,0	79	100
THGT/6/12-800-9/-1,1/0,18	1,1	0,18	4,5	1,7	83	104
THGT/6/12-800-9/-1,5/0,25	1,5	0,25	4,2	1,7	89	110
THGT/6/12-800-9/-2,2/0,37	2,2	0,37	5,7	2,2	98	119
THGT/6/12-800-9/-3/0,55	3	0,55	8,9	3,8	122	143
THGT/6/12-900-3/-1,5/0,25	1,5	0,25	4,2	1,7	95	118
THGT/6/12-900-3/-2,2/0,37	2,2	0,37	5,7	2,2	104	127
THGT/6/12-900-6/-1,5/0,25*	1,5	0,25	4,2	1,7	99	122
THGT/6/12-900-6/-2,2/0,37	2,2	0,37	5,7	2,2	108	131
THGT/6/12-900-6/-3/0,55	3	0,55	8,9	3,8	132	155
THGT/6/12-900-6/-4/0,65	4	0,65	9,3	2,9	138	161
THGT/6/12-900-9/-1,5/0,25*	1,5	0,25	4,2	1,7	103	125
THGT/6/12-900-9/-2,2/0,37	2,2	0,37	5,7	2,2	113	135
THGT/6/12-900-9/-3/0,55	3	0,55	8,9	3,8	137	159
THGT/6/12-900-9/-4/0,65	4	0,65	9,3	2,9	143	165
THGT/6/12-900-9/-6/1,2	6	1,2	13,4	5,6	147	169

Typ	moc [kW]		natężenie$_{400V}$ [A]		masa [kg] obudowa	
	V1	V2	V1	V2	krótka	długa
THGT/6/12-1000-3/-1,5/0,25	1,5	0,25	4,2	1,7	106	127
THGT/6/12-1000-3/-2,2/0,37	2,2	0,37	5,7	2,2	115	136
THGT/6/12-1000-3/-3/0,55	3	0,55	8,9	3,8	139	160
THGT/6/12-1000-3/-4/0,65	4	0,65	9,3	2,9	145	166
THGT/6/12-1000-6/-1,5/0,25	1,5	0,25	4,2	1,7	113	134
THGT/6/12-1000-6/-2,2/0,37	2,2	0,37	5,7	2,2	123	144
THGT/6/12-1000-6/-3/0,55	3	0,55	8,9	3,8	147	168
THGT/6/12-1000-6/-4/0,65	4	0,65	9,3	2,9	153	174
THGT/6/12-1000-6/-6/1,2	6	1,2	13,4	5,6	157	178
THGT/6/12-1000-9/-2,2/0,37	2,2	0,37	5,7	2,2	126	147
THGT/6/12-1000-9/-3/0,55	3	0,55	8,9	3,8	150	171
THGT/6/12-1000-9/-4/0,65	4	0,65	9,3	2,9	156	177
THGT/6/12-1000-9/-6/1,2	6	1,2	13,4	5,6	160	181
THGT/6/12-1000-9/-7,5/1,5	7,5	1,5	16,4	6,5	204	225
THGT/6/12-1250-3/-2,2/0,37	2,2	0,37	5,7	2,2	151	193
THGT/6/12-1250-3/-3/0,55	3	0,55	8,9	3,8	175	217
THGT/6/12-1250-3/-4/0,65	4	0,65	9,3	2,9	181	223
THGT/6/12-1250-3/-6/1,2	6	1,2	13,4	5,6	185	227
THGT/6/12-1250-3/-7,5/1,5	7,5	1,5	16,4	6,5	229	271
THGT/6/12-1250-3/-12/2,4	12	2,4	23,4	8,1	249	291
THGT/6/12-1250-6/-4/0,65	4	0,65	9,3	2,9	190	232
THGT/6/12-1250-6/-6/1,2	6	1,2	13,4	5,6	194	236
THGT/6/12-1250-6/-7,5/1,5	7,5	1,5	16,4	6,5	238	280
THGT/6/12-1250-6/-12/2,4	12	2,4	23,4	8,1	258	300
THGT/6/12-1250-6/-17/4,3	17	4,3	31,0	10,2	296	338
THGT/6/12-1250-9/-6/1,2	6	1,2	13,4	5,6	200	242
THGT/6/12-1250-9/-7,5/1,5	7,5	1,5	16,4	6,5	244	286
THGT/6/12-1250-9/-12/2,4	12	2,4	23,4	8,1	264	306
THGT/6/12-1250-9/-17/4,3	17	4,3	31,0	10,2	302	344
THGT/6/12-1250-9/-20/5	20	5	39,0	14,3	342	384
THGT/6/12-1250-9/-28/6,5	28	6,5	52,6	17,9	360	402

* nie spełnia ErP

Venture Industries Sp. z o.o.
ul. Mokra 27, 05-092 Łomianki - Kiełpin
tel. +48 22 751 95 50, 751 20 31
fax +48 22 751 22 59, 751 12 02
e-mail: venture@venture.pl

Wersja F300-120 (THGT 1 biegowe) – silniki dwubiegunowe – 2950 obr./min

Typ	moc [kW]	natężenie$_{400V}$ [A]		masa [kg] obudowa	
		V1	V2	krótka	długa
THGT/2-400-6/-1,1	1,1	4,1	2,3	37	43
THGT/2-400-6/-1,5	1,5	5,5	3,1	44	50
THGT/2-400-6/-2,2	2,2	8,0	4,6	46	52
THGT/2-450-6/-2,2	2,2	8,0	4,6	48	54
THGT/2-450-6/-3	3	10,3	5,9	52	58
THGT/2-500-6/-2,2	2,2	8,0	4,6	51	57
THGT/2-500-6/-3	3	10,3	5,9	55	61
THGT/2-500-6/-4	4	-	7,7	68	74

Typ	moc [kW]	natężenie$_{400V}$ [A]		masa [kg] obudowa	
		V1	V2	krótka	długa
THGT/2-560-6/-3	3	10,3	5,9	59	66
THGT/2-560-6/-4	4	-	7,7	72	79
THGT/2-560-6/-5,5	5,5	-	10,6	75	82
THGT/2-560-6/-7,5	7,5	-	14,1	89	96
THGT/2-560-6/-9,2	9,2	-	17,3	104	111
THGT/2-630-6/-5,5	5,5	-	10,6	77	86
THGT/2-630-6/-7,5	7,5	-	14,1	91	100
THGT/2-630-6/-9,2	9,2	-	17,3	101	110
THGT/2-630-6/-11L	11	-	20,4	-	152
THGT/2-630-6/-15L	15	-	27,6	-	160
THGT/2-630-6/-18,5L	18,5	-	33,7	-	172

Wersja F300-120 (THGT 1 biegowe) – silniki czterobiegunowe – 1450 obr./min

Typ	moc [kW]	natężenie [A]		masa [kg]	
		230V	400V	obudowa krótka	obudowa długa
THGT/4-400-6/-0,55	0,55	2,2	1,3	38	44
THGT/4-450-6/-0,55	0,55	2,2	1,3	39	45
THGT/4-500-6/-0,55	0,55	2,2	1,3	45	51
THGT/4-500-6/-0,75	0,75	2,8	1,6	46	52
THGT/4-500-6/-1,1	1,1	4,2	2,4	51	57
THGT/4-560-6/-0,55	0,55	2,2	1,3	54	71
THGT/4-560-6/-0,75	0,75	2,8	1,6	55	72
THGT/4-560-6/-1,1	1,1	4,2	2,4	60	77
THGT/4-560-6/-1,5	1,5	5,7	3,3	61	78
THGT/4-560-6/-2,2	2,2	8,1	4,6	67	84
THGT/4-630-6/-0,75	0,75	2,8	1,6	59	74
THGT/4-630-6/-1,1	1,1	4,2	2,4	64	79
THGT/4-630-6/-1,5	1,5	5,7	3,3	65	80
THGT/4-630-6/-2,2	2,2	8,1	4,6	71	86
THGT/4-630-6/-3	3	10,7	6,2	74	89
THGT/4-710-3/-0,75	0,75	2,8	1,6	49	72
THGT/4-710-3/-1,1	1,1	4,2	2,4	59	82
THGT/4-710-3/-1,5	1,5	5,7	3,3	62	85
THGT/4-710-3/-2,2	2,2	8,1	4,6	67	90
THGT/4-710-3/-3	3	10,7	6,2	70	93
THGT/4-710-6/-1,1	1,1	4,2	2,4	59	82
THGT/4-710-6/-1,5	1,5	5,7	3,3	62	85
THGT/4-710-6/-2,2	2,2	8,1	4,6	68	91
THGT/4-710-6/-3	3	10,7	6,2	71	94
THGT/4-710-6/-4	4	-	8,1	74	97
THGT/4-800-3/-1,1	1,1	4,2	2,4	76	97
THGT/4-800-3/-1,5	1,5	5,7	3,3	77	98
THGT/4-800-3/-2,2	2,2	8,1	4,6	83	104
THGT/4-800-3/-3	3	10,7	6,2	86	107
THGT/4-800-3/-4	4	-	8,1	99	120
THGT/4-800-3/-5,5	5,5	-	10,5	112	133
THGT/4-800-6/-1,5	1,5	5,7	3,3	81	101
THGT/4-800-6/-2,2	2,2	8,1	4,6	87	107
THGT/4-800-6/-3	3	10,7	6,2	90	11
THGT/4-800-6/-4	4	-	8,1	103	123
THGT/4-800-6/-5,5	5,5	-	10,5	116	136
THGT/4-800-6/-7,5	7,5	-	14,1	130	150

Typ	moc [kW]	natężenie [A]		masa [kg]	
		230V	400V	obudowa krótka	obudowa długa
THGT/4-800-9/-2,2	2,2	8,1	4,6	90	111
THGT/4-800-9/-3	3	10,7	6,2	93	114
THGT/4-800-9/-4	4	-	8,1	106	127
THGT/4-800-9/-5,5	5,5	-	10,5	119	140
THGT/4-800-9/-7,5	7,5	-	14,1	133	154
THGT/4-900-3/-2,2	2,2	8,1	4,6	96	119
THGT/4-900-3/-3	3	10,7	6,2	99	122
THGT/4-900-3/-4	4	-	8,1	112	135
THGT/4-900-3/-5,5	5,5	-	10,5	125	148
THGT/4-900-3/-7,5	7,5	-	14,1	139	162
THGT/4-900-6/-3	3	10,7	6,2	104	127
THGT/4-900-6/-4	4	-	8,1	117	140
THGT/4-900-6/-5,5	5,5	-	10,5	130	153
THGT/4-900-6/-7,5	7,5	-	14,1	144	167
THGT/4-900-6/-11	11	-	21,2	171	194
THGT/4-900-9/-5,5	5,5	-	10,5	135	157
THGT/4-900-9/-7,5	7,5	-	14,1	149	171
THGT/4-900-9/-11	11	-	21,2	176	198
THGT/4-900-9/-15	15	-	28,7	204	226
THGT/4-1000-3/-3	3	10,7	6,2	111	132
THGT/4-1000-3/-4	4	-	8,1	124	145
THGT/4-1000-3/-5,5	5,5	-	10,5	137	158
THGT/4-1000-3/-7,5	7,5	-	14,1	151	172
THGT/4-1000-3/-11	11	-	21,2	178	199
THGT/4-1000-6/-4	4	-	8,1	129	150
THGT/4-1000-6/-5,5	5,5	-	10,5	142	163
THGT/4-1000-6/-7,5	7,5	-	14,1	156	177
THGT/4-1000-6/-11	11	-	21,2	183	204
THGT/4-1000-6/-15	15	-	28,7	211	232
THGT/4-1000-6/-18,5	18,5	-	35,1	259	280
THGT/4-1000-9/-5,5	5,5	-	10,5	147	168
THGT/4-1000-9/-7,5	7,5	-	14,1	161	182
THGT/4-1000-9/-11	11	-	21,2	188	209
THGT/4-1000-9/-15	15	-	28,7	216	237
THGT/4-1000-9/-18,5	18,5	-	35,1	264	285
THGT/4-1000-9/-22	22	-	40,5	265	286

Wersja F300-120 (THGT 1 biegowe) – silniki czterobiegunowe – 1450 obr./min

Typ	moc [kW]		natężenie$_{400V}$ [A]		masa [kg] obudowa	
	V1	V2	V1	V2	krótka	długa
THGT/4-1250-3/-7,5	7,5	-	14,1		183	225
THGT/4-1250-3/-11	11	-	21,2		210	252
THGT/4-1250-3/-15	15	-	28,7		238	280
THGT/4-1250-3/-18,5	18,5	-	35,1		286	328
THGT/4-1250-3/-22	22	-	40,5		287	329
THGT/4-1250-3/-30	30	-	56,2		347	389
THGT/4-1250-6/-15	15	-	28,7		244	286
THGT/4-1250-6/-18,5	18,5	-	35,1		292	334
THGT/4-1250-6/-22	22	-	40,5		293	335

Typ	moc [kW]		natężenie$_{400V}$ [A]		masa [kg] obudowa	
	V1	V2	V1	V2	krótka	długa
THGT/4-1250-6/-30	30	-	56,2		353	395
THGT/4-1250-6/-37	37	-	66,6		454	496
THGT/4-1250-6/-45	45	-	80,7		499	541
THGT/4-1250-9/-15	15	-	28,7		250	292
THGT/4-1250-9/-18,5	18,5	-	35,1		298	340
THGT/4-1250-9/-22	22	-	40,5		299	341
THGT/4-1250-9/-30	30	-	56,2		359	401
THGT/4-1250-9/-37	37	-	66,6		460	502
THGT/4-1250-9/-45	45	-	80,7		505	547

Wersja F300-120 (THGT 1 biegowe) – silniki sześciobiegunowe – 950 obr./min

Typ	moc [kW]	natężenie$_{400V}$ [A]		masa [kg] obudowa	
		V1	V2	krótka	długa
THGT/6-560-6/-0,55	0,55	2,6	1,5	54	71
THGT/6-630-6/-0,55	0,55	2,6	1,5	57	72
THGT/6-630-6/-0,75	0,75	3,4	2,0	62	77
THGT/6-630-6/-1,1	1,1	4,8	2,8	66	81
THGT/6-710-3/-0,55	0,55	2,6	1,5	57	80
THGT/6-710-3/-0,75	0,75	3,4	2,0	59	82
THGT/6-710-6/-0,55	0,55	2,6	1,5	60	83
THGT/6-710-6/-0,75	0,75	3,4	2,0	62	85
THGT/6-710-6/-1,1	1,1	4,8	2,8	65	88
THGT/6-800-3/-0,75	0,75	3,4	2,0	69	90
THGT/6-800-3/-1,1	1,1	4,8	2,8	72	93
THGT/6-800-3/-1,5	1,5	6,5	3,7	79	100
THGT/6-800-6/-0,75	0,75	3,4	2,0	73	93
THGT/6-800-6/-1,1	1,1	4,8	2,8	76	96
THGT/6-800-6/-1,5	1,5	6,5	3,7	83	103
THGT/6-800-6/-2,2	2,2	9,2	5,3	97	107
THGT/6-800-9/-0,75	0,75	3,4	2,0	79	100
THGT/6-800-9/-1,1	1,1	4,8	2,8	83	104
THGT/6-800-9/-1,5	1,5	6,5	3,7	89	110
THGT/6-800-9/-2,2	2,2	9,2	5,3	98	119
THGT/6-800-9/-3	3	12,7	7,3	122	143
THGT/6-900-3/-1,5	1,5	6,4	3,7	95	118
THGT/6-900-3/-2,2	2,2	9,2	5,3	104	127
THGT/6-900-6/-1,5	1,5	6,5	3,7	99	122
THGT/6-900-6/-2,2	2,2	9,2	5,3	108	131
THGT/6-900-6/-3	3	12,7	7,3	132	155
THGT/6-900-6/-4	4	-	9,5	138	161
THGT/6-900-9/-1,5	1,5	6,5	3,7	103	125
THGT/6-900-9/-2,2	2,2	9,2	5,3	113	135
THGT/6-900-9/-3	3	12,7	7,3	137	159
THGT/6-900-9/-4	4	-	9,5	143	165
THGT/6-900-9/-5,5	5,5	-	12,8	147	169

Typ	moc [kW]	natężenie$_{400V}$ [A]		masa [kg] obudowa	
		V1	V2	krótka	długa
THGT/6-1000-3/-1,5	1,5	6,5	3,7	106	127
THGT/6-1000-3/-2,2	2,2	9,2	5,3	115	136
THGT/6-1000-3/-3	3	12,7	7,3	139	160
THGT/6-1000-3/-4	4	-	9,5	145	166
THGT/6-1000-6/-1,5	1,5	6,5	3,7	113	134
THGT/6-1000-6/-2,2	2,2	9,2	5,3	123	144
THGT/6-1000-6/-3	3	12,7	7,3	147	168
THGT/6-1000-6/-4	4	-	9,5	153	174
THGT/6-1000-6/-5,5	5,5	-	12,8	157	178
THGT/6-1000-9/-2,2	2,2	9,2	5,3	126	147
THGT/6-1000-9/-3	3	12,7	7,3	150	171
THGT/6-1000-9/-4	4	-	9,5	156	177
THGT/6-1000-9/-5,5	5,5	-	12,8	160	181
THGT/6-1000-9/-7,5	7,5	-	15,0	204	225
THGT/6-1250-3/-2,2	2,2	9,2	5,3	151	193
THGT/6-1250-3/-3	3	12,7	7,3	175	217
THGT/6-1250-3/-4	4	-	9,5	181	223
THGT/6-1250-3/-5,5	5,5	-	12,8	185	227
THGT/6-1250-3/-7,5	7,5	-	15,0	229	271
THGT/6-1250-3/-11	11	-	22,0	249	291
THGT/6-1250-6/-4	4	-	9,5	190	232
THGT/6-1250-6/-5,5	5,5	-	12,8	194	236
THGT/6-1250-6/-7,5	7,5	-	15,0	238	280
THGT/6-1250-6/-11	11	-	22,0	258	300
THGT/6-1250-6/-15	15	-	27,9	296	338
THGT/6-1250-9/-5,5	5,5	-	12,8	200	242
THGT/6-1250-9/-7,5	7,5	-	15,0	244	286
THGT/6-1250-9/-11	11	-	22,0	264	306
THGT/6-1250-9/-15	15	-	27,9	302	344
THGT/6-1250-9/-18,5	18,5	-	35,7	342	384
THGT/6-1250-9/-22	22	-	42,3	360	402

Venture Industries Sp. z o.o.
ul. Mokra 27, 05-092 Łomianki - Kiełpin
tel. +48 22 751 95 50, 751 20 31
fax +48 22 751 22 59, 751 12 02
e-mail: venture@venture.pl

Wersja F300-120 (THGT 2 biegowe) – silniki 4/8 biegunowe – 1450/730 obr./min

Typ	moc [kW]		natężenie$_{400V}$ [A]		masa [kg]	
					obudowa	
	V1	V2	V1	V2	krótka	długa
THGT/4/8-1250-3/-7,5/1,5	7,5	1,5	15,9	4,7	183	225
THGT/4/8-1250-3/-11/3	11	3	21,0	7,0	210	252
THGT/4/8-1250-3/-17/4,3	17	4,3	33,4	12,7	238	280
THGT/4/8-1250-3/-20/5	20	5	38,6	14,1	286	328
THGT/4/8-1250-3/-28/6,5	28	6,5	52,0	18,0	287	329
THGT/4/8-1250-3/-30/8	30	8	52,0	21,8	347	389
THGT/4/8-1250-6/-17/4,3	17	4,3	33,4	12,7	244	286
THGT/4/8-1250-6/-20/5	20	5	38,6	14,1	292	334
THGT/4/8-1250-6/-28/6,5	28	6,5	52,0	18,0	293	335

Typ	moc [kW]		natężenie$_{400V}$ [A]		masa [kg]	
					obudowa	
	V1	V2	V1	V2	krótka	długa
THGT/4/8-1250-6/-30/8	30	8	52,0	21,8	353	395
THGT/4/8-1250-6/-37/9,2	37	9,2	74,2	25,4	454	496
THGT/4/8-1250-6/-44/11	44	11	80,2	27,2	499	541
THGT/4/8-1250-9/-17/4,3	17	4,3	33,4	12,7	250	292
THGT/4/8-1250-9/-20/5	20	5	38,6	14,1	298	340
THGT/4/8-1250-9/-28/6,5	28	6,5	52,0	18,0	299	341
THGT/4/8-1250-9/-30/8	30	8	52,0	21,8	359	401
THGT/4/8-1250-9/-37/9,2	37	9,2	74,2	25,4	460	502
THGT/4/8-1250-9/-44/11	44	11	80,2	27,2	505	547

Wersja F300-120 (THGT 2 biegowe) – silniki 6/12 biegunowe – 950/475 obr./min

Typ	moc [kW]		natężenie$_{400V}$ [A]		masa [kg]	
					obudowa	
	V1	V2	V1	V2	krótka	długa
THGT/6/12-560-6/-0,55/0,09*	0,55	0,09	2,1	0,9	54	71
THGT/6/12-630-6/-0,55/0,09*	0,55	0,09	2,1	0,9	57	72
THGT/6/12-630-6/-0,75/0,12	0,75	0,12	2,3	1,0	62	77
THGT/6/12-630-6/-1,1/0,18	1,1	0,18	4,5	1,7	66	81
THGT/6/12-710-3/-0,55/0,09*	0,55	0,09	2,1	0,9	57	80
THGT/6/12-710-3/-0,75/0,12	0,75	0,12	2,3	1,0	59	82
THGT/6/12-710-6/-0,55/0,09	0,55	0,09	2,1	0,9	60	83
THGT/6/12-710-6/-0,75/0,12	0,75	0,12	2,3	1,0	62	85
THGT/6/12-710-6/-1,1/0,18	1,1	0,18	4,5	1,7	65	88
THGT/6/12-800-3/-0,75/0,12	0,75	0,12	2,3	1,0	69	90
THGT/6/12-800-3/-1,1/0,18	1,1	0,18	4,5	1,7	72	93
THGT/6/12-800-3/-1,5/0,25	1,5	0,25	4,2	1,7	79	100
THGT/6/12-800-6/-0,75/0,12	0,75	0,12	2,3	1,0	73	93
THGT/6/12-800-6/-1,1/0,18	1,1	0,18	4,5	1,7	76	96
THGT/6/12-800-6/-1,5/0,25	1,5	0,25	4,2	1,7	83	103
THGT/6/12-800-6/-2,2/0,37	2,2	0,37	5,7	2,2	97	107
THGT/6/12-800-9/-0,75/0,12*	0,75	0,12	2,3	1,0	79	100
THGT/6/12-800-9/-1,1/0,18	1,1	0,18	4,5	1,7	83	104
THGT/6/12-800-9/-1,5/0,25	1,5	0,25	4,2	1,7	89	110
THGT/6/12-800-9/-2,2/0,37	2,2	0,37	5,7	2,2	98	119
THGT/6/12-800-9/-3/0,55	3	0,55	8,9	3,8	122	143
THGT/6/12-900-3/-1,5/0,25	1,5	0,25	4,2	1,7	95	118
THGT/6/12-900-3/-2,2/0,37	2,2	0,37	5,7	2,2	104	127
THGT/6/12-900-6/-1,5/0,25*	1,5	0,25	4,2	1,7	99	122
THGT/6/12-900-6/-2,2/0,37	2,2	0,37	5,7	2,2	108	131
THGT/6/12-900-6/-3/0,55	3	0,55	8,9	3,8	132	155
THGT/6/12-900-6/-4/0,65	4	0,65	9,3	2,9	138	161
THGT/6/12-900-9/-1,5/0,25*	1,5	0,25	4,2	1,7	103	125
THGT/6/12-900-9/-2,2/0,37	2,2	0,37	5,7	2,2	113	135
THGT/6/12-900-9/-3/0,55	3	0,55	8,9	3,8	137	159
THGT/6/12-900-9/-4/0,65	4	0,65	9,3	2,9	143	165
THGT/6/12-900-9/-6/1,2	6	1,2	13,4	5,6	147	169

Typ	moc [kW]		natężenie$_{400V}$ [A]		masa [kg]	
					obudowa	
	V1	V2	V1	V2	krótka	długa
THGT/6/12-1000-3/-1,5/0,25	1,5	0,25	4,2	1,7	106	127
THGT/6/12-1000-3/-2,2/0,37	2,2	0,37	5,7	2,2	115	136
THGT/6/12-1000-3/-3/0,55	3	0,55	8,9	3,8	139	160
THGT/6/12-1000-3/-4/0,65	4	0,65	9,3	2,9	145	166
THGT/6/12-1000-6/-1,5/0,25	1,5	0,25	4,2	1,7	113	134
THGT/6/12-1000-6/-2,2/0,37	2,2	0,37	5,7	2,2	123	144
THGT/6/12-1000-6/-3/0,55	3	0,55	8,9	3,8	147	168
THGT/6/12-1000-6/-4/0,65	4	0,65	9,3	2,9	153	174
THGT/6/12-1000-6/-6/1,2	6	1,2	13,4	5,6	157	178
THGT/6/12-1000-9/-2,2/0,37	2,2	0,37	5,7	2,2	126	147
THGT/6/12-1000-9/-3/0,55	3	0,55	8,9	3,8	150	171
THGT/6/12-1000-9/-4/0,65	4	0,65	9,3	2,9	156	177
THGT/6/12-1000-9/-6/1,2	6	1,2	13,4	5,6	160	181
THGT/6/12-1000-9/-7,5/1,5	7,5	1,5	16,4	6,5	204	225
THGT/6/12-1250-3/-2,2/0,37	2,2	0,37	5,7	2,2	151	193
THGT/6/12-1250-3/-3/0,55	3	0,55	8,9	3,8	175	217
THGT/6/12-1250-3/-4/0,65	4	0,65	9,3	2,9	181	223
THGT/6/12-1250-3/-6/1,2	6	1,2	13,4	5,6	185	227
THGT/6/12-1250-3/-7,5/1,5	7,5	1,5	16,4	6,5	229	271
THGT/6/12-1250-3/-12/2,4	12	2,4	23,4	8,1	249	291
THGT/6/12-1250-6/-4/0,65	4	0,65	9,3	2,9	190	232
THGT/6/12-1250-6/-6/1,2	6	1,2	13,4	5,6	194	236
THGT/6/12-1250-6/-7,5/1,5	7,5	1,5	16,4	6,5	238	280
THGT/6/12-1250-6/-12/2,4	12	2,4	23,4	8,1	258	300
THGT/6/12-1250-6/-17/4,3	17	4,3	31,0	10,2	296	338
THGT/6/12-1250-9/-6/1,2	6	1,2	13,4	5,6	200	242
THGT/6/12-1250-9/-7,5/1,5	7,5	1,5	16,4	6,5	244	286
THGT/6/12-1250-9/-12/2,4	12	2,4	23,4	8,1	264	306
THGT/6/12-1250-9/-17/4,3	17	4,3	31,0	10,2	302	344
THGT/6/12-1250-9/-20/5	20	5	39,0	14,3	342	384
THGT/6/12-1250-9/-28/6,5	28	6,5	52,6	17,9	360	402

* nie spełnia ErP

Wersja F300-120 (THGT 2 biegowe) – silniki 2/4 biegunowe – 2950/1450 obr./min

Typ	moc [kW]		natężenie$_{400V}$ [A]		masa [kg] obudowa	
	V1	V2	V1	V2	krótka	długa
THGT/2/4-400-6/-1,1/0,25*	1,1	0,25	2,5	0,7	37	43
THGT/2/4-400-6/-1,5/0,35	1,5	0,35	3,8	0,9	44	50
THGT/2/4-400-6/-2,2/0,6*	2,2	0,6	4,8	1,5	46	52
THGT/2/4-450-6/-2,2/0,6	2,2	0,6	4,8	1,5	48	54
THGT/2/4-450-6/-3,1/0,8	3,1	0,8	6,2	2,0	52	58
THGT/2/4-500-6/-2,2/0,6*	2,2	0,6	4,8	1,5	51	57
THGT/2/4-500-6/-3,1/0,8	3,1	0,8	6,2	2,0	55	61
THGT/2/4-500-6/-4,4/1,1	4,4	1,1	8,6	2,8	68	74
THGT/2/4-560-6/-3,1/0,8	3,1	0,8	6,2	2,0	59	66
THGT/2/4-560-6/-4,4/1,1	4,4	1,1	8,6	2,8	72	79
THGT/2/4-560-6/-6/1,5	6	1,5	11,4	3,7	75	82
THGT/2/4-560-6/-8/2	8	2	15,3	4,8	89	96
THGT/2/4-630-6/-6/1,5	6	1,5	11,4	3,7	77	86
THGT/2/4-630-6/-8/2	8	2	15,3	4,8	91	100
THGT/2/4-630-6/-12/3L	12	3	23,1	7,3	-	152
THGT/2/4-630-6/-16/4L	16	4	30,5	9,6	-	160

* nie spełnia ErP

Wersja F300-120 (THGT 2 biegowe) – silniki 4/8 biegunowe – 1450/730 obr./min

Typ	moc [kW]		natężenie$_{400V}$ [A]		masa [kg] obudowa	
	V1	V2	V1	V2	krótka	długa
THGT/4/8-400-6/-0,55/0,09	0,55	0,09	1,7	0,8	33	39
THGT/4/8-450-6/-0,55/0,09*	0,55	0,09	1,7	0,8	38	44
THGT/4/8-500-6/-0,55/0,09*	0,55	0,09	1,7	0,8	41	47
THGT/4/8-500-6/-0,75/0,12	0,75	0,12	2,3	0,9	42	48
THGT/4/8-500-6/-1,1/0,18	1,1	0,18	2,7	1,2	49	55
THGT/4/8-560-6/-0,55/0,09*	0,55	0,09	1,7	0,8	45	52
THGT/4/8-560-6/-0,75/0,12	0,75	0,12	2,3	0,9	46	53
THGT/4/8-560-6/-1,1/0,18	1,1	0,18	2,7	1,2	53	60
THGT/4/8-560-6/-1,5/025	1,5	0,25	3,7	1,6	56	63
THGT/4/8-560-6/-2,2/0,37	2,2	0,37	4,7	1,7	58	65
THGT/4/8-630-6/-0,75/0,12*	0,75	0,12	2,3	0,9	45	63
THGT/4/8-630-6/-1,1/0,18	1,1	0,18	2,7	1,2	55	64
THGT/4/8-630-6/-1,5/025	1,5	0,25	3,7	1,6	58	67
THGT/4/8-630-6/-2,2/0,37	2,2	0,37	4,7	1,7	60	69
THGT/4/8-630-6/-3/0,55	3	0,55	6,3	2,4	64	73
THGT/4/8-710-3/-0,75/0,12	0,75	0,12	2,3	0,9	49	72
THGT/4/8-710-3/-1,1/0,18	1,1	0,18	2,7	1,2	59	82
THGT/4/8-710-3/-1,5/025	1,5	0,25	3,7	1,6	62	85
THGT/4/8-710-3/-2,2/0,37	2,2	0,37	4,7	1,7	67	90
THGT/4/8-710-3/-3/0,55	3	0,55	6,3	2,4	70	93
THGT/4/8-710-6/-1,1/0,18	1,1	0,18	2,7	1,2	59	82
THGT/4/8-710-6/-1,5/025	1,5	0,25	3,7	1,6	62	85
THGT/4/8-710-6/-2,2/0,37	2,2	0,37	4,7	1,7	68	91
THGT/4/8-710-6/-3/0,55	3	0,55	6,3	2,4	71	94
THGT/4/8-710-6/-4/0,75	4	0,75	8,4	2,3	74	97
THGT/4/8-800-3/-1,1/0,18	1,1	0,18	2,7	1,2	76	97
THGT/4/8-800-3/-1,5/025	1,5	0,25	3,7	1,6	77	98
THGT/4/8-800-3/-2,2/0,37	2,2	0,37	4,7	1,7	83	104
THGT/4/8-800-3/-3/0,55	3	0,55	6,3	2,4	86	107
THGT/4/8-800-3/-4/0,75	4	0,75	8,4	2,3	99	120
THGT/4/8-800-3/-5,5/1,1	5,5	1,1	11,7	3,7	112	133
THGT/4/8-800-6/-1,5/025	1,5	0,25	3,7	1,6	81	101
THGT/4/8-800-6/-2,2/0,37	2,2	0,37	4,7	1,7	87	107
THGT/4/8-800-6/-3/0,55	3	0,55	6,3	2,4	90	11
THGT/4/8-800-6/-4/0,75	4	0,75	8,4	2,3	103	123
THGT/4/8-800-6/-5,5/1,1	5,5	1,1	11,7	3,7	116	136
THGT/4/8-800-6/-7,5/1,5	7,5	1,5	15,9	4,7	130	150
THGT/4/8-800-9/-2,2/0,37	2,2	0,37	4,7	1,7	90	111
THGT/4/8-800-9/-3/0,55	3	0,55	6,3	2,4	93	114
THGT/4/8-800-9/-4/0,75	4	0,75	8,4	2,3	106	127
THGT/4/8-800-9/-5,5/1,1	5,5	1,1	11,7	3,7	119	140
THGT/4/8-800-9/-7,5/1,5	7,5	1,5	15,9	4,7	133	154
THGT/4/8-900-3/-2,2/0,37	2,2	0,37	4,7	1,7	96	119
THGT/4/8-900-3/-3/0,55	3	0,55	6,3	2,4	99	122
THGT/4/8-900-3/-4/0,75	4	0,75	8,4	2,3	112	135
THGT/4/8-900-3/-5,5/1,1	5,5	1,1	11,7	3,7	125	148
THGT/4/8-900-3/-7,5/1,5	7,5	1,5	15,9	4,7	139	162
THGT/4/8-900-6/-3/0,55	3	0,55	6,3	2,4	104	127
THGT/4/8-900-6/-4/0,75	4	0,75	8,4	2,3	114	140
THGT/4/8-900-6/-5,5/1,1	5,5	1,1	11,7	3,7	130	153
THGT/4/8-900-6/-7,5/1,5	7,5	1,5	15,9	4,7	144	167
THGT/4/8-900-6/-11/3	11	3	21,0	7,0	171	194
THGT/4/8-900-9/-5,5/1,1	5,5	1,1	11,7	3,7	135	157
THGT/4/8-900-9/-7,5/1,5	7,5	1,5	15,9	4,7	149	171
THGT/4/8-900-9/-11/3	11	3	21,0	7,0	176	198
THGT/4/8-900-9/-17/4,3	17	4,3	33,4	12,7	204	226
THGT/4/8-1000-3/-3/0,55	3	0,55	6,3	2,4	111	132
THGT/4/8-1000-3/-4/0,75	4	0,75	8,4	2,3	124	145
THGT/4/8-1000-3/-5,5/1,1	5,5	1,1	11,7	3,7	137	158
THGT/4/8-1000-3/-7,5/1,5	7,5	1,5	15,9	4,7	151	172
THGT/4/8-1000-3/-11/3	11	3	21,0	7,0	178	199
THGT/4/8-1000-6/-4/0,75	4	0,75	8,4	2,3	129	150
THGT/4/8-1000-6/-5,5/1,1	5,5	1,1	11,7	3,7	142	163
THGT/4/8-1000-6/-7,5/1,5	7,5	1,5	15,9	4,7	156	177
THGT/4/8-1000-6/-11/3	11	3	21,0	7,0	183	204
THGT/4/8-1000-6/-17/4,3	17	4,3	33,4	12,7	211	232
THGT/4/8-1000-6/-20/5	20	5	38,6	14,1	259	280
THGT/4/8-1000-9/-5,5/1,1	5,5	1,1	11,7	3,7	147	168
THGT/4/8-1000-9/-7,5/1,5	7,5	1,5	15,9	4,7	161	182
THGT/4/8-1000-9/-11/3	11	3	21,0	7,0	188	209
THGT/4/8-1000-9/-17/4,3	17	4,3	33,4	12,7	216	237
THGT/4/8-1000-9/-20/5	20	5	38,6	14,1	264	285

* nie spełnia ErP

Venture Industries Sp. z o.o.
ul. Mokra 27, 05-092 Łomianki - Kiełpin
tel. +48 22 751 95 50, 751 20 31
fax +48 22 751 22 59, 751 12 02
e-mail: venture@venture.pl

Wersja F200-120 (THGT 1 biegowe) – silniki dwubiegunowe – 2950 obr./min

Typ	moc [kW]	natężenie$_{400V}$ [A]		masa [kg]	
				obudowa	
		V1	V2	krótka	długa
THGT/2-400-6/-1,1	1,1	3,9	2,3	37	43
THGT/2-400-6/-1,5	1,5	5,2	3,0	44	50
THGT/2-400-6/-2,2	2,2	7,7	4,4	46	52
THGT/2-450-6/-2,2	2,2	7,7	4,4	48	54
THGT/2-450-6/-3	3	10,3	5,9	52	58
THGT/2-500-6/-2,2	2,2	7,7	4,4	51	57
THGT/2-500-6/-3	3	10,3	5,9	55	61
THGT/2-500-6/-4	4	-	7,1	68	74
THGT/2-560-6/-3	3	10,3	5,9	59	66
THGT/2-560-6/-4	4	-	7,1	72	79
THGT/2-560-6/-5,5	5,5	-	10,3	75	82
THGT/2-560-6/-7,5	7,5	-	13,3	89	96
THGT/2-630-6/-5,5	5,5	-	10,3	77	86
THGT/2-630-6/-7,5	7,5	-	13,3	91	100

Wersja F200-120 (THGT 1 biegowe) – silniki czterobiegunowe – 1450 obr./min

Typ	moc [kW]	natężenie$_{400V}$ [A]		masa [kg]	
				obudowa	
		V1	V2	krótka	długa
THGT/4-400-6/-0,55	0,55	2,4	1,4	38	44
THGT/4-450-6/-0,55	0,55	2,4	1,4	39	45
THGT/4-500-6/-0,55	0,55	2,4	1,4	45	51
THGT/4-500-6/-0,75	0,75	3,3	1,9	46	52
THGT/4-500-6/-1,1	1,1	4,2	2,4	51	57
THGT/4-560-6/-0,55	0,55	2,4	1,4	54	71
THGT/4-560-6/-0,75	0,75	3,3	1,9	55	72
THGT/4-560-6/-1,1	1,1	4,2	2,4	60	77
THGT/4-560-6/-1,5	1,5	5,6	3,2	61	78
THGT/4-560-6/-2,2	2,2	8,3	4,8	67	84
THGT/4-630-6/-0,75	0,75	3,3	1,9	59	74
THGT/4-630-6/-1,1	1,1	4,2	2,4	64	79
THGT/4-630-6/-1,5	1,5	5,6	3,2	65	80
THGT/4-630-6/-2,2	2,2	8,3	4,8	71	86
THGT/4-630-6/-3	3	11,3	6,5	74	89
THGT/4-710-3/-0,75	0,75	3,3	1,9	49	72
THGT/4-710-3/-1,1	1,1	4,2	2,4	59	82
THGT/4-710-3/-1,5	1,5	5,6	3,2	62	85
THGT/4-710-3/-2,2	2,2	8,3	4,8	67	90
THGT/4-710-3/-3	3	11,3	6,5	70	93
THGT/4-710-6/-1,1	1,1	4,2	2,4	59	82
THGT/4-710-6/-1,5	1,5	5,6	3,2	62	85
THGT/4-710-6/-2,2	2,2	8,3	4,8	68	91
THGT/4-710-6/-3	3	11,3	6,5	71	94
THGT/4-710-6/-4	4	-	8,6	74	97
THGT/4-800-3/-1,1	1,1	4,2	2,4	76	97
THGT/4-800-3/-1,5	1,5	5,6	3,2	77	98
THGT/4-800-3/-2,2	2,2	8,3	4,8	83	104
THGT/4-800-3/-3	3	11,3	6,5	86	107
THGT/4-800-3/-4	4	-	8,6	99	120
THGT/4-800-3/-5,5	5,5	-	10,6	112	133
THGT/4-800-6/-1,5	1,5	5,6	3,2	81	101
THGT/4-800-6/-2,2	2,2	8,3	4,8	87	107
THGT/4-800-6/-3	3	11,3	6,5	90	11
THGT/4-800-6/-4	4	-	8,6	103	123
THGT/4-800-6/-5,5	5,5	-	10,6	116	136
THGT/4-800-6/-7,5	7,5	-	14,0	130	150
THGT/4-800-9/-2,2	2,2	8,3	4,8	90	111
THGT/4-800-9/-3	3	11,3	6,5	93	114
THGT/4-800-9/-4	4	-	8,6	106	127
THGT/4-800-9/-5,5	5,5	-	10,6	119	140
THGT/4-800-9/-7,5	7,5	-	14,0	133	154
THGT/4-900-3/-2,2	2,2	8,3	4,8	96	119
THGT/4-900-3/-3	3	11,3	6,5	99	122
THGT/4-900-3/-4	4	-	8,6	112	135
THGT/4-900-3/-5,5	5,5	-	10,6	125	148
THGT/4-900-3/-7,5	7,5	-	14,0	139	162
THGT/4-900-6/-3	3	11,3	6,5	104	127
THGT/4-900-6/-4	4	-	8,6	117	140
THGT/4-900-6/-5,5	5,5	-	10,6	130	153
THGT/4-900-6/-7,5	7,5	-	14,0	144	167
THGT/4-900-6/-11	11	-	21,0	171	194
THGT/4-900-9/-5,5	5,5	-	10,6	135	157
THGT/4-900-9/-7,5	7,5	-	14,0	149	171
THGT/4-900-9/-11	11	-	21,0	176	198
THGT/4-900-9/-15	15	-	28,5	204	226
THGT/4-1000-3/-3	3	11,3	6,5	111	132
THGT/4-1000-3/-4	4	-	8,6	124	145
THGT/4-1000-3/-5,5	5,5	-	10,6	137	158
THGT/4-1000-3/-7,5	7,5	-	14,0	151	172
THGT/4-1000-3/-11	11	-	21,0	178	199
THGT/4-1000-6/-4	4	-	8,6	129	150
THGT/4-1000-6/-5,5	5,5	-	10,6	142	163
THGT/4-1000-6/-7,5	7,5	-	14,0	156	177
THGT/4-1000-6/-11	11	-	21,0	183	204
THGT/4-1000-6/-15	15	-	28,5	211	232
THGT/4-1000-6/-18,5	18,5	-	34,0	259	280
THGT/4-1000-9/-5,5	5,5	-	10,6	147	168
THGT/4-1000-9/-7,5	7,5	-	14,0	161	182
THGT/4-1000-9/-11	11	-	21,0	188	209
THGT/4-1000-9/-15	15	-	28,5	216	237
THGT/4-1000-9/-18,5	18,5	-	34,0	264	285
THGT/4-1000-9/-22	22	-	41,0	265	286

Wersja F200-120 (THGT 1 biegowe) – silniki czterobiegunowe – 1450 obr./min

Typ	moc [kW]	natężenie [A]		masa [kg]	
		230V	400V	obudowa krótka	obudowa długa
THGT/4-1250-3/-7,5	7,5	-	14,0	183	225
THGT/4-1250-3/-11	11	-	21,0	210	252
THGT/4-1250-3/-15	15	-	28,5	238	280
THGT/4-1250-3/-18,5	18,5	-	34,0	286	328
THGT/4-1250-3/-22	22	-	41,0	287	329
THGT/4-1250-3/-30	30	-	55,0	347	389
THGT/4-1250-6/-15	15	-	28,5	244	286
THGT/4-1250-6/-18,5	18,5	-	34,0	292	334
THGT/4-1250-6/-22	22	-	41,0	293	335

Typ	moc [kW]	natężenie [A]		masa [kg]	
		230V	400V	obudowa krótka	obudowa długa
THGT/4-1250-6/-30	30	-	55,0	353	395
THGT/4-1250-6/-37	37	-	68,0	454	496
THGT/4-1250-6/-45	45	-	80,0	499	541
THGT/4-1250-9/-15	15	-	28,5	250	292
THGT/4-1250-9/-18,5	18,5	-	34,0	298	340
THGT/4-1250-9/-22	22	-	41,0	299	341
THGT/4-1250-9/-30	30	-	55,0	359	401
THGT/4-1250-9/-37	37	-	68,0	460	502
THGT/4-1250-9/-45	45	-	80,0	505	547

Wersja F200-120 (THGT 1 biegowe) – silniki sześciobiegunowe – 950 obr./min

Typ	moc [kW]	natężenie [A]		masa [kg]	
		230V	400V	obudowa krótka	obudowa długa
THGT/6-560-6/-0,55	0,55	2,7	1,6	54	71
THGT/6-630-6/-0,55	0,55	2,7	1,6	57	72
THGT/6-630-6/-0,75	0,75	4,1	2,4	62	77
THGT/6-630-6/-1,1	1,1	5,7	3,3	66	81
TGT/6-710-3/-0,55	0,55	2,7	1,6	57	80
TGT/6-710-3/-0,75	0,75	4,1	2,4	59	82
TGT/6-710-6/-0,55	0,55	2,7	1,6	60	83
TGT/6-710-6/-0,75	0,75	4,1	2,4	62	85
TGT/6-710-6/-1,1	1,1	5,7	3,3	65	88
TGT/6-800-3/-0,75	0,75	4,1	2,4	69	90
TGT/6-800-3/-1,1	1,1	5,7	3,3	72	93
TGT/6-800-3/-1,5	1,5	6,8	3,9	79	100
TGT/6-800-6/-0,75	0,75	4,1	2,4	73	93
TGT/6-800-6/-1,1	1,1	5,7	3,3	76	96
TGT/6-800-6/-1,5	1,5	6,8	3,9	83	103
TGT/6-800-6/-2,2	2,2	8,9	5,1	97	107
THGT/6-800-9/-0,75	0,75	4,1	2,4	79	100
THGT/6-800-9/-1,1	1,1	5,7	3,3	83	104
THGT/6-800-9/-1,5	1,5	6,8	3,9	89	110
THGT/6-800-9/-2,2	2,2	8,9	5,1	98	119
THGT/6-800-9/-3	3	11,1	6,4	122	143
THGT/6-900-3/-1,5	1,5	6,8	3,9	95	118
THGT/6-900-3/-2,2	2,2	8,9	5,1	104	127
THGT/6-900-6/-1,5	1,5	6,8	3,9	99	122
THGT/6-900-6/-2,2	2,2	8,9	5,1	108	131
THGT/6-900-6/-3	3	11,1	6,4	132	155
THGT/6-900-6/-4	4	-	8,3	138	161
THGT/6-900-9/-1,5	1,5	6,8	3,9	103	125
THGT/6-900-9/-2,2	2,2	8,9	5,1	113	135
THGT/6-900-9/-3	3	11,1	6,4	137	159
THGT/6-900-9/-4	4	-	8,3	143	165
THGT/6-900-9/-5,5	5,5	-	12,0	147	169
THGT/6-1000-3/-1,5	1,5	6,8	3,9	106	127

Typ	moc [kW]	natężenie [A]		masa [kg]	
		230V	400V	obudowa krótka	obudowa długa
THGT/6-1000-3/-2,2	2,2	8,9	5,1	115	136
THGT/6-1000-3/-3	3	11,1	6,4	139	160
THGT/6-1000-3/-4	4	-	8,3	145	166
THGT/6-1000-6/-1,5	1,5	6,8	3,9	113	134
THGT/6-1000-6/-2,2	2,2	8,9	5,1	123	144
THGT/6-1000-6/-3	3	11,1	6,4	147	168
THGT/6-1000-6/-4	4	-	8,3	153	174
THGT/6-1000-6/-5,5	5,5	-	12,0	157	178
THGT/6-1000-9/-2,2	2,2	8,9	5,1	126	147
THGT/6-1000-9/-3	3	11,1	6,4	150	171
THGT/6-1000-9/-4	4	-	8,3	156	177
THGT/6-1000-9/-5,5	5,5	-	12,0	160	181
THGT/6-1000-9/-7,5	7,5	-	15,6	204	225
THGT/6-1250-3/-2,2	2,2	8,9	5,1	151	193
THGT/6-1250-3/-3	3	11,1	6,4	175	217
THGT/6-1250-3/-4	4	-	8,3	181	223
THGT/6-1250-3/-5,5	5,5	-	12,0	185	227
THGT/6-1250-3/-7,5	7,5	-	15,6	229	271
THGT/6-1250-3/-11	11	-	23,0	249	291
THGT/6-1250-6/-4	4	-	8,3	190	232
THGT/6-1250-6/-5,5	5,5	-	12,0	194	236
THGT/6-1250-6/-7,5	7,5	-	15,6	238	280
THGT/6-1250-6/-11	11	-	23,0	258	300
THGT/6-1250-6/-15	15	-	31,0	296	338
THGT/6-1250-9/-5,5	5,5	-	12,0	200	242
THGT/6-1250-9/-7,5	7,5	-	15,6	244	286
THGT/6-1250-9/-11	11	-	23,0	264	306
THGT/6-1250-9/-15	15	-	31,0	302	344
THGT/6-1250-9/-18,5	18,5	-	36,0	342	384
THGT/6-1250-9/-22	22	-	42,0	360	402

Venture Industries Sp. z o.o.
ul. Mokra 27, 05-092 Łomianki - Kiełpin
tel. +48 22 751 95 50, 751 20 31
fax +48 22 751 22 59, 751 12 02
e-mail: venture@venture.pl

Wersja F200-120 (THGT 2 biegowe) – silniki 2/4 – 2950/1450 obr./min

Typ	moc [kW]		natężenie$_{400V}$ [A]		masa [kg]	
					obudowa	
	V1	V2	V1	V2	krótka	długa
THGT/2/4-400-6/-1,1/0,25*	1,1	0,25	2,4	0,9	37	43
THGT/2/4-400-6/-1,5/0,33	1,5	0,33	3,3	1,1	44	50
THGT/2/4-400-6/-2,2/0,45	2,2	0,45	4,6	1,4	46	52
THGT/2/4-450-6/-2,2/0,45	2,2	0,45	4,6	1,4	48	54
THGT/2/4-450-6/-3/0,6	3	0,6	6,2	1,9	52	58
THGT/2/4-500-6/-2,2/0,45*	2,2	0,45	4,6	1,4	51	57
THGT/2/4-500-6/-3/0,6	3	0,6	6,2	1,9	55	61
THGT/2/4-500-6/-4,5/1	4,5	1	8,4	2,4	68	74
THGT/2/4-560-6/-3/0,6	3	0,6	6,2	1,9	59	66
THGT/2/4-560-6/-4,5/1	4,5	1	8,4	2,4	72	79
THGT/2/4-560-6/-6,2/1,3	6,2	1,3	11,8	3,5	75	82
THGT/2/4-560-6/-8,3/1,7	8,3	1,7	15,4	4,2	89	96
THGT/2/4-630-6/-6,2/1,3	6	1,5	11,4	3,7	77	86
THGT/2/4-630-6/-8,3/1,7	8,3	1,7	15,4	4,2	91	100

* nie spełnia ErP

Wersja F200-120 (THGT 2 biegowe) – silniki 4/8 – 1450/730 obr./min

Typ	moc [kW]		natężenie$_{400V}$ [A]		masa [kg]	
					obudowa	
	V1	V2	V1	V2	krótka	długa
THGT/4/8-400-6/-0,55/0,13	0,55	0,13	1,8	0,7	33	39
THGT/4/8-450-6/-0,55/0,13*	0,55	0,13	1,8	0,7	38	44
THGT/4/8-500-6/-0,55/0,13*	0,55	0,13	1,8	0,7	41	47
THGT/4/8-500-6/-0,75/0,12	0,75	0,12	2,3	0,9	42	48
THGT/4/8-500-6/-1,1/0,26	1,1	0,26	2,8	1,2	49	55
THGT/4/8-560-6/-0,55/0,13*	0,55	0,13	1,8	0,7	45	52
THGT/4/8-560-6/-0,75/0,12	0,75	0,12	2,3	0,9	46	53
THGT/4/8-560-6/-1,1/0,26	1,1	0,26	2,8	1,2	53	60
THGT/4/8-560-6/-1,7/0,35	1,7	0,35	4,0	1,6	56	63
THGT/4/8-560-6/-2,3/0,5	2,3	0,5	5,2	1,9	58	65
THGT/4/8-630-6/-0,75/0,12*	0,75	0,12	2,3	0,9	45	63
THGT/4/8-630-6/-1,1/0,26	1,1	0,26	2,8	1,2	55	64
THGT/4/8-630-6/-1,7/0,35	1,7	0,35	4,0	1,6	58	67
THGT/4/8-630-6/-2,3/0,5	2,3	0,5	5,2	1,9	60	69
THGT/4/8-630-6/-3/0,55	3	0,65	6,8	2,5	64	73
THGT/4/8-710-3/-0,75/0,12	0,75	0,12	2,3	0,9	49	72
THGT/4/8-710-3/-1,1/0,26	1,1	0,26	2,8	1,2	59	82
THGT/4/8-710-3/-1,7/0,35	1,7	0,35	4,0	1,6	62	85
THGT/4/8-710-3/-2,3/0,5	2,3	0,5	5,2	1,9	67	90
THGT/4/8-710-3/-3/0,65	3	0,65	6,8	2,5	70	93
THGT/4/8-710-6/-1,1/0,26	1,1	0,26	2,8	1,2	59	82
THGT/4/8-710-6/-1,7/0,35	1,7	0,35	4,0	1,6	62	85
THGT/4/8-710-6/-2,3/0,5	2,3	0,5	5,2	1,9	68	91
THGT/4/8-710-6/-3/0,65	3	0,65	6,8	2,5	71	94
THGT/4/8-710-6/-5/1	5	1	9,9	3,3	85	108
THGT/4/8-800-3/-1,1/0,26	1,1	0,26	2,8	1,2	76	97
THGT/4/8-800-3/-1,7/0,35	1,7	0,35	4,0	1,6	77	98
THGT/4/8-800-3/-2,3/0,5	2,3	0,5	5,2	1,9	83	104
THGT/4/8-800-3/-3/0,65	3	0,65	6,8	2,5	86	107
THGT/4/8-800-3/-5/1	5	1	9,9	3,3	101	122
THGT/4/8-800-3/-6,8/1,4	6,8	1,4	13,7	5,1	112	133
THGT/4/8-800-6/-1,7/0,35	1,7	0,35	4,0	1,6	81	101
THGT/4/8-800-6/-2,3/0,5	2,3	0,5	5,2	1,9	87	107
THGT/4/8-800-6/-3/0,65	3	0,65	6,8	2,5	90	11
THGT/4/8-800-6/-5/1	5	1	9,9	3,3	105	125
THGT/4/8-800-6/-6,8/1,4	6,8	1,4	13,7	5,1	116	136
THGT/4/8-800-6/-8,4/2,05	8,4	2,05	16,6	6,2	130	150
THGT/4/8-800-9/-2,3/0,5	2,3	0,5	5,2	1,9	90	111
THGT/4/8-800-9/-3/0,65	3	0,65	6,8	2,5	93	114
THGT/4/8-800-9/-5/1	5	1	9,9	3,3	108	129
THGT/4/8-800-9/-6,8/1,4	6,8	1,4	13,7	5,1	119	140
THGT/4/8-800-9/-8,4/2,05	8,4	2,05	16,6	6,2	133	154
THGT/4/8-900-3/-2,3/0,5	2,3	0,5	5,2	1,9	96	119
THGT/4/8-900-3/-3/0,65	3	0,65	6,8	2,5	99	122
THGT/4/8-900-3/-5/1	5	1	9,9	3,3	114	137
THGT/4/8-900-3/-6,8/1,4	6,8	1,4	13,7	5,1	125	148
THGT/4/8-900-3/-8,4/2,05	8,4	2,05	16,6	6,2	139	162
THGT/4/8-900-6/-3/0,65	3	0,65	6,8	2,5	104	127
THGT/4/8-900-6/-5/1	5	1	9,9	3,3	119	142
THGT/4/8-900-6/-6,8/1,4	6,8	1,4	13,7	5,1	130	153
THGT/4/8-900-6/-8,4/2,05	8,4	2	16,6	6,2	144	167
THGT/4/8-900-6/-10,5/2,2	10,5	2,2	21,0	7,4	171	194
THGT/4/8-900-9/-6,8/1,4	6,8	1,4	13,7	5,1	135	157
THGT/4/8-900-9/-8,4/2,05	8,4	2,05	16,6	6,2	149	171
THGT/4/8-900-9/-10,5/2,2	10,5	2,2	21,0	7,4	176	198
THGT/4/8-900-9/-15,5/2,7	15,5	2,7	30,0	9,5	204	226
THGT/4/8-1000-3/-3/0,65	3	0,65	6,8	2,5	111	132
THGT/4/8-1000-3/-5/1	5	1	9,9	3,3	126	147
THGT/4/8-1000-3/-6,8/1,4	6,8	1,4	13,7	5,1	137	158
THGT/4/8-1000-3/-8,4/2,05	8,4	2,05	16,6	6,2	151	172
THGT/4/8-1000-3/-10,5/2,2	10,5	2,2	21,0	7,4	178	199
THGT/4/8-1000-6/-5/1	5	1	9,9	3,3	131	152
THGT/4/8-1000-6/-6,8/1,4	6,8	1,4	13,7	5,1	142	163
THGT/4/8-1000-6/-8,4/2,05	8,4	2,05	16,6	6,2	156	177
THGT/4/8-1000-6/-10,5/2,2	10,5	2,2	21,0	7,4	183	204
THGT/4/8-1000-6/-15,5/2,7	15,5	2,7	30,0	9,5	211	232
THGT/4/8-1000-6/-22/4,4	22	4,4	43,0	15,0	259	280
THGT/4/8-1000-9/-6,8/1,4	6,8	1,4	13,7	5,1	147	168
THGT/4/8-1000-9/-8,4/2,05	8,4	2,05	16,6	6,2	161	182
THGT/4/8-1000-9/-10,5/2,2	10,5	2,2	21,0	7,4	188	209
THGT/4/8-1000-9/-15,5/2,7	15,5	2,7	30,0	9,5	216	237
THGT/4/8-1000-9/-22/4,4	22	4,4	43,0	15,0	265	286

Wersja F200-120 (THGT 2 biegowe) – silniki 4/8 – 1450/730 obr./min

Typ	moc [kW]		natężenie$_{400V}$ [A]		masa [kg]	
					obudowa	
	V1	V2	V1	V2	krótka	długa
THGT/4/8-1250-3/-8,4/2,05	8,4	2,05	16,6	6,2	183	225
THGT/4/8-1250-3/-10,5/2,2	10,5	2,2	21,0	7,4	210	252
THGT/4/8-1250-3/-15,5/2,7	15,5	2,7	30,0	9,5	238	280
THGT/4/8-1250-3/-22/4,4	22	4,4	43,0	15,0	287	329
THGT/4/8-1250-3/-33/8	33	8	61,0	21,0	347	389
THGT/4/8-1250-6/-15,5/2,7	15,5	2,7	30,0	9,5	244	286
THGT/4/8-1250-6/-22/4,4	22	4,4	43,0	15,0	293	335
THGT/4/8-1250-6/-33/8	33	8	61,0	21,0	353	395
THGT/4/8-1250-6/-42/10	42	10	85,0	27,0	454	496
THGT/4/8-1250-9/-15,5/2,7	15,5	2,7	30,0	9,5	250	292
THGT/4/8-1250-9/-22/4,4	22	4,4	43,0	15,0	299	341
THGT/4/8-1250-9/-33/8	33	8	61,0	21,0	359	401
THGT/4/8-1250-9/-42/10	42	10	85,0	27,0	460	502

Wersja F200-120 (THGT 2 biegowe) – silniki 6/12 – 950/475 obr./min

Typ	moc [kW]		natężenie$_{400V}$ [A]		masa [kg]	
					obudowa	
	V1	V2	V1	V2	krótka	długa
THGT/6/12-560-6/-0,75/0,15	0,75	0,15	2,1	0,8	54	71
THGT/6/12-630-6/-0,75/0,15	0,75	0,15	2,1	0,8	62	77
THGT/6/12-630-6/-1,3/0,2	1,3	0,2	3,5	1,2	66	81
THGT/6/12-710-3/-0,75/0,15	0,75	0,15	2,1	0,8	59	82
THGT/6/12-710-6/-0,75/0,15	0,75	0,15	2,1	0,8	62	85
THGT/6/12-710-6/-1,3/0,2	1,3	0,2	3,5	1,2	65	88
THGT/6/12-800-3/-0,75/0,15	0,75	0,15	2,1	0,8	69	90
THGT/6/12-800-3/-1,3/0,2	1,3	0,2	3,5	1,2	72	93
THGT/6/12-800-3/-1,5/0,25	1,5	0,25	4,0	1,5	79	100
THGT/6/12-800-6/-0,75/0,15	0,75	0,15	2,1	0,8	73	93
THGT/6/12-800-6/-1,3/0,2	1,3	0,2	3,5	1,2	76	96
THGT/6/12-800-6/-1,5/0,25	1,5	0,25	4,0	1,5	83	103
THGT/6/12-800-6/-2,2/0,37	2,2	0,37	5,6	2,1	97	107
THGT/6/12-800-9/-0,75/0,15*	0,75	0,15	2,1	0,8	79	100
THGT/6/12-800-9/-1,3/0,2	1,3	0,2	3,5	1,2	83	104
THGT/6/12-800-9/-1,5/0,25	1,5	0,25	4,0	1,5	89	110
THGT/6/12-800-9/-2,2/0,37	2,2	0,37	5,6	2,1	98	119
THGT/6/12-800-9/-3/0,55	3	0,55	8,0	3,8	122	143
THGT/6/12-900-3/-1,5/0,25*	1,5	0,25	4,0	1,5	95	118
THGT/6/12-900-3/-2,2/0,37*	2,2	0,37	5,7	2,2	104	127
THGT/6/12-900-6/-1,5/0,25*	1,5	0,25	4,0	1,5	99	122
THGT/6/12-900-6/-2,2/0,37*	2,2	0,37	5,6	2,1	108	131
THGT/6/12-900-6/-3/0,55*	3	0,55	8,0	3,8	132	155
THGT/6/12-900-6/-4/0,65*	4	0,65	10,4	3,1	138	161
THGT/6/12-900-9/-1,5/0,25*	1,5	0,25	4,0	1,5	103	125
THGT/6/12-900-9/-2,2/0,37*	2,2	0,37	5,6	2,1	113	135
THGT/6/12-900-9/-3/0,55	3	0,55	8,0	3,8	137	159
THGT/6/12-900-9/-4/0,65*	4	0,65	10,4	3,1	143	165
THGT/6/12-900-9/-7,5/1,3	7,5	1,3	17,5	5,5	191	214
THGT/6/12-1000-3/-1,5/0,25	1,5	0,25	4,0	1,5	106	127
THGT/6/12-1000-3/-2,2/0,37	2,2	0,37	5,6	2,1	115	136
THGT/6/12-1000-3/-3/0,55	3	0,55	8,0	3,8	139	160
THGT/6/12-1000-3/-4/0,65	4	0,65	10,4	3,1	145	166
THGT/6/12-1000-6/-1,5/0,25	1,5	0,25	4,0	1,5	113	134
THGT/6/12-1000-6/-2,2/0,37	2,2	0,37	5,6	2,1	123	144
THGT/6/12-1000-6/-3/0,55	3	0,55	8,0	3,8	147	168
THGT/6/12-1000-6/-4/0,65	4	0,65	10,4	3,1	153	174
THGT/6/12-1000-6/-7,5/1,3	7,5	1,3	17,5	5,5	201	222
THGT/6/12-1000-9/-2,2/0,37	2,2	0,37	5,6	2,1	126	147
THGT/6/12-1000-9/-3/0,55	3	0,55	8,0	3,8	150	171
THGT/6/12-1000-9/-4/0,65	4	0,65	10,4	3,1	156	177
THGT/6/12-1000-9/-7,5/1,3	7,5	1,3	17,5	5,5	204	225
THGT/6/12-1250-3/-2,2/0,37	2,2	0,37	5,6	2,1	151	193
THGT/6/12-1250-3/-3/0,55	3	0,55	8,0	3,8	175	217
THGT/6/12-1250-3/-4/0,65	4	0,65	10,4	3,1	181	223
THGT/6/12-1250-3/-7,5/1,3	7,5	1,3	17,5	5,5	229	271
THGT/6/12-1250-3/-11/1,8	11	1,8	26,2	8,0	249	291
THGT/6/12-1250-6/-4/0,65	4	0,65	10,4	3,1	190	232
THGT/6/12-1250-6/-7,5/1,3	7,5	1,3	17,5	5,5	238	280
THGT/6/12-1250-6/-11/1,8	11	1,8	26,2	8,0	258	300
THGT/6/12-1250-6/-15/2,5	15	2,5	33,4	10,4	296	338
THGT/6/12-1250-9/-7,5/1,3	7,5	1,3	17,5	5,5	244	286
THGT/6/12-1250-9/-11/1,8	11	1,8	26,2	8,0	264	306
THGT/6/12-1250-9/-15/2,5	15	2,5	33,4	10,4	302	344
THGT/6/12-1250-9/-18,5/3	18,5	3	38,2	11,5	342	384
THGT/6/12-1250-9/-25/4,5	25	4,5	52,2	16,6	360	402

* nie spełnia ErP

Venture Industries Sp. z o.o.
ul. Mokra 27, 05-092 Łomianki - Kiełpin
tel. +48 22 751 95 50, 751 20 31
fax +48 22 751 22 59, 751 12 02
e-mail: venture@venture.pl

Wymiary [mm]

THGT-400 do THGT-800 obudowa krótka

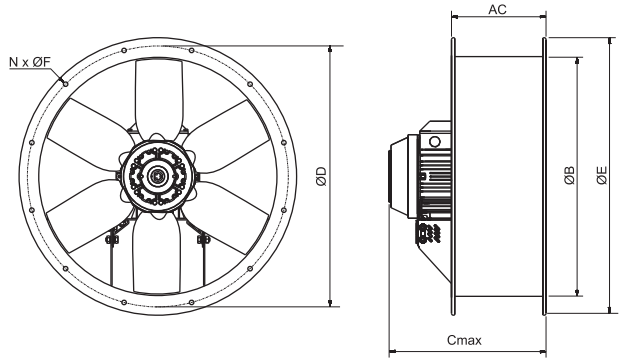

THGT-400 do THGT-800 obudowa długa

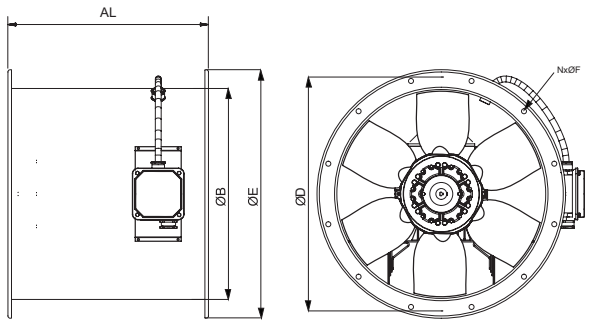

Typ	AC	AL	B	C	D	E	F	N
400	250	380	400	402	450	487	12	8
450	250	480	450	457	500	537	12	8
500	250	480	500	467	560	595	12	12
560	280	600	560	564	620	655	12	12
630	280	(700*)	630	564	690	725	12	12
710	380	600	710	564	770	806	12	16
800	380	600	800	564	860	896	12	16
900	450	750	900	737	970	1005	15	16
1000	450	780	1000	767	1070	1105	15	16
1250	500	1150	1250	895	1320	1355	15	20

* dla silników dwubiegunowych F200 11kW AL=700

Typ	Króciec przyłączeniowy	Osłona wylotu	Złącze przeciwdrganiowe	Osłona wlotu (strona wirnika)	Osłona wylotu (strona silnika)
400	THGT-400N	EMB-400T	ACOPEL F400-400/160N	DEF-A 400	DEF-D 400
450	THGT-450N	EMB-450T	ACOPEL F400-450/160N	DEF-A 450	DEF-D 450
500	THGT-500N	EMB-500T	ACOPEL F400-500/160N	DEF-A 500	DEF-D 500
560	THGT-560N	EMB-560T	ACOPEL F400-560/160N	DEF-A 560	DEF-D 560
630	THGT-630N	EMB-630T	ACOPEL F400-630/160N	DEF-A 630	DEF-D 630
710	THGT-710N	EMB-710T	ACOPEL F400-710/180N	DEF-A 710	DEF-D 710
800	THGT-800N	EMB-800T	ACOPEL F400-800/180N	DEF-A 800	DEF-D 800
900	THGT-900N	EMB-900T	ACOPEL F400-900/180N	DEF-A 900	DEF-D 900
1000	THGT-1000N	EMB-1000T	ACOPEL F400-1000/180N	DEF-A 1000	DEF-D 1000
1250	THGT-1250N	EMB-1250T	ACOPEL F400-1250/200N	DEF-A 1250	DEF-D 1250

Typ	Stopy wemtylatora montaż poziomy	Stopy wentylatora montaż pionowy	Tłumik	Tłumik	Wilbroizolator sprężonowy
400	PIE-400	PIE-400V	SIL CZ 400	SIL CZO 400	Jeśli potrzebne są 4 wibroizolatory, należy podzielić całkowitą masę wentylatora przez 4, a następnie odszukać odpowiedni model wentylatora i dobrać odpowiednie wibroizolatory
450	PIE-450	PIE-450V	SIL CZ 450	SIL CZO 450	
500	PIE-500	PIE-500V	SIL CZ 500	SIL CZO 500	
560	PIE-560	PIE-560V	SIL CZ 560	SIL CZO 560	
630	PIE-630	PIE-630V	SIL CZ 630	SIL CZO 630	
710	PIE-710	PIE-710V	SIL CZ 710	SIL CZO 710	
800	PIE-800	PIE-800V	SIL CZ 800	SIL CZO 800	
900	PIE-900	PIE-900V	SIL CZ 900	SIL CZO 900	
1000	PIE-1000	PIE-1000V	SIL CZ 1000	SIL CZO 1000	
1250	PIE-1250	PIE-1250V	SIL CZ 1250	SIL CZO 1250	

Przykład doboru wentylatora

Q = wydajność wentylatora [m³/h] i [m³/s]
P_{st} = ciśnienie statyczne [Pa] i [mmWG]
Dane zgodne z UNE 100-212-89, BS 848, Część 1, AMCA 210-85 i ASHARE 51-1985

THGT	
Liczba biegunów	4
Średnica nominalna	1000
Liczba łopatek wirnika	6

THGT/4-1000-6/_°-_kW

Hz	A	B	C
63	38	38	31
125	22	21	19
250	12	9	12
500	5	5	6
1000	4	5	5
2000	7	8	6
4000	13	14	11
8000	21	23	19

Podane wartości hałasu na wykresach odpowiadają mocy akustycznej (L w dB (A)).

Punkt pracy

wydatek 40000m³/h = 11m³/s
spadek ciśnienia 300 Pa

Punkt pracy określa przecięcie prostych wartości przepływu (oś pozioma) dla 40000m³/h oraz spadku ciśnienia (oś pionowa po lewej stronie) 300Pa. W takich warunkach punkt pracy przecina charakterystykę 16° nachylenia łopatek i ciśnienia statycznego 120Pa. Na dolnym wykresie widzimy, że dla takiego wydatku przy kącie nachylenia łopatek 16° pobór mocy wynosi 7200W. W tabeli poniżej wykresów dla nachylenia 16° widoczne są: moc silnika (PM) zainstalowana = 7,5kW. Są to dane wymagane przez Dyrektywę ErP dla oznakowania CE

MC	Kategoria pomiarowa
EC	Kategoria sprawności
VSD	Regulator prędkości obrotowej
η [%]	Sprawność
N	Stopień efektywności
[kW]	Moc w punkcie sprawności
[m³/h]	Wydatek
[Pa]	Ciśnienie statyczne
[RPM]	Prędkość obrotowa

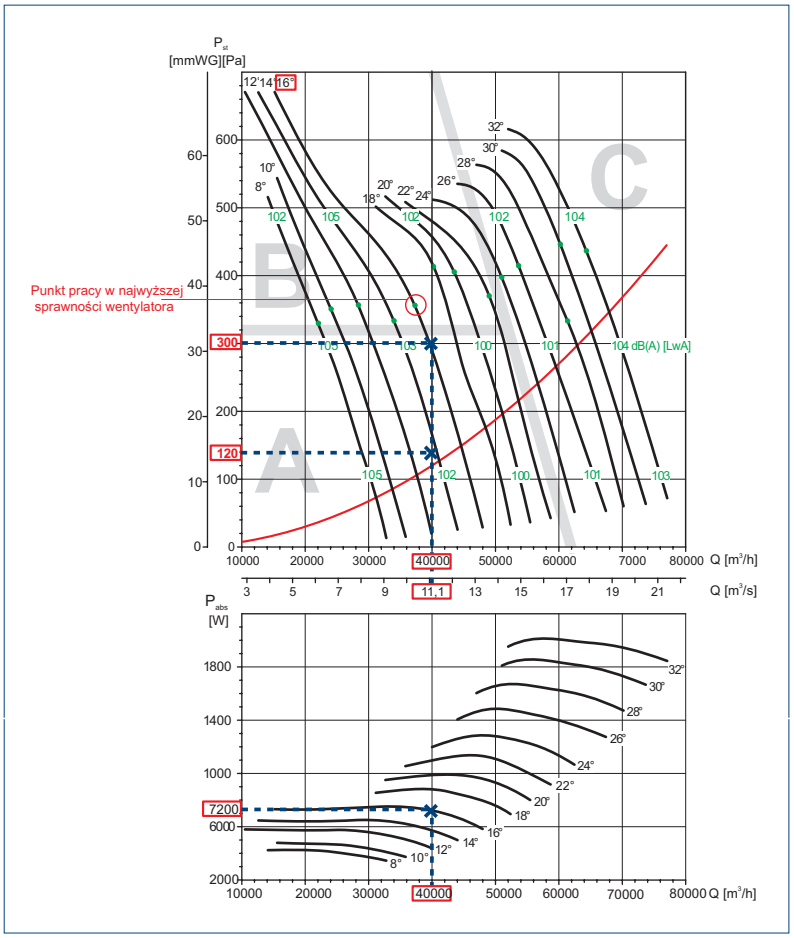

	PM*	MC*	EC*	VSD*	η[%]*	N*	[kW]	[m³/h]	[Pa]	[RPM]
8°	4	D	Total	No	53,5	55,9	4,208	22032	367	1451
10°	4	D	Total	No	56,4	58,5	4,684	24054	395	1445
12°	5,5	D	Total	No	57,7	59,3	5,699	28352	418	1474
14°	7,5	D	Total	No	62,5	63,8	6,36	33975	421	1474
16°	7,5	D	Total	No	64,5	65,3	7,412	37265	461	1469
18°	11	D	Total	No	68,3	68,7	8,801	40215	536	1478
20°	11	D	Total	No	66,9	66,9	9,902	43479	548	1476
22°	11	D	Total	No	67,1	67,1	11,216	49012	552	1470
24°	11	D	Total	No	66	65,9	12,726	50974	594	1466
26°	15	D	Total	No	64,1	63,9	14,662	53641	632	1473
28°	18,5	D	Total	No	65,4	65,1	16,138	61355	618	1488
30°	18,5	D	Total	No	65,7	65,3	18,333	60204	720	1486
32°	18,8	D	Total	No	67,5	67	19,838	64313	749	1481

Poziom ciśnienia akustycznego

Całkowity poziom mocy akustycznej wynosi 103 dB (A) (uśredniona wartość strefy hałasu). Widmo hałasu jest szacowane na podstawie strefy hałasu (trzy zróżnicowane obszary szare linie siatki): A, B lub C.

Poziom mocy akustycznej

Hz	dB(A)	A	Lw dB(a)
63	103	38	65
125	103	22	81
250	103	12	91
500	103	5	98
1000	103	4	99
2000	103	7	96
4000	103	13	90
8000	103	21	82

Model przykładowy
THGT/4-1000/6-16-7,5 kW

Poziom ciśnienia akustycznego w odległości 3m

Hz	dB(A)	Tłumienie	Lw dB(a)
63	65	20	45
125	81	20	61
250	91	20	71
500	98	20	78
1000	99	20	79
2000	96	20	76
4000	90	20	70
8000	82	20	62

Venture Industries Sp. z o.o.
ul. Mokra 27, 05-092 Łomianki - Kiełpin
tel. +48 22 751 95 50, 751 20 31
fax +48 22 751 22 59, 751 12 02
e-mail: venture@venture.pl

Charakterystyki pracy - THGT/2-400-6 F400

- Q = wydajność wentylatora [m³/h] i [m³/s]
- P_{st} = ciśnienie statyczne [Pa] i [mmWG]
- Dane zgodne z UNE 100-212-89, BS 848, Część 1, AMCA 210-85 i ASHARE 51-1985

THGT	
Liczba biegunów	2
Średnica nominalna	400
Liczba łopatek wirnika	6

THGT/2-400-6/_°-_kW

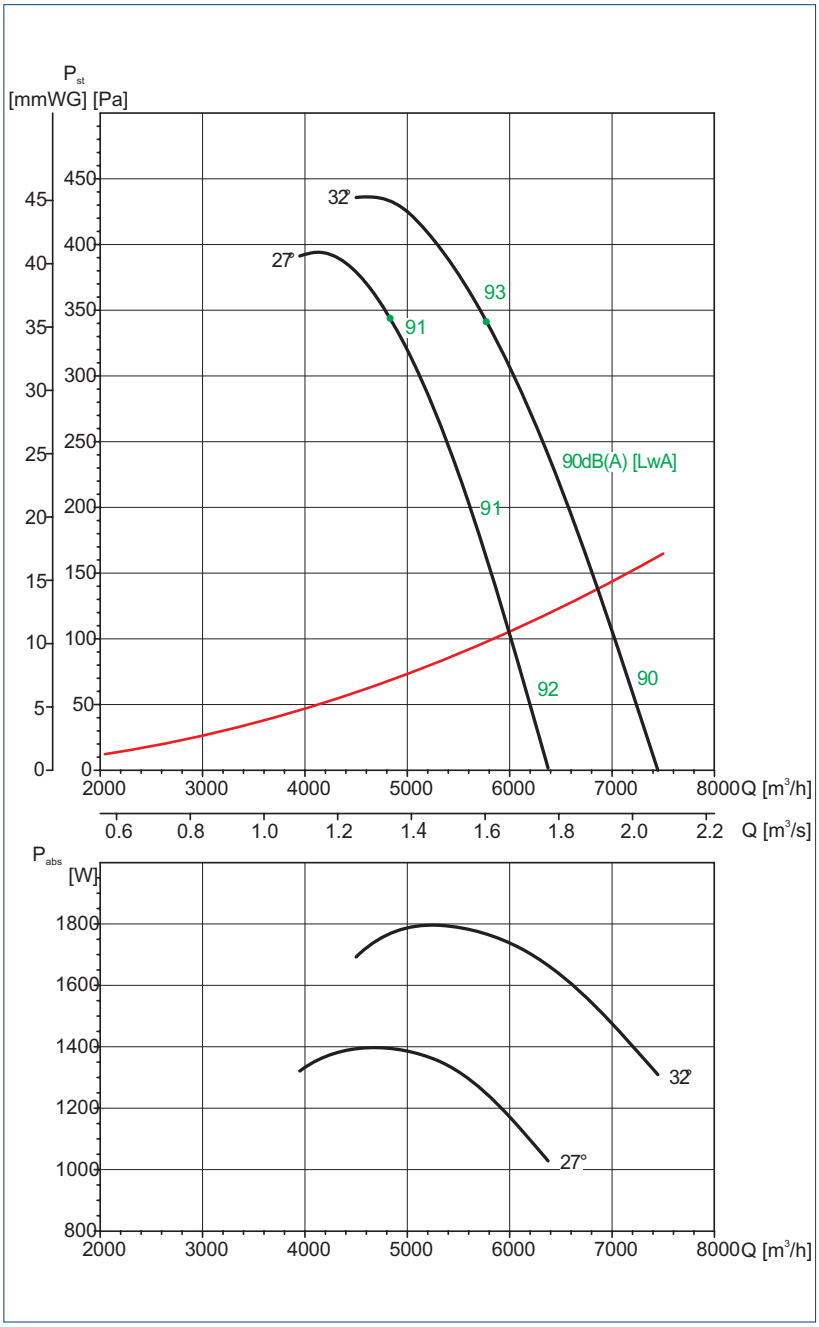

Charakterystyka akustyczna

Tabela współczynników korekcyjnych dla obliczeń mocy akustycznej. Pomiar ciśnienia mierzony jest w odległości równej trzem średnicom wirnika (jednak nie mniejszej niż 1,5m).

THGT/2-400-6/27	63	125	250	500	1000	2000	4000	8000
A	50	63	74	83	87	86	81	74
B	47	65	74	82	87	86	82	75
C	49	65	75	83	88	87	83	76
THGT/2-400-6/32	**63**	**125**	**250**	**500**	**1000**	**2000**	**4000**	**8000**
A	56	69	80	86	88	86	83	76
B	49	66	76	82	86	85	81	74
C	49	66	76	83	86	85	82	74

MC	Kategoria pomiarowa
EC	Kategoria sprawności
VSD	Regulator prędkości obrotowej
η [%]	Sprawność
N	Stopień efektywności
[kW]	Moc w punkcie sprawności
[m³/h]	Wydatek
[Pa]	Ciśnienie statyczne
[RPM]	Prędkość obrotowa

	PM*	MC*	EC*	VSD*	η[%]*	N*	[kW]	[m³/h]	[Pa]	[RPM]
27°	1,1	D	Total	No	39,8	45,2	1,394	4832	413	2888
32°	1,5	D	Total	No	40,2	45	1,767	5772	441	2915

Dobór wentylatora konsultować z Działem Technicznym

Charakterystyki pracy - THGT/2-450-6 F400

- Q = wydajność wentylatora [m^3/h] i [m^3/s]
- P_{st} = ciśnienie statyczne [Pa] i [mmWG]
- Dane zgodne z UNE 100-212-89, BS 848, Część 1, AMCA 210-85 i ASHARE 51-1985

THGT	
Liczba biegunów	2
Średnica nominalna	450
Liczba łopatek wirnika	6

THGT/2-450-6/_°-_kW

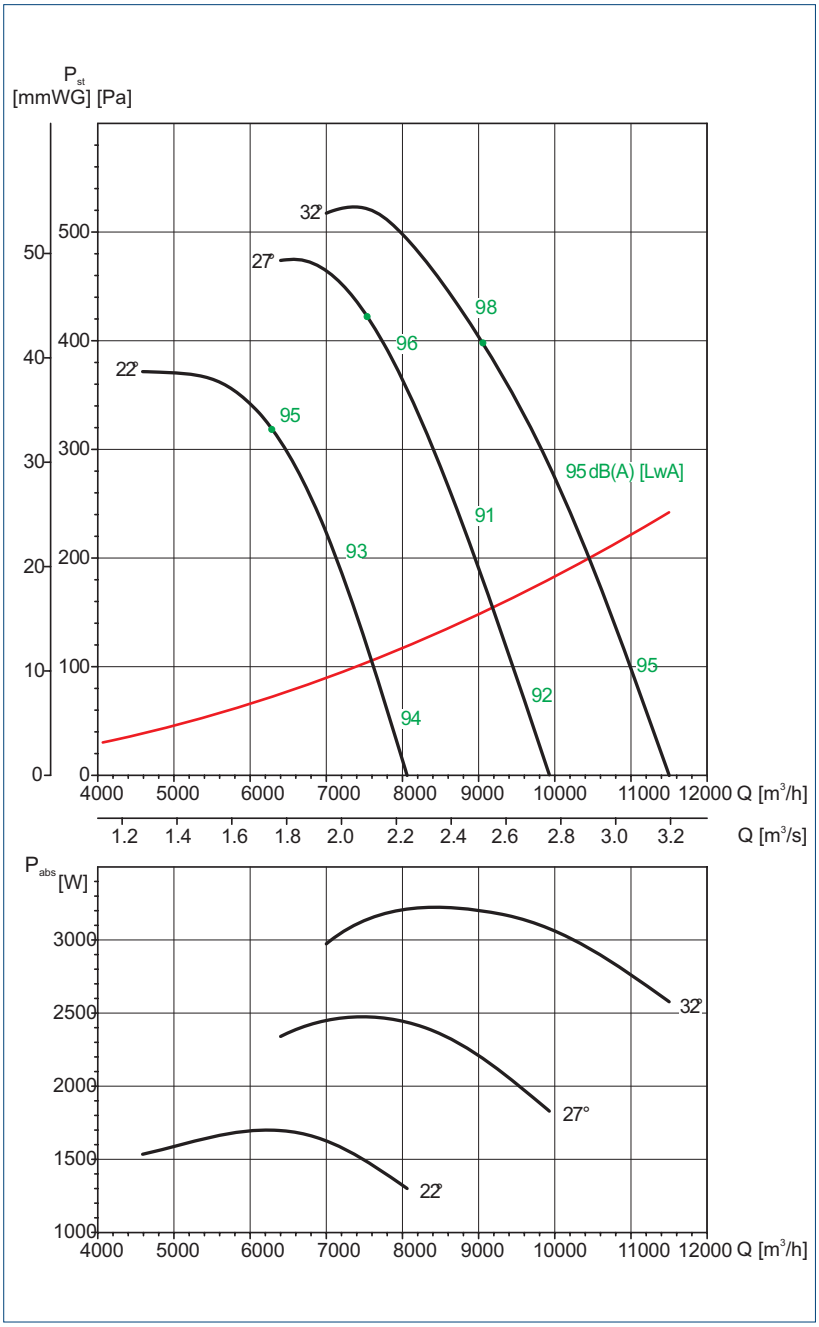

Charakterystyka akustyczna

Tabela współczynników korekcyjnych dla obliczeń mocy akustycznej. Pomiar ciśnienia mierzony jest w odległości równej trzem średnicom wirnika (jednak nie mniejszej niż 1,5m).

THGT/2-450-6/22	63	125	250	500	1000	2000	4000	8000
A	51	64	76	89	891	89	85	77
B	48	62	77	85	88	88	82	71
C	49	63	78	86	90	89	84	73
THGT/2-450-6/22	63	125	250	500	1000	2000	4000	8000
A	55	68	79	88	92	91	86	78
B	48	65	74	82	87	86	82	75
C	48	65	74	82	88	86	83	75
THGT/2-450-6/32	63	125	250	500	1000	2000	4000	8000
A	61	74	85	92	94	92	88	81
B	53	70	80	87	90	89	86	78
C	53	70	80	87	90	89	86	78

MC	Kategoria pomiarowa
EC	Kategoria sprawności
VSD	Regulator prędkości obrotowej
η [%]	Sprawność
N	Stopień efektywności
[kW]	Moc w punkcie sprawności
[m^3/h]	Wydatek
[Pa]	Ciśnienie statyczne
[RPM]	Prędkość obrotowa

	PM*	MC*	EC*	VSD*	η[%]*	N*	[kW]	[m^3/h]	[Pa]	[RPM]
22°	1,5	D	Total	No	40,4	45,3	1,699	6290	391	2924
27°	2,2	D	Total	No	44,6	48,4	2,474	7536	527	2897
32°	3	D	Total	No	43,3	46,4	3,199	9049	549	2944

Dobór wentylatora konsultować z Działem Technicznym

Venture Industries Sp. z o.o.
ul. Mokra 27, 05-092 Łomianki - Kiełpin
tel. +48 22 751 95 50, 751 20 31
fax +48 22 751 22 59, 751 12 02
e-mail: venture@venture.pl

Charakterystyki pracy - THGT/2-500-6 F400

- Q = wydajność wentylatora [m^3/h] i [m^3/s]
- P_{st} = ciśnienie statyczne [Pa] i [mmWG]
- Dane zgodne z UNE 100-212-89, BS 848, Część 1, AMCA 210-85 i ASHARE 51-1985

THGT	
Liczba biegunów	2
Średnica nominalna	500
Liczba łopatek wirnika	6

THGT/2-500-6/_°-_kW

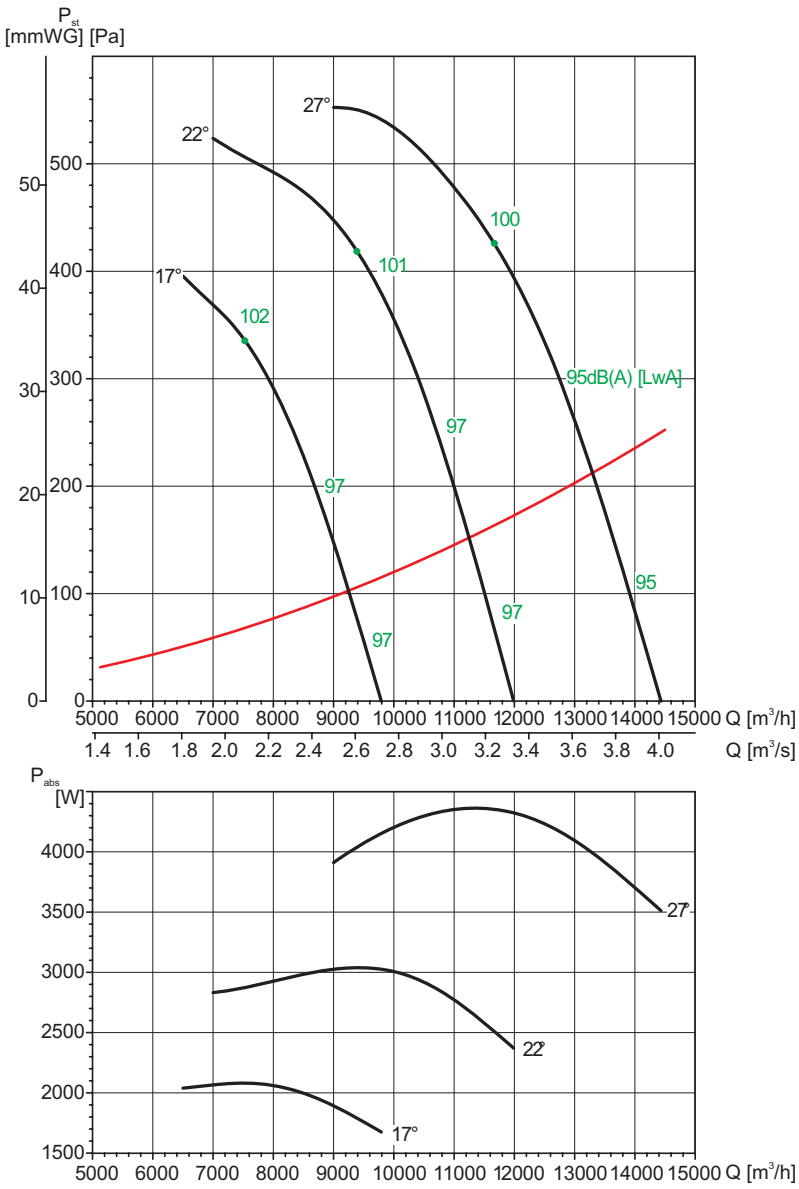

Charakterystyka akustyczna

Tabela współczynników korekcyjnych dla obliczeń mocy akustycznej. Pomiar ciśnienia mierzony jest w odległości równej trzem średnicom wirnika (jednak nie mniejszej niż 1,5m).

THGT/2-500-6/17	63	125	250	500	1000	2000	4000	8000
A	57	70	84	95	99	96	90	81
B	53	67	83	90	93	92	87	80
C	53	66	82	90	93	91	87	79
THGT/2-500-6/22	**63**	**125**	**250**	**500**	**1000**	**2000**	**4000**	**8000**
A	57	70	82	95	97	95	91	83
B	52	66	81	89	93	92	87	76
C	52	66	81	90	93	92	87	76
THGT/2-500-6/27	**63**	**125**	**250**	**500**	**1000**	**2000**	**4000**	**8000**
A	60	74	84	93	97	96	91	84
B	52	69	78	86	91	90	86	79
C	52	69	78	86	91	90	86	79

MC	Kategoria pomiarowa
EC	Kategoria sprawności
VSD	Regulator prędkości obrotowej
η [%]	Sprawność
N	Stopień efektywności
[kW]	Moc w punkcie sprawności
[m^3/h]	Wydatek
[Pa]	Ciśnienie statyczne
[RPM]	Prędkość obrotowa

	PM*	MC*	EC*	VSD*	η[%]*	N*	[kW]	[m^3/h]	[Pa]	[RPM]
17°	1,5	D	Total	No	40,7	45	2,081	7529	404	2897
22°	3	D	Total	No	45,3	48,6	3,039	9387	525	2945
27°	4	D	Total	No	44,2	46,5	4,353	11660	590	2900

Dobór wentylatora konsultować z Działem Technicznym

Charakterystyki pracy - THGT/2-560-6 F400

- Q = wydajność wentylatora [m^3/h] i [m^3/s]
- P_{st} = ciśnienie statyczne [Pa] i [mmWG]
- Dane zgodne z UNE 100-212-89, BS 848, Część 1, AMCA 210-85 i ASHARE 51-1985

THGT	
Liczba biegunów	2
Średnica nominalna	560
Liczba łopatek wirnika	6

THGT/2-560-6/_°-_kW

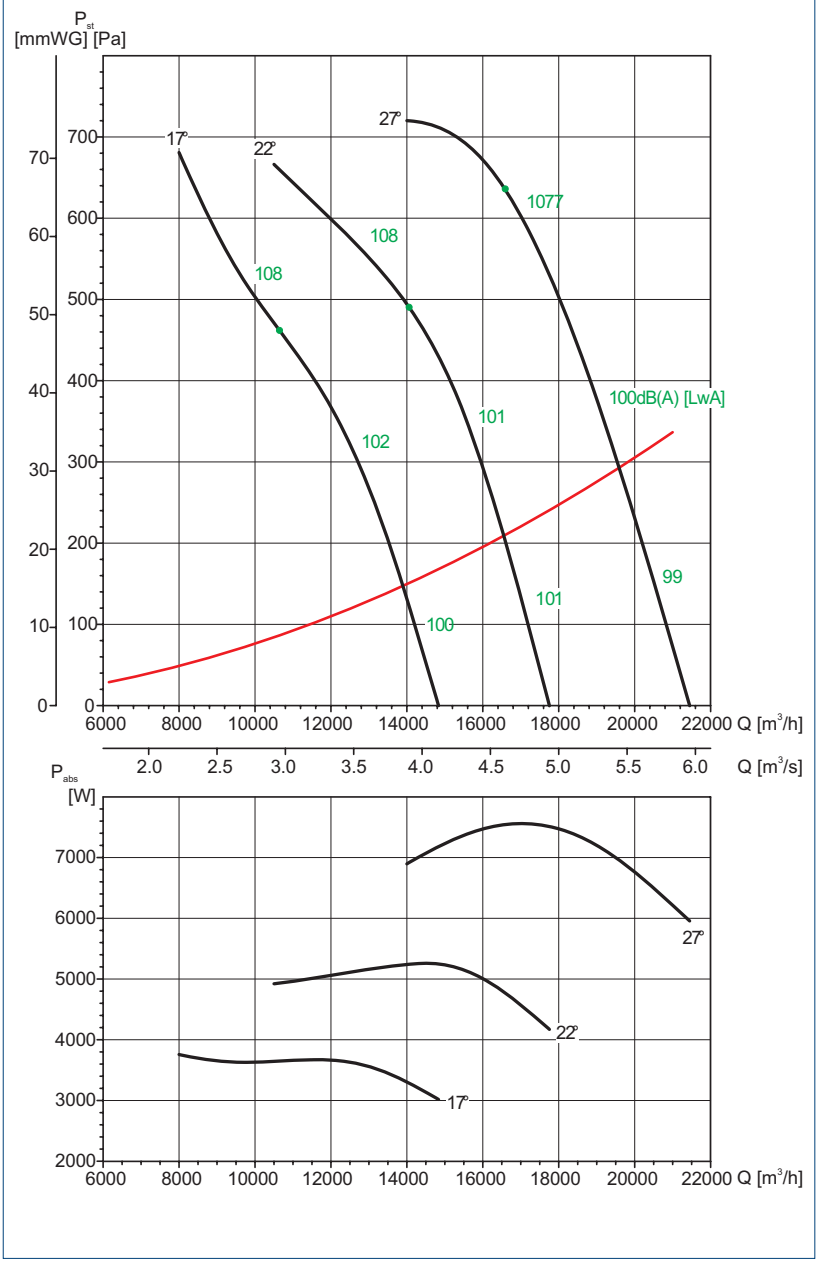

Charakterystyka akustyczna

Tabela współczynników korekcyjnych dla obliczeń mocy akustycznej. Pomiar ciśnienia mierzony jest w odległości równej trzem średnicom wirnika (jednak nie mniejszej niż 1,5m).

THGT/2-560-6/17	63	125	250	500	1000	2000	4000	8000
A	63	76	90	101	105	102	96	87
B	58	71	87	95	98	96	92	84
C	57	70	86	94	97	95	91	84
THGT/2-560-6/22	**63**	**125**	**250**	**500**	**1000**	**2000**	**4000**	**8000**
A	63	76	88	101	104	102	97	90
B	56	70	85	94	97	96	91	80
C	56	70	85	93	97	96	91	80
THGT/2-560-6/27	**63**	**125**	**250**	**500**	**1000**	**2000**	**4000**	**8000**
A	66	79	90	99	103	102	97	90
B	56	73	83	91	96	95	91	83
C	56	72	82	90	95	94	90	83

MC	Kategoria pomiarowa
EC	Kategoria sprawności
VSD	Regulator prędkości obrotowej
η [%]	Sprawność
N	Stopień efektywności
[kW]	Moc w punkcie sprawności
[m^3/h]	Wydatek
[Pa]	Ciśnienie statyczne
[RPM]	Prędkość obrotowa

	PM*	MC*	EC*	VSD*	η[%]*	N*	[kW]	[m^3/h]	[Pa]	[RPM]
17°	1,5	D	Total	No	40,7	45	2,081	7529	404	2897
22°	3	D	Total	No	45,3	48,6	3,039	9387	525	2945
27°	4	D	Total	No	44,2	46,5	4,353	11660	590	2900

Dobór wentylatora konsultować z Działem Technicznym

Venture Industries Sp. z o.o.
ul. Mokra 27, 05-092 Łomianki - Kiełpin
tel. +48 22 751 95 50, 751 20 31
fax +48 22 751 22 59, 751 12 02
e-mail: venture@venture.pl

Charakterystyki pracy - THGT/2-630-6 F400

- Q = wydajność wentylatora [m³/h] i [m³/s]
- P_{st} = ciśnienie statyczne [Pa] i [mmWG]
- Dane zgodne z UNE 100-212-89, BS 848, Część 1, AMCA 210-85 i ASHARE 51-1985

THGT	
Liczba biegunów	2
Średnica nominalna	630
Liczba łopatek wirnika	6

THGT/2-630-6/_°-_kW

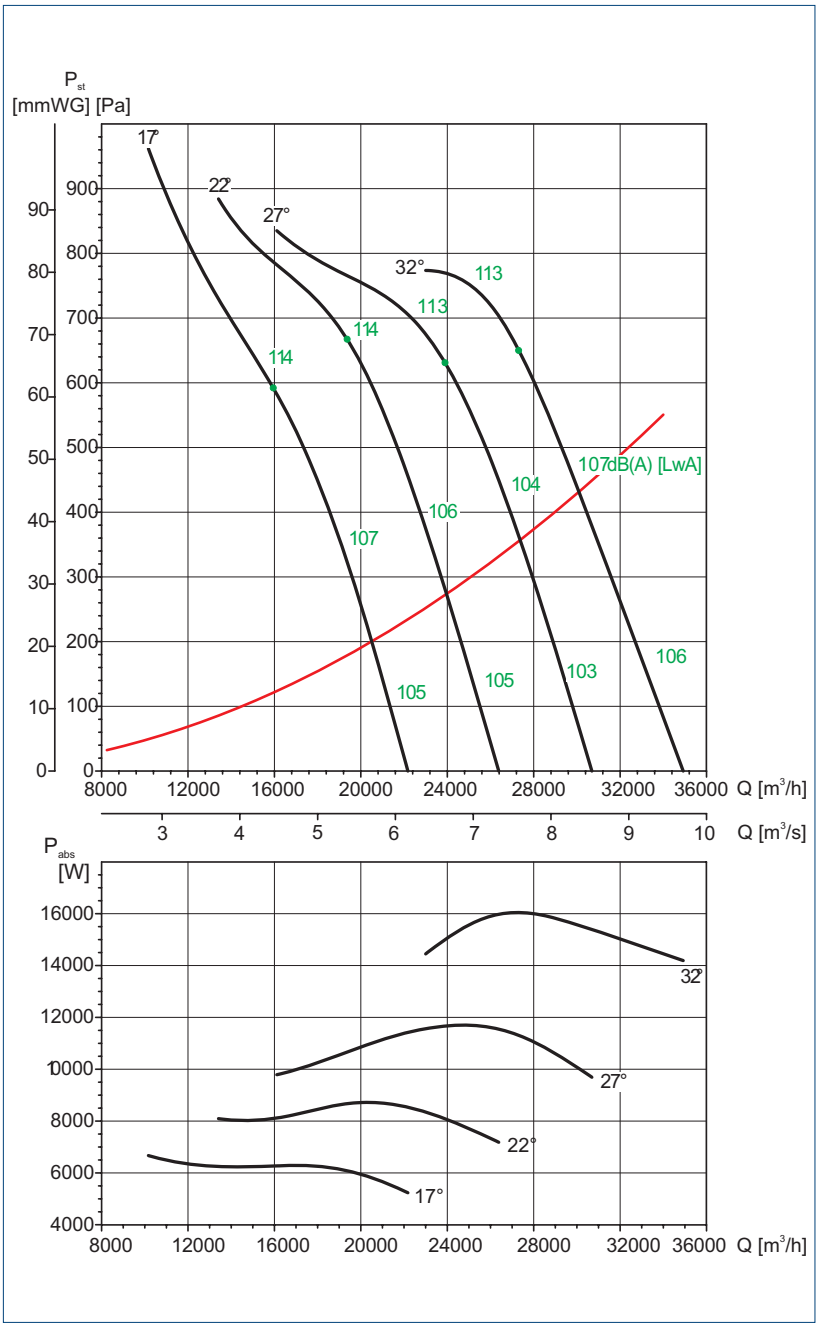

Charakterystyka akustyczna

Tabela współczynników korekcyjnych dla obliczeń mocy akustycznej. Pomiar ciśnienia mierzony jest w odległości równej trzem średnicom wirnika (jednak nie mniejszej niż 1,5m).

THGT/2-630-6/17	63	125	250	500	1000	2000	4000	8000
A	69	82	97	107	111	109	103	94
B	62	76	92	100	103	101	97	89
C	61	74	90	98	102	100	95	88
THGT/2-630-6/22	**63**	**125**	**250**	**500**	**1000**	**2000**	**4000**	**8000**
A	70	83	95	108	110	108	104	97
B	61	74	90	98	102	101	96	85
C	60	74	89	98	101	100	95	84
THGT/2-630-6/27	**63**	**125**	**250**	**500**	**1000**	**2000**	**4000**	**8000**
A	72	85	96	105	109	108	103	96
B	61	78	87	95	101	99	95	88
C	60	76	86	94	100	98	94	87
THGT/2-630-6/32	**63**	**125**	**250**	**500**	**1000**	**2000**	**4000**	**8000**
A	76	89	100	106	108	106	103	96
B	66	83	92	99	102	102	98	91
C	65	82	92	99	102	101	98	90

MC	Kategoria pomiarowa
EC	Kategoria sprawności
VSD	Regulator prędkości obrotowej
η [%]	Sprawność
N	Stopień efektywności
[kW]	Moc w punkcie sprawności
[m³/h]	Wydatek
[Pa]	Ciśnienie statyczne
[RPM]	Prędkość obrotowa

	PM*	MC*	EC*	VSD*	η[%]*	N*	[kW]	[m³/h]	[Pa]	[RPM]
17°	7,5	D	Total	No	50,4	51,7	6,267	15928	715	2951
22°	7,5	D	Total	No	52,6	53	8,672	19355	848	2929
27°	11	D	Total	No	51,6	51,6	11,664	23893	906	2936
32°	15	D	Total	No	47,7	47,4	16,045	27305	1009	2936

Dobór wentylatora konsultować z Działem Technicznym

Charakterystyki pracy - THGT/2-400-6 F200 F300

- Q = wydajność wentylatora [m^3/h] i [m^3/s]
- P_{st} = ciśnienie statyczne [Pa] i [mmWG]
- Dane zgodne z UNE 100-212-89, BS 848, Część 1, AMCA 210-85 i ASHARE 51-1985

THGT	
Liczba biegunów	2
Średnica nominalna	400
Liczba łopatek wirnika	6

THGT/2-400-6/_°-_kW

Hz	A	B	C
63	42	43	36
125	29	30	23
250	17	17	14
500	8	6	8
1000	4	4	5
2000	5	6	5
4000	9	10	8
8000	17	19	14

Podane wartości hałasu na wykresach odpowiadają mocy akustycznej (L w dB (A)).

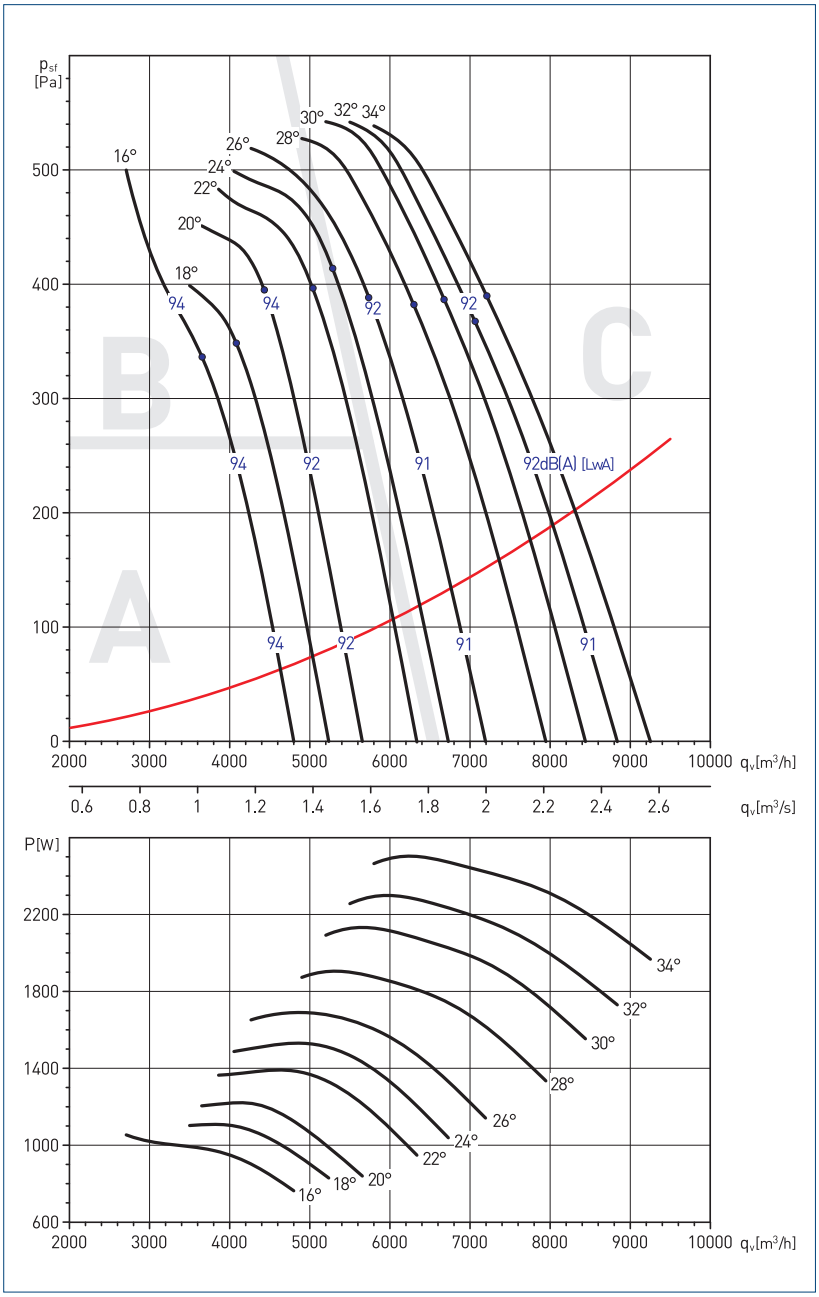

MC	Kategoria pomiarowa
EC	Kategoria sprawności
VSD	Regulator prędkości obrotowej
η [%]	Sprawność
N	Stopień efektywności
[kW]	Moc w punkcie sprawności
[m^3/h]	Wydatek
[Pa]	Ciśnienie statyczne
[RPM]	Prędkość obrotowa

	PM*	MC*	EC*	VSD*	η[%]*	N*	[kW]	[m^3/h]	[Pa]	[RPM]
16°	1,1	D	Total	No	38,8	45,2	0,984	3653	376	2932
18°	1,1	D	Total	No	41,2	47,3	1,099	4080	398	2924
20°	1,5	D	Total	No	46,5	52,3	1,202	4428	454	2953
22°	1,5	D	Total	No	48,8	54,3	1,364	5033	473	2942
24°	1,5	D	Total	No	48,8	54,0	1,503	5283	497	2932
26°	1,5	D	Total	No	48,4	53,4	1,616	5735	487	2931
28°	2,2	D	Total	No	48,5	53,2	1,816	6295	500	2933
30°	2,2	D	Total	No	47,6	52,0	2,034	6676	520	2922
32°	2,2	D	Total	No	46,5	50,7	2,190	7059	516	2919
34°	2,2	D	Total	No	45,2	49,1	2,421	7207	544	2909

Dobór wentylatora konsultować z Działem Technicznym

Venture Industries Sp. z o.o.
ul. Mokra 27, 05-092 Łomianki - Kiełpin
tel. +48 22 751 95 50, 751 20 31
fax +48 22 751 22 59, 751 12 02
e-mail: venture@venture.pl

Charakterystyki pracy - THGT/2-450-6 F200 F300

- Q = wydajność wentylatora [m³/h] i [m³/s]
- P_{st} = ciśnienie statyczne [Pa] i [mmWG]
- Dane zgodne z UNE 100-212-89, BS 848, Część 1, AMCA 210-85 i ASHARE 51-1985

THGT	
Liczba biegunów	2
Średnica nominalna	450
Liczba łopatek wirnika	6

THGT/2-450-6/_°-_kW

Hz	A	B	C
63	42	43	36
125	29	30	23
250	17	17	14
500	8	6	8
1000	4	4	5
2000	5	6	5
4000	9	10	8
8000	17	19	14

Podane wartości hałasu na wykresach odpowiadają mocy akustycznej (L w dB (A)).

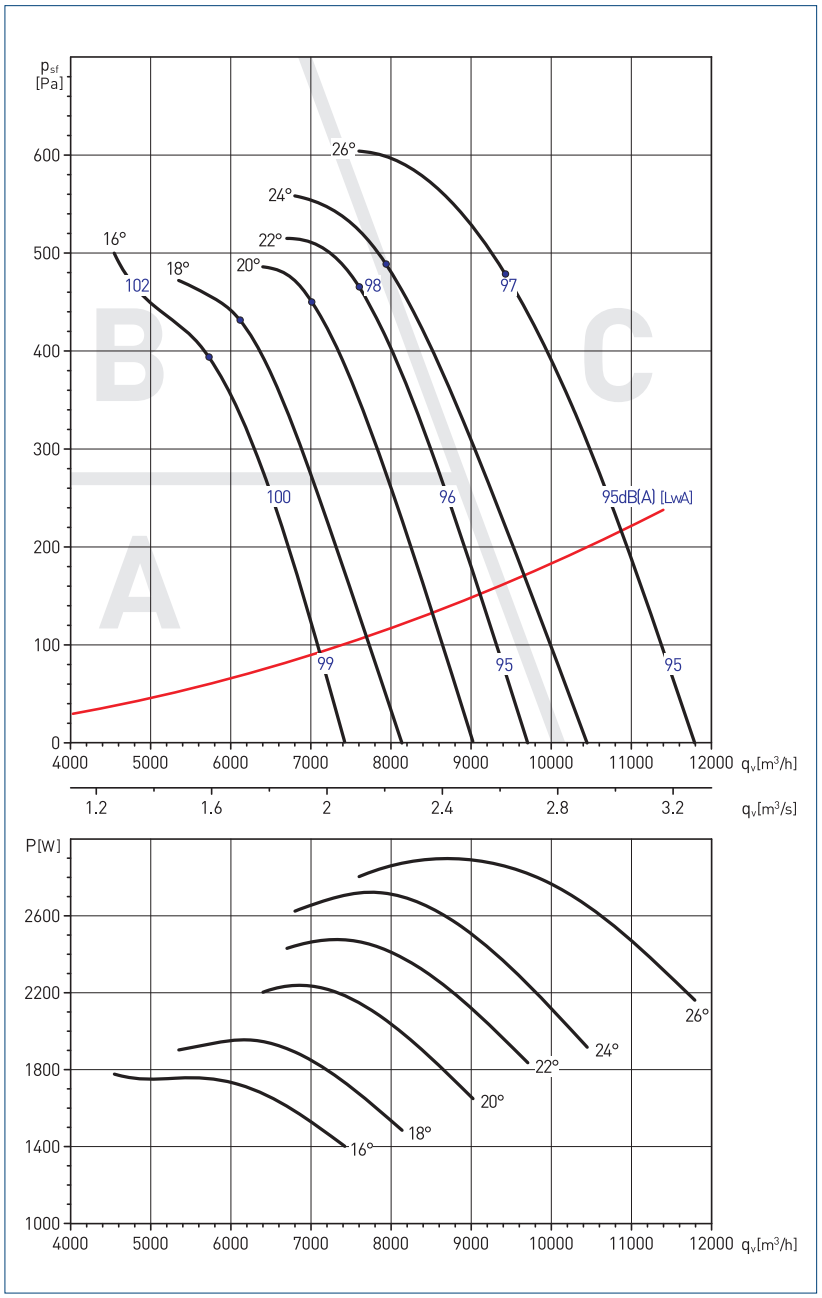

MC	Kategoria pomiarowa
EC	Kategoria sprawności
VSD	Regulator prędkości obrotowej
η [%]	Sprawność
N	Stopień efektywności
[kW]	Moc w punkcie sprawności
[m³/h]	Wydatek
[Pa]	Ciśnienie statyczne
[RPM]	Prędkość obrotowa

	PM*	MC*	EC*	VSD*	η[%]*	N*	[kW]	[m³/h]	[Pa]	[RPM]
16°	1,5	D	Total	No	41,3	46,1	1,754	5726	454	2918
18°	1,5	D	Total	No	43,5	48,0	1,955	6115	500	2909
20°	2,2	D	Total	No	47,2	51,3	2,235	7012	541	2913
22°	2,2	D	Total	No	49,1	53,0	2,465	7602	572	2906
24°	2,2	D	Total	No	49,1	52,7	2,717	7936	605	2890
26°	3	D	Total	No	59,2	62,7	2,858	9425	642	2940

Dobór wentylatora konsultować z Działem Technicznym

Charakterystyki pracy - THGT/2-500-6 F200 F300

- Q = wydajność wentylatora [m^3/h] i [m^3/s]
- P_{st} = ciśnienie statyczne [Pa] i [mmWG]
- Dane zgodne z UNE 100-212-89, BS 848, Część 1, AMCA 210-85 i ASHARE 51-1985

THGT	
Liczba biegunów	2
Średnica nominalna	500
Liczba łopatek wirnika	6

THGT/2-500-6/_°-_kW

Hz	A	B	C
63	42	43	36
125	29	30	23
250	17	17	14
500	8	6	8
1000	4	4	5
2000	5	6	5
4000	9	10	8
8000	17	19	14

Podane wartości hałasu na wykresach odpowiadają mocy akustycznej (L w dB (A)).

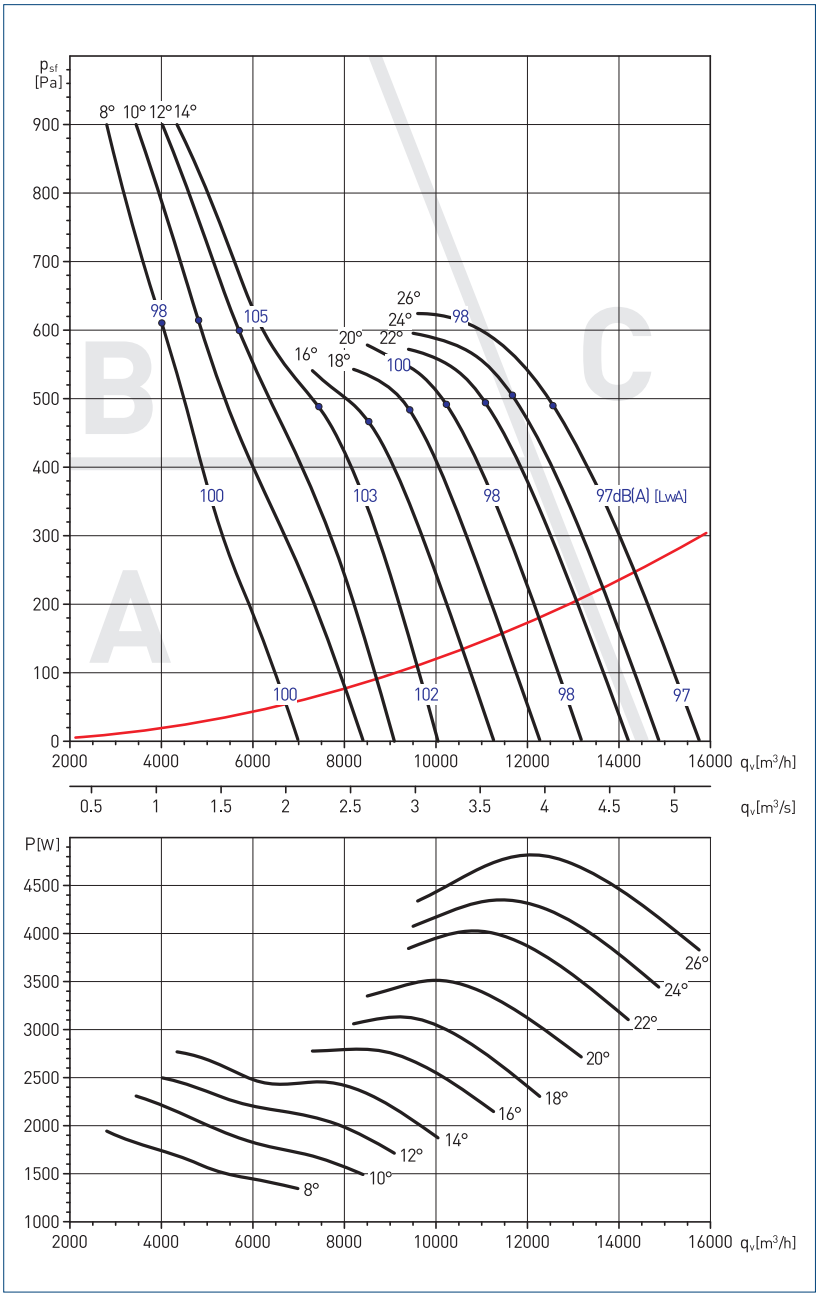

MC	Kategoria pomiarowa
EC	Kategoria sprawności
VSD	Regulator prędkości obrotowej
η [%]	Sprawność
N	Stopień efektywności
[kW]	Moc w punkcie sprawności
[m^3/h]	Wydatek
[Pa]	Ciśnienie statyczne
[RPM]	Prędkość obrotowa

	PM*	MC*	EC*	VSD*	η[%]*	N*	[kW]	[m^3/h]	[Pa]	[RPM]
8°	2,2	D	Total	No	40,5	45,3	1,739	4009	630	2935
10°	2,2	D	Total	No	41,8	46,2	2,048	4805	643	2924
12°	2,2	D	Total	No	45,1	49,2	2,239	5694	639	2909
14°	2,2	D	Total	No	46,7	50,6	2,456	7433	556	2896
16°	3	D	Total	No	47,0	50,5	2,795	8525	555	2953
18°	3	D	Total	No	49,5	52,7	3,126	9419	591	2945
20°	4	D	Total	No	50,2	53,1	3,506	10220	619	2923
22°	4	D	Total	No	49,3	51,8	4,018	11085	642	2917
24°	4	D	Total	No	50,1	52,4	4,344	11665	670	2897
26°	4	D	Total	No	49,8	51,8	4,790	12561	681	2884

Dobór wentylatora konsultować z Działem Technicznym

Venture Industries Sp. z o.o.
ul. Mokra 27, 05-092 Łomianki - Kiełpin
tel. +48 22 751 95 50, 751 20 31
fax +48 22 751 22 59, 751 12 02
e-mail: venture@venture.pl

Charakterystyki pracy - THGT/2-560-6 F200 F300

- Q = wydajność wentylatora [m³/h] i [m³/s]
- P_{st} = ciśnienie statyczne [Pa] i [mmWG]
- Dane zgodne z UNE 100-212-89, BS 848, Część 1, AMCA 210-85 i ASHARE 51-1985

THGT	
Liczba biegunów	2
Średnica nominalna	560
Liczba łopatek wirnika	6

THGT/2-560-6/_°-_kW

Hz	A	B	C
63	42	43	36
125	29	30	23
250	17	17	14
500	8	6	8
1000	4	4	5
2000	5	6	5
4000	9	10	8
8000	17	19	14

Podane wartości hałasu na wykresach odpowiadają mocy akustycznej (L w dB (A)).

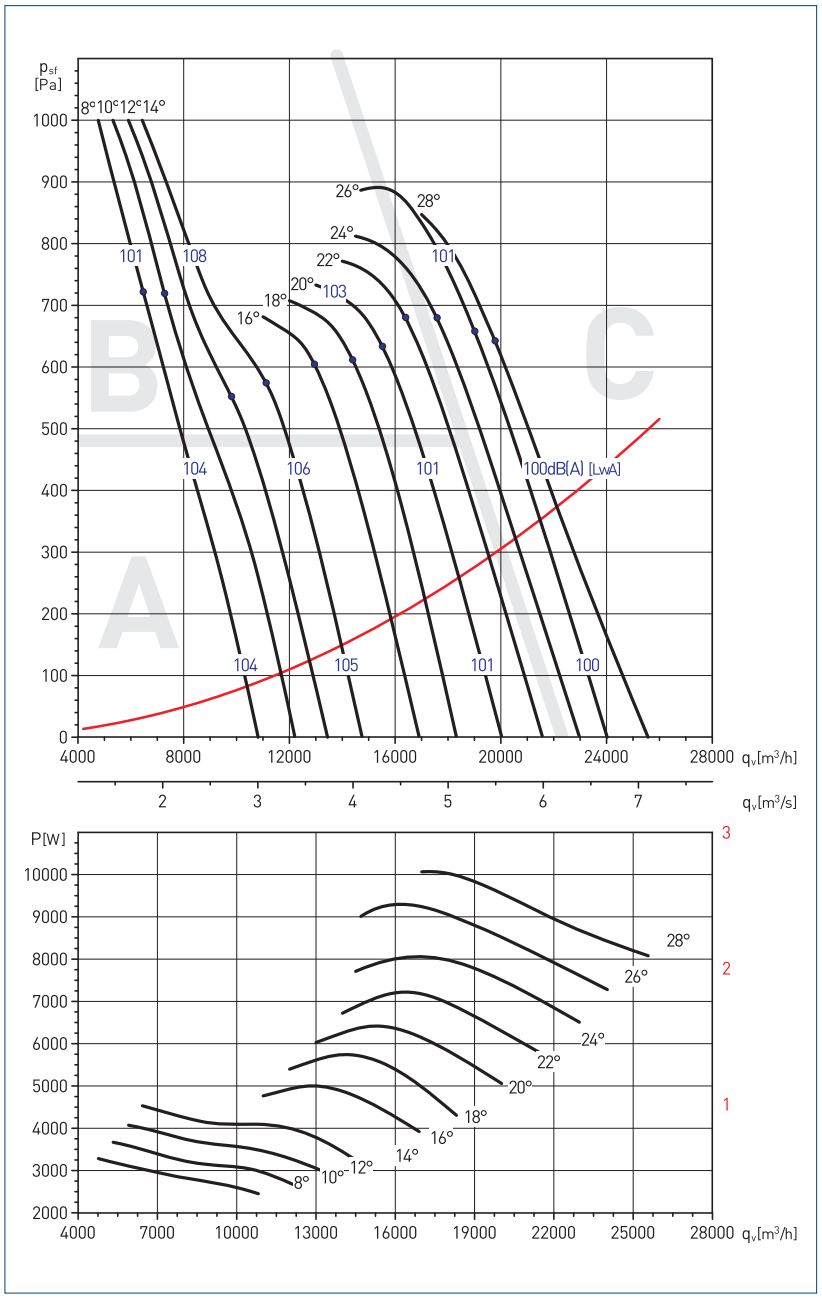

MC	Kategoria pomiarowa
EC	Kategoria sprawności
VSD	Regulator prędkości obrotowej
η [%]	Sprawność
N	Stopień efektywności
[kW]	Moc w punkcie sprawności
[m³/h]	Wydatek
[Pa]	Ciśnienie statyczne
[RPM]	Prędkość obrotowa

Dobór wentylatora konsultować z Działem Technicznym

	PM*	MC*	EC*	VSD*	η[%]*	N*	[kW]	[m³/h]	[Pa]	[RPM]
8°	3	D	Total	No	44,8	48,1	3,030	6466	755	2948
10°	3	D	Total	No	45,9	48,9	3,343	7272	760	2942
12°	4	D	Total	No	47,7	50,5	3,582	9803	627	2922
14°	5,5	D	Total	No	50,6	53,1	4,086	11113	669	2911
16°	5,5	D	Total	No	52,8	54,7	5,001	12938	734	2948
18°	7,5	D	Total	No	54,0	55,5	5,734	14390	771	2940
20°	7,5	D	Total	No	55,1	56,3	6,411	15509	819	2950
22°	7,5	D	Total	No	55,9	56,8	7,223	16381	886	2941
24°	7,5	D	Total	No	55,8	56,4	8,027	17570	917	2933
26°	9,2	D	Total	No	56,1	56,5	8,803	19003	935	2948
28°	9,2	D	Total	No	53,7	53,8	9,626	19776	942	2943

Charakterystyki pracy - THGT/2-630-6 F200 F300

- Q = wydajność wentylatora [m³/h] i [m³/s]
- P_{st} = ciśnienie statyczne [Pa] i [mmWG]
- Dane zgodne z UNE 100-212-89, BS 848, Część 1, AMCA 210-85 i ASHARE 51-1985

THGT	
Liczba biegunów	2
Średnica nominalna	630
Liczba łopatek wirnika	6

THGT/2-630-6/_°-_kW

Hz	A	B	C
63	42	43	36
125	29	30	23
250	17	17	14
500	8	6	8
1000	4	4	5
2000	5	6	5
4000	9	10	8
8000	17	19	14

Podane wartości hałasu na wykresach odpowiadają mocy akustycznej (L w dB (A)).

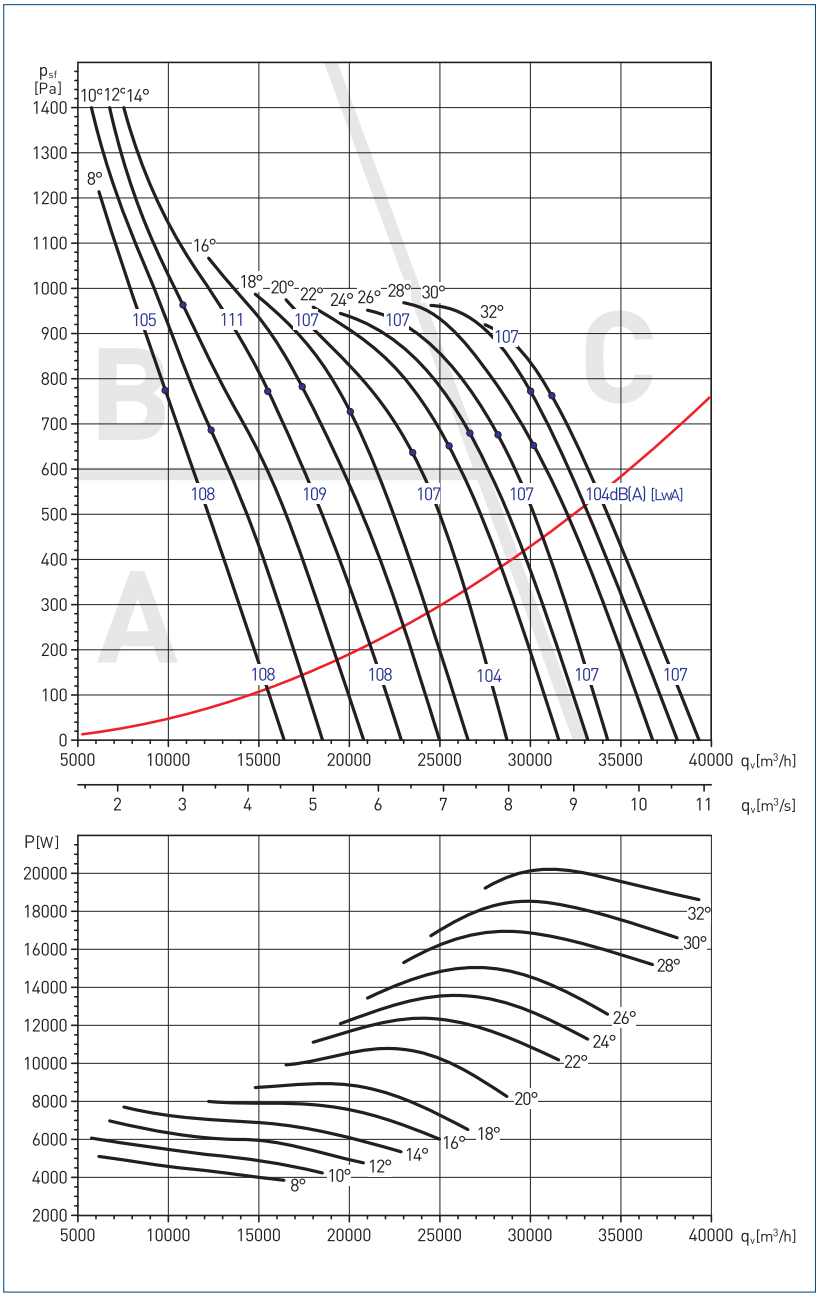

	PM*	MC*	EC*	VSD*	η[%]*	N*	[kW]	[m³/h]	[Pa]	[RPM]
8°	5,5	D	Total	No	48,8	51,0	4,593	9830	821	2953
10°	5,5	D	Total	No	50,3	52,1	5,180	12340	760	2948
12°	5,5	D	Total	No	53,7	55,0	6,248	11159	1091	2932
14°	7,5	D	Total	No	55,9	57,0	6,843	15500	889	2948
16°	7,5	D	Total	No	56,9	57,6	7,863	17380	929	2936
18°	7,5	D	Total	No	57,9	58,3	8,858	20032	922	2926
20°	11	D	Total	No	56,0	56,0	10,656	23527	905	2961
22°	11	D	Total	No	55,9	55,8	12,261	25488	964	2954
24°	15	D	Total	No	56,0	55,8	13,540	26643	1021	2964
26°	15	D	Total	No	55,7	55,5	14,962	28197	1059	2958
28°	5	D	Total	No	54,5	54,2	16,843	30173	1091	2946
30°	18,5	D	Total	No	54,3	53,9	18,525	30007	1205	2954
32°	18,5	D	Total	No	52,7	52,2	20,212	31178	1230	2949

MC	Kategoria pomiarowa
EC	Kategoria sprawności
VSD	Regulator prędkości obrotowej
η [%]	Sprawność
N	Stopień efektywności
[kW]	Moc w punkcie sprawności
[m³/h]	Wydatek
[Pa]	Ciśnienie statyczne
[RPM]	Prędkość obrotowa

Dobór wentylatora konsultować z Działem Technicznym

Venture Industries Sp. z o.o.
ul. Mokra 27, 05-092 Łomianki - Kiełpin
tel. +48 22 751 95 50, 751 20 31
fax +48 22 751 22 59, 751 12 02
e-mail: venture@venture.pl

Charakterystyki pracy - THGT/4-400-6 F200 F300 F400

- Q = wydajność wentylatora [m³/h] i [m³/s]
- P_{st} = ciśnienie statyczne [Pa] i [mmWG]
- Dane zgodne z UNE 100-212-89, BS 848, Część 1, AMCA 210-85 i ASHARE 51-1985

THGT	
Liczba biegunów	4
Średnica nominalna	400
Liczba łopatek wirnika	6

THGT/4-400-6/_°-_kW

Hz	A	B	C
63	38	38	31
125	22	21	19
250	12	9	12
500	5	5	6
1000	4	5	5
2000	7	8	6
4000	13	14	11
8000	21	23	19

Podane wartości hałasu na wykresach odpowiadają mocy akustycznej (L w dB (A)).

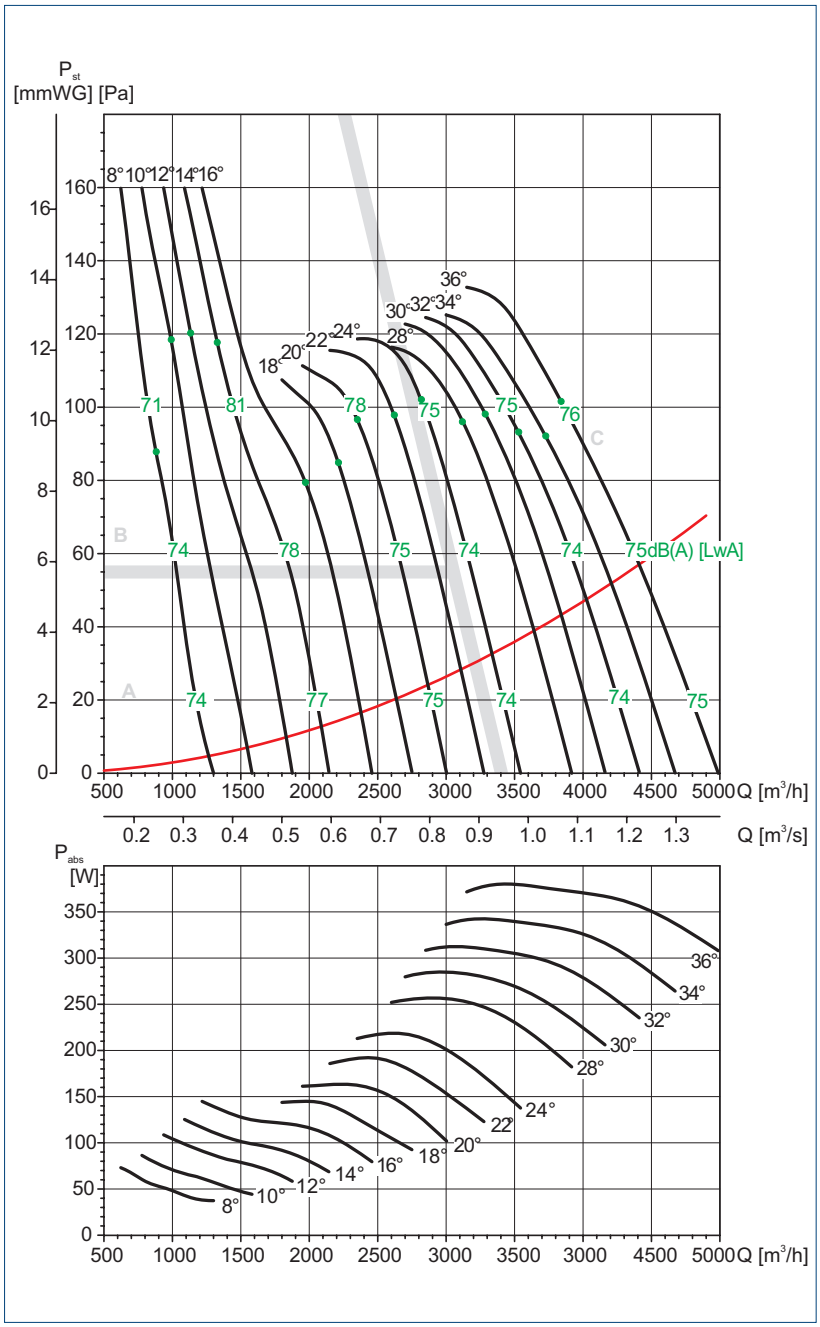

MC	Kategoria pomiarowa
EC	Kategoria sprawności
VSD	Regulator prędkości obrotowej
η [%]	Sprawność
N	Stopień efektywności
[kW]	Moc w punkcie sprawności
[m³/h]	Wydatek
[Pa]	Ciśnienie statyczne
[RPM]	Prędkość obrotowa

Dobór wentylatora konsultować z Działem Technicznym

	PM*	MC*	EC*	VSD*	η[%]*	N*	[kW]	[m³/h]	[Pa]	[RPM]
8°	0,55	D	Total	No	41,3	55,6	0,054	880	90	1493
10°	0,55	D	Total	No	47	60,6	0,071	989	122	1491
12°	0,55	D	Total	No	40,6	53,3	0,096	1131	124	1489
14°	0,55	D	Total	No	41,4	53,8	0,11	1326	123	1488
16°	0,55	D	Total	No	43	55,2	0,117	1972	91	1487
18°	0,55	D	Total	No	44,8	56,6	0,137	2211	99	1485
20°	0,55	D	Total	No	45,7	57	0,162	2350	113	1483
22°	0,55	D	Total	No	46,3	57,2	0,187	2619	118	1480
24°	0,55	D	Total	No	46,2	56,8	0,214	2816	126	1478
28°	0,55	D	Total	No	42,9	53	0,254	3120	125	1473
30°	0,55	D	Total	No	42,8	52,7	0,276	3370	125	1471
32°	0,55	D	Total	No	42	51,6	0,304	3527	130	1468
34°	0,55	D	Total	No	41,2	50,5	0,335	3726	133	1465
36°	0,55	D	Total	No	41,4	50,4	0,374	3839	145	1460

Charakterystyki pracy - THGT/4-450-6 F200 F300 F400

- Q = wydajność wentylatora [m³/h] i [m³/s]
- P_{st} = ciśnienie statyczne [Pa] i [mmWG]
- Dane zgodne z UNE 100-212-89, BS 848, Część 1, AMCA 210-85 i ASHARE 51-1985

THGT	
Liczba biegunów	4
Średnica nominalna	450
Liczba łopatek wirnika	6

THGT/4-450-6/_°-_kW

Hz	A	B	C
63	38	38	31
125	22	21	19
250	12	9	12
500	5	5	6
1000	4	5	5
2000	7	8	6
4000	13	14	11
8000	21	23	19

Podane wartości hałasu na wykresach odpowiadają mocy akustycznej (L w dB (A)).

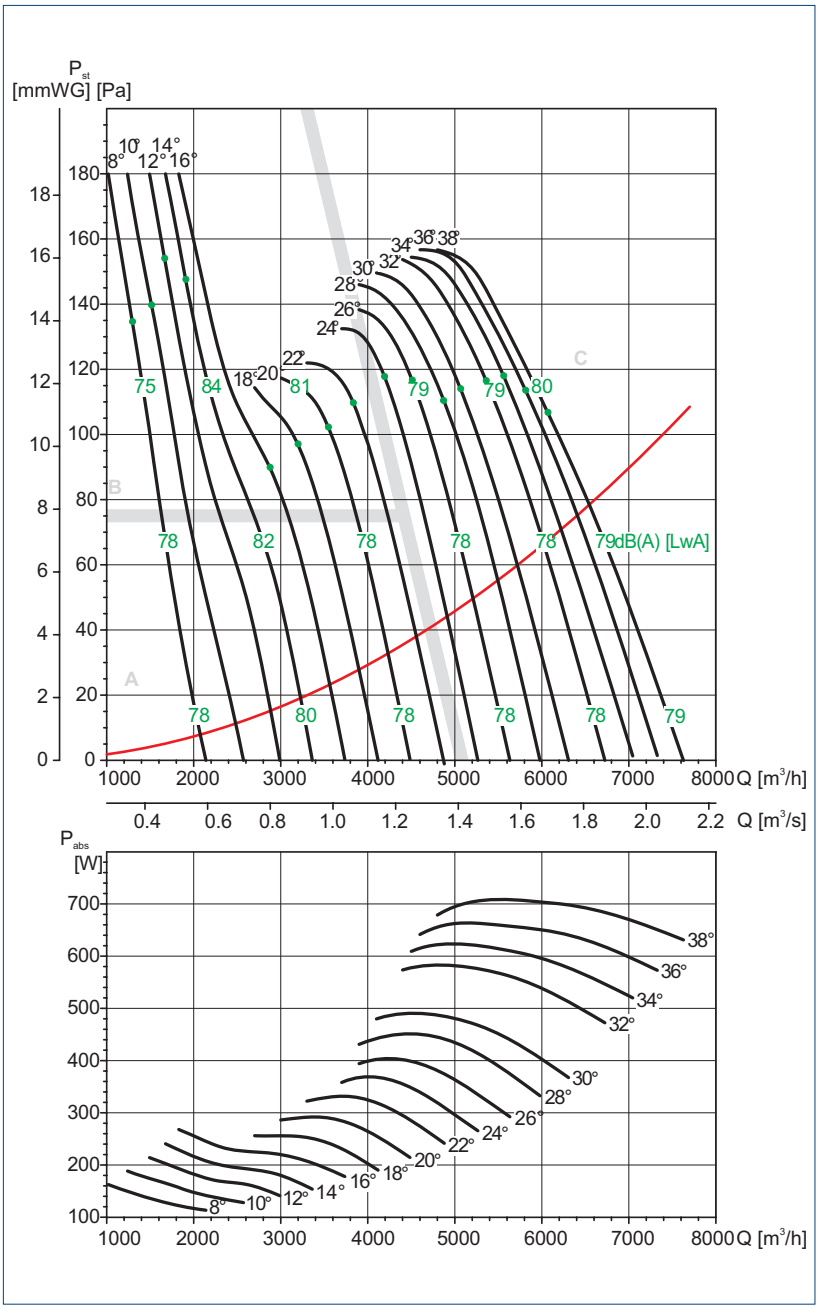

	PM*	MC*	EC*	VSD*	η[%]*	N*	[kW]	[m³/h]	[Pa]	[RPM]
8°	0,55	D	Total	No	34	45,6	0,146	1297	138	1484
10°	0,55	D	Total	No	35,1	46,2	0,173	1516	144	1482
12°	0,55	D	Total	No	36,2	46,9	0,203	1664	159	1479
14°	0,55	D	Total	No	36,6	47	0,223	1908	154	1477
16°	0,55	D	Total	No	37,7	48,1	0,223	2873	105	1477
18°	0,55	D	Total	No	40,4	50,5	0,255	3195	116	1473
20°	0,55	D	Total	No	42,7	52,4	0,29	3546	125	1470
22°	0,55	D	Total	No	44,1	53,5	0,331	3830	137	1465
24°	0,55	D	Total	No	47,9	57	0,366	4192	150	1461
26°	0,55	D	Total	No	48,6	57,4	0,399	4506	154	1457
28°	0,55	D	Total	No	47,6	56,2	0,442	4872	154	1452
30°	0,55	D	Total	No	47,6	56	0,478	5064	161	1448
32°	0,55	D	Total	No	44,1	52	0,573	5358	169	1449
34°	0,55	D	Total	No	44,1	51,8	0,613	5559	175	1446
36°	0,55	D	Total	No	43,5	51	0,654	5813	176	1442
38°	0,55	D	Total	No	41,9	49,2	0,703	6068	174	1437

MC	Kategoria pomiarowa
EC	Kategoria sprawności
VSD	Regulator prędkości obrotowej
η [%]	Sprawność
N	Stopień efektywności
[kW]	Moc w punkcie sprawności
[m³/h]	Wydatek
[Pa]	Ciśnienie statyczne
[RPM]	Prędkość obrotowa

Dobór wentylatora konsultować z Działem Technicznym

Venture Industries Sp. z o.o.
ul. Mokra 27, 05-092 Łomianki - Kiełpin
tel. +48 22 751 95 50, 751 20 31
fax +48 22 751 22 59, 751 12 02
e-mail: venture@venture.pl

Charakterystyki pracy - THGT/4-500-6 F200 F300 F400

- Q = wydajność wentylatora [m³/h] i [m³/s]
- P_{st} = ciśnienie statyczne [Pa] i [mmWG]
- Dane zgodne z UNE 100-212-89, BS 848, Część 1, AMCA 210-85 i ASHARE 51-1985

THGT	
Liczba biegunów	4
Średnica nominalna	500
Liczba łopatek wirnika	6

THGT/4-500-6/_°-_kW

Hz	A	B	C
63	38	38	31
125	22	21	19
250	12	9	12
500	5	5	6
1000	4	5	5
2000	7	8	6
4000	13	14	11
8000	21	23	19

Podane wartości hałasu na wykresach odpowiadają mocy akustycznej (L w dB (A)).

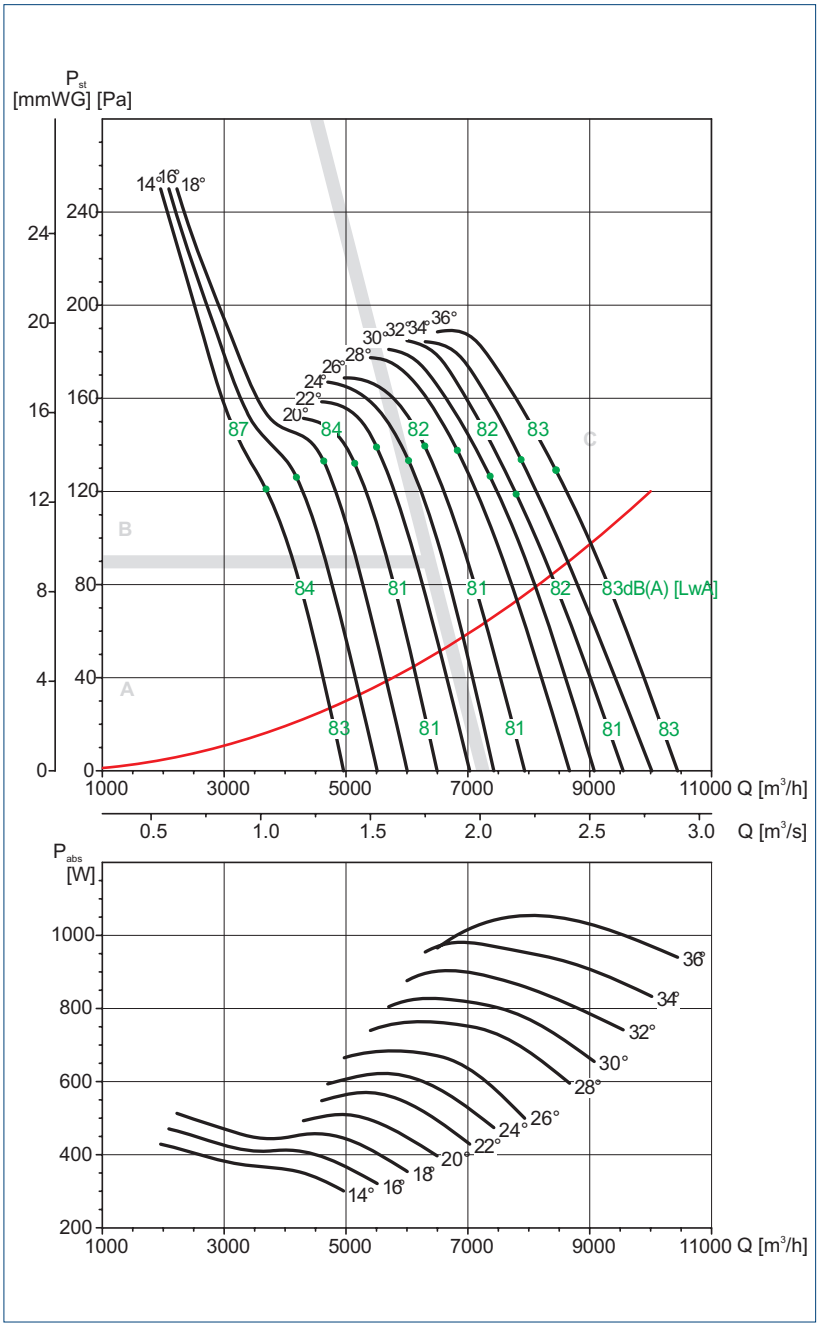

MC	Kategoria pomiarowa
EC	Kategoria sprawności
VSD	Regulator prędkości obrotowej
η [%]	Sprawność
N	Stopień efektywności
[kW]	Moc w punkcie sprawności
[m³/h]	Wydatek
[Pa]	Ciśnienie statyczne
[RPM]	Prędkość obrotowa

Dobór wentylatora konsultować z Działem Technicznym

	PM*	MC*	EC*	VSD*	η[%]*	N*	[kW]	[m³/h]	[Pa]	[RPM]
14°	0,55	D	Total	No	38,4	47,5	0,366	3686	137	1472
16°	0,55	D	Total	No	41,7	50,5	0,411	4187	147	1467
18°	0,55	D	Total	No	44,7	53,2	0,457	4629	159	1462
20°	0,55	D	Total	No	46,4	54,6	0,507	5143	164	1458
22°	0,55	D	Total	No	47,4	55,3	0,568	5504	176	1451
24°	0,55	D	Total	No	48,7	56,4	0,613	6026	177	1446
26°	0,55	D	Total	No	48,5	55,9	0,678	6292	187	1439
28°	0,75	D	Total	No	48,7	55,8	0,757	6826	194	1451
30°	0,75	D	Total	No	48,9	55,8	0,808	7361	192	1446
32°	0,75	D	Total	No	48,2	54,9	0,867	7795	192	1440
34°	0,75	D	Total	No	47,8	54,3	0,956	7872	209	1433
36°	1,1	D	Total	No	48,2	54,4	1,05	8445	215	1455

Charakterystyki pracy - THGT/4-560-6 F200 F300 F400

- Q = wydajność wentylatora [m³/h] i [m³/s]
- P_{st} = ciśnienie statyczne [Pa] i [mmWG]
- Dane zgodne z UNE 100-212-89, BS 848, Część 1, AMCA 210-85 i ASHARE 51-1985

THGT	
Liczba biegunów	4
Średnica nominalna	560
Liczba łopatek wirnika	6

THGT/4-560-6/_°-_kW

Hz	A	B	C
63	38	38	31
125	22	21	19
250	12	9	12
500	5	5	6
1000	4	5	5
2000	7	8	6
4000	13	14	11
8000	21	23	19

Podane wartości hałasu na wykresach odpowiadają mocy akustycznej (L w dB (A)).

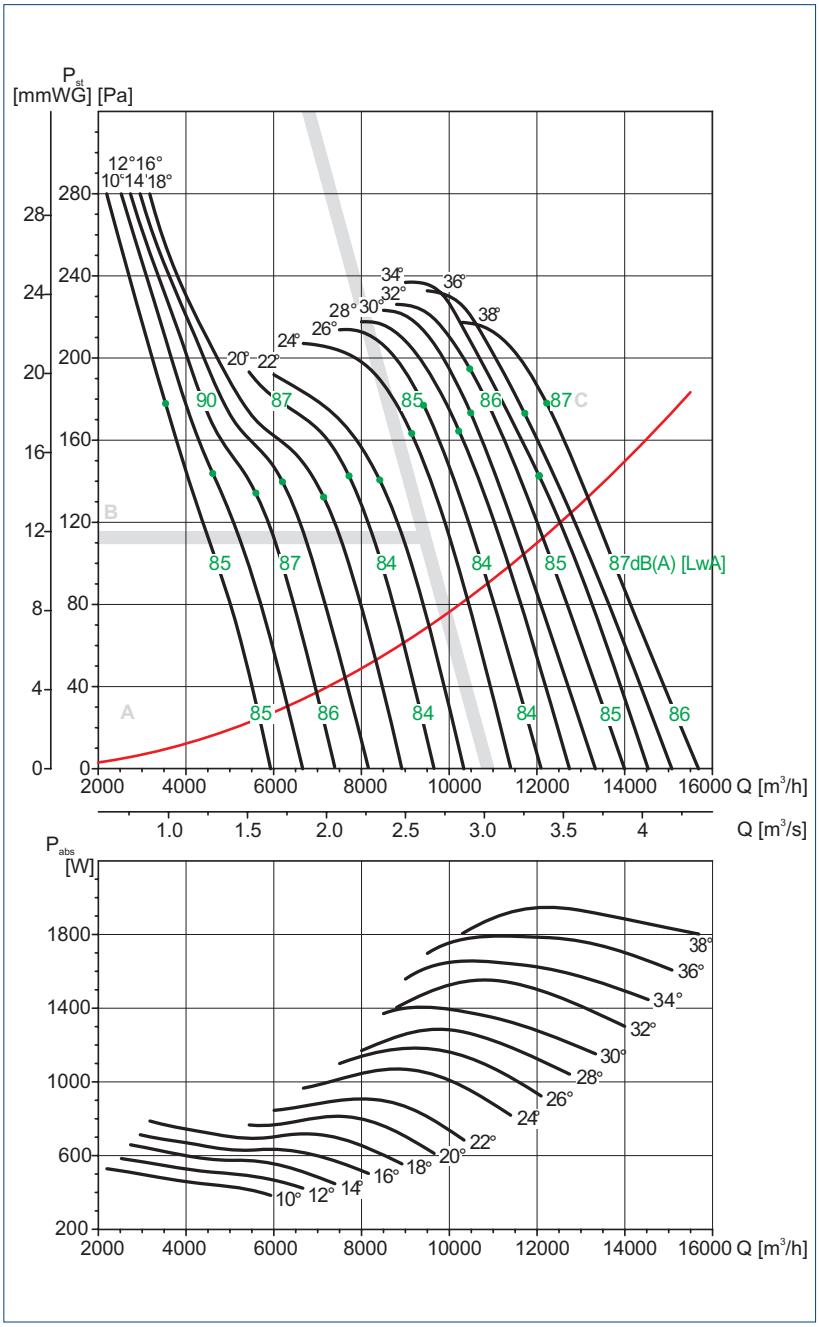

MC	Kategoria pomiarowa
EC	Kategoria sprawności
VSD	Regulator prędkości obrotowej
η [%]	Sprawność
N	Stopień efektywności
[kW]	Moc w punkcie sprawności
[m³/h]	Wydatek
[Pa]	Ciśnienie statyczne
[RPM]	Prędkość obrotowa

Dobór wentylatora konsultować z Działem Technicznym

	PM*	MC*	EC*	VSD*	η[%]*	N*	[kW]	[m³/h]	[Pa]	[RPM]
10°	0,55	D	Total	No	38,6	47	0,476	3532	187	1461
12°	0,55	D	Total	No	40,3	48,5	0,51	4609	160	1457
14°	0,55	D	Total	No	43,2	51,1	0,57	5595	158	1452
16°	0,55	D	Total	No	46,2	53,8	0,632	6204	169	1442
18°	0,55	D	Total	No	48	55,3	0,712	7138	171	1436
20°	0,75	D	Total	No	50,1	57	0,81	7717	188	1448
22°	0,75	D	Total	No	51	57,6	0,901	8416	195	1440
24°	1,1	D	Total	No	54,5	60,7	1,065	9145	227	1454
26°	1,1	D	Total	No	54,4	60,3	1,182	9418	245	1449
28°	1,1	D	Total	No	54,7	60,4	1,275	10229	245	1443
30°	1,1	D	Total	No	54,6	60,1	1,375	10490	258	1438
32°	1,5	D	Total	No	52,4	57,5	1,549	10473	279	1444
34°	1,5	D	Total	No	52,6	57,6	1,622	12053	254	1438
36°	1,5	D	Total	No	50,7	55,4	1,789	11718	278	1431
38°	2,2	D	Total	No	51	55,5	1,947	12224	293	1461

Venture Industries Sp. z o.o.
ul. Mokra 27, 05-092 Łomianki - Kiełpin
tel. +48 22 751 95 50, 751 20 31
fax +48 22 751 22 59, 751 12 02
e-mail: venture@venture.pl

Charakterystyki pracy - THGT/4-630-6 F200 F300 F400

- Q = wydajność wentylatora [m³/h] i [m³/s]
- P_{st} = ciśnienie statyczne [Pa] i [mmWG]
- Dane zgodne z UNE 100-212-89, BS 848, Część 1, AMCA 210-85 i ASHARE 51-1985

THGT	
Liczba biegunów	4
Średnica nominalna	630
Liczba łopatek wirnika	6

THGT/4-630-6/_°-_kW

Hz	A	B	C
63	38	38	31
125	22	21	19
250	12	9	12
500	5	5	6
1000	4	5	5
2000	7	8	6
4000	13	14	11
8000	21	23	19

Podane wartości hałasu na wykresach odpowiadają mocy akustycznej (L w dB (A)).

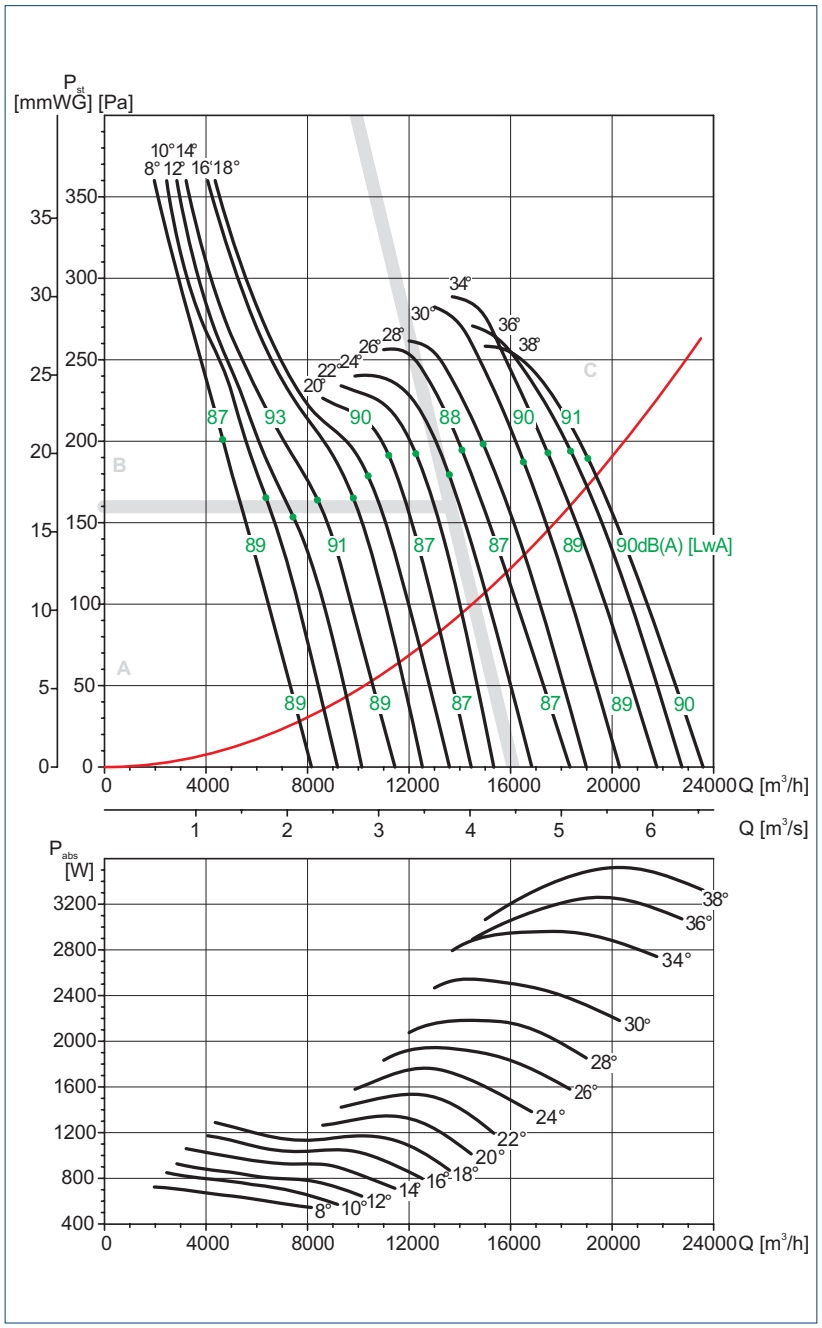

MC	Kategoria pomiarowa
EC	Kategoria sprawności
VSD	Regulator prędkości obrotowej
η [%]	Sprawność
N	Stopień efektywności
[kW]	Moc w punkcie sprawności
[m³/h]	Wydatek
[Pa]	Ciśnienie statyczne
[RPM]	Prędkość obrotowa

Dobór wentylatora konsultować z Działem Technicznym

	PM*	MC*	EC*	VSD*	η[%]*	N*	[kW]	[m³/h]	[Pa]	[RPM]
8°	0,75	D	Total	No	41,7	49,2	0,655	4649	212	1458
10°	0,75	D	Total	No	44,9	52,1	0,73	6353	185	1452
12°	0,75	D	Total	No	47	54	0,793	7441	181	1446
14°	0,75	D	Total	No	50	56,5	0,926	8402	198	1437
16°	1,1	D	Total	No	55,5	61,7	1,039	9800	212	1455
18°	1,1	D	Total	No	56,9	62,8	1,171	10385	231	1448
20°	1,1	D	Total	No	58,2	63,7	1,346	11193	252	1440
22°	1,5	D	Total	No	59,1	64,3	1,535	12264	265	1443
24°	1,5	D	Total	No	58,6	63,4	1,731	13578	268	1431
26°	2,2	D	Total	No	58,9	63,4	1,927	14076	290	1459
28°	2,2	D	Total	No	58,1	62,3	2,182	14920	305	1454
30°	2,2	D	Total	No	58,9	62,7	2,487	16522	318	1449
34°	3	D	Total	No	55,7	59,1	2,962	17466	339	1461
36°	3	D	Total	No	56,4	59,5	3,23	18369	356	1458
38°	3	D	Total	No	55,2	58,1	3,488	19046	364	1453

Charakterystyki pracy - THGT/4-710-3 F200 F300

- Q = wydajność wentylatora [m³/h] i [m³/s]
- P_{st} = ciśnienie statyczne [Pa] i [mmWG]
- Dane zgodne z UNE 100-212-89, BS 848, Część 1, AMCA 210-85 i ASHARE 51-1985

THGT	
Liczba biegunów	4
Średnica nominalna	710
Liczba łopatek wirnika	3

THGT/4-710-3/_°-_kW

Hz	A	B	C
63	22	20	18
125	19	19	17
250	13	11	12
500	6	5	6
1000	4	5	5
2000	6	7	6
4000	11	13	12
8000	18	20	20

Podane wartości hałasu na wykresach odpowiadają mocy akustycznej (L w dB (A)).

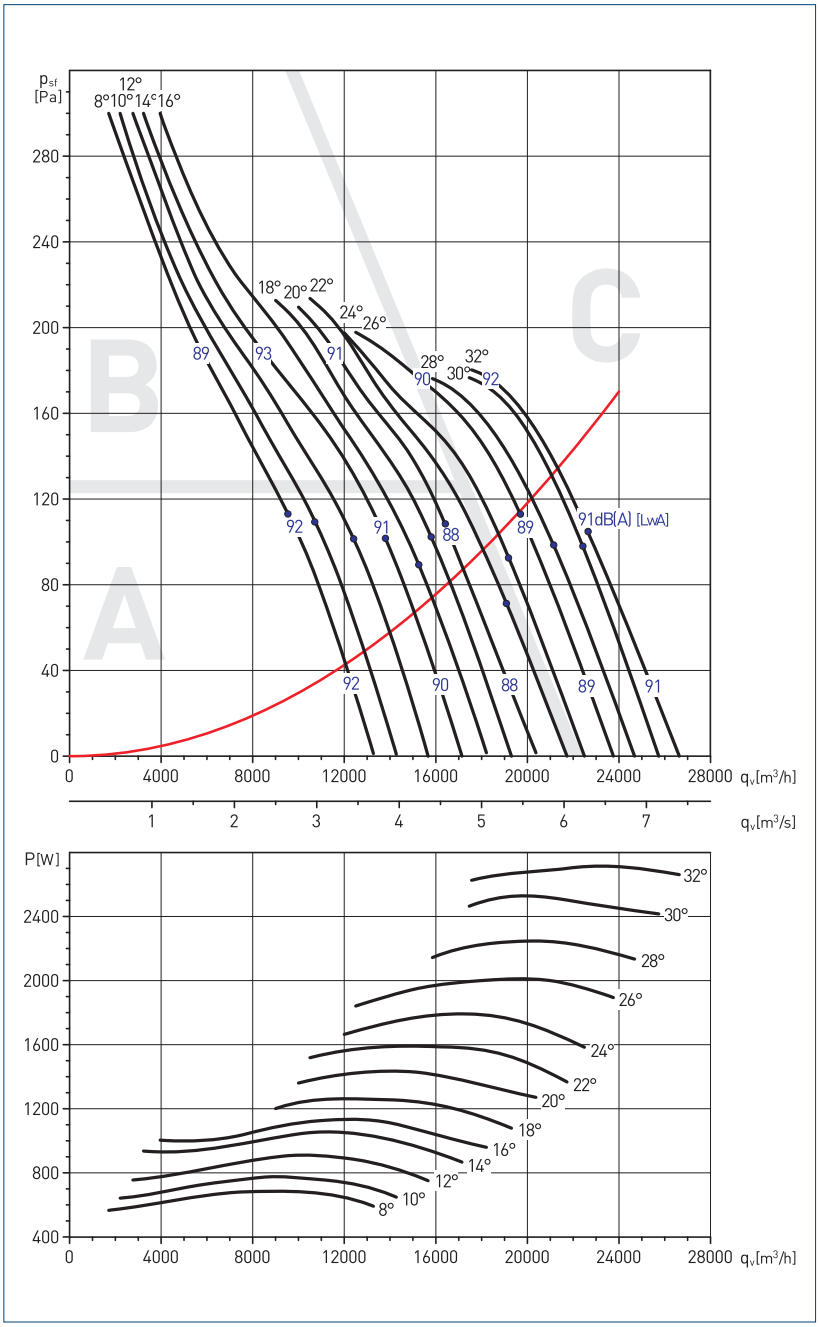

MC	Kategoria pomiarowa
EC	Kategoria sprawności
VSD	Regulator prędkości obrotowej
η [%]	Sprawność
N	Stopień efektywności
[kW]	Moc w punkcie sprawności
[m³/h]	Wydatek
[Pa]	Ciśnienie statyczne
[RPM]	Prędkość obrotowa

Dobór wentylatora konsultować z Działem Technicznym

	PM*	MC*	EC*	VSD*	η[%]*	N*	[kW]	[m³/h]	[Pa]	[RPM]
8°	0,75	D	Total	No	54,5	61,8	0,683	9540	140	1452
10°	0,75	D	Total	No	56,4	63,5	0,760	10730	144	1444
12°	0,75	D	Total	No	57,5	64,2	0,885	12403	147	1433
14°	1,1	D	Total	No	59,9	66,2	1,015	13792	158	1456
16°	1,1	D	Total	No	63,0	69,2	1,068	15253	158	1452
18°	1,1	D	Total	No	63,0	68,8	1,231	15796	176	1444
20°	1,5	D	Total	No	61,1	66,5	1,401	16402	188	1446
22°	1,5	D	Total	No	62,0	67,2	1,535	19083	179	1443
24°	1,5	D	Total	No	61,0	65,8	1,762	19188	202	1430
26°	2,2	D	Total	No	62,0	66,4	2,011	19688	228	1458
28°	2,2	D	Total	No	60,6	64,7	2,242	21146	231	1451
30°	3	D	Total	No	61,9	65,7	2,486	22414	247	1466
32°	3	D	Total	No	59,5	63,1	2,712	22645	257	1461

Venture Industries Sp. z o.o.
ul. Mokra 27, 05-092 Łomianki - Kiełpin
tel. +48 22 751 95 50, 751 20 31
fax +48 22 751 22 59, 751 12 02
e-mail: venture@venture.pl

Charakterystyki pracy - THGT/4-710-6 F200 F300

- Q = wydajność wentylatora [m³/h] i [m³/s]
- P_{st} = ciśnienie statyczne [Pa] i [mmWG]
- Dane zgodne z UNE 100-212-89, BS 848, Część 1, AMCA 210-85 i ASHARE 51-1985

THGT	
Liczba biegunów	4
Średnica nominalna	710
Liczba łopatek wirnika	6

THGT/4-710-6/_°-_kW

Hz	A	B	C
63	38	38	31
125	22	21	19
250	12	9	12
500	6	5	6
1000	5	5	5
2000	7	8	6
4000	13	14	11
8000	21	23	19

Podane wartości hałasu na wykresach odpowiadają mocy akustycznej (L w dB (A)).

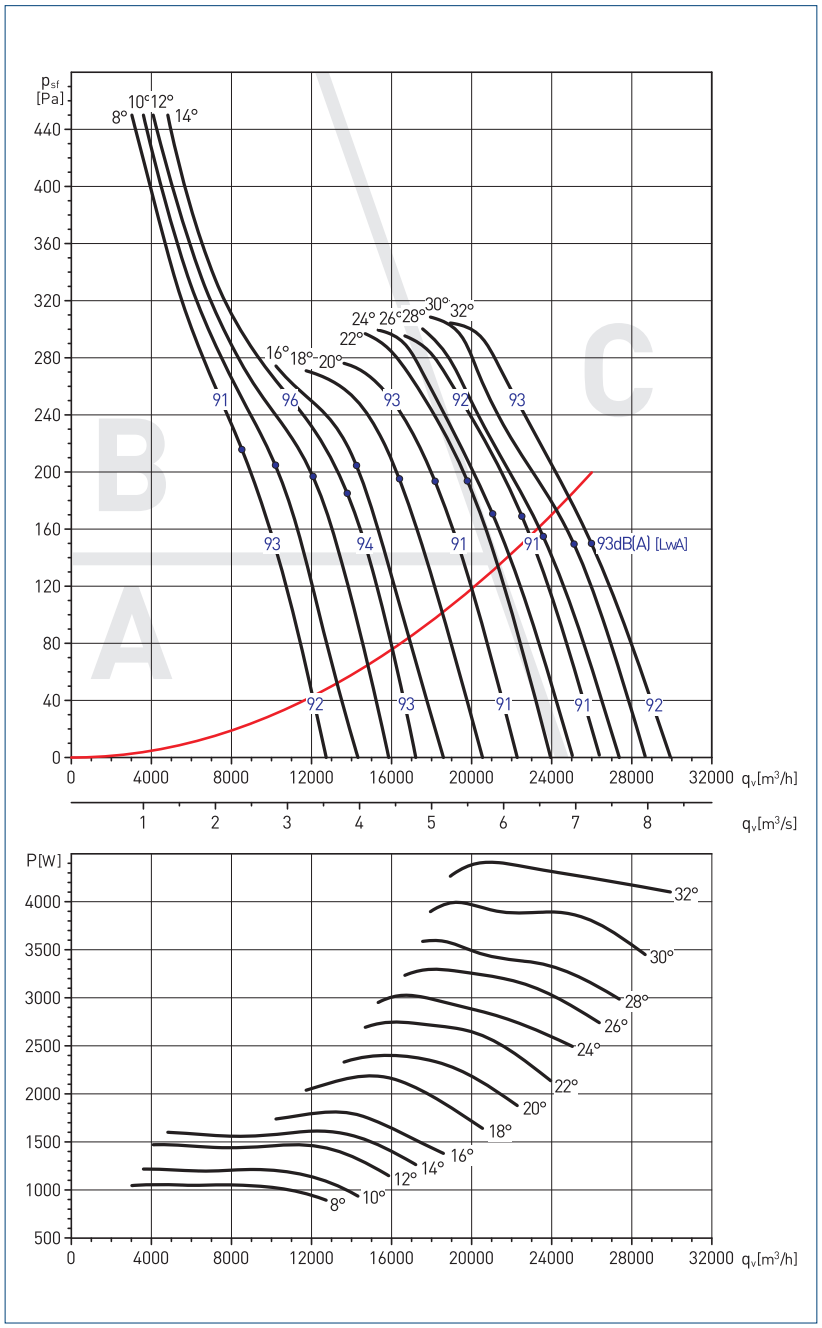

MC	Kategoria pomiarowa
EC	Kategoria sprawności
VSD	Regulator prędkości obrotowej
η [%]	Sprawność
N	Stopień efektywności
[kW]	Moc w punkcie sprawności
[m³/h]	Wydatek
[Pa]	Ciśnienie statyczne
[RPM]	Prędkość obrotowa

Dobór wentylatora konsultować z Działem Technicznym

	PM*	MC*	EC*	VSD*	η[%]*	N*	[kW]	[m³/h]	[Pa]	[RPM]
8°	1,1	D	Total	No	53,5	59,7	1,049	8522	237	1454
10°	1,1	D	Total	No	55,6	61,4	1,203	10188	236	1444
12°	1,5	D	Total	No	55,1	60,4	1,461	12065	240	1445
14°	1,5	D	Total	No	58,9	64,0	1,581	13769	242	1438
16°	1,5	D	Total	No	58,6	63,3	1,786	14239	265	1428
18°	2,2	D	Total	No	58,7	62,9	2,137	16378	275	1455
20°	2,2	D	Total	No	63,3	67,3	2,337	18160	292	1447
22°	3	D	Total	No	64,4	68,1	2,659	19780	311	1464
24°	3	D	Total	No	62,7	66,2	2,826	21038	302	1457
26°	3	D	Total	No	63,6	66,8	3,152	22501	320	1452
28°	3	D	Total	No	62,6	65,6	3,349	23573	320	1449
30°	4	D	Total	No	60,8	63,4	3,867	25107	337	1456
32°	4	D	Total	No	59,6	62,0	4,246	25990	350	1449

Charakterystyki pracy - THGT/4-710-5 F400

- Q = wydajność wentylatora [m^3/h] i [m^3/s]
- P_{st} = ciśnienie statyczne [Pa] i [mmWG]
- Dane zgodne z UNE 100-212-89, BS 848, Część 1, AMCA 210-85 i ASHARE 51-1985

THGT	
Liczba biegunów	4
Średnica nominalna	710
Liczba łopatek wirnika	5

THGT/4-710-5/_°-_kW

Hz	A	B	C
63	38	38	31
125	22	21	19
250	12	9	12
500	6	5	6
1000	5	5	5
2000	7	8	6
4000	13	14	11
8000	21	23	19

Podane wartości hałasu na wykresach odpowiadają mocy akustycznej (L w dB (A)).

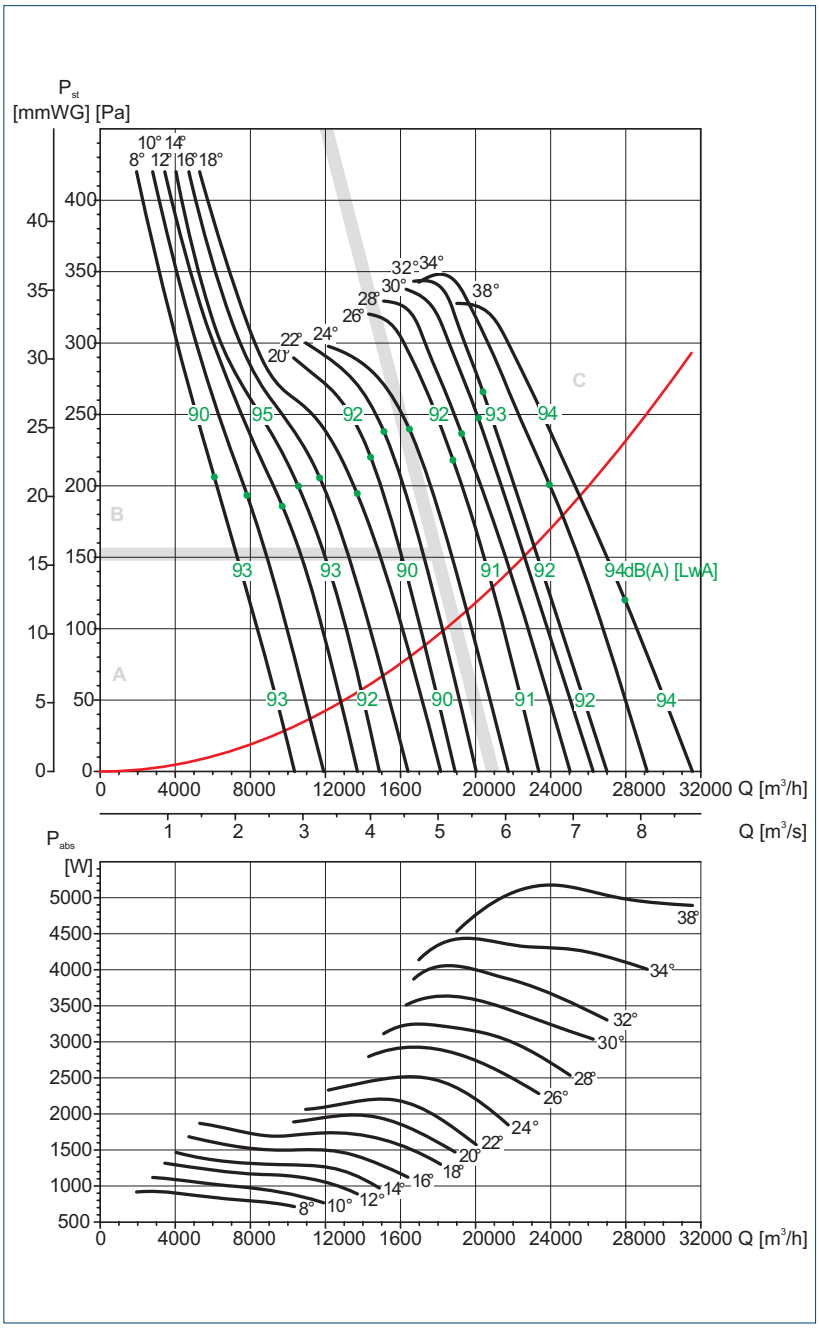

MC	Kategoria pomiarowa
EC	Kategoria sprawności
VSD	Regulator prędkości obrotowej
η [%]	Sprawność
N	Stopień efektywności
[kW]	Moc w punkcie sprawności
[m^3/h]	Wydatek
[Pa]	Ciśnienie statyczne
[RPM]	Prędkość obrotowa

Dobór wentylatora konsultować z Działem Technicznym

	PM*	MC*	EC*	VSD*	η[%]*	N*	[kW]	[m^3/h]	[Pa]	[RPM]
8°	1,1	D	Total	No	43,6	50,4	0,841	6075	217	1465
10°	1,1	D	Total	No	46,9	53,3	0,98	7820	212	1457
12°	1,1	D	Total	No	50,3	56,3	1,146	9705	214	1451
14°	1,1	D	Total	No	52,7	58,3	1,291	10547	233	1443
16°	1,5	D	Total	No	53,2	58,4	1,502	11693	246	1446
18°	1,5	D	Total	No	55,5	60,4	1,715	13691	250	1438
20°	2,2	D	Total	No	57,3	61,8	1,969	14407	282	1460
22°	2,2	D	Total	No	58,2	62,4	2,207	15122	306	1453
24°	2,2	D	Total	No	58,2	62	2,515	16478	320	1443
26°	3	D	Total	No	59,4	62,9	2,849	18799	323	1462
28°	3	D	Total	No	58,4	61,6	3,183	19253	347	1458
30°	3	D	Total	No	57,5	60,3	3,577	20137	368	1450
32°	4	D	Total	No	55,5	58,1	3,972	20388	389	1458
34°	5,5	D	Total	No	57,4	59,7	4,306	23946	371	1472
38°	5,5	D	Total	No	54,8	56,7	4,983	27964	352	1472

Venture Industries Sp. z o.o.
ul. Mokra 27, 05-092 Łomianki - Kiełpin
tel. +48 22 751 95 50, 751 20 31
fax +48 22 751 22 59, 751 12 02
e-mail: venture@venture.pl

Charakterystyki pracy - THGT/4-710-7 F400

- Q = wydajność wentylatora [m³/h] i [m³/s]
- P_{st} = ciśnienie statyczne [Pa] i [mmWG]
- Dane zgodne z UNE 100-212-89, BS 848, Część 1, AMCA 210-85 i ASHARE 51-1985

THGT	
Liczba biegunów	4
Średnica nominalna	710
Liczba łopatek wirnika	7

THGT/4-710-7/_°-_kW

Hz	A	B	C
63	38	38	31
125	22	21	19
250	12	9	12
500	6	5	6
1000	5	5	5
2000	7	8	6
4000	13	14	11
8000	21	23	19

Podane wartości hałasu na wykresach odpowiadają mocy akustycznej (L w dB (A)).

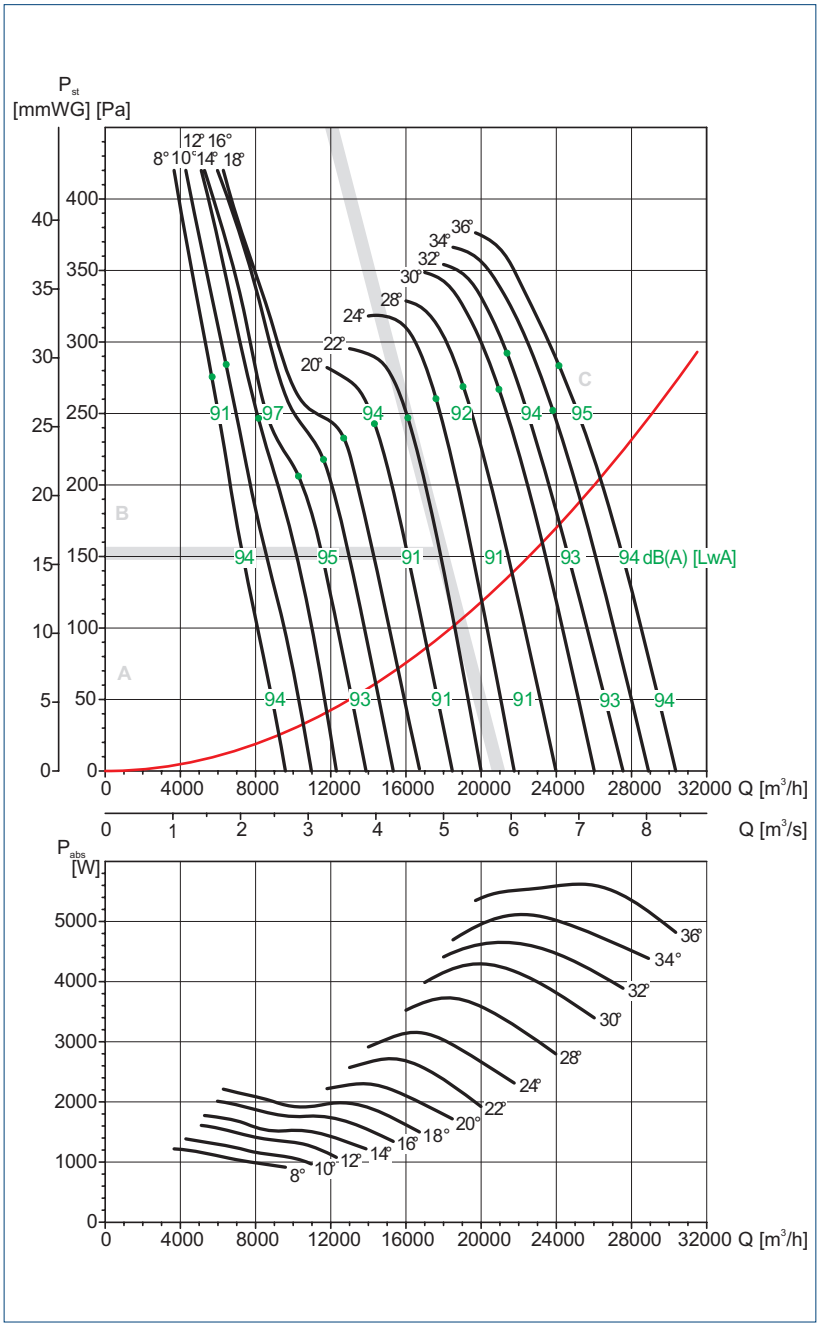

MC	Kategoria pomiarowa
EC	Kategoria sprawności
VSD	Regulator prędkości obrotowej
η [%]	Sprawność
N	Stopień efektywności
[kW]	Moc w punkcie sprawności
[m³/h]	Wydatek
[Pa]	Ciśnienie statyczne
[RPM]	Prędkość obrotowa

Dobór wentylatora konsultować z Działem Technicznym

	PM*	MC*	EC*	VSD*	η[%]*	N*	[kW]	[m³/h]	[Pa]	[RPM]
8°	1,1	D	Total	No	40,1	46,1	1,125	5676	285	1451
10°	1,1	D	Total	No	41,7	47,4	1,273	6436	296	1445
12°	1,5	D	Total	No	43	48,4	1,403	8153	266	1449
14°	1,5	D	Total	No	44,6	49,8	1,527	10291	238	1444
16°	1,5	D	Total	No	47,2	52	1,757	11597	258	1434
18°	1,5	D	Total	No	49,4	53,8	1,987	12661	279	1421
20°	2,2	D	Total	No	53	57,1	2,285	14331	304	1454
22°	3	D	Total	No	54,4	58	2,674	16099	324	1467
24°	3	D	Total	No	56,1	59,3	3,084	17599	352	1456
28°	3	D	Total	No	54,1	56,8	3,694	19053	377	1449
30°	4	D	Total	No	54,5	56,9	4,253	20957	397	1454
32°	4	D	Total	No	54,6	56,7	4,651	21372	428	1449
34°	5,5	D	Total	No	55,4	57,3	5,036	23818	420	1468
36°	5,5	D	Total	No	54,8	56,4	5,597	24149	456	1466

Charakterystyki pracy - THGT/4-800-3 F400

- Q = wydajność wentylatora [m³/h] i [m³/s]
- P_{st} = ciśnienie statyczne [Pa] i [mmWG]
- Dane zgodne z UNE 100-212-89, BS 848, Część 1, AMCA 210-85 i ASHARE 51-1985

THGT	
Liczba biegunów	4
Średnica nominalna	800
Liczba łopatek wirnika	3

THGT/4-800-3/_°-_kW

Hz	A	B	C
63	22	20	18
125	19	19	17
250	13	11	12
500	6	5	6
1000	4	5	5
2000	6	7	6
4000	11	13	12
8000	18	20	20

Podane wartości hałasu na wykresach odpowiadają mocy akustycznej (L w dB (A)).

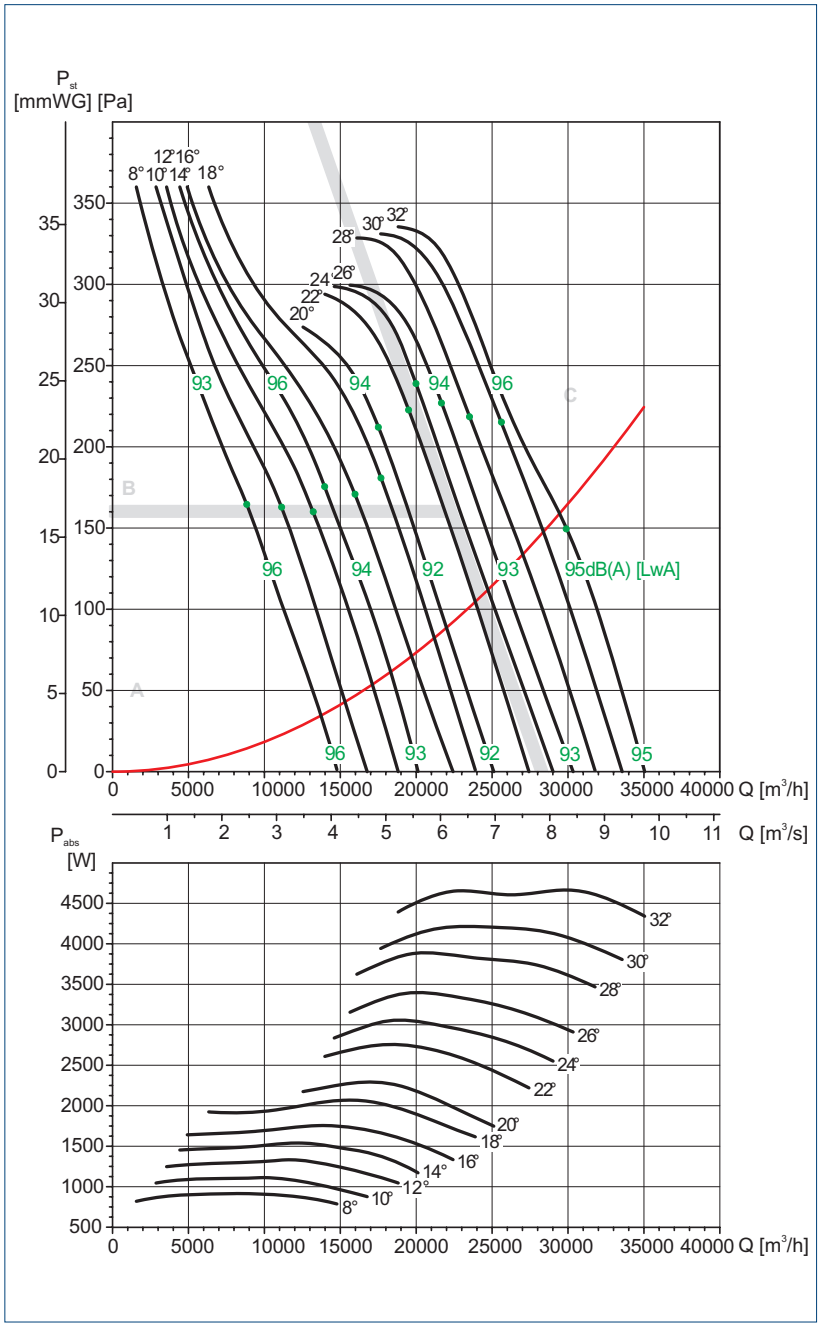

MC	Kategoria pomiarowa
EC	Kategoria sprawności
VSD	Regulator prędkości obrotowej
η [%]	Sprawność
N	Stopień efektywności
[kW]	Moc w punkcie sprawności
[m³/h]	Wydatek
[Pa]	Ciśnienie statyczne
[RPM]	Prędkość obrotowa

Dobór wentylatora konsultować z Działem Technicznym

	PM*	MC*	EC*	VSD*	η[%]*	N*	[kW]	[m³/h]	[Pa]	[RPM]
8°	1,1	D	Total	No	48	54,6	0,916	8847	179	1460
10°	1,1	D	Total	No	52,1	58,2	1,101	11120	186	1452
12°	1,1	D	Total	No	53,9	59,5	1,308	13203	193	1441
14°	1,5	D	Total	No	54,1	59,3	1,512	13959	212	1445
16°	1,5	D	Total	No	56	60,8	1,725	15967	218	1433
18°	2,2	D	Total	No	57,8	62,2	2,028	17678	239	1456
20°	2,2	D	Total	No	57,1	61,2	2,289	17505	269	1450
22°	3	D	Total	No	57,8	61,4	2,744	19510	293	1464
24°	3	D	Total	No	56,9	60,2	3,044	19992	313	1458
26°	3	D	Total	No	55,9	58,9	3,374	21680	314	1455
28°	4	D	Total	No	54,6	57,2	3,832	23514	321	1458
30°	5,5	D	Total	No	56,9	59,3	4,2	25599	336	1476
32°	5,5	D	Total	No	56,1	58,2	4,666	29911	315	1473

Venture Industries Sp. z o.o.
ul. Mokra 27, 05-092 Łomianki - Kiełpin
tel. +48 22 751 95 50, 751 20 31
fax +48 22 751 22 59, 751 12 02
e-mail: venture@venture.pl

Charakterystyki pracy - THGT/4-800-3 F200 F300

- Q = wydajność wentylatora [m³/h] i [m³/s]
- P_{st} = ciśnienie statyczne [Pa] i [mmWG]
- Dane zgodne z UNE 100-212-89, BS 848, Część 1, AMCA 210-85 i ASHARE 51-1985

THGT	
Liczba biegunów	4
Średnica nominalna	800
Liczba łopatek wirnika	3

THGT/4-800-3/_°-_kW

Hz	A	B	C
63	22	20	18
125	19	19	17
250	13	11	12
500	6	5	6
1000	4	5	5
2000	6	7	6
4000	11	13	12
8000	18	20	20

Podane wartości hałasu na wykresach odpowiadają mocy akustycznej (L w dB (A)).

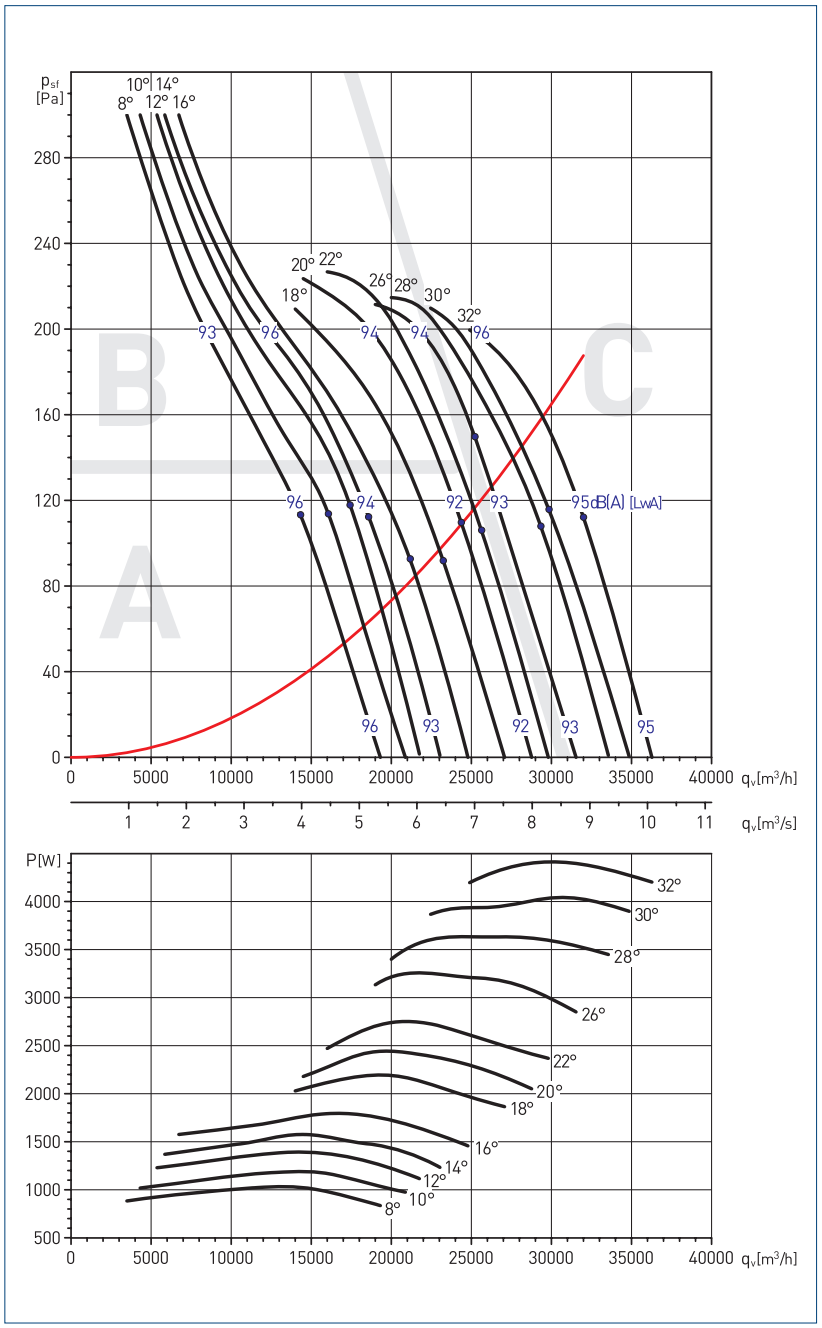

MC	Kategoria pomiarowa
EC	Kategoria sprawności
VSD	Regulator prędkości obrotowej
η [%]	Sprawność
N	Stopień efektywności
[kW]	Moc w punkcie sprawności
[m³/h]	Wydatek
[Pa]	Ciśnienie statyczne
[RPM]	Prędkość obrotowa

Dobór wentylatora konsultować z Działem Technicznym

	PM*	MC*	EC*	VSD*	η[%]*	N*	[kW]	[m³/h]	[Pa]	[RPM]
8°	1,1	D	Total	No	58,6	64,9	1,026	14310	151	1454
10°	1,1	D	Total	No	61,5	67,4	1,169	16052	161	1448
12°	1,5	D	Total	No	62,9	68,4	1,339	17410	174	1448
14°	1,5	D	Total	No	61,7	67,0	1,477	18576	176	1441
16°	2,2	D	Total	No	61,7	66,6	1,672	21159	175	1431
18°	3	D	Total	No	60,3	64,7	2,054	23234	192	1455
20°	3	D	Total	No	64,0	68,0	2,321	24379	219	1467
22°	3	D	Total	No	62,9	66,6	2,571	25631	227	1464
26°	3	D	Total	No	58,2	61,3	3,208	25203	267	1453
28°	4	D	Total	No	60,2	63,0	3,609	29333	267	1461
30°	4	D	Total	No	57,5	60,0	4,034	29826	280	1455
32°	5,5	D	Total	No	60,8	63,1	4,386	31988	301	1472

Charakterystyki pracy - THGT/4-800-6 F400

- Q = wydajność wentylatora [m^3/h] i [m^3/s]
- P_{st} = ciśnienie statyczne [Pa] i [mmWG]
- Dane zgodne z UNE 100-212-89, BS 848, Część 1, AMCA 210-85 i ASHARE 51-1985

THGT	
Liczba biegunów	4
Średnica nominalna	800
Liczba łopatek wirnika	6

THGT/4-800-6/_°-_kW

Hz	A	B	C
63	38	38	31
125	22	21	19
250	12	9	12
500	5	5	6
1000	4	5	5
2000	7	8	6
4000	13	14	11
8000	21	23	19

Podane wartości hałasu na wykresach odpowiadają mocy akustycznej (L w dB (A)).

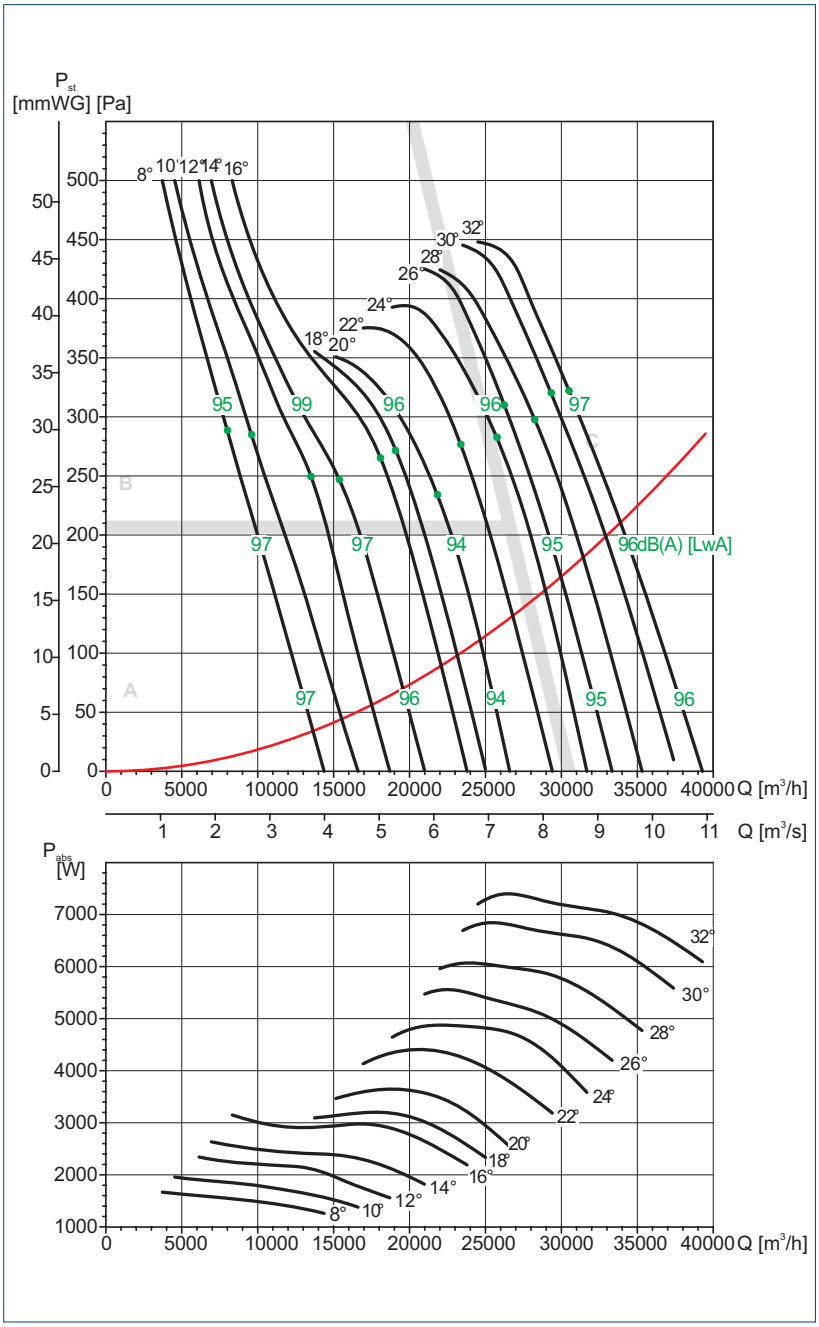

MC	Kategoria pomiarowa
EC	Kategoria sprawności
VSD	Regulator prędkości obrotowej
η [%]	Sprawność
N	Stopień efektywności
[kW]	Moc w punkcie sprawności
[m^3/h]	Wydatek
[Pa]	Ciśnienie statyczne
[RPM]	Prędkość obrotowa

Dobór wentylatora konsultować z Działem Technicznym

	PM*	MC*	EC*	VSD*	η[%]*	N*	[kW]	[m^3/h]	[Pa]	[RPM]
8°	1,5	D	Total	No	42,9	48	1,555	7990	301	1442
10°	1,5	D	Total	No	44,4	49,1	1,809	9588	302	1430
12°	2,2	D	Total	No	50,4	54,7	2,118	13514	284	1457
14°	2,2	D	Total	No	52,3	56,3	2,375	15388	291	1450
16°	3	D	Total	No	55,6	59	2,945	18078	326	1456
18°	3	D	Total	No	56,7	59,9	3,174	19094	339	1455
20°	3	D	Total	No	56,2	59,1	3,499	21844	322	1450
22°	4	D	Total	No	57,5	59,9	4,267	23366	377	1455
24°	5,5	D	Total	No	60,9	62,9	4,791	25745	405	1469
26°	5,5	D	Total	No	60,1	61,9	5,311	26241	437	1468
28°	5,5	D	Total	No	59,2	60,7	5,918	28243	445	1462
30°	7,5	D	Total	No	58,7	59,8	6,649	29304	479	1473
32°	7,5	D	Total	No	58,5	59,4	7,167	30498	494	1473

Venture Industries Sp. z o.o.
ul. Mokra 27, 05-092 Łomianki - Kiełpin
tel. +48 22 751 95 50, 751 20 31
fax +48 22 751 22 59, 751 12 02
e-mail: venture@venture.pl

Charakterystyki pracy - THGT/4-800-6 F200 F300

- Q = wydajność wentylatora [m³/h] i [m³/s]
- P_{st} = ciśnienie statyczne [Pa] i [mmWG]
- Dane zgodne z UNE 100-212-89, BS 848, Część 1, AMCA 210-85 i ASHARE 51-1985

THGT	
Liczba biegunów	4
Średnica nominalna	800
Liczba łopatek wirnika	6

THGT/4-800-6/_°-_kW

Hz	A	B	C
63	38	38	31
125	22	21	19
250	12	9	12
500	5	5	6
1000	4	5	5
2000	7	8	6
4000	13	14	11
8000	21	23	19

Podane wartości hałasu na wykresach odpowiadają mocy akustycznej (L w dB (A)).

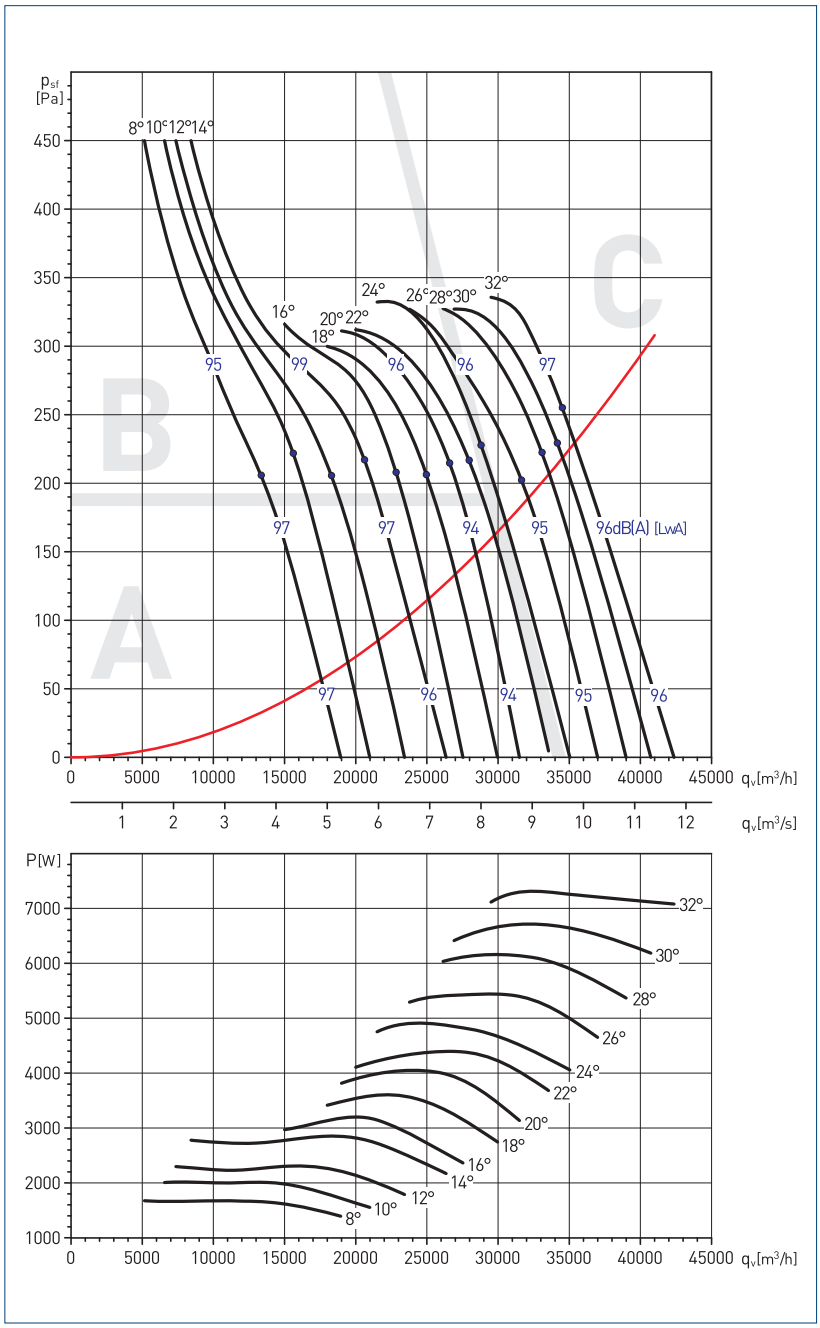

MC	Kategoria pomiarowa
EC	Kategoria sprawności
VSD	Regulator prędkości obrotowej
η [%]	Sprawność
N	Stopień efektywności
[kW]	Moc w punkcie sprawności
[m³/h]	Wydatek
[Pa]	Ciśnienie statyczne
[RPM]	Prędkość obrotowa

Dobór wentylatora konsultować z Działem Technicznym

	PM*	MC*	EC*	VSD*	η[%]*	N*	[kW]	[m³/h]	[Pa]	[RPM]
8°	1,5	D	Total	No	53,4	58,3	1,658	13339	239	1434
10°	2,2	D	Total	No	59,2	63,7	1,956	15603	267	1458
12°	2,2	D	Total	No	60,5	64,6	2,251	18276	267	1449
14°	3	D	Total	No	60,7	64,2	2,788	20610	296	1462
16°	3	D	Total	No	64,3	67,6	3,016	22820	304	1456
18°	3	D	Total	No	64,4	67,3	3,477	24957	322	1446
20°	4	D	Total	No	64,7	67,3	3,963	26584	345	1456
22°	4	D	Total	No	64,4	66,7	4,373	27949	361	1449
24°	5,5	D	Total	No	67,0	69,0	4,812	29373	397	1468
26°	5,5	D	Total	No	63,3	65,0	5,389	31644	387	1466
28°	7,5	D	Total	No	64,2	65,6	6,075	33061	425	1475
30°	7,5	D	Total	No	63,2	64,3	6,683	34155	445	1473
32°	7,5	D	Total	No	62,5	63,4	7,272	34496	475	1469

Charakterystyki pracy - THGT/4-800-9 F200 F300 F400

- Q = wydajność wentylatora [m^3/h] i [m^3/s]
- P_{st} = ciśnienie statyczne [Pa] i [mmWG]
- Dane zgodne z UNE 100-212-89, BS 848, Część 1, AMCA 210-85 i ASHARE 51-1985

THGT	
Liczba biegunów	4
Średnica nominalna	800
Liczba łopatek wirnika	9

THGT/4-800-9/_°-_kW

Hz	A	B	C
63	40	38	32
125	26	19	19
250	14	9	11
500	6	5	7
1000	4	5	5
2000	7	7	6
4000	12	13	10
8000	20	21	17

Podane wartości hałasu na wykresach odpowiadają mocy akustycznej (L w dB (A)).

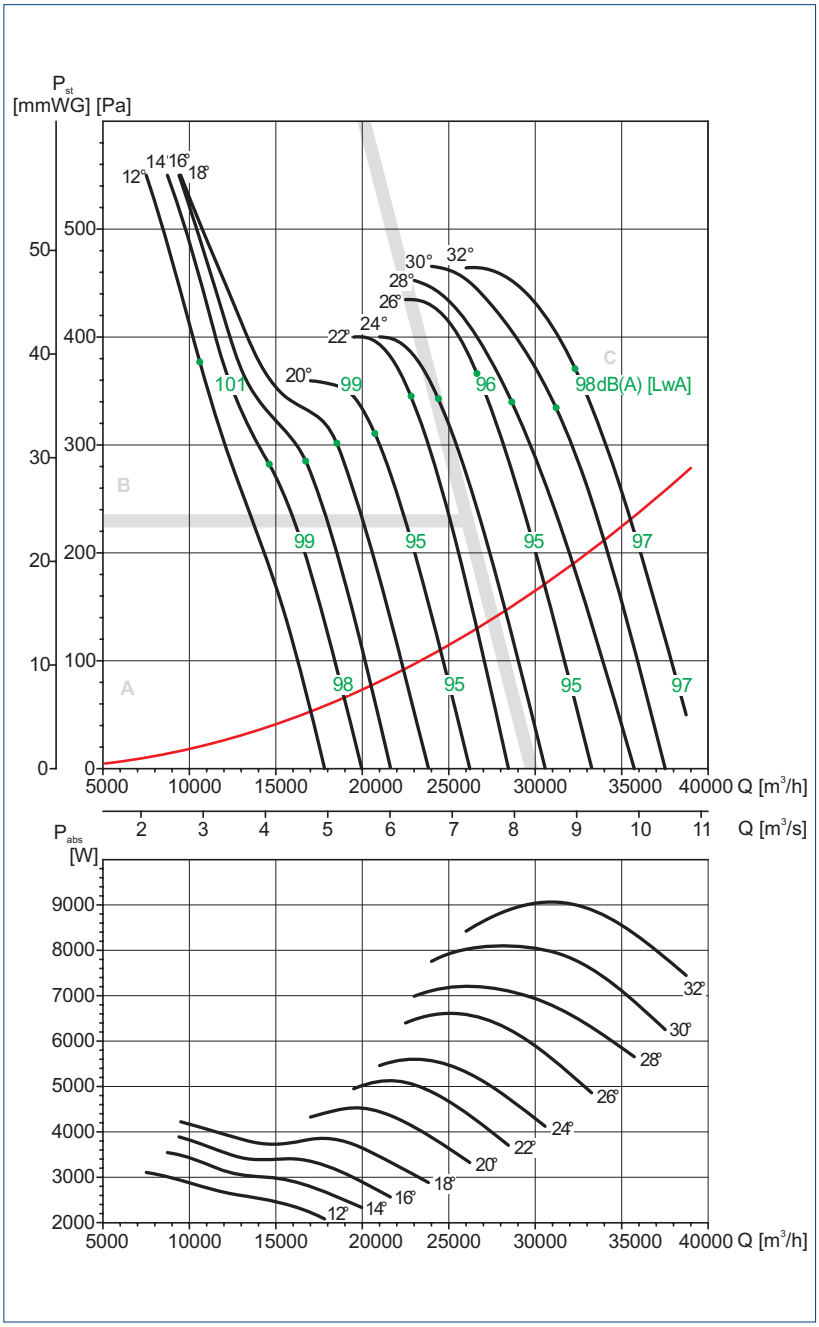

	PM*	MC*	EC*	VSD*	η[%]*	N*	[kW]	[m^3/h]	[Pa]	[RPM]
12°	2,2	D	Total	No	41,6	45,1	2,81	10603	398	1437
14°	3	D	Total	No	43,7	47	2,995	14613	322	1454
16°	3	D	Total	No	46,2	49,2	3,378	16701	336	1453
18°	3	D	Total	No	48,8	51,4	3,836	18491	364	1444
20°	4	D	Total	No	50,4	52,6	4,474	20727	390	1449
22°	5,5	D	Total	No	55,7	57,6	5,06	22808	441	1470
24°	5,5	D	Total	No	55,7	57,3	5,54	24397	453	1465
26°	5,5	D	Total	No	56,5	57,7	6,539	26631	497	1460
28°	7,5	D	Total	No	55,2	56,2	7,087	28639	491	1473
30°	7,5	D	Total	No	56,4	57,1	7,946	31203	514	1471
32°	7,5	D	Total	No	56,3	56,6	9,005	32306	563	1465

MC	Kategoria pomiarowa
EC	Kategoria sprawności
VSD	Regulator prędkości obrotowej
η [%]	Sprawność
N	Stopień efektywności
[kW]	Moc w punkcie sprawności
[m^3/h]	Wydatek
[Pa]	Ciśnienie statyczne
[RPM]	Prędkość obrotowa

Dobór wentylatora konsultować z Działem Technicznym

Venture Industries Sp. z o.o.
ul. Mokra 27, 05-092 Łomianki - Kiełpin
tel. +48 22 751 95 50, 751 20 31
fax +48 22 751 22 59, 751 12 02
e-mail: venture@venture.pl

Charakterystyki pracy - THGT/4-900-3 F200 F300 F400

- Q = wydajność wentylatora [m³/h] i [m³/s]
- P_{st} = ciśnienie statyczne [Pa] i [mmWG]
- Dane zgodne z UNE 100-212-89, BS 848, Część 1, AMCA 210-85 i ASHARE 51-1985

THGT	
Liczba biegunów	4
Średnica nominalna	900
Liczba łopatek wirnika	3

THGT/4-900-3/_°-_kW

Hz	A	B	C
63	22	20	18
125	19	19	17
250	13	11	12
500	6	5	6
1000	4	5	5
2000	6	7	6
4000	11	13	12
8000	18	20	20

Podane wartości hałasu na wykresach odpowiadają mocy akustycznej (L w dB (A)).

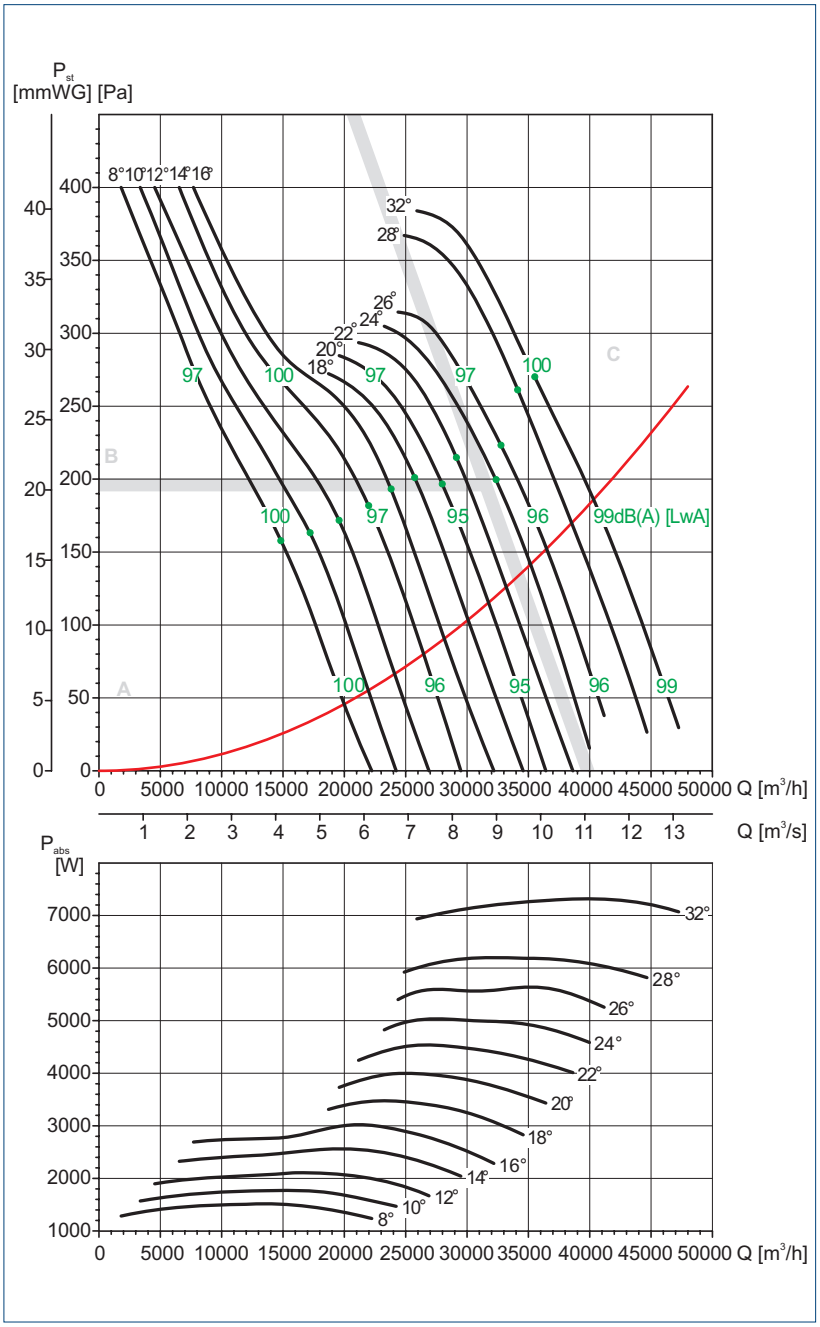

MC	Kategoria pomiarowa
EC	Kategoria sprawności
VSD	Regulator prędkości obrotowej
η [%]	Sprawność
N	Stopień efektywności
[kW]	Moc w punkcie sprawności
[m³/h]	Wydatek
[Pa]	Ciśnienie statyczne
[RPM]	Prędkość obrotowa

Dobór wentylatora konsultować z Działem Technicznym

	PM*	MC*	EC*	VSD*	η[%]*	N*	[kW]	[m³/h]	[Pa]	[RPM]
8°	2,2	D	Total	No	50	55,2	1,511	14820	183	1472
10°	2,2	D	Total	No	53,5	58,3	1,762	17192	197	1463
12°	2,2	D	Total	No	56,6	60,9	2,074	19562	216	1459
14°	3	D	Total	No	57,2	61	2,532	21964	238	1465
16°	3	D	Total	No	57,8	61,2	2,954	23780	259	1460
18°	4	D	Total	No	57,7	60,6	3,437	25721	277	1466
20°	4	D	Total	No	56,4	59	3,951	27968	287	1460
22°	4	D	Total	No	56,2	58,4	4,5	29133	313	1453
24°	5,5	D	Total	No	57,8	59,7	4,983	32341	320	1471
26°	5,5	D	Total	No	56,5	58,1	5,593	32754	347	1466
28°	7,5	D	Total	No	60,5	61,8	6,189	34125	395	1477
32°	7,5	D	Total	No	57,1	58	7,315	39749	378	1471

Charakterystyki pracy - THGT/4-900-6 F200 F300 F400

- Q = wydajność wentylatora [m^3/h] i [m^3/s]
- P_{st} = ciśnienie statyczne [Pa] i [mmWG]
- Dane zgodne z UNE 100-212-89, BS 848, Część 1, AMCA 210-85 i ASHARE 51-1985

THGT	
Liczba biegunów	4
Średnica nominalna	900
Liczba łopatek wirnika	6

THGT/4-900-6/_°-_kW

Hz	A	B	C
663	38	38	31
125	22	21	19
250	12	9	12
500	5	5	6
1000	4	5	5
2000	7	8	6
4000	13	14	11
8000	21	23	19

Podane wartości hałasu na wykresach odpowiadają mocy akustycznej (L w dB (A)).

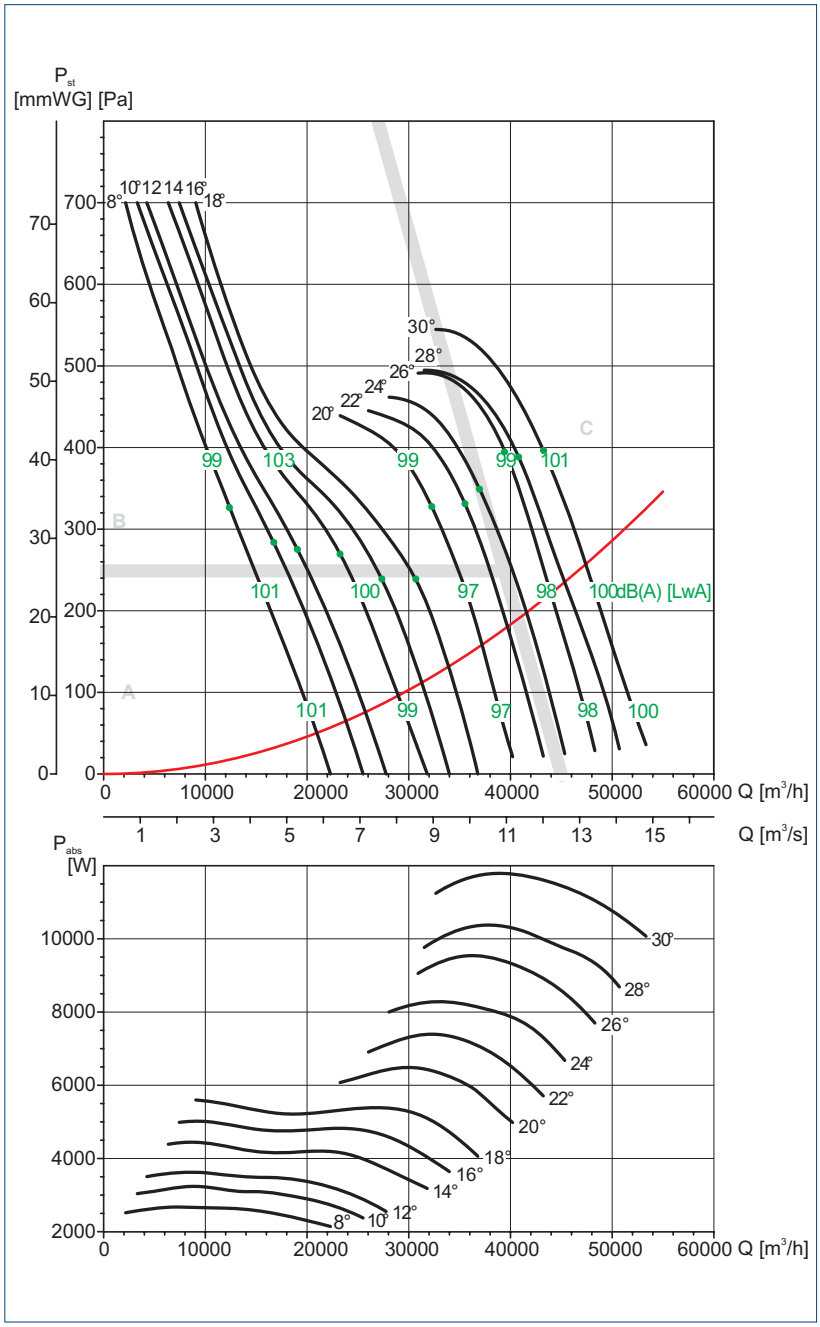

MC	Kategoria pomiarowa
EC	Kategoria sprawności
VSD	Regulator prędkości obrotowej
η [%]	Sprawność
N	Stopień efektywności
[kW]	Moc w punkcie sprawności
[m^3/h]	Wydatek
[Pa]	Ciśnienie statyczne
[RPM]	Prędkość obrotowa

Dobór wentylatora konsultować z Działem Technicznym

	PM*	MC*	EC*	VSD*	η[%]*	N*	[kW]	[m^3/h]	[Pa]	[RPM]
8°	3	D	Total	No	44,9	48,6	2,639	12369	345	1463
10°	3	D	Total	No	47,9	51,2	3,061	16697	316	1457
12°	3	D	Total	No	49	52	3,42	19042	317	1451
14°	4	D	Total	No	51,5	53,9	4,164	23235	332	1454
16°	4	D	Total	No	53,2	55,3	4,657	27330	325	1452
18°	5,5	D	Total	No	56,9	58,7	5,236	30652	347	1470
20°	7,5	D	Total	No	62,6	63,8	6,401	32240	448	1478
22°	7,5	D	Total	No	65,1	66	7,227	35512	477	1469
24°	11	D	Total	No	63,9	64,5	8,127	36949	506	1484
26°	11	D	Total	No	67,1	67,3	9,388	39425	575	1483
28°	11	D	Total	No	64,2	64,3	10,254	40783	580	1479
30°	11	D	Total	No	63,3	63,3	11,605	43227	612	1476

Venture Industries Sp. z o.o.
ul. Mokra 27, 05-092 Łomianki - Kiełpin
tel. +48 22 751 95 50, 751 20 31
fax +48 22 751 22 59, 751 12 02
e-mail: venture@venture.pl

Charakterystyki pracy - THGT/4-900-9 F200 F300 F400

- Q = wydajność wentylatora [m³/h] i [m³/s]
- P_{st} = ciśnienie statyczne [Pa] i [mmWG]
- Dane zgodne z UNE 100-212-89, BS 848, Część 1, AMCA 210-85 i ASHARE 51-1985

THGT	
Liczba biegunów	4
Średnica nominalna	900
Liczba łopatek wirnika	9

THGT/4-900-9/_°-_kW

Hz	A	B	C
63	40	38	32
125	26	19	19
250	14	9	11
500	6	5	7
1000	4	5	5
2000	7	7	6
4000	12	13	10
8000	20	21	17

Podane wartości hałasu na wykresach odpowiadają mocy akustycznej (L w dB (A)).

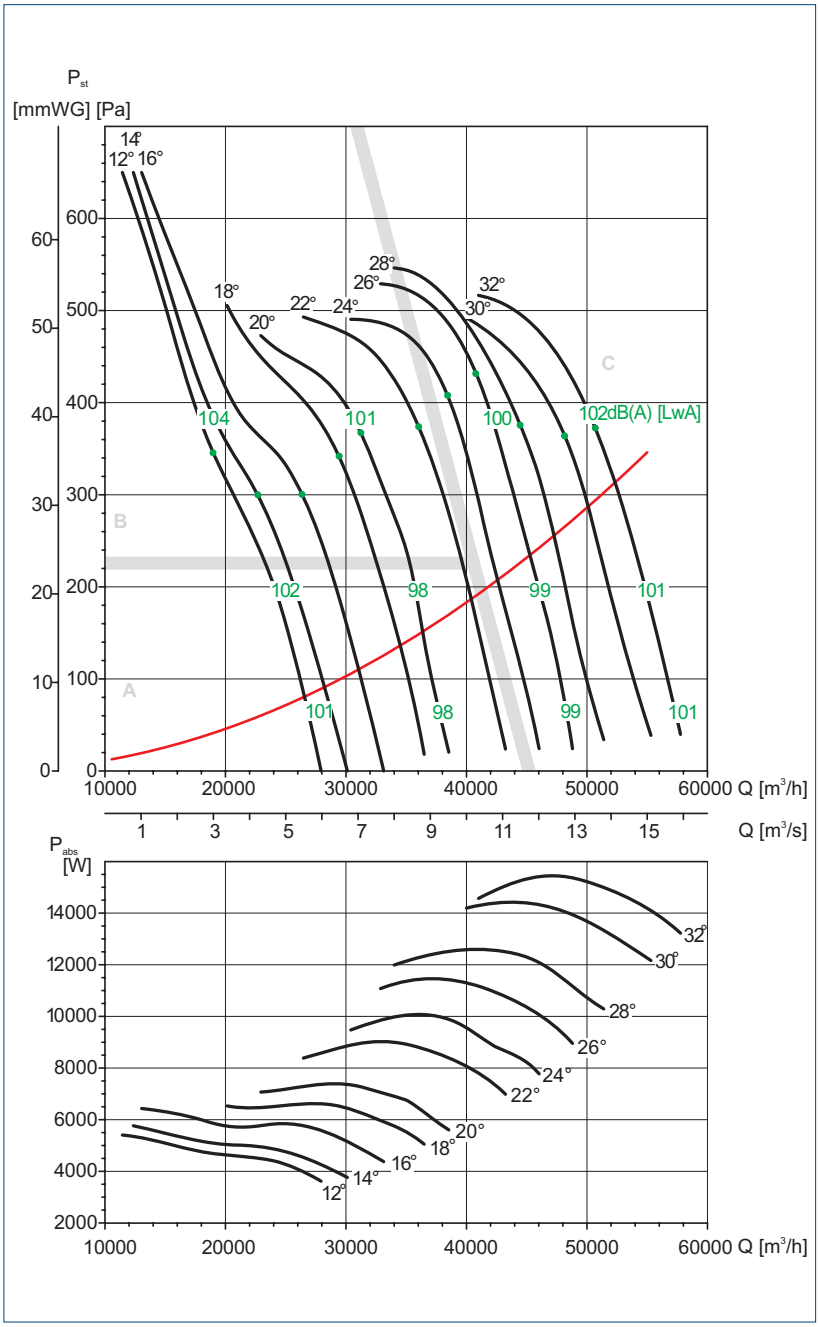

MC	Kategoria pomiarowa
EC	Kategoria sprawności
VSD	Regulator prędkości obrotowej
η [%]	Sprawność
N	Stopień efektywności
[kW]	Moc w punkcie sprawności
[m³/h]	Wydatek
[Pa]	Ciśnienie statyczne
[RPM]	Prędkość obrotowa

Dobór wentylatora konsultować z Działem Technicznym

	PM*	MC*	EC*	VSD*	η[%]*	N*	[kW]	[m³/h]	[Pa]	[RPM]
12°	5,5	D	Total	No	43,6	45,7	4,694	18968	388	1474
14°	5,5	D	Total	No	45,6	47,5	4,963	22662	359	1470
16°	5,5	D	Total	No	48,5	50	5,781	26340	381	1465
18°	7,5	D	Total	No	55,2	56,4	6,528	29399	442	1476
20°	7,5	D	Total	No	56,9	57,8	7,276	31226	479	1474
22°	11	D	Total	No	59,5	59,9	8,807	36015	524	1485
24°	11	D	Total	No	62,6	62,6	9,904	38418	578	1482
26°	11	D	Total	No	63,2	63,2	11,204	40774	623	1476
28°	15	D	Total	No	60,3	60,2	12,373	44472	604	1483
30°	15	D	Total	No	60,1	59,9	14,057	48152	631	1479
32°	15	D	Total	No	62,2	62	15,111	50687	668	1475

Charakterystyki pracy - THGT/4-1000-3 F200 F300 F400

- Q = wydajność wentylatora [m³/h] i [m³/s]
- P_{st} = ciśnienie statyczne [Pa] i [mmWG]
- Dane zgodne z UNE 100-212-89, BS 848, Część 1, AMCA 210-85 i ASHARE 51-1985

THGT	
Liczba biegunów	4
Średnica nominalna	1000
Liczba łopatek wirnika	3

THGT/4-1000-3/_°-_kW

Hz	A	B	C
63	22	20	18
125	19	19	17
250	13	11	12
500	6	5	6
1000	4	5	5
2000	6	7	6
4000	11	13	12
8000	18	20	20

Podane wartości hałasu na wykresach odpowiadają mocy akustycznej (L w dB (A)).

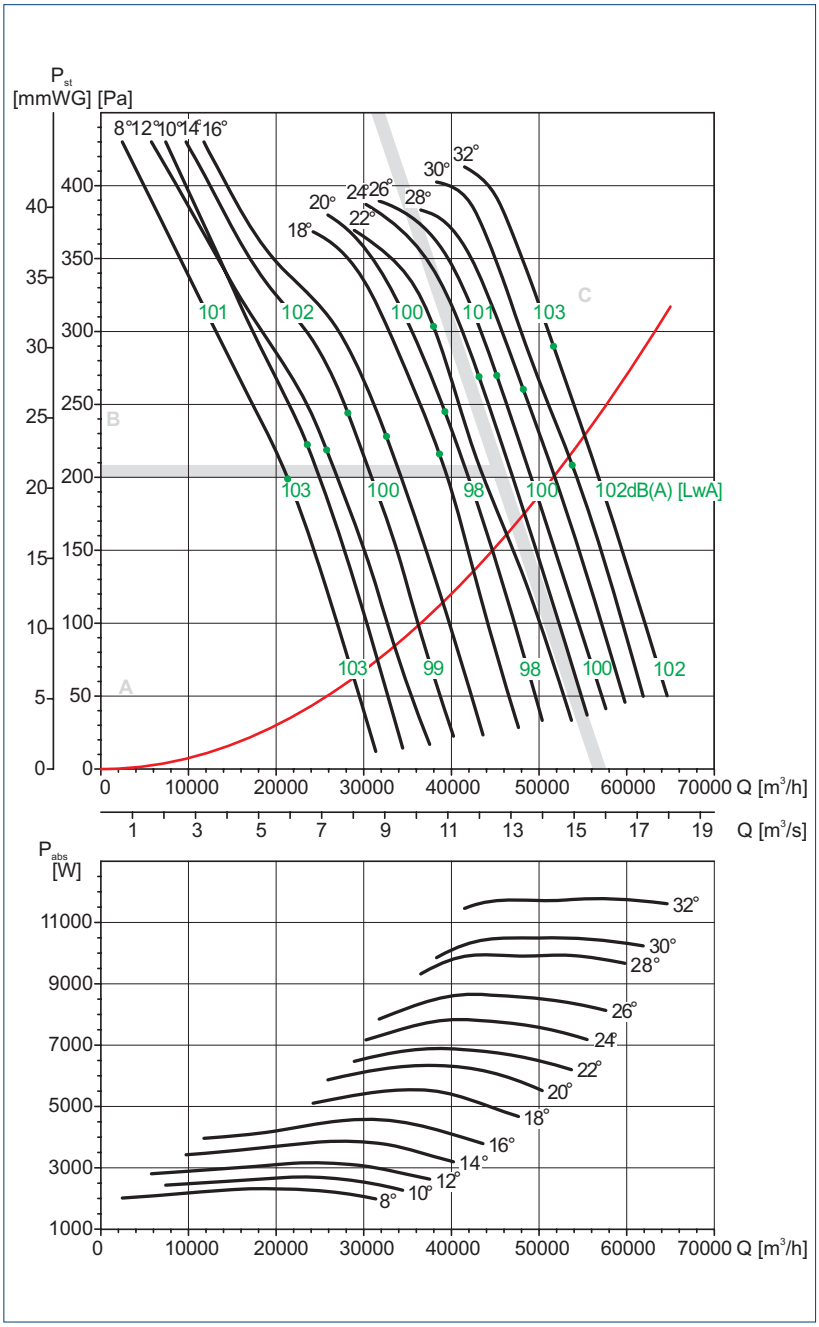

MC	Kategoria pomiarowa
EC	Kategoria sprawności
VSD	Regulator prędkości obrotowej
η [%]	Sprawność
N	Stopień efektywności
[kW]	Moc w punkcie sprawności
[m³/h]	Wydatek
[Pa]	Ciśnienie statyczne
[RPM]	Prędkość obrotowa

Dobór wentylatora konsultować z Działem Technicznym

	PM*	MC*	EC*	VSD*	η[%]*	N*	[kW]	[m³/h]	[Pa]	[RPM]
8°	3	D	Total	No	60,1	64,1	2,306	21339	234	1461
10°	3	D	Total	No	64	67,6	2,705	23546	265	1453
12°	3	D	Total	No	60,9	64,1	3,158	25769	269	1445
14°	4	D	Total	No	61,4	64	3,866	28168	304	1457
16°	4	D	Total	No	61,3	63,5	4,554	32580	308	1448
18°	5,5	D	Total	No	64,4	66,1	5,482	38624	329	1476
20°	5,5	D	Total	No	62,3	63,6	6,326	39247	361	1469
22°	7,5	D	Total	No	63,1	64,1	6,889	37952	412	1471
24°	7,5	D	Total	No	62,9	63,6	7,805	43138	410	1465
26°	7,5	D	Total	No	61,7	62,1	8,618	45180	424	1460
28°	11	D	Total	No	58,9	58,9	9,901	48190	436	1475
30°	11	D	Total	No	60,8	60,8	10,489	53790	427	1475
32°	11	D	Total	No	60,2	60,2	11,715	51652	491	1469

Venture Industries Sp. z o.o.
ul. Mokra 27, 05-092 Łomianki - Kiełpin
tel. +48 22 751 95 50, 751 20 31
fax +48 22 751 22 59, 751 12 02
e-mail: venture@venture.pl

Charakterystyki pracy - THGT/4-1000-6 F200 F300 F400

- Q = wydajność wentylatora [m³/h] i [m³/s]
- P_{st} = ciśnienie statyczne [Pa] i [mmWG]
- Dane zgodne z UNE 100-212-89, BS 848, Część 1, AMCA 210-85 i ASHARE 51-1985

THGT	
Liczba biegunów	4
Średnica nominalna	1000
Liczba łopatek wirnika	6

THGT/4-1000-6/_°-_kW

Hz	A	B	C
63	38	38	31
125	22	21	19
250	12	9	12
500	5	5	6
1000	4	5	5
2000	7	8	6
4000	13	14	11
8000	21	23	19

Podane wartości hałasu na wykresach odpowiadają mocy akustycznej (L w dB (A)).

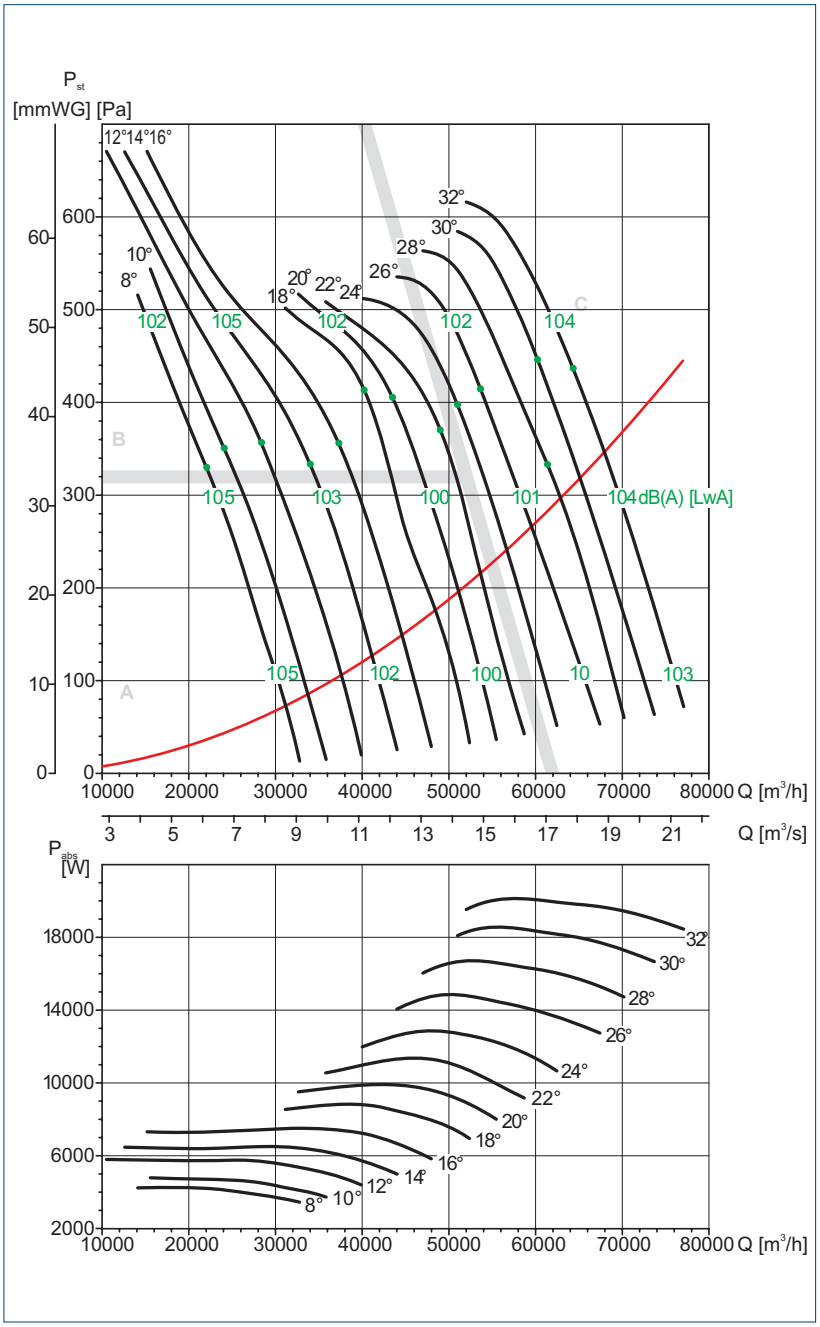

MC	Kategoria pomiarowa
EC	Kategoria sprawności
VSD	Regulator prędkości obrotowej
η [%]	Sprawność
N	Stopień efektywności
[kW]	Moc w punkcie sprawności
[m³/h]	Wydatek
[Pa]	Ciśnienie statyczne
[RPM]	Prędkość obrotowa

Dobór wentylatora konsultować z Działem Technicznym

	PM*	MC*	EC*	VSD*	η[%]*	N*	[kW]	[m³/h]	[Pa]	[RPM]
8°	4	D	Total	No	53,5	55,9	4,208	22032	367	1451
10°	4	D	Total	No	56,4	58,5	4,684	24054	395	1445
12°	5,5	D	Total	No	57,7	59,3	5,699	28352	418	1474
14°	7,5	D	Total	No	62,5	63,8	6,36	33975	421	1474
16°	7,5	D	Total	No	64,5	65,3	7,412	37265	461	1469
18°	11	D	Total	No	68,3	68,7	8,801	40215	536	1478
20°	11	D	Total	No	66,9	66,9	9,902	43479	548	1476
22°	11	D	Total	No	67,1	67,1	11,216	49012	552	1470
24°	11	D	Total	No	66	65,9	12,726	50974	594	1466
26°	15	D	Total	No	64,1	63,9	14,662	53641	632	1473
28°	18,5	D	Total	No	65,4	65,1	16,138	61355	618	1488
30°	18,5	D	Total	No	65,7	65,3	18,333	60204	720	1486
32°	18,5	D	Total	No	67,5	67	19,838	64313	749	1481

Charakterystyki pracy - THGT/4-1000-9 F200 F300 F400

- Q = wydajność wentylatora [m³/h] i [m³/s]
- P_{st} = ciśnienie statyczne [Pa] i [mmWG]
- Dane zgodne z UNE 100-212-89, BS 848, Część 1, AMCA 210-85 i ASHARE 51-1985

THGT	
Liczba biegunów	4
Średnica nominalna	1000
Liczba łopatek wirnika	9

THGT/4-1000-9/_°-_kW

Hz	A	B	C
63	40	38	32
125	26	19	19
250	14	9	11
500	6	5	7
1000	4	5	5
2000	7	7	6
4000	12	13	10
8000	20	21	17

Podane wartości hałasu na wykresach odpowiadają mocy akustycznej (L w dB (A)).

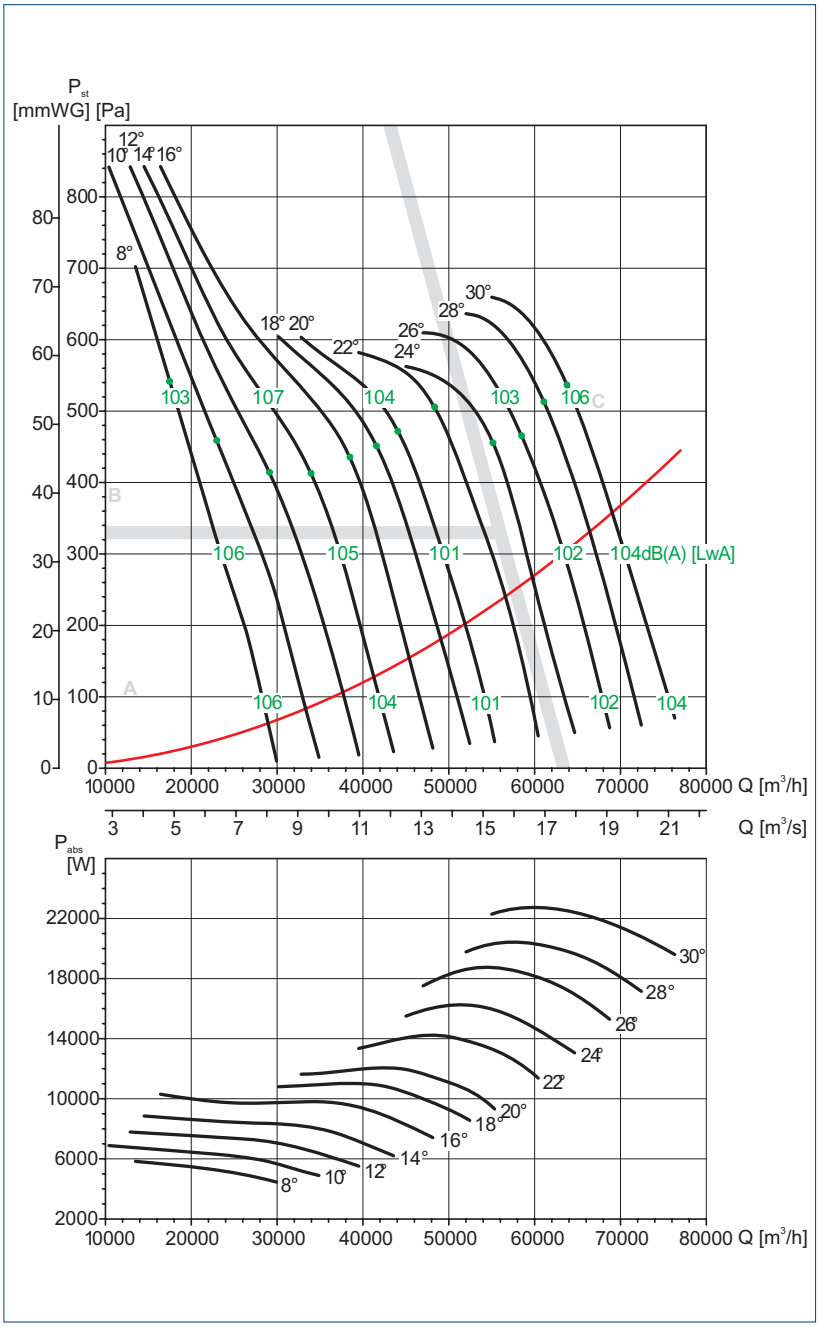

MC	Kategoria pomiarowa
EC	Kategoria sprawności
VSD	Regulator prędkości obrotowej
η [%]	Sprawność
N	Stopień efektywności
[kW]	Moc w punkcie sprawności
[m³/h]	Wydatek
[Pa]	Ciśnienie statyczne
[RPM]	Prędkość obrotowa

Dobór wentylatora konsultować z Działem Technicznym

	PM*	MC*	EC*	VSD*	η[%]*	N*	[kW]	[m³/h]	[Pa]	[RPM]
8°	5,5	D	Total	No	48,4	50	5,621	17471	566	1476
10°	7,5	D	Total	No	50,5	51,8	6,307	22937	499	1473
12°	7,5	D	Total	No	54,2	55,1	7,143	29082	478	1468
14°	7,5	D	Total	No	58,2	58,8	8,109	33922	500	1463
16°	11	D	Total	No	61,2	61,3	9,6	38457	548	1476
18°	11	D	Total	No	61,6	61,6	10,924	41569	582	1472
20°	11	D	Total	No	63,1	63	12,025	44066	619	1468
22°	15	D	Total	No	64,4	64,2	14,232	48312	682	1474
24°	15	D	Total	No	65,9	65,6	15,949	55119	685	1470
26°	18,5	D	Total	No	63,8	63,4	18,421	58461	724	1484
28°	22	D	Total	No	66,7	66,2	20,209	61072	795	1480
30°	22	D	Total	No	66,4	65,9	22,508	63755	844	1476

Venture Industries Sp. z o.o.
ul. Mokra 27, 05-092 Łomianki - Kiełpin
tel. +48 22 751 95 50, 751 20 31
fax +48 22 751 22 59, 751 12 02
e-mail: venture@venture.pl

Charakterystyki pracy - THGT/4-1250-3 F200 F300 F400

- Q = wydajność wentylatora [m³/h] i [m³/s]
- P_{st} = ciśnienie statyczne [Pa] i [mmWG]
- Dane zgodne z UNE 100-212-89, BS 848, Część 1, AMCA 210-85 i ASHARE 51-1985

THGT	
Liczba biegunów	4
Średnica nominalna	1250
Liczba łopatek wirnika	3

THGT/4-1250-3/_°-_kW

Hz	A	B	C
63	22	20	18
125	19	19	17
250	13	11	12
500	6	5	6
1000	4	5	5
2000	6	7	6
4000	11	13	12
8000	18	20	20

Podane wartości hałasu na wykresach odpowiadają mocy akustycznej (L w dB (A)).

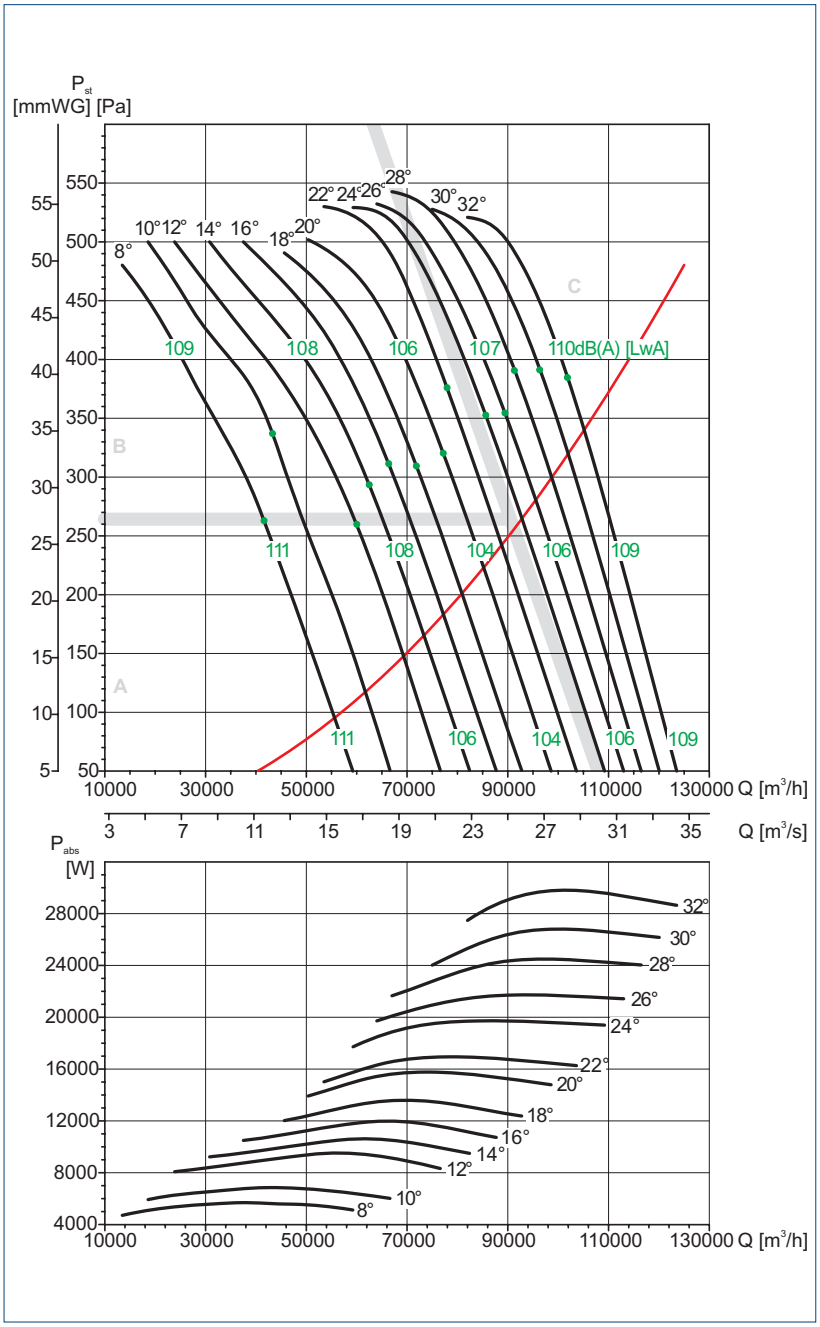

MC	Kategoria pomiarowa
EC	Kategoria sprawności
VSD	Regulator prędkości obrotowej
η [%]	Sprawność
N	Stopień efektywności
[kW]	Moc w punkcie sprawności
[m³/h]	Wydatek
[Pa]	Ciśnienie statyczne
[RPM]	Prędkość obrotowa

Dobór wentylatora konsultować z Działem Technicznym

	PM*	MC*	EC*	VSD*	η[%]*	N*	[kW]	[m³/h]	[Pa]	[RPM]
8°	7,5	D	Total	No	64,7	66,3	5,643	41588	317	1479
10°	7,5	D	Total	No	69	70,1	6,852	43258	395	1474
12°	11	D	Total	No	65,3	65,5	9,478	59981	371	1479
14°	11	D	Total	No	67,8	67,8	10,609	62460	414	1472
16°	15	D	Total	No	68,8	68,7	11,98	66314	447	1480
18°	15	D	Total	No	68,9	68,7	13,57	71853	469	1478
20°	15	D	Total	No	68,6	68,3	15,743	77165	505	1475
22°	18,5	D	Total	No	72	71,7	16,943	77909	564	1479
24°	22	D	Total	No	69,6	69,2	19,726	85581	580	1482
26°	22	D	Total	No	68,6	68,1	21,699	89415	603	1478
28°	30	D	Total	No	67,2	66,6	24,395	91319	650	1488
30°	30	D	Total	No	67,4	66,7	26,756	96372	680	1485
32°	30	D	Total	No	66,2	65,4	29,808	101860	708	1483

Charakterystyki pracy - THGT/4-1250-6 F200 F300 F400

- Q = wydajność wentylatora [m^3/h] i [m^3/s]
- P_{st} = ciśnienie statyczne [Pa] i [mmWG]
- Dane zgodne z UNE 100-212-89, BS 848, Część 1, AMCA 210-85 i ASHARE 51-1985

THGT	
Liczba biegunów	4
Średnica nominalna	1250
Liczba łopatek wirnika	6

THGT/4-1250-6/_°-_kW

Hz	A	B	C
63	38	38	31
125	22	21	19
250	12	9	12
500	5	5	6
1000	4	5	5
2000	7	8	6
4000	13	14	11
8000	21	23	19

Podane wartości hałasu na wykresach odpowiadają mocy akustycznej (L w dB (A)).

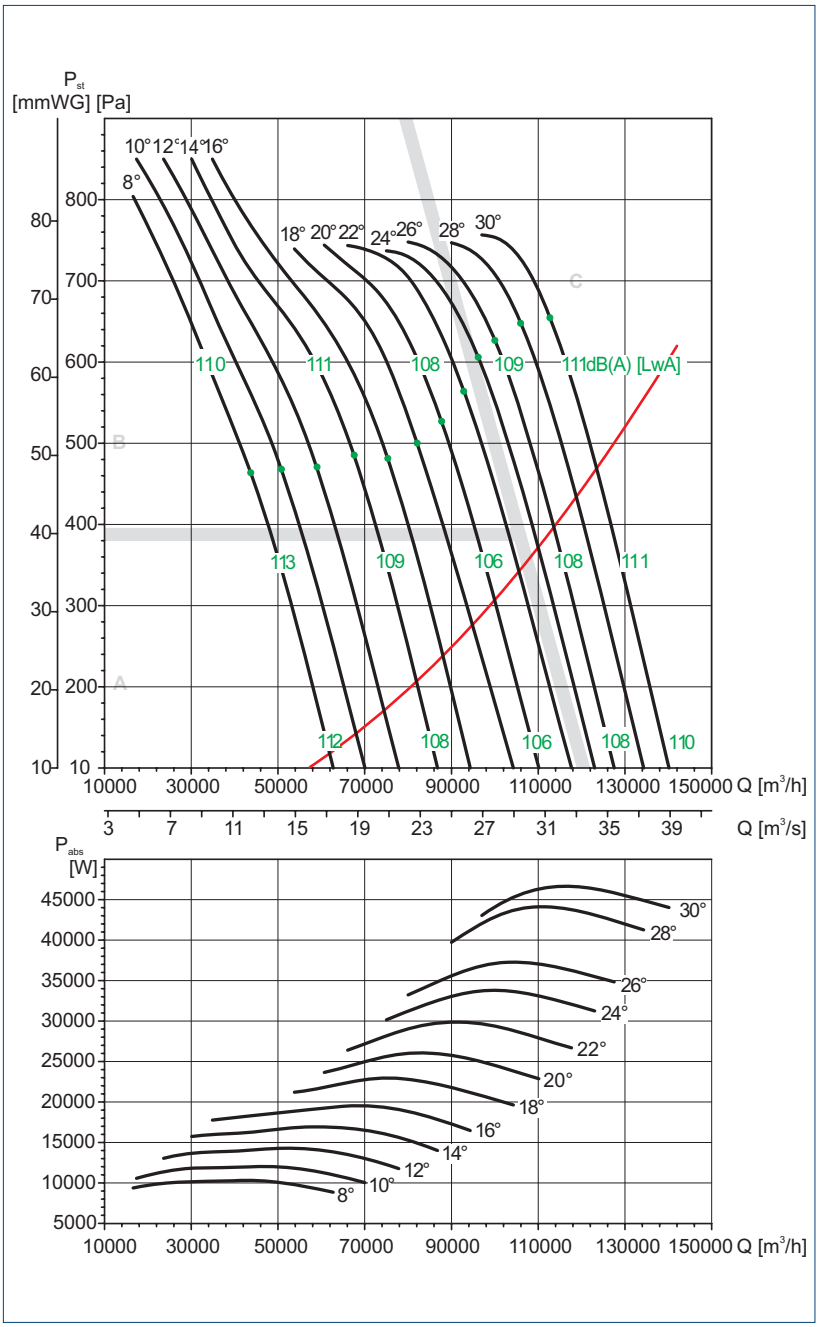

MC	Kategoria pomiarowa
EC	Kategoria sprawności
VSD	Regulator prędkości obrotowej
η [%]	Sprawność
N	Stopień efektywności
[kW]	Moc w punkcie sprawności
[m^3/h]	Wydatek
[Pa]	Ciśnienie statyczne
[RPM]	Prędkość obrotowa

Dobór wentylatora konsultować z Działem Technicznym

	PM*	MC*	EC*	VSD*	η[%]*	N*	[kW]	[m^3/h]	[Pa]	[RPM]
8°	15	D	Total	No	61,6	61,7	10,315	43651	523	1485
10°	15	D	Total	No	64,5	64,4	11,966	50747	548	1481
12°	15	D	Total	No	67,1	66,9	14,097	58941	578	1477
14°	18,5	D	Total	No	70,5	70,2	16,677	67521	626	1480
16°	18,5	D	Total	No	71,3	70,9	19,295	75294	657	1477
18°	22	D	Total	No	71,3	70,7	22,653	82062	708	1477
20°	30	D	Total	No	71,9	71,2	25,918	87699	765	1486
22°	30	D	Total	No	71,8	71	29,854	92880	831	1481
24°	37	D	Total	No	70,6	69,7	33,705	96137	892	1487
26°	37	D	Total	No	69,9	69	37,124	99982	936	1485
28°	45	D	Total	No	66,5	65,4	43,879	105931	996	1486
30°	45	D	Total	No	69,9	68,8	46,545	112731	1048	1485

Venture Industries Sp. z o.o.
ul. Mokra 27, 05-092 Łomianki - Kiełpin
tel. +48 22 751 95 50, 751 20 31
fax +48 22 751 22 59, 751 12 02
e-mail: venture@venture.pl

Charakterystyki pracy - THGT/4-1250-9 F200 F300 F400

- Q = wydajność wentylatora [m³/h] i [m³/s]
- P_{st} = ciśnienie statyczne [Pa] i [mmWG]
- Dane zgodne z UNE 100-212-89, BS 848, Część 1, AMCA 210-85 i ASHARE 51-1985

THGT	
Liczba biegunów	4
Średnica nominalna	1250
Liczba łopatek wirnika	9

THGT/4-1250-9/_°-_kW

Hz	A	B	C
63	40	38	32
125	26	19	19
250	14	9	11
500	6	5	7
1000	4	5	5
2000	7	7	6
4000	12	13	10
8000	20	21	17

Podane wartości hałasu na wykresach odpowiadają mocy akustycznej (L w dB (A)).

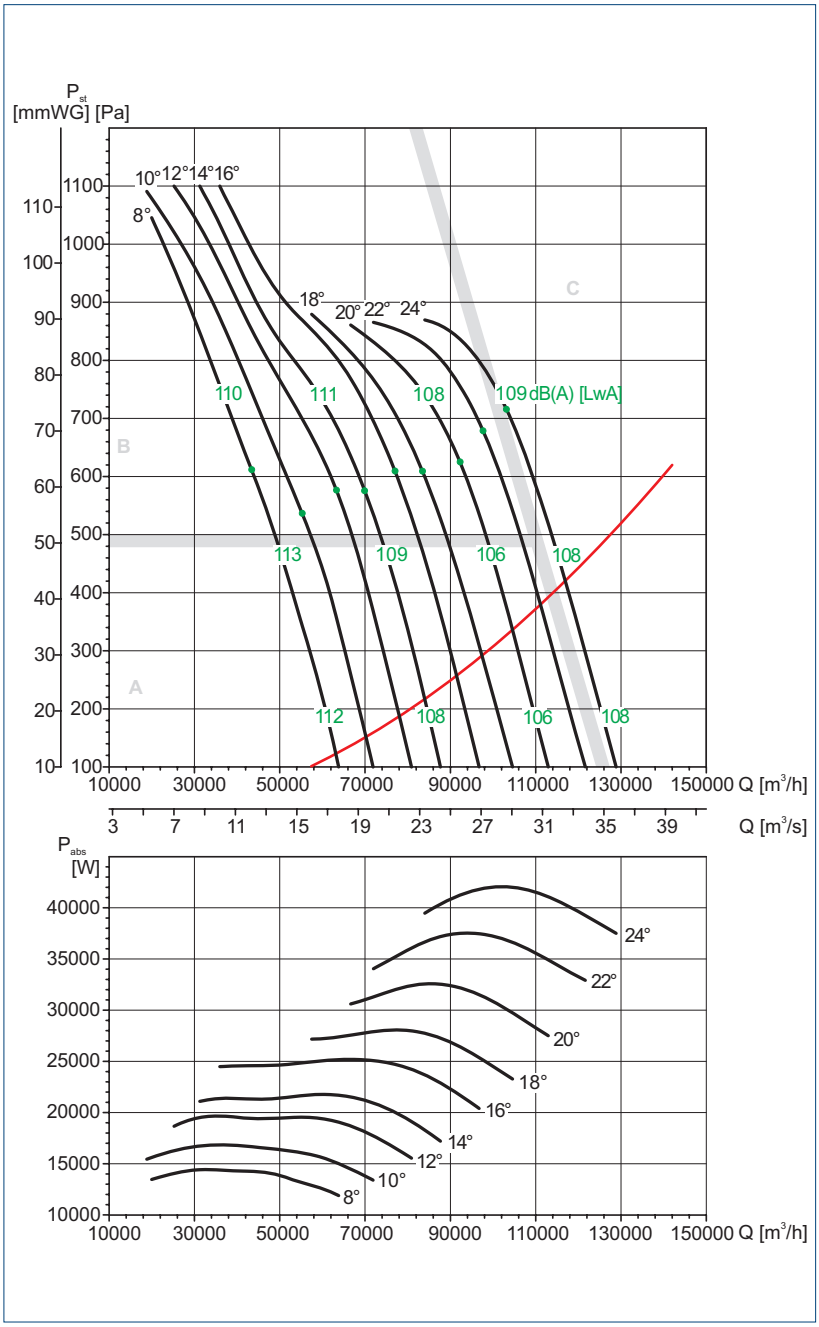

MC	Kategoria pomiarowa
EC	Kategoria sprawności
VSD	Regulator prędkości obrotowej
η [%]	Sprawność
N	Stopień efektywności
[kW]	Moc w punkcie sprawności
[m³/h]	Wydatek
[Pa]	Ciśnienie statyczne
[RPM]	Prędkość obrotowa

Dobór wentylatora konsultować z Działem Technicznym

	PM*	MC*	EC*	VSD*	η[%]*	N*	[kW]	[m³/h]	[Pa]	[RPM]
8°	15	D	Total	No	56,7	56,5	14,254	43369	671	1476
10°	18,5	D	Total	No	60,4	60,1	16,067	55232	632	1481
12°	18,5	D	Total	No	64,4	64	19,123	63274	701	1477
14°	22	D	Total	No	66,6	66,1	21,199	69909	727	1478
16°	30	D	Total	No	68,8	68,2	24,708	77013	793	1486
18°	30	D	Total	No	68,9	68,2	27,794	83437	825	1483
20°	30	D	Total	No	70,9	70,1	32,183	92260	888	1479
22°	37	D	Total	No	70,7	69,8	37,421	97650	974	1485
24°	45	D	Total	No	71,2	70,2	42,061	103105	1045	1484

Charakterystyki pracy - THGT/6-560-6 F200 F300 F400

- Q = wydajność wentylatora [m³/h] i [m³/s]
- P_{st} = ciśnienie statyczne [Pa] i [mmWG]
- Dane zgodne z UNE 100-212-89, BS 848, Część 1, AMCA 210-85 i ASHARE 51-1985

THGT	
Liczba biegunów	6
Średnica nominalna	560
Liczba łopatek wirnika	6

THGT/6-560-6/_°-_kW

Hz	A	B	C
63	33	33	28
125	18	15	18
250	9	8	10
500	5	5	5
1000	5	5	5
2000	8	10	7
4000	15	16	13
8000	23	25	21

Podane wartości hałasu na wykresach odpowiadają mocy akustycznej (L w dB (A)).

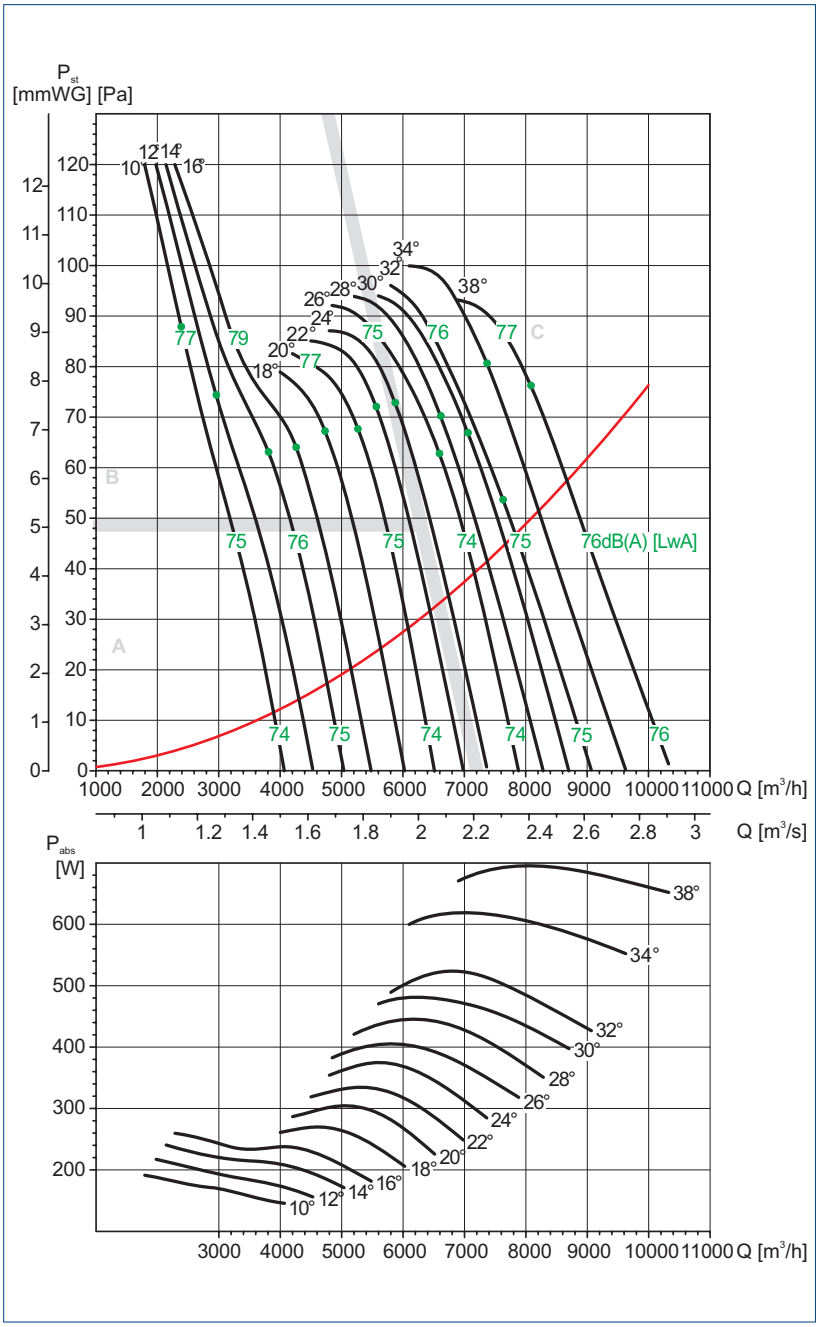

MC	Kategoria pomiarowa
EC	Kategoria sprawności
VSD	Regulator prędkości obrotowej
η [%]	Sprawność
N	Stopień efektywności
[kW]	Moc w punkcie sprawności
[m³/h]	Wydatek
[Pa]	Ciśnienie statyczne
[RPM]	Prędkość obrotowa

Dobór wentylatora konsultować z Działem Technicznym

	PM*	MC*	EC*	VSD*	η[%]*	N*	[kW]	[m³/h]	[Pa]	[RPM]
8°	0,55	D	Total	No	0	0	0	0	0	0
10°	0,55	D	Total	No	34,2	45,2	0,179	2384	93	996
12°	0,55	D	Total	No	34,3	45,1	0,194	2956	81	994
14°	0,55	D	Total	No	37	47,6	0,212	3808	74	991
16°	0,55	D	Total	No	39	49,3	0,236	4256	78	988
18°	0,55	D	Total	No	41,4	51,3	0,269	4729	85	983
20°	0,55	D	Total	No	43,4	53	0,303	5266	89	978
22°	0,55	D	Total	No	44,7	54	0,332	5562	96	974
24°	0,55	D	Total	No	43,7	52,7	0,372	5871	99	968
26°	0,55	D	Total	No	45,6	54,5	0,389	6595	96	966
28°	0,55	D	Total	No	43,4	52	0,44	6612	104	959
30°	0,55	D	Total	No	44	52,4	0,47	7056	105	954
32°	0,55	D	Total	No	41,5	49,7	0,503	7628	98	950
34°	0,55	D	Total	No	40,6	48,3	0,616	7363	122	958
38°	0,55	D	Total	No	40,7	48	0,695	8082	126	951

Venture Industries Sp. z o.o.
ul. Mokra 27, 05-092 Łomianki - Kiełpin
tel. +48 22 751 95 50, 751 20 31
fax +48 22 751 22 59, 751 12 02
e-mail: venture@venture.pl

Charakterystyki pracy - THGT/6-630-6 F200 F300 F400

- Q = wydajność wentylatora [m³/h] i [m³/s]
- P_{st} = ciśnienie statyczne [Pa] i [mmWG]
- Dane zgodne z UNE 100-212-89, BS 848, Część 1, AMCA 210-85 i ASHARE 51-1985

THGT	
Liczba biegunów	6
Średnica nominalna	630
Liczba łopatek wirnika	6

THGT/6-630-6/_°-_kW

Hz	A	B	C
63	33	33	28
125	18	15	18
250	9	8	10
500	5	5	5
1000	5	5	5
2000	8	10	7
4000	15	16	13
8000	23	25	21

Podane wartości hałasu na wykresach odpowiadają mocy akustycznej (L w dB (A)).

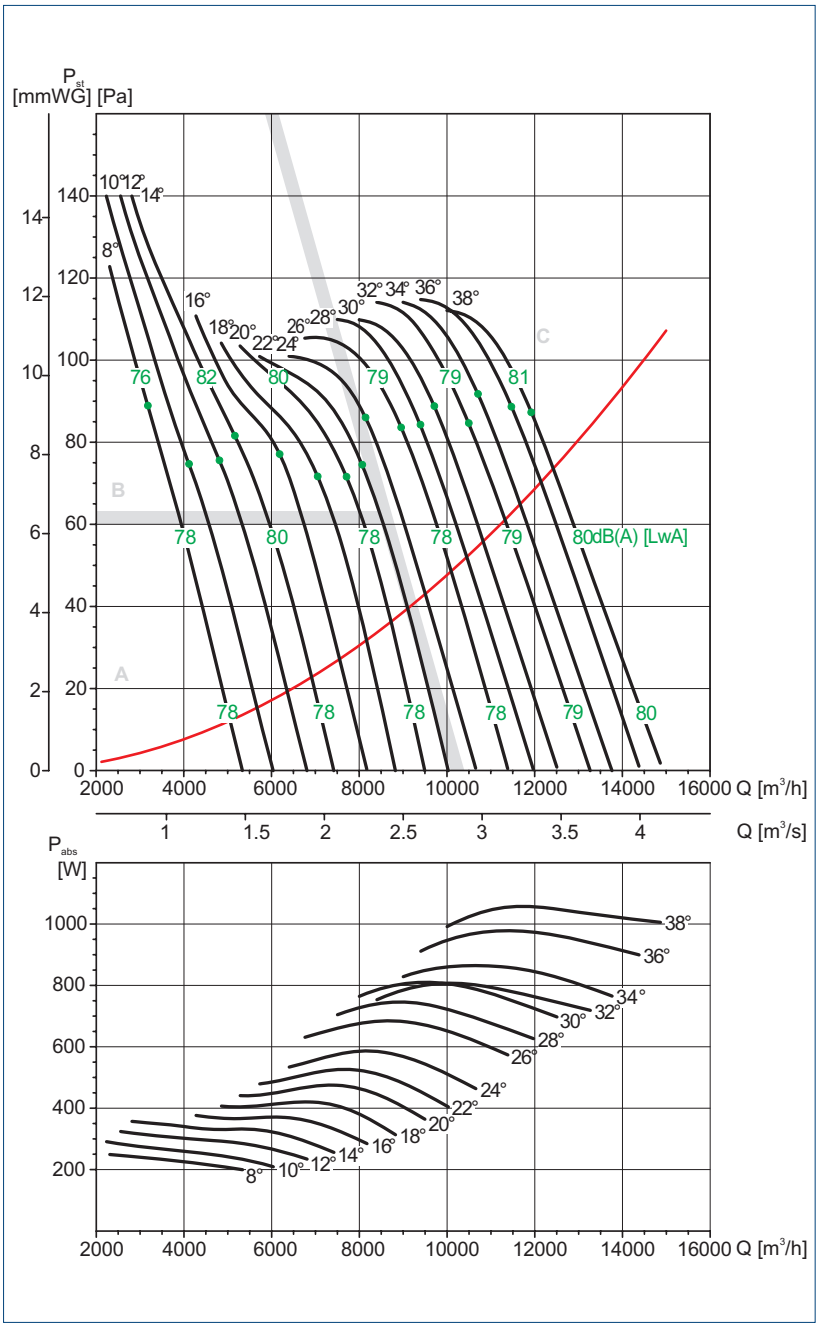

MC	Kategoria pomiarowa
EC	Kategoria sprawności
VSD	Regulator prędkości obrotowej
η [%]	Sprawność
N	Stopień efektywności
[kW]	Moc w punkcie sprawności
[m³/h]	Wydatek
[Pa]	Ciśnienie statyczne
[RPM]	Prędkość obrotowa

Dobór wentylatora konsultować z Działem Technicznym

	PM*	MC*	EC*	VSD*	η[%]*	N*	[kW]	[m³/h]	[Pa]	[RPM]
8°	0,55	D	Total	No	34,8	45,1	0,238	3175	94	988
10°	0,55	D	Total	No	36,8	46,8	0,258	4115	83	985
12°	0,55	D	Total	No	39,6	49,3	0,293	4811	87	980
14°	0,55	D	Total	No	40,8	50,2	0,332	5159	95	974
16°	0,55	D	Total	No	44,3	53,3	0,371	6182	96	969
18°	0,55	D	Total	No	45	53,7	0,419	7045	96	962
20°	0,55	D	Total	No	45,8	54,2	0,472	7706	100	954
22°	0,55	D	Total	No	45,6	53,7	0,522	8062	106	947
24°	0,55	D	Total	No	45,5	53,3	0,587	8139	118	937
26°	0,55	D	Total	No	44,6	52	0,683	8956	122	952
28°	0,55	D	Total	No	44,6	51,8	0,741	9394	127	946
30°	0,55	D	Total	No	44,7	51,6	0,81	9713	134	940
32°	0,75	D	Total	No	49,9	56,8	0,804	10496	138	956
34°	0,75	D	Total	No	50,5	57,2	0,865	10703	147	951
36°	1,1	D	Total	No	49,5	55,9	0,978	11471	152	968
38°	1,1	D	Total	No	48,7	54,9	1,057	11926	156	965

Charakterystyki pracy - THGT/6-710-3 F200 F300

- Q = wydajność wentylatora [m³/h] i [m³/s]
- P_{st} = ciśnienie statyczne [Pa] i [mmWG]
- Dane zgodne z UNE 100-212-89, BS 848, Część 1, AMCA 210-85 i ASHARE 51-1985

THGT	
Liczba biegunów	6
Średnica nominalna	710
Liczba łopatek wirnika	3

THGT/6-710-3/_°-_kW

Hz	A	B	C
63	25	25	22
125	19	17	18
250	11	9	10
500	6	5	6
1000	4	5	4
2000	8	9	8
4000	13	14	14
8000	20	22	23

Podane wartości hałasu na wykresach odpowiadają mocy akustycznej (L w dB (A)).

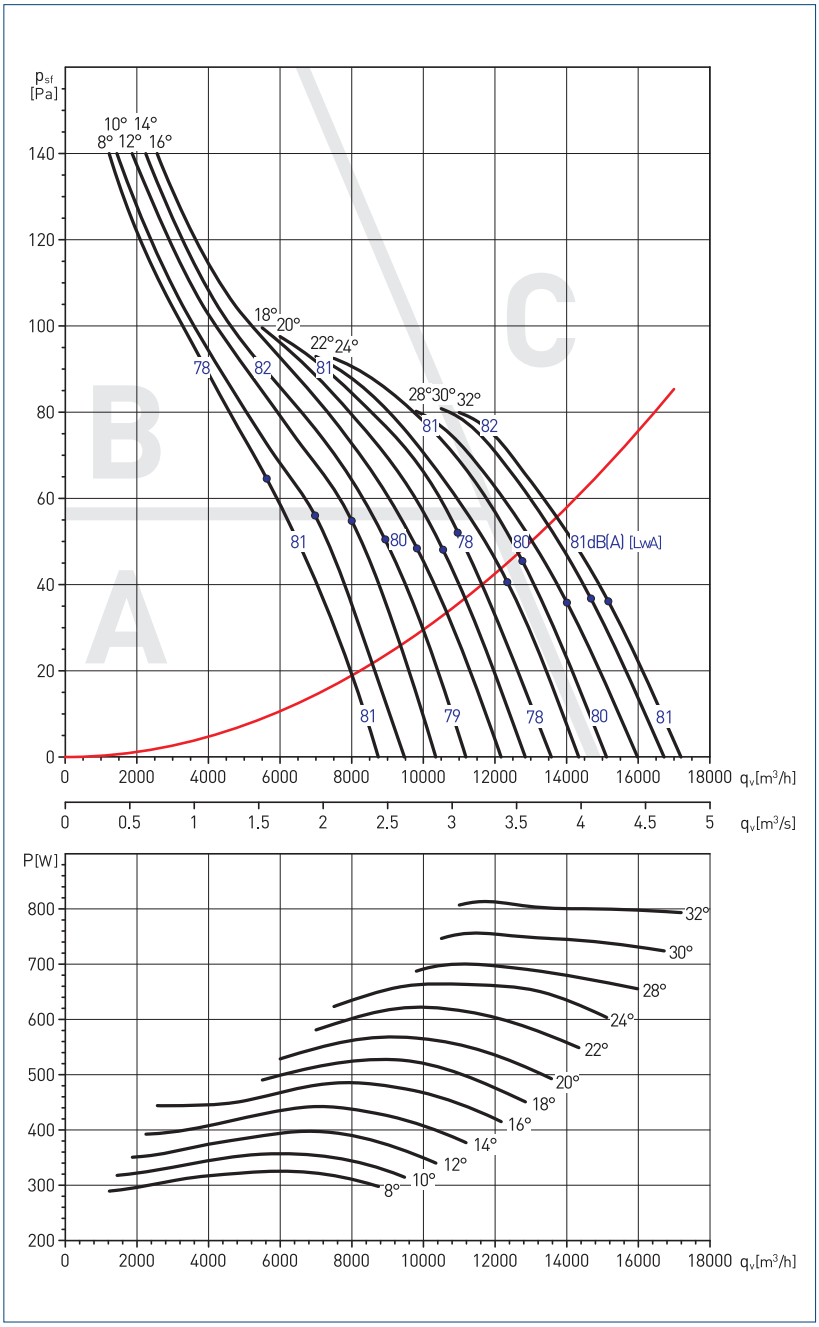

MC	Kategoria pomiarowa
EC	Kategoria sprawności
VSD	Regulator prędkości obrotowej
η [%]	Sprawność
N	Stopień efektywności
[kW]	Moc w punkcie sprawności
[m³/h]	Wydatek
[Pa]	Ciśnienie statyczne
[RPM]	Prędkość obrotowa

Dobór wentylatora konsultować z Działem Technicznym

	PM*	MC*	EC*	VSD*	η[%]*	N*	[kW]	[m³/h]	[Pa]	[RPM]
8°	0,55	D	Total	No	35,6	45,0	0,325	5624	74	986
10°	0,55	D	Total	No	38,6	47,8	0,354	6974	71	984
12°	0,55	D	Total	No	42,1	51,0	0,390	7998	74	981
14°	0,55	D	Total	No	44,0	52,7	0,427	8936	75	978
16°	0,55	D	Total	No	44,9	53,3	0,470	9824	77	973
18°	0,55	D	Total	No	46,6	54,8	0,512	10550	81	970
20°	0,55	D	Total	No	48,3	56,2	0,555	10968	88	965
22°	0,55	D	Total	No	49,4	57,1	0,597	12345	86	960
24°	0,55	D	Total	No	50,8	58,3	0,657	12763	94	957
28°	0,75	D	Total	No	53,9	61,3	0,680	14005	94	962
30°	0,75	D	Total	No	55,4	62,5	0,742	14678	101	957
32°	0,75	D	Total	No	55,0	61,9	0,800	15158	104	951

Venture Industries Sp. z o.o.
ul. Mokra 27, 05-092 Łomianki - Kiełpin
tel. +48 22 751 95 50, 751 20 31
fax +48 22 751 22 59, 751 12 02
e-mail: venture@venture.pl

Charakterystyki pracy - THGT/6-710-5 F400

- Q = wydajność wentylatora [m³/h] i [m³/s]
- P_{st} = ciśnienie statyczne [Pa] i [mmWG]
- Dane zgodne z UNE 100-212-89, BS 848, Część 1, AMCA 210-85 i ASHARE 51-1985

THGT	
Liczba biegunów	6
Średnica nominalna	710
Liczba łopatek wirnika	5

THGT/6-710-5/_°-_kW

Hz	A	B	C
63	33	32	33
125	26	15	15
250	8	7	8
500	5	4	5
1000	5	4	5
2000	10	10	10
4000	17	16	16
8000	25	25	25

Podane wartości hałasu na wykresach odpowiadają mocy akustycznej (L w dB (A)).

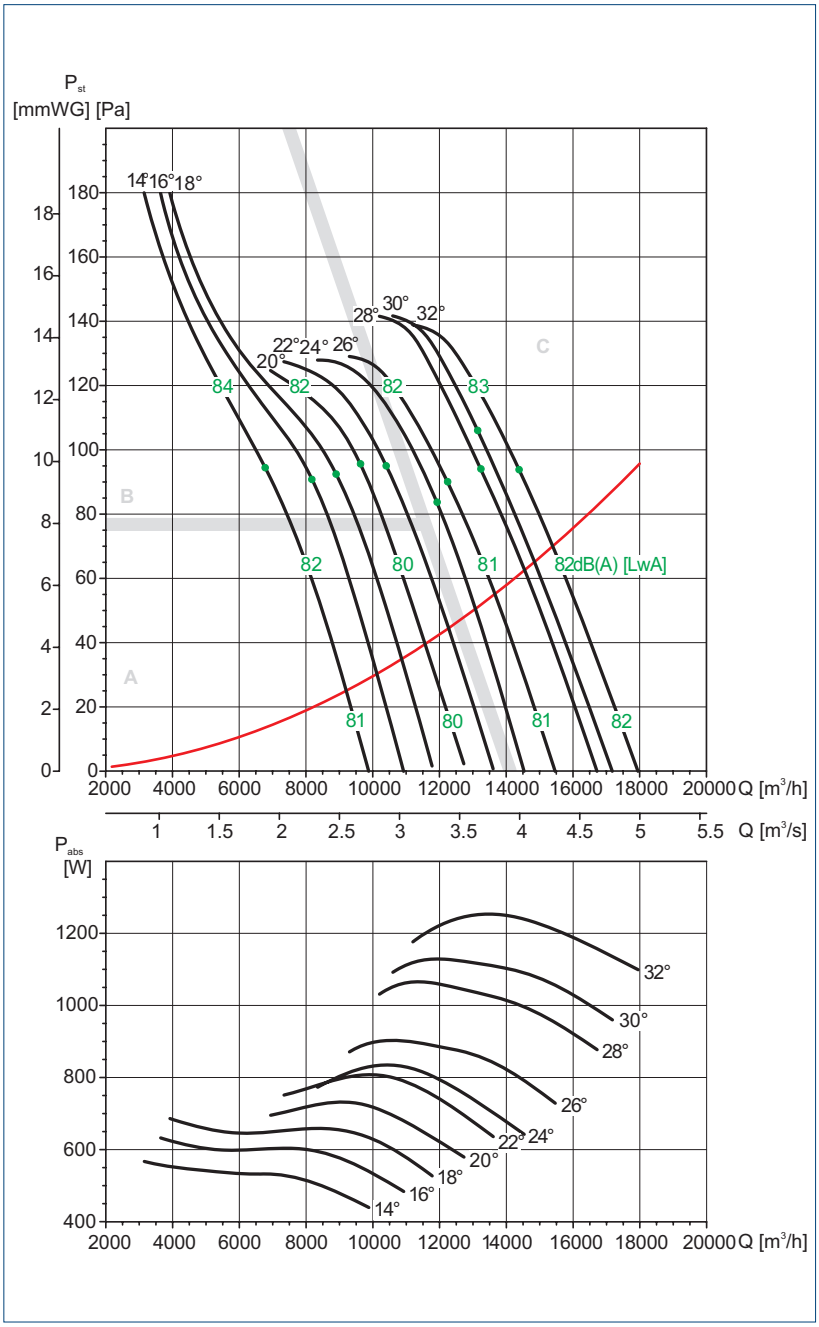

	PM*	MC*	EC*	VSD*	η[%]*	N*	[kW]	[m³/h]	[Pa]	[RPM]
14°	0,55	D	Total	No	38,2	46,3	0,532	6777	108	966
16°	0,55	D	Total	No	42,1	49,8	0,598	8188	111	961
18°	0,55	D	Total	No	43,8	51,3	0,656	8914	116	955
20°	0,55	D	Total	No	45,3	52,5	0,727	9628	123	947
22°	0,55	D	Total	No	45,8	52,7	0,804	10407	127	939
24°	0,75	D	Total	No	52,5	59,4	0,798	11926	126	956
26°	0,75	D	Total	No	52	58,7	0,882	12241	134	948
28°	1,1	D	Total	No	52,1	58,3	1,033	13238	146	965
30°	1,1	D	Total	No	51,4	57,4	1,117	13137	157	961
32°	1,1	D	Total	No	50	55,7	1,243	14388	155	957

MC	Kategoria pomiarowa
EC	Kategoria sprawności
VSD	Regulator prędkości obrotowej
η [%]	Sprawność
N	Stopień efektywności
[kW]	Moc w punkcie sprawności
[m³/h]	Wydatek
[Pa]	Ciśnienie statyczne
[RPM]	Prędkość obrotowa

Dobór wentylatora konsultować z Działem Technicznym

Charakterystyki pracy - THGT/6-710-7 F400

- Q = wydajność wentylatora [m³/h] i [m³/s]
- P_{st} = ciśnienie statyczne [Pa] i [mmWG]
- Dane zgodne z UNE 100-212-89, BS 848, Część 1, AMCA 210-85 i ASHARE 51-1985

THGT	
Liczba biegunów	6
Średnica nominalna	710
Liczba łopatek wirnika	7

THGT/6-710-7/_°-_kW

Hz	A	B	C
63	33	33	28
125	18	15	18
250	9	8	10
500	5	5	5
1000	5	5	5
2000	8	10	7
4000	13	16	13
8000	19	25	21

Podane wartości hałasu na wykresach odpowiadają mocy akustycznej (L w dB (A)).

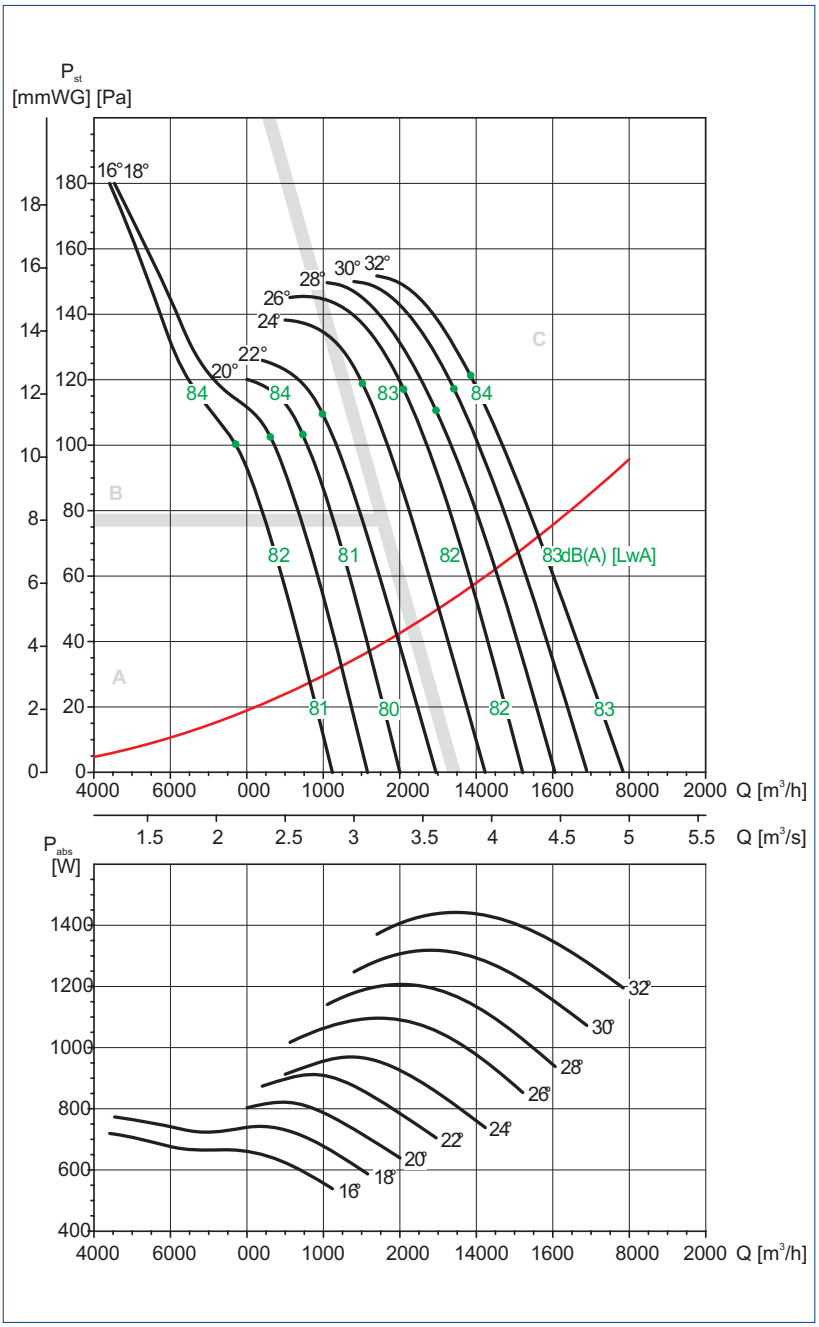

	PM*	MC*	EC*	VSD*	η[%]*	N*	[kW]	[m³/h]	[Pa]	[RPM]
16°	0,55	D	Total	No	37,9	45,3	0,665	7699	118	953
18°	0,55	D	Total	No	40,2	47,4	0,741	8608	124	945
20°	0,55	D	Total	No	42,1	49	0,813	9460	130	939
22°	0,55	D	Total	No	42,5	49,1	0,909	9986	139	926
24°	0,75	D	Total	No	49,1	55,5	0,967	11027	155	944
26°	1,1	D	Total	No	49,8	55,9	1,088	12102	161	961
28°	1,1	D	Total	No	48,7	54,6	1,191	12950	160	957
30°	1,1	D	Total	No	48,6	54,2	1,312	13417	171	953
32°	1,1	D	Total	No	47,7	53	1,439	13853	178	947

MC	Kategoria pomiarowa
EC	Kategoria sprawności
VSD	Regulator prędkości obrotowej
η [%]	Sprawność
N	Stopień efektywności
[kW]	Moc w punkcie sprawności
[m³/h]	Wydatek
[Pa]	Ciśnienie statyczne
[RPM]	Prędkość obrotowa

Dobór wentylatora konsultować z Działem Technicznym

Venture Industries Sp. z o.o.
ul. Mokra 27, 05-092 Łomianki - Kiełpin
tel. +48 22 751 95 50, 751 20 31
fax +48 22 751 22 59, 751 12 02
e-mail: venture@venture.pl

Charakterystyki pracy - THGT/6-710-6 F200 F300

- Q = wydajność wentylatora [m³/h] i [m³/s]
- P_{st} = ciśnienie statyczne [Pa] i [mmWG]
- Dane zgodne z UNE 100-212-89, BS 848, Część 1, AMCA 210-85 i ASHARE 51-1985

THGT	
Liczba biegunów	6
Średnica nominalna	710
Liczba łopatek wirnika	6

THGT/6-710-6/_°-_kW

Hz	A	B	C
63	33	32	33
125	26	25	15
250	8	7	8
500	5	4	5
1000	5	4	5
2000	10	10	10
4000	17	16	16
8000	25	25	25

Podane wartości hałasu na wykresach odpowiadają mocy akustycznej (L w dB (A)).

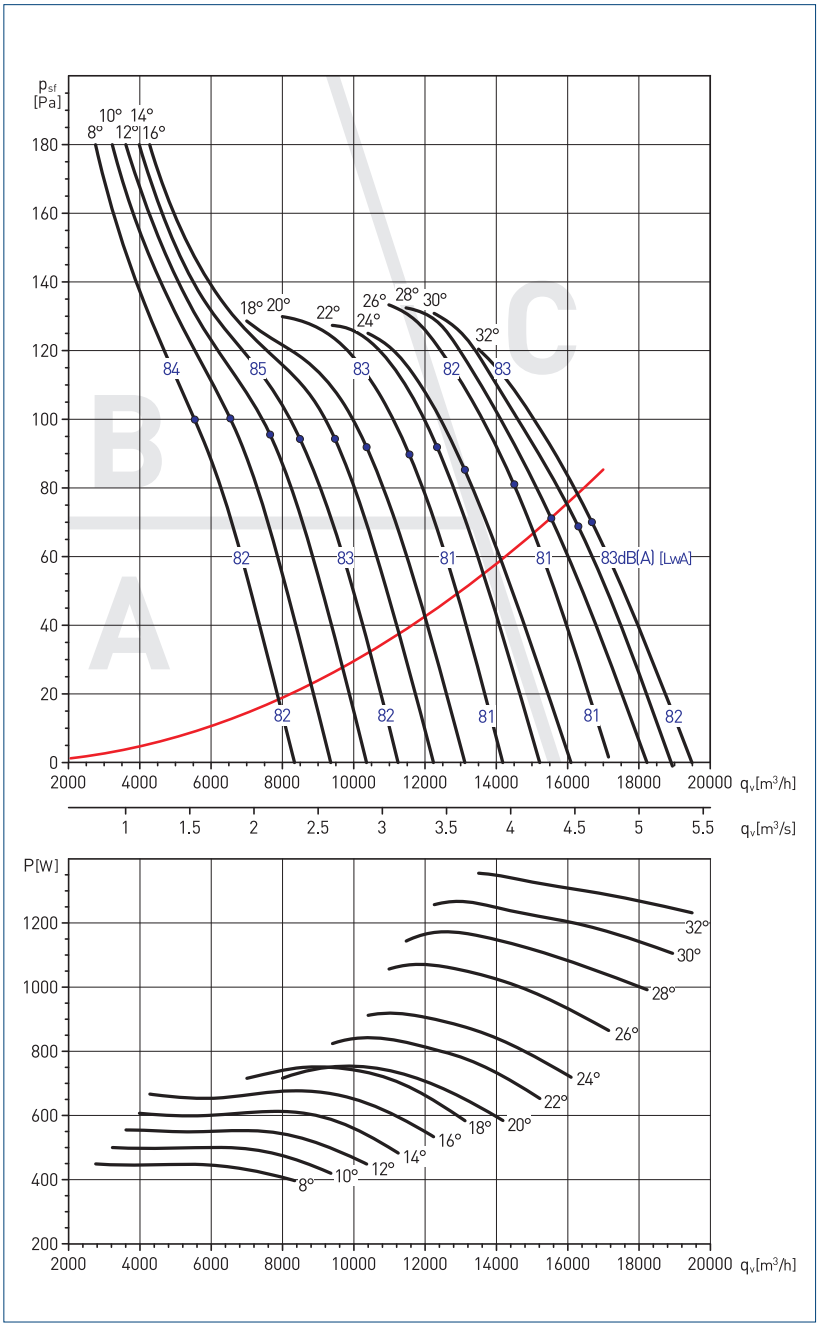

MC	Kategoria pomiarowa
EC	Kategoria sprawności
VSD	Regulator prędkości obrotowej
η [%]	Sprawność
N	Stopień efektywności
[kW]	Moc w punkcie sprawności
[m³/h]	Wydatek
[Pa]	Ciśnienie statyczne
[RPM]	Prędkość obrotowa

Dobór wentylatora konsultować z Działem Technicznym

	PM*	MC*	EC*	VSD*	η[%]*	N*	[kW]	[m³/h]	[Pa]	[RPM]
8°	0,55	D	Total	No	37,5	46,0	0,448	5534	109	976
10°	0,55	D	Total	No	41,1	49,3	0,500	6537	113	971
12°	0,55	D	Total	No	43,8	51,8	0,549	7651	113	967
14°	0,55	D	Total	No	44,9	52,6	0,609	8489	116	962
16°	0,55	D	Total	No	47,9	55,3	0,666	9471	121	955
18°	0,55	D	Total	No	48,7	55,9	0,734	10357	124	949
20°	0,75	D	Total	No	57,8	65,0	0,724	11560	130	957
22°	0,75	D	Total	No	58,5	65,4	0,803	12335	137	951
24°	0,75	D	Total	No	56,8	63,5	0,876	13108	136	945
26°	1,1	D	Total	No	57,5	63,8	1,007	14492	143	964
28°	1,1	D	Total	No	56,2	62,3	1,100	15539	143	960
30°	1,1	D	Total	No	55,9	61,7	1,197	16292	148	956
32°	1,1	D	Total	No	54,6	60,2	1,297	16676	153	951

Charakterystyki pracy - THGT/6-800-3 F200 F300

- Q = wydajność wentylatora [m³/h] i [m³/s]
- P_{st} = ciśnienie statyczne [Pa] i [mmWG]
- Dane zgodne z UNE 100-212-89, BS 848, Część 1, AMCA 210-85 i ASHARE 51-1985

THGT	
Liczba biegunów	6
Średnica nominalna	800
Liczba łopatek wirnika	3

THGT/6-800-3/_°-_kW

Hz	A	B	C
63	25	25	22
125	19	17	18
250	11	9	10
500	6	5	6
1000	4	5	4
2000	8	9	8
4000	13	14	14
8000	20	22	23

Podane wartości hałasu na wykresach odpowiadają mocy akustycznej (L w dB (A)).

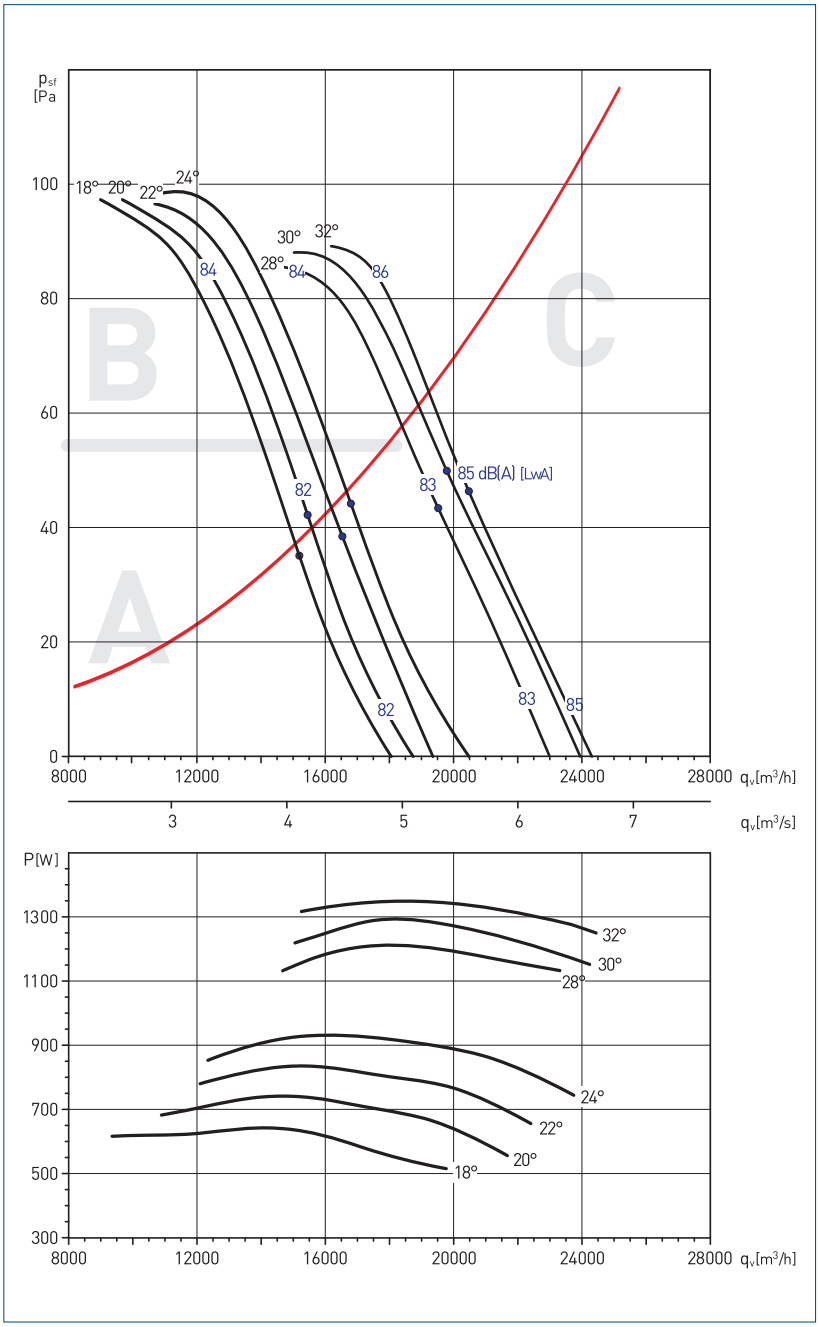

MC	Kategoria pomiarowa
EC	Kategoria sprawności
VSD	Regulator prędkości obrotowej
η [%]	Sprawność
N	Stopień efektywności
[kW]	Moc w punkcie sprawności
[m³/h]	Wydatek
[Pa]	Ciśnienie statyczne
[RPM]	Prędkość obrotowa

	PM*	MC*	EC*	VSD*	η[%]*	N*	[kW]	[m³/h]	[Pa]	[RPM]
18°	0,75	D	Total	No	57,3	64,8	0,658	14821	92	964
20°	0,75	D	Total	No	57,9	65,1	0,719	15560	96	958
22°	0,75	D	Total	No	56,7	63,7	0,790	17074	94	954
24°	1,1	D	Total	No	54,7	61,3	0,905	17899	100	968
28°	1,1	D	Total	No	51,6	57,6	1,147	20280	105	958
30°	1,1	D	Total	No	54,0	59,7	1,270	21623	114	955
32°	1,5	D	Total	No	55,4	61,0	1,329	21698	122	971

Dobór wentylatora konsultować z Działem Technicznym

Venture Industries Sp. z o.o.
ul. Mokra 27, 05-092 Łomianki - Kiełpin
tel. +48 22 751 95 50, 751 20 31
fax +48 22 751 22 59, 751 12 02
e-mail: venture@venture.pl

Charakterystyki pracy - THGT/6-800-3 F400

- Q = wydajność wentylatora [m³/h] i [m³/s]
- P_{st} = ciśnienie statyczne [Pa] i [mmWG]
- Dane zgodne z UNE 100-212-89, BS 848, Część 1, AMCA 210-85 i ASHARE 51-1985

THGT	
Liczba biegunów	6
Średnica nominalna	800
Liczba łopatek wirnika	3

THGT/6-800-3/_°-_kW

Hz	A	B	C
63	25	25	22
125	19	17	18
250	11	9	10
500	6	5	6
1000	4	5	4
2000	8	9	8
4000	13	14	14
8000	20	22	23

Podane wartości hałasu na wykresach odpowiadają mocy akustycznej (L w dB (A)).

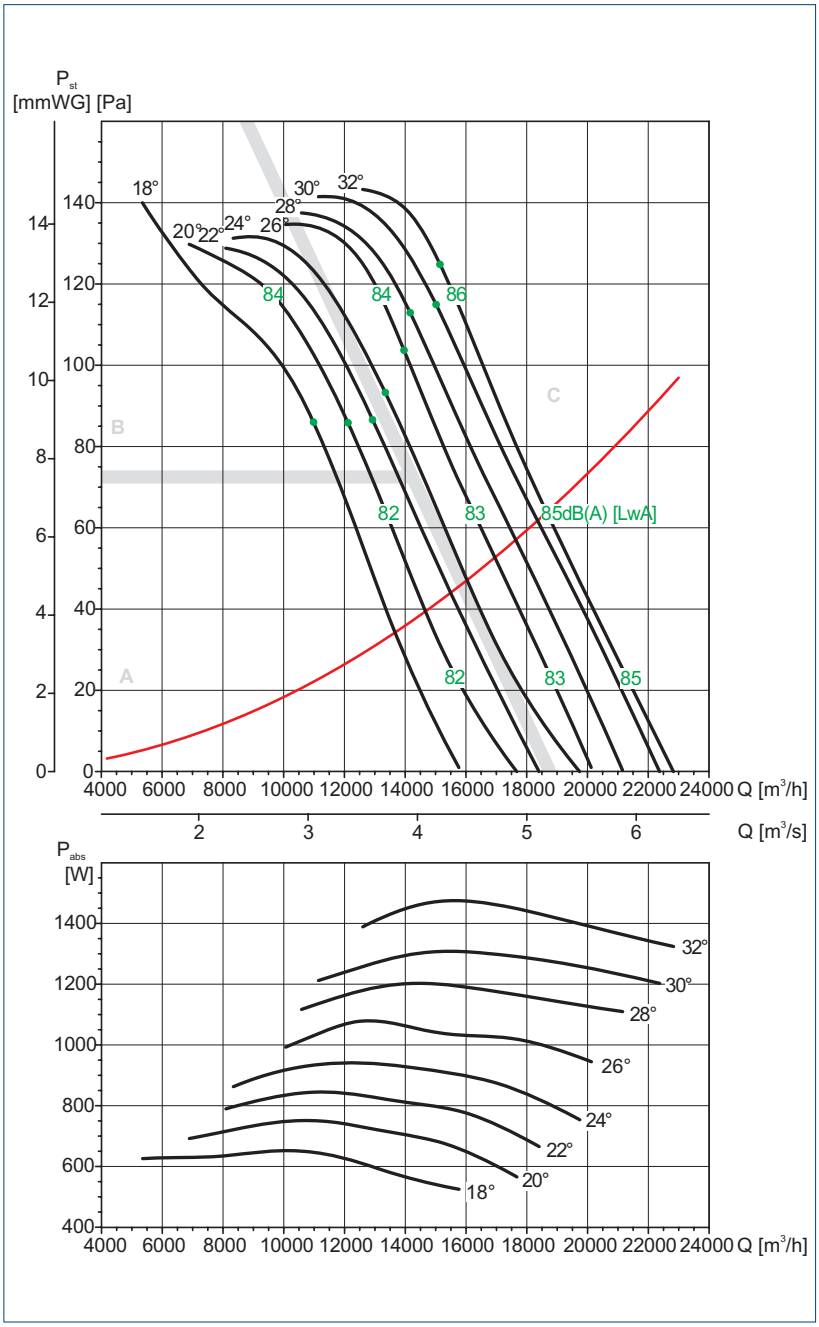

MC	Kategoria pomiarowa
EC	Kategoria sprawności
VSD	Regulator prędkości obrotowej
η [%]	Sprawność
N	Stopień efektywności
[kW]	Moc w punkcie sprawności
[m³/h]	Wydatek
[Pa]	Ciśnienie statyczne
[RPM]	Prędkość obrotowa

	PM*	MC*	EC*	VSD*	η[%]*	N*	[kW]	[m³/h]	[Pa]	[RPM]
18°	0,75	D	Total	No	51,1	58,6	0,647	10976	108	966
20°	0,75	D	Total	No	51,5	58,7	0,739	12113	113	960
22°	0,75	D	Total	No	50,9	57,7	0,829	12931	118	953
24°	0,75	D	Total	No	50	56,5	0,935	13342	126	947
26°	1,1	D	Total	No	50,8	57	1,064	13966	140	963
28°	1,1	D	Total	No	49	54,8	1,202	14163	150	959
30°	1,5	D	Total	No	49,9	55,5	1,307	15018	157	973
32°	1,5	D	Total	No	47,7	53	1,473	15147	167	969

Dobór wentylatora konsultować z Działem Technicznym

Charakterystyki pracy - THGT/6-800-6 F400

- Q = wydajność wentylatora [m³/h] i [m³/s]
- P_{st} = ciśnienie statyczne [Pa] i [mmWG]
- Dane zgodne z UNE 100-212-89, BS 848, Część 1, AMCA 210-85 i ASHARE 51-1985

THGT	
Liczba biegunów	6
Średnica nominalna	800
Liczba łopatek wirnika	6

THGT/6-800-6/_°-_kW

Hz	A	B	C
63	33	33	28
125	18	15	18
250	9	8	10
500	5	5	5
1000	5	5	5
2000	8	10	7
4000	15	16	13
8000	23	25	21

Podane wartości hałasu na wykresach odpowiadają mocy akustycznej (L w dB (A)).

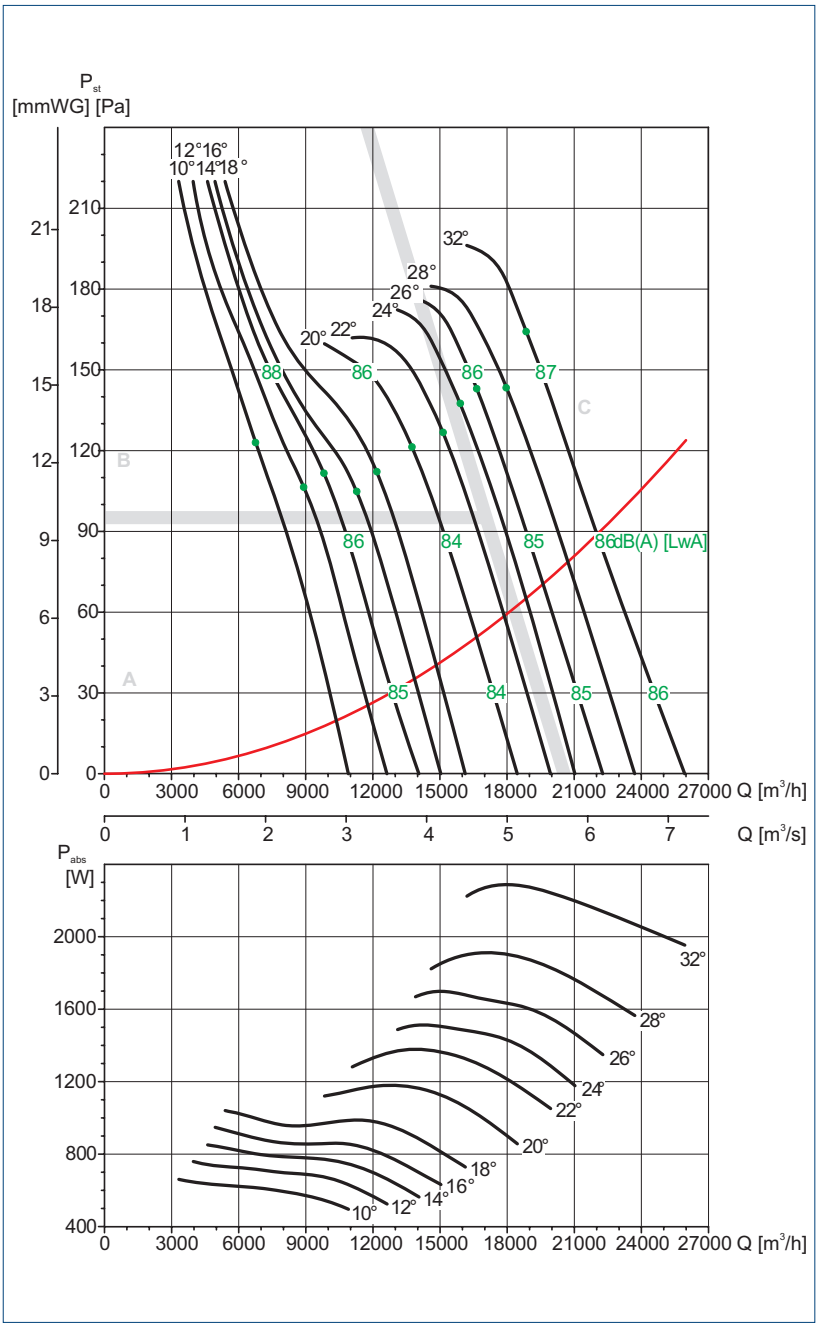

MC	Kategoria pomiarowa
EC	Kategoria sprawności
VSD	Regulator prędkości obrotowej
η [%]	Sprawność
N	Stopień efektywności
[kW]	Moc w punkcie sprawności
[m³/h]	Wydatek
[Pa]	Ciśnienie statyczne
[RPM]	Prędkość obrotowa

Dobór wentylatora konsultować z Działem Technicznym

	PM*	MC*	EC*	VSD*	η[%]*	N*	[kW]	[m³/h]	[Pa]	[RPM]
10°	0,75	D	Total	No	40,2	47,9	0,615	6755	132	968
12°	0,75	D	Total	No	43,6	50,9	0,69	8915	121	965
14°	0,75	D	Total	No	45,8	52,8	0,771	9809	129	959
16°	0,75	D	Total	No	47,4	54,2	0,848	11281	128	953
18°	0,75	D	Total	No	48,3	54,7	0,978	12175	140	943
20°	1,1	D	Total	No	51	56,9	1,171	13746	156	960
22°	1,1	D	Total	No	52,2	57,7	1,362	15136	169	951
24°	1,5	D	Total	No	54,7	59,9	1,488	15903	184	967
26°	1,5	D	Total	No	54,7	59,9	1,488	15903	184	967
28°	2,2	D	Total	No	53,2	57,8	1,904	17963	203	969
30°	2,2	D	Total	No	52	56,5	1,946	19621	185	970
32°	2,2	D	Total	No	53	57,1	2,276	18873	230	963

Venture Industries Sp. z o.o.
ul. Mokra 27, 05-092 Łomianki - Kiełpin
tel. +48 22 751 95 50, 751 20 31
fax +48 22 751 22 59, 751 12 02
e-mail: venture@venture.pl

Charakterystyki pracy - THGT/6-800-6 F200 F300

- Q = wydajność wentylatora [m³/h] i [m³/s]
- P_{st} = ciśnienie statyczne [Pa] i [mmWG]
- Dane zgodne z UNE 100-212-89, BS 848, Część 1, AMCA 210-85 i ASHARE 51-1985

THGT	
Liczba biegunów	6
Średnica nominalna	800
Liczba łopatek wirnika	6

THGT/6-800-6/_°-_kW

Hz	A	B	C
63	33	33	28
125	18	15	18
250	9	8	10
500	5	5	5
1000	5	5	5
2000	8	10	7
4000	15	16	13
8000	23	25	21

Podane wartości hałasu na wykresach odpowiadają mocy akustycznej (L w dB (A)).

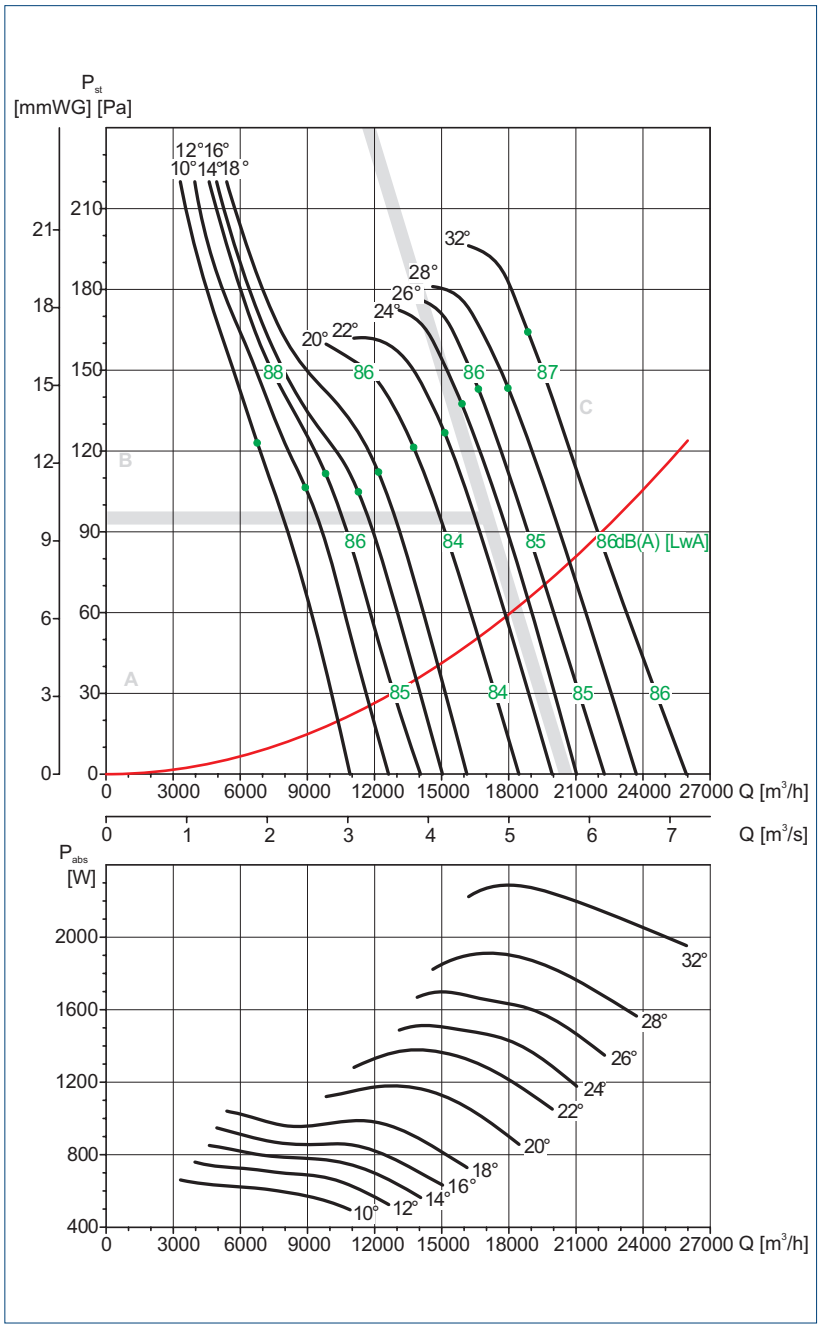

MC	Kategoria pomiarowa
EC	Kategoria sprawności
VSD	Regulator prędkości obrotowej
η [%]	Sprawność
N	Stopień efektywności
[kW]	Moc w punkcie sprawności
[m³/h]	Wydatek
[Pa]	Ciśnienie statyczne
[RPM]	Prędkość obrotowa

Dobór wentylatora konsultować z Działem Technicznym

	PM*	MC*	EC*	VSD*	η[%]*	N*	[kW]	[m³/h]	[Pa]	[RPM]
10°	0,75	D	Total	No	40,2	47,9	0,615	6755	132	968
12°	0,75	D	Total	No	43,6	50,9	0,69	8915	121	965
14°	0,75	D	Total	No	45,8	52,8	0,771	9809	129	959
16°	0,75	D	Total	No	47,4	54,2	0,848	11281	128	953
18°	0,75	D	Total	No	48,3	54,7	0,978	12175	140	943
20°	1,1	D	Total	No	51	56,9	1,171	13746	156	960
22°	1,1	D	Total	No	52,2	57,7	1,362	15136	169	951
24°	1,5	D	Total	No	54,7	59,9	1,488	15903	184	967
26°	1,5	D	Total	No	54,7	59,9	1,488	15903	184	967
28°	2,2	D	Total	No	53,2	57,8	1,904	17963	203	969
30°	2,2	D	Total	No	52	56,5	1,946	19621	185	970
32°	2,2	D	Total	No	53	57,1	2,276	18873	230	963

Charakterystyki pracy - THGT/6-800-9 F200 F300 F400

- Q = wydajność wentylatora [m³/h] i [m³/s]
- P_{st} = ciśnienie statyczne [Pa] i [mmWG]
- Dane zgodne z UNE 100-212-89, BS 848, Część 1, AMCA 210-85 i ASHARE 51-1985

THGT	
Liczba biegunów	6
Średnica nominalna	800
Liczba łopatek wirnika	9

THGT/6-800-9/_°-_kW

Hz	A	B	C
63	37	31	29
125	22	15	16
250	11	8	10
500	5	5	6
1000	4	5	5
2000	9	9	7
4000	14	15	11
8000	22	23	19

Podane wartości hałasu na wykresach odpowiadają mocy akustycznej (L w dB (A)).

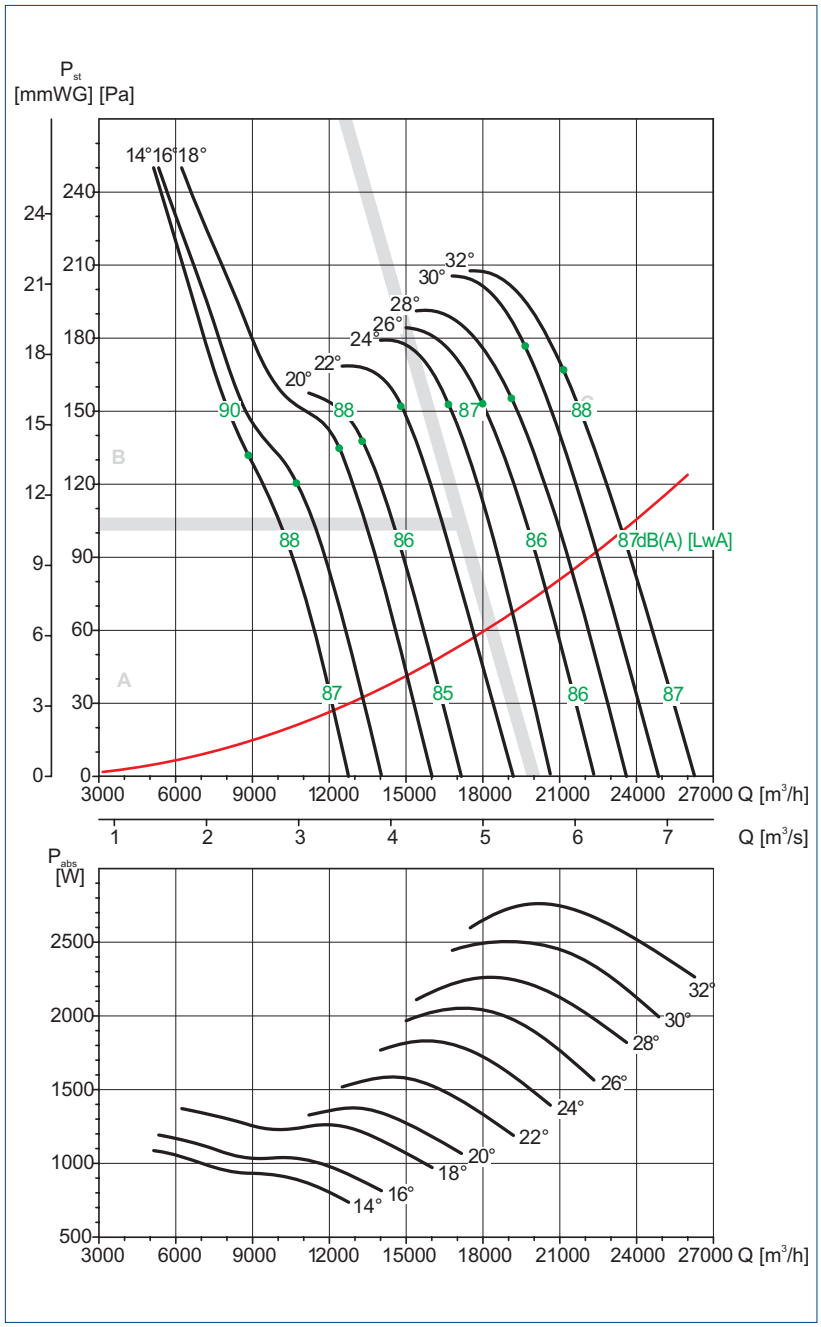

MC	Kategoria pomiarowa
EC	Kategoria sprawności
VSD	Regulator prędkości obrotowej
η [%]	Sprawność
N	Stopień efektywności
[kW]	Moc w punkcie sprawności
[m³/h]	Wydatek
[Pa]	Ciśnienie statyczne
[RPM]	Prędkość obrotowa

Dobór wentylatora konsultować z Działem Technicznym

	PM*	MC*	EC*	VSD*	η[%]*	N*	[kW]	[m³/h]	[Pa]	[RPM]
14°	0,75	D	Total	No	38,5	45	0,934	8841	147	947
16°	0,75	D	Total	No	40,9	47,1	1,035	10721	142	937
18°	1,1	D	Total	No	44,6	50,3	1,257	12373	163	954
20°	1,1	D	Total	No	46	51,5	1,372	13300	171	948
22°	1,5	D	Total	No	50,1	55,2	1,583	14804	193	965
24°	2,2	D	Total	No	52,5	57,2	1,813	16663	204	973
26°	2,2	D	Total	No	52,4	56,8	2,041	17982	213	968
28°	2,2	D	Total	No	52,9	57	2,248	19110	223	964
30°	3	D	Total	No	54,2	58	2,499	19637	248	979
32°	3	D	Total	No	53,6	57,2	2,741	21147	249	976

Venture Industries Sp. z o.o.
ul. Mokra 27, 05-092 Łomianki - Kiełpin
tel. +48 22 751 95 50, 751 20 31
fax +48 22 751 22 59, 751 12 02
e-mail: venture@venture.pl

Charakterystyki pracy - THGT/6-900-3 F200 F300 F400

- Q = wydajność wentylatora [m³/h] i [m³/s]
- P_{st} = ciśnienie statyczne [Pa] i [mmWG]
- Dane zgodne z UNE 100-212-89, BS 848, Część 1, AMCA 210-85 i ASHARE 51-1985

THGT	
Liczba biegunów	6
Średnica nominalna	900
Liczba łopatek wirnika	3

THGT/6-900-3/_°-_kW

Hz	A	B	C
63	25	25	22
125	19	17	18
250	11	9	10
500	6	5	6
1000	4	5	4
2000	8	9	8
4000	13	14	14
8000	20	22	23

Podane wartości hałasu na wykresach odpowiadają mocy akustycznej (L w dB (A)).

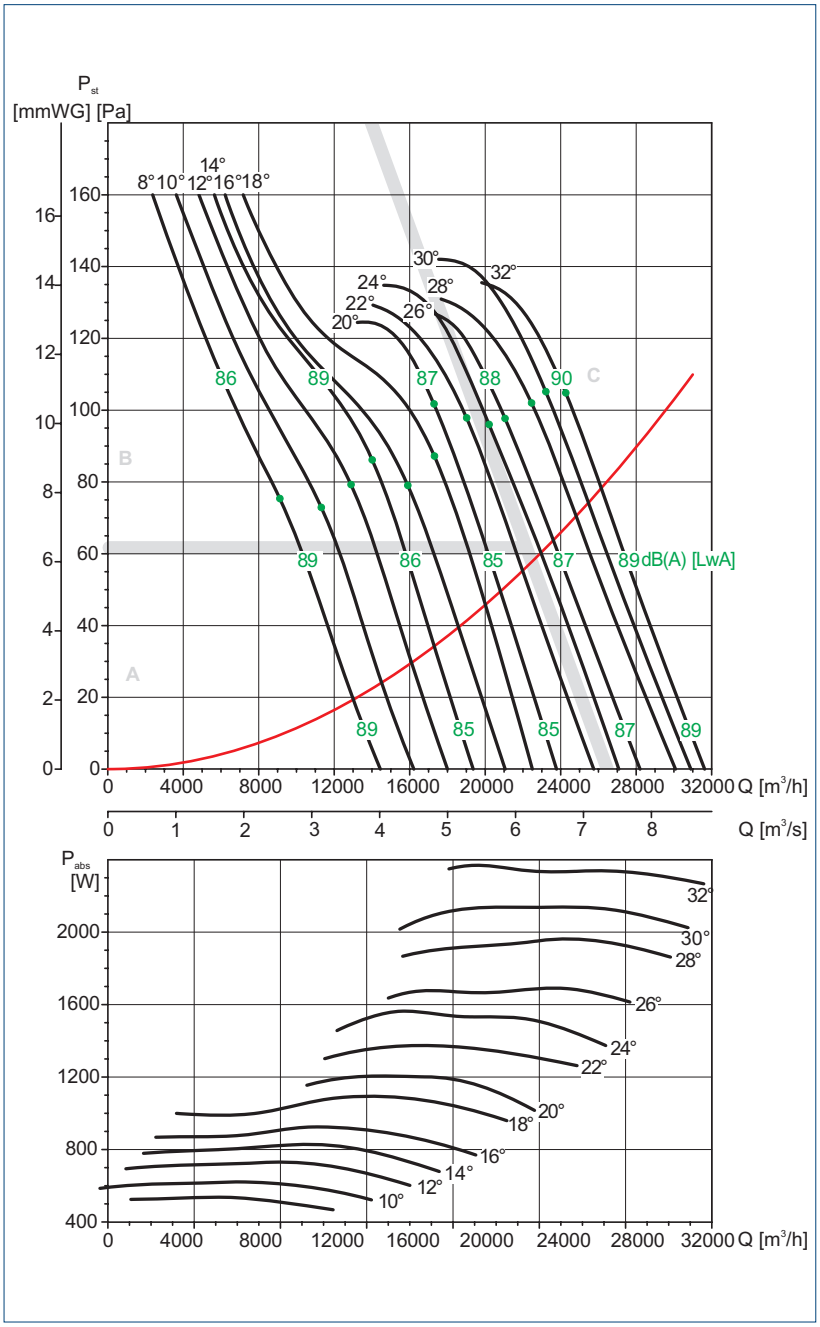

MC	Kategoria pomiarowa
EC	Kategoria sprawności
VSD	Regulator prędkości obrotowej
η [%]	Sprawność
N	Stopień efektywności
[kW]	Moc w punkcie sprawności
[m³/h]	Wydatek
[Pa]	Ciśnienie statyczne
[RPM]	Prędkość obrotowa

Dobór wentylatora konsultować z Działem Technicznym

	PM*	MC*	EC*	VSD*	η[%]*	N*	[kW]	[m³/h]	[Pa]	[RPM]
8°	1,5	D	Total	No	40	48	0,538	9118	85	992
10°	1,5	D	Total	No	44,8	52,5	0,617	11309	88	990
12°	1,5	D	Total	No	48,5	55,7	0,727	12883	98	988
14°	1,5	D	Total	No	51,3	58,2	0,826	14011	109	986
16°	1,5	D	Total	No	52,6	59,2	0,909	15896	108	985
18°	1,5	D	Total	No	53,7	59,8	1,089	17299	122	980
20°	1,5	D	Total	No	54,2	60	1,205	17275	136	976
22°	1,5	D	Total	No	53,6	59,1	1,374	18995	140	972
24°	1,5	D	Total	No	52,3	57,5	1,535	20199	143	969
26°	1,5	D	Total	No	52,2	57,1	1,665	21042	149	964
28°	2,2	D	Total	No	51,6	56,1	1,933	22445	160	971
30°	2,2	D	Total	No	50,4	54,7	2,136	23206	167	968
32°	2,2	D	Total	No	49,8	53,8	2,333	24262	173	964

Charakterystyki pracy - THGT/6-900-6 F200 F300 F400

- Q = wydajność wentylatora [m³/h] i [m³/s]
- P_{st} = ciśnienie statyczne [Pa] i [mmWG]
- Dane zgodne z UNE 100-212-89, BS 848, Część 1, AMCA 210-85 i ASHARE 51-1985

THGT	
Liczba biegunów	6
Średnica nominalna	900
Liczba łopatek wirnika	6

THGT/6-900-6/_°-_kW

Hz	A	B	C
63	33	33	28
125	18	15	18
250	9	8	10
500	5	5	5
1000	5	5	5
2000	8	10	7
4000	15	16	13
8000	23	25	21

Podane wartości hałasu na wykresach odpowiadają mocy akustycznej (L w dB (A)).

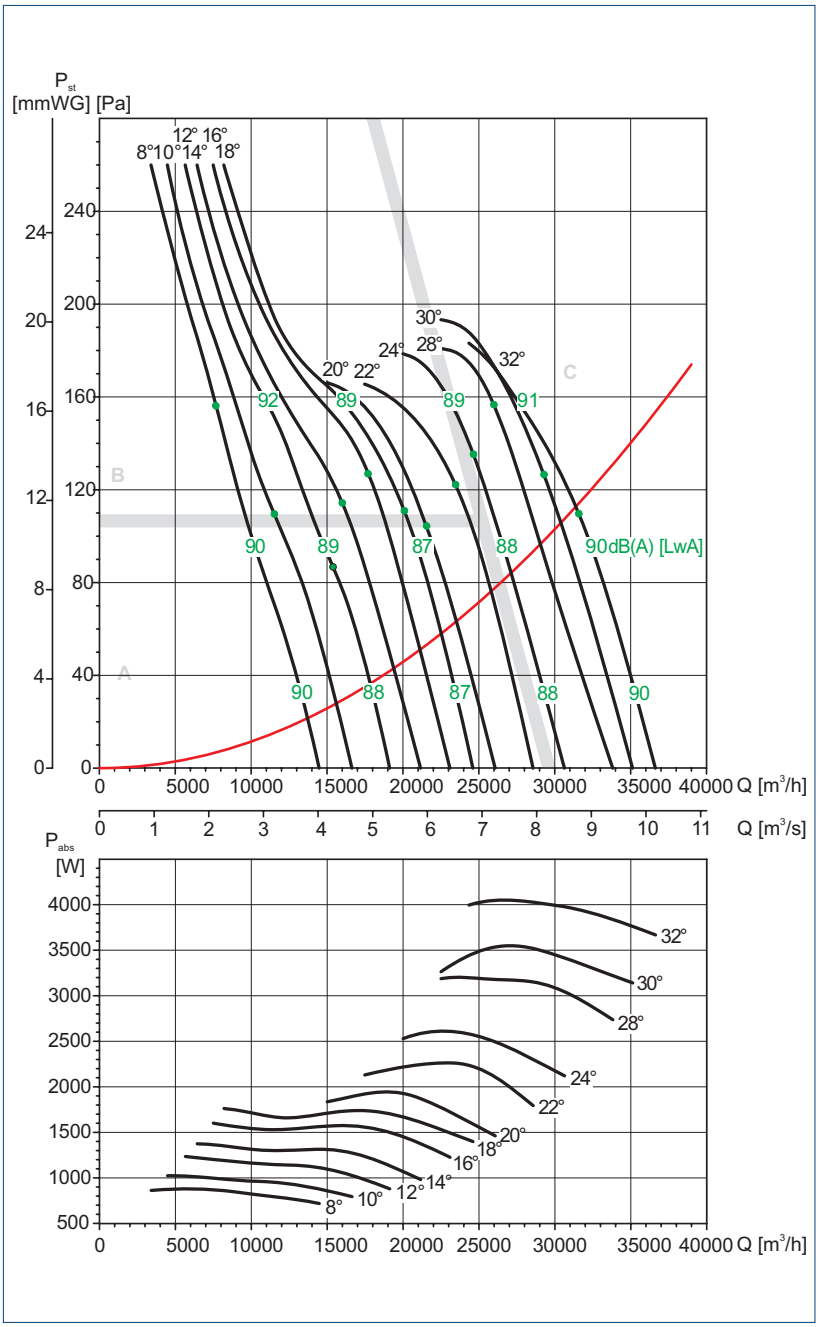

MC	Kategoria pomiarowa
EC	Kategoria sprawności
VSD	Regulator prędkości obrotowej
η [%]	Sprawność
N	Stopień efektywności
[kW]	Moc w punkcie sprawności
[m³/h]	Wydatek
[Pa]	Ciśnienie statyczne
[RPM]	Prędkość obrotowa

Dobór wentylatora konsultować z Działem Technicznym

	PM*	MC*	EC*	VSD*	η[%]*	N*	[kW]	[m³/h]	[Pa]	[RPM]
8°	1,5	D	Total	No	40,1	46,8	0,867	7680	163	985
10°	1,5	D	Total	No	42	48,5	0,951	11513	125	983
12°	1,5	D	Total	No	45,6	51,7	1,083	15398	114	979
14°	1,5	D	Total	No	49,4	55	1,296	16002	144	976
16°	2,2	D	Total	No	51,7	56,8	1,553	17712	163	980
18°	2,2	D	Total	No	53,1	58	1,666	20075	158	976
20°	2,2	D	Total	No	51,5	56,2	1,845	21549	158	974
22°	3	D	Total	No	53,8	57,9	2,26	23462	185	983
24°	3	D	Total	No	54,6	58,3	2,57	24629	205	979
28°	3	D	Total	No	53,1	56,3	3,18	25980	234	973
30°	3	D	Total	No	52,6	55,5	3,489	29274	225	970
32°	4	D	Total	No	50	52,6	3,944	31583	224	981

Venture Industries Sp. z o.o.
ul. Mokra 27, 05-092 Łomianki - Kiełpin
tel. +48 22 751 95 50, 751 20 31
fax +48 22 751 22 59, 751 12 02
e-mail: venture@venture.pl

Charakterystyki pracy - THGT/6-900-9 F200 F300 F400

- Q = wydajność wentylatora [m³/h] i [m³/s]
- P_{st} = ciśnienie statyczne [Pa] i [mmWG]
- Dane zgodne z UNE 100-212-89, BS 848, Część 1, AMCA 210-85 i ASHARE 51-1985

THGT	
Liczba biegunów	6
Średnica nominalna	900
Liczba łopatek wirnika	9

THGT/6-900-9/_°-_kW

Hz	A	B	C
63	37	31	29
125	22	15	16
250	11	8	10
500	5	5	6
1000	4	5	5
2000	9	9	7
4000	14	15	11
8000	22	23	19

Podane wartości hałasu na wykresach odpowiadają mocy akustycznej (L w dB (A)).

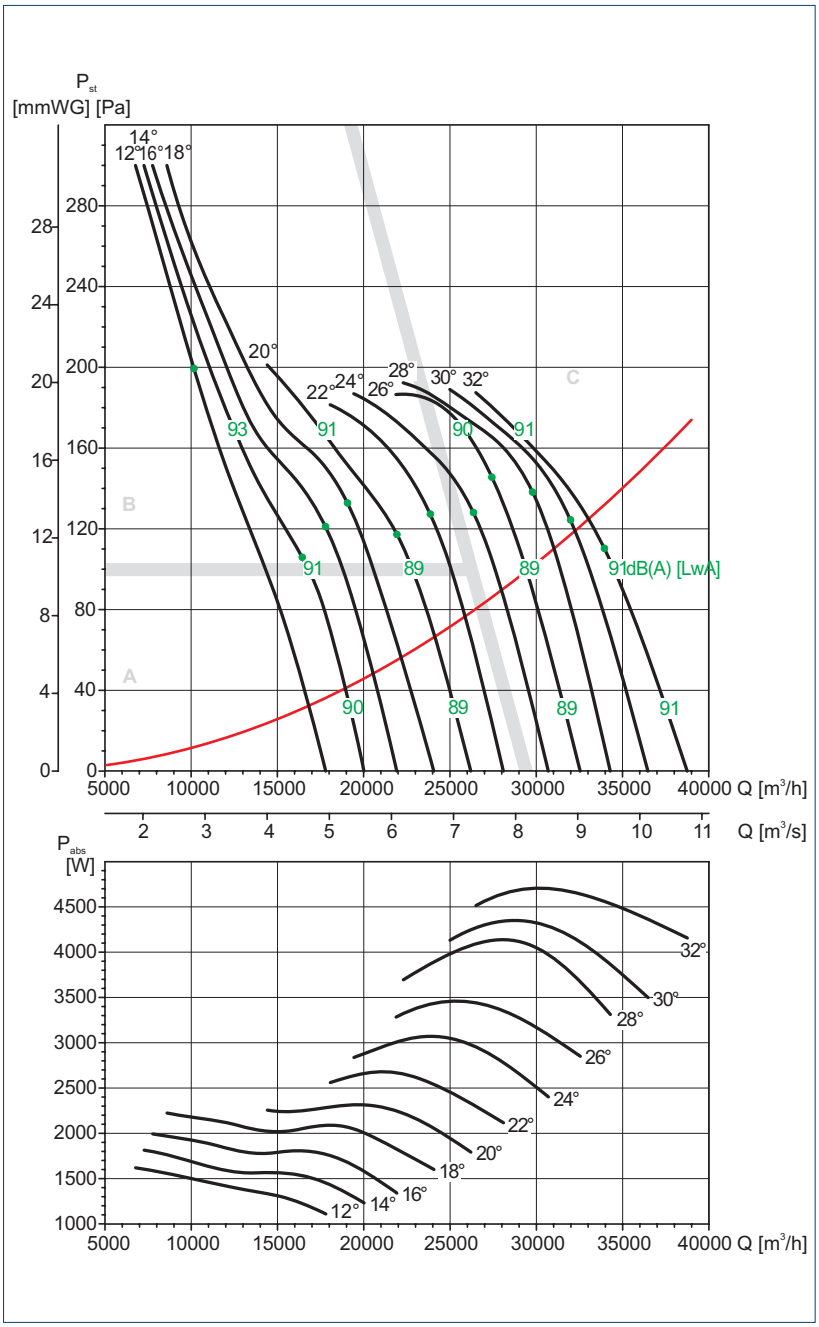

MC	Kategoria pomiarowa
EC	Kategoria sprawności
VSD	Regulator prędkości obrotowej
η [%]	Sprawność
N	Stopień efektywności
[kW]	Moc w punkcie sprawności
[m³/h]	Wydatek
[Pa]	Ciśnienie statyczne
[RPM]	Prędkość obrotowa

Dobór wentylatora konsultować z Działem Technicznym

	PM*	MC*	EC*	VSD*	η[%]*	N*	[kW]	[m³/h]	[Pa]	[RPM]
12°	1,5	D	Total	No	39,9	45,1	1,495	10156	212	970
14°	1,5	D	Total	No	41,4	46,6	1,533	16449	137	969
16°	1,5	D	Total	No	44,3	49,1	1,77	17784	157	962
18°	2,2	D	Total	No	44,7	49	2,068	19061	175	970
20°	2,2	D	Total	No	47,2	51,3	2,245	21926	173	964
22°	2,2	D	Total	No	50,4	54,2	2,558	23852	193	961
24°	3	D	Total	No	51,5	54,9	2,966	26354	208	977
26°	3	D	Total	No	52,5	55,5	3,397	27426	232	972
28°	4	D	Total	No	49,1	51,6	4,07	29781	240	981
30°	5,5	D	Total	No	51,4	53,8	4,178	31974	242	983
32°	5,5	D	Total	No	50,2	52,4	4,561	33940	243	981

Charakterystyki pracy - THGT/6-1000-3 F200 F300 F400

- Q = wydajność wentylatora [m^3/h] i [m^3/s]
- P_{st} = ciśnienie statyczne [Pa] i [mmWG]
- Dane zgodne z UNE 100-212-89, BS 848, Część 1, AMCA 210-85 i ASHARE 51-1985

THGT	
Liczba biegunów	6
Średnica nominalna	1000
Liczba łopatek wirnika	3

THGT/6-1000-3/_°-_kW

Hz	A	B	C
63	25	25	22
125	19	17	18
250	11	9	10
500	6	5	6
1000	4	5	4
2000	8	9	8
4000	13	14	14
8000	20	22	23

Podane wartości hałasu na wykresach odpowiadają mocy akustycznej (L w dB (A)).

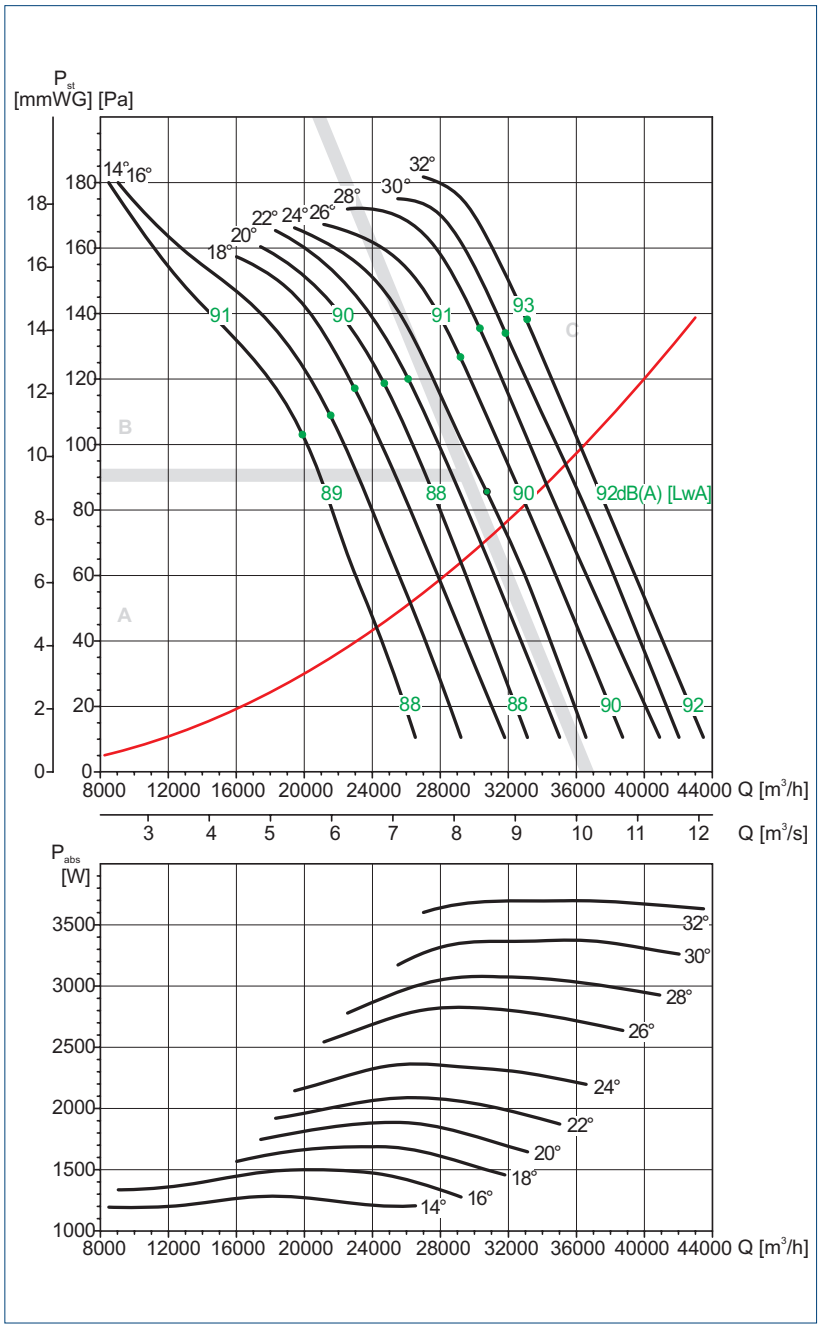

MC	Kategoria pomiarowa
EC	Kategoria sprawności
VSD	Regulator prędkości obrotowej
η [%]	Sprawność
N	Stopień efektywności
[kW]	Moc w punkcie sprawności
[m^3/h]	Wydatek
[Pa]	Ciśnienie statyczne
[RPM]	Prędkość obrotowa

Dobór wentylatora konsultować z Działem Technicznym

	PM*	MC*	EC*	VSD*	η[%]*	N*	[kW]	[m^3/h]	[Pa]	[RPM]
14°	1,5	D	Total	No	57,8	63,5	1,273	19885	133	979
16°	1,5	D	Total	No	57,5	62,7	1,497	21530	144	973
18°	1,5	D	Total	No	59,3	64,2	1,686	22951	157	968
20°	2,2	D	Total	No	59,9	64,5	1,886	24690	165	971
22°	2,2	D	Total	No	59,5	63,8	2,088	26108	172	967
24°	2,2	D	Total	No	57,6	61,6	2,325	30726	157	961
26°	3	D	Total	No	54,7	58,2	2,827	29176	191	981
28°	3	D	Total	No	56	59,3	3,077	30308	205	978
30°	3	D	Total	No	55,3	58,3	3,365	31836	211	976
32°	4	D	Total	No	54,8	57,5	3,696	33067	221	982

Venture Industries Sp. z o.o.
ul. Mokra 27, 05-092 Łomianki - Kiełpin
tel. +48 22 751 95 50, 751 20 31
fax +48 22 751 22 59, 751 12 02
e-mail: venture@venture.pl

Charakterystyki pracy - THGT/6-1000-6 F200 F300 F400

- Q = wydajność wentylatora [m³/h] i [m³/s]
- P_{st} = ciśnienie statyczne [Pa] i [mmWG]
- Dane zgodne z UNE 100-212-89, BS 848, Część 1, AMCA 210-85 i ASHARE 51-1985

THGT	
Liczba biegunów	6
Średnica nominalna	1000
Liczba łopatek wirnika	6

THGT/6-1000-6/_°-_kW

Hz	A	B	C
63	33	33	28
125	18	15	18
250	9	8	10
500	5	5	5
1000	5	5	5
2000	8	10	7
4000	15	16	13
8000	23	25	21

Podane wartości hałasu na wykresach odpowiadają mocy akustycznej (L w dB (A)).

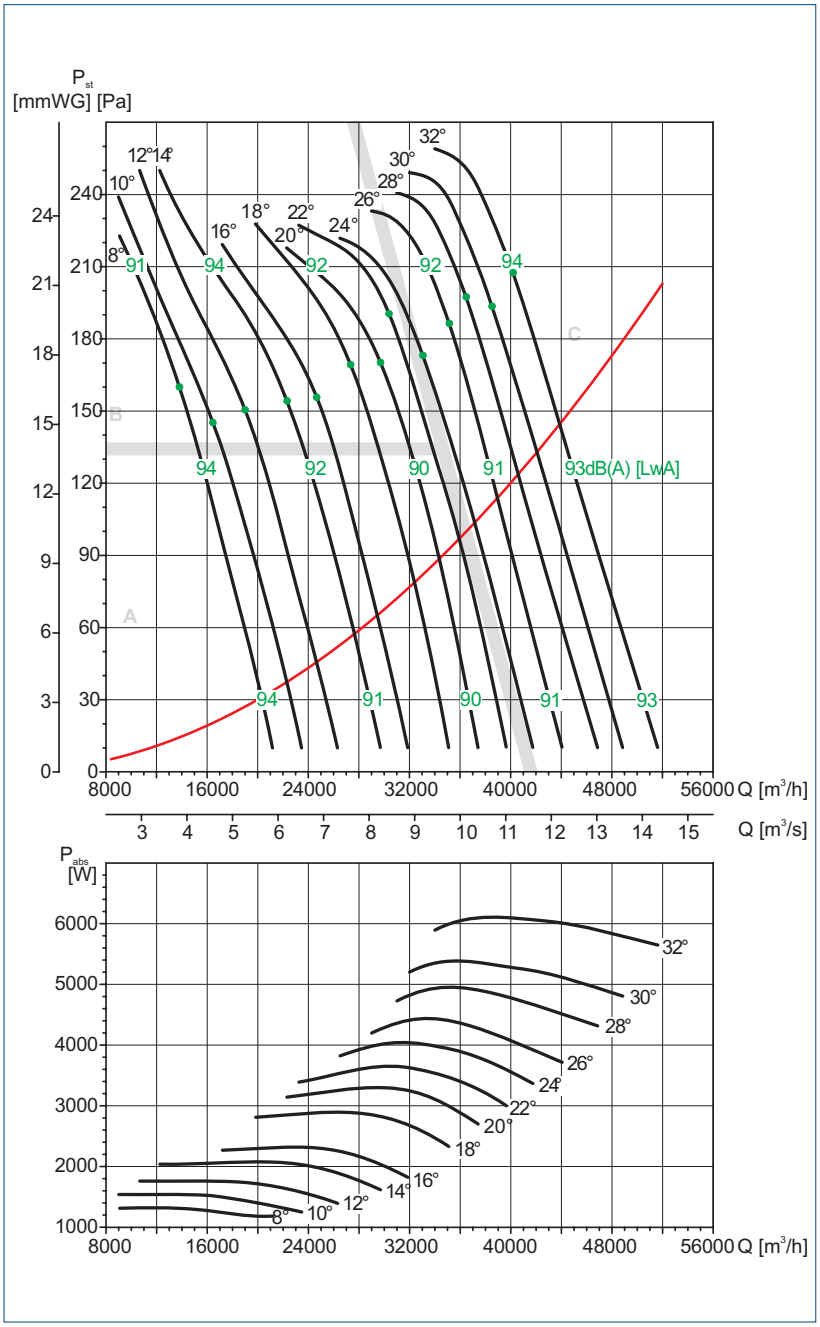

MC	Kategoria pomiarowa
EC	Kategoria sprawności
VSD	Regulator prędkości obrotowej
η [%]	Sprawność
N	Stopień efektywności
[kW]	Moc w punkcie sprawności
[m³/h]	Wydatek
[Pa]	Ciśnienie statyczne
[RPM]	Prędkość obrotowa

Dobór wentylatora konsultować z Działem Technicznym

	PM*	MC*	EC*	VSD*	η[%]*	N*	[kW]	[m³/h]	[Pa]	[RPM]
8°	1,5	D	Total	No	51,1	56,7	1,311	13795	175	976
10°	1,5	D	Total	No	50	55,2	1,518	16457	166	972
12°	1,5	D	Total	No	54	58,8	1,738	18990	178	966
14°	2,2	D	Total	No	57,7	62,1	2,058	22302	192	969
16°	2,2	D	Total	No	60	64	2,308	24669	202	965
18°	3	D	Total	No	59,4	62,8	2,889	27332	226	980
20°	3	D	Total	No	59,2	62,3	3,3	29697	237	979
22°	4	D	Total	No	60,1	62,9	3,652	30390	260	982
24°	4	D	Total	No	58,4	60,9	4,017	33049	256	980
26°	5,5	D	Total	No	62	64,3	4,402	35136	280	980
28°	5,5	D	Total	No	61,1	63,1	4,936	36463	298	977
30°	5,5	D	Total	No	61,3	63	5,328	38513	305	975
32°	5,5	D	Total	No	60,3	61,7	6,093	40173	329	971

Charakterystyki pracy - THGT/6-1000-9 F200 F300 F400

- Q = wydajność wentylatora [m³/h] i [m³/s]
- P_{st} = ciśnienie statyczne [Pa] i [mmWG]
- Dane zgodne z UNE 100-212-89, BS 848, Część 1, AMCA 210-85 i ASHARE 51-1985

THGT	
Liczba biegunów	6
Średnica nominalna	1000
Liczba łopatek wirnika	9

THGT/6-1000-9/_°-_kW

Hz	A	B	C
63	37	31	29
125	22	15	16
250	11	8	10
500	5	5	6
1000	4	5	5
2000	9	9	7
4000	14	15	11
8000	22	23	19

Podane wartości hałasu na wykresach odpowiadają mocy akustycznej (L w dB (A)).

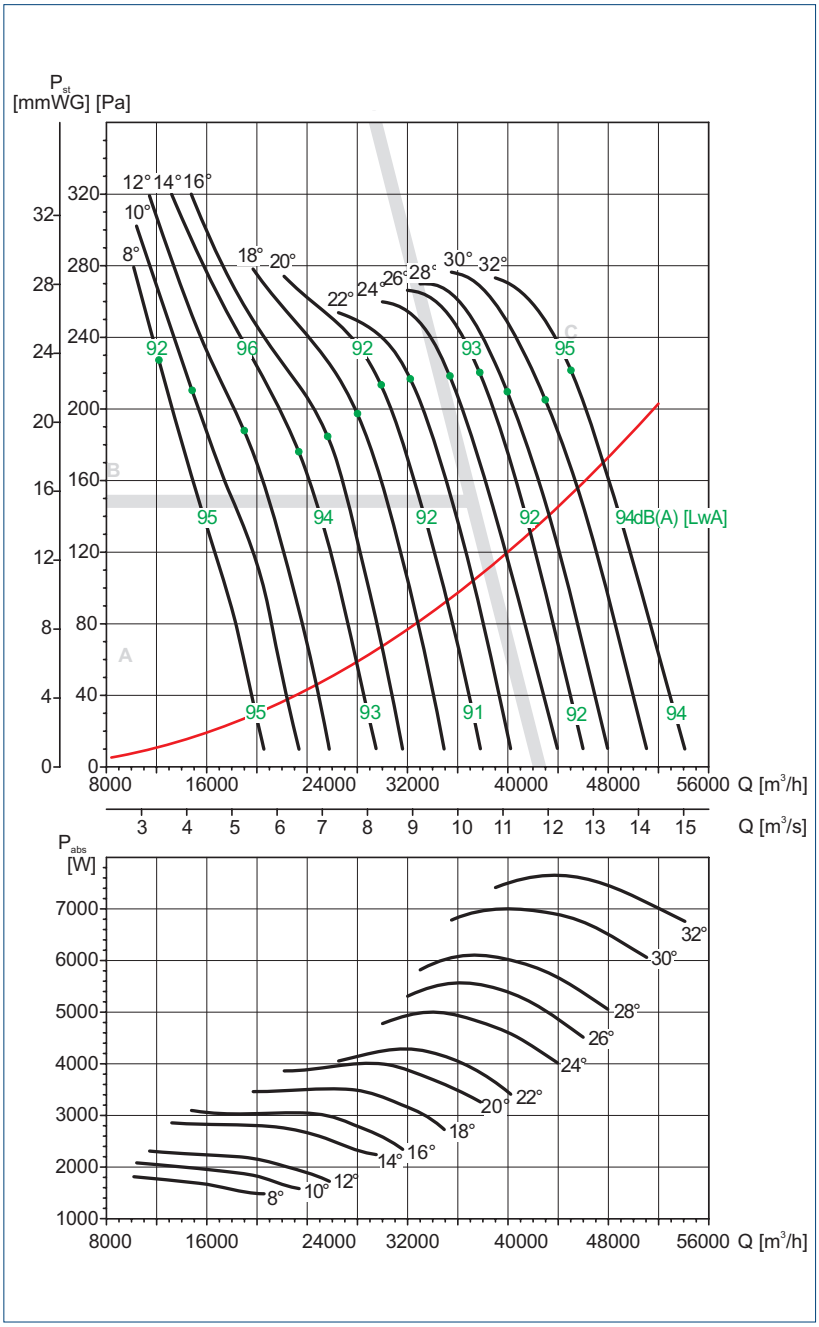

MC	Kategoria pomiarowa
EC	Kategoria sprawności
VSD	Regulator prędkości obrotowej
η [%]	Sprawność
N	Stopień efektywności
[kW]	Moc w punkcie sprawności
[m³/h]	Wydatek
[Pa]	Ciśnienie statyczne
[RPM]	Prędkość obrotowa

Dobór wentylatora konsultować z Działem Technicznym

	PM*	MC*	EC*	VSD*	η[%]*	N*	[kW]	[m³/h]	[Pa]	[RPM]
8°	2,2	D	Total	No	45,3	50,1	1,767	12137	240	973
10°	2,2	D	Total	No	47,2	51,7	1,984	14822	227	969
12°	2,2	D	Total	No	52	56,2	2,19	18966	215	963
14°	3	D	Total	No	52,2	55,8	2,704	23325	217	982
16°	3	D	Total	No	56,1	59,4	2,993	25633	234	978
18°	3	D	Total	No	57,3	60,2	3,487	27989	257	974
20°	4	D	Total	No	58,4	60,9	4	29917	281	982
22°	5,5	D	Total	No	61,7	64	4,285	32217	295	981
24°	5,5	D	Total	No	61,8	63,7	4,969	35361	313	978
26°	5,5	D	Total	No	62,1	63,7	5,535	37749	328	975
28°	5,5	D	Total	No	60,8	62,2	6,024	39945	330	971
30°	7,5	D	Total	No	59,3	60,3	6,937	42978	345	984
32°	7,5	D	Total	No	61,4	62,2	7,634	45015	375	978

Venture Industries Sp. z o.o.
ul. Mokra 27, 05-092 Łomianki - Kiełpin
tel. +48 22 751 95 50, 751 20 31
fax +48 22 751 22 59, 751 12 02
e-mail: venture@venture.pl

Charakterystyki pracy - THGT/6-1250-3 F200 F300 F400

- Q = wydajność wentylatora [m³/h] i [m³/s]
- P_{st} = ciśnienie statyczne [Pa] i [mmWG]
- Dane zgodne z UNE 100-212-89, BS 848, Część 1, AMCA 210-85 i ASHARE 51-1985

THGT	
Liczba biegunów	6
Średnica nominalna	1250
Liczba łopatek wirnika	3

THGT/6-1250-3/_°-_kW

Hz	A	B	C
63	25	25	22
125	19	17	18
250	11	9	10
500	6	5	6
1000	4	5	4
2000	8	9	8
4000	13	14	14
8000	20	22	23

Podane wartości hałasu na wykresach odpowiadają mocy akustycznej (L w dB (A)).

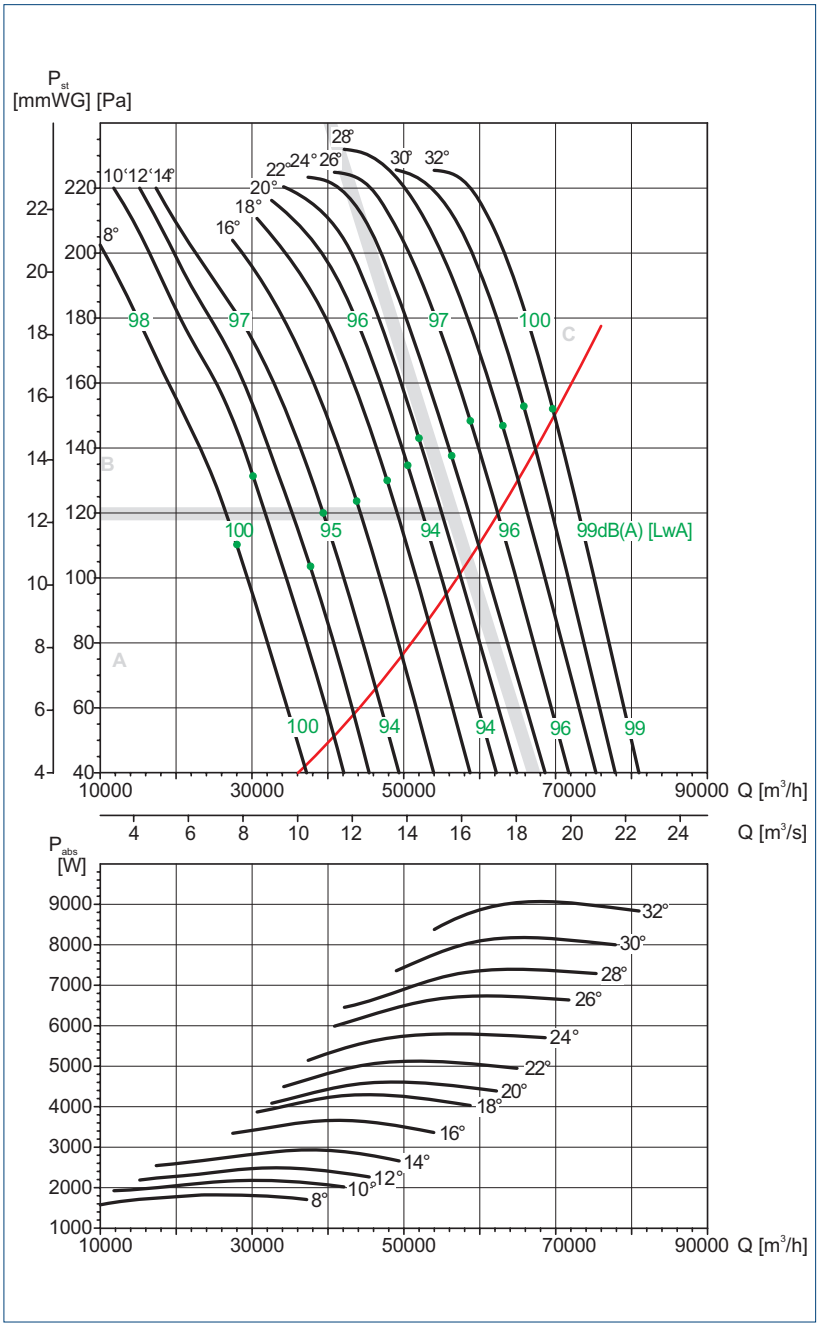

	PM*	MC*	EC*	VSD*	η[%]*	N*	[kW]	[m³/h]	[Pa]	[RPM]
8°	2,2	D	Total	No	57,6	62,3	1,814	27979	135	972
10°	3	D	Total	No	61,1	65,3	2,18	30147	159	981
12°	3	D	Total	No	63	66,9	2,454	37682	147	979
14°	3	D	Total	No	62,8	66,2	2,928	39380	168	974
16°	4	D	Total	No	61	63,8	3,649	43780	183	983
18°	4	D	Total	No	62,1	64,4	4,284	47791	201	979
20°	5,5	D	Total	No	64,9	67	4,604	50506	214	978
22°	5,5	D	Total	No	63,7	65,6	5,126	51979	227	975
24°	5,5	D	Total	No	63,3	64,8	5,8	56271	236	971
26°	7,5	D	Total	No	61,6	62,7	6,729	58759	256	984
28°	7,5	D	Total	No	63,4	64,2	7,392	62995	270	982
30°	7,5	D	Total	No	63,5	64,1	8,179	65820	287	979
32°	11	D	Total	No	63,7	64	9,062	69622	303	988

MC	Kategoria pomiarowa
EC	Kategoria sprawności
VSD	Regulator prędkości obrotowej
η [%]	Sprawność
N	Stopień efektywności
[kW]	Moc w punkcie sprawności
[m³/h]	Wydatek
[Pa]	Ciśnienie statyczne
[RPM]	Prędkość obrotowa

Dobór wentylatora konsultować z Działem Technicznym

Charakterystyki pracy - THGT/6-1250-6 F200 F300 F400

- Q = wydajność wentylatora [m³/h] i [m³/s]
- P_{st} = ciśnienie statyczne [Pa] i [mmWG]
- Dane zgodne z UNE 100-212-89, BS 848, Część 1, AMCA 210-85 i ASHARE 51-1985

THGT	
Liczba biegunów	6
Średnica nominalna	1250
Liczba łopatek wirnika	6

THGT/6-1250-6/_°-_kW

Hz	A	B	C
63	33	33	28
125	18	15	18
250	9	8	10
500	5	5	5
1000	5	5	5
2000	8	10	7
4000	15	16	13
8000	23	25	21

Podane wartości hałasu na wykresach odpowiadają mocy akustycznej (L w dB (A)).

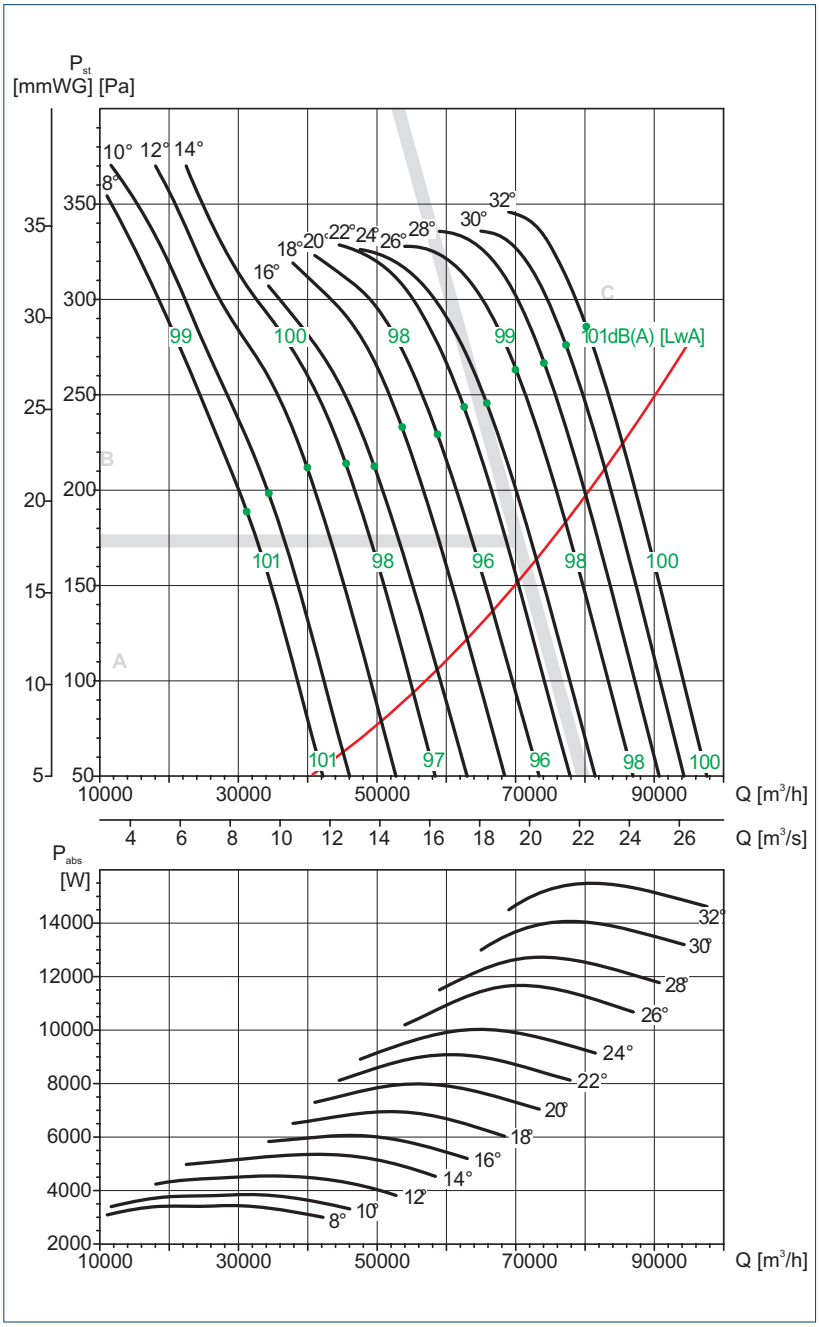

MC	Kategoria pomiarowa
EC	Kategoria sprawności
VSD	Regulator prędkości obrotowej
η [%]	Sprawność
N	Stopień efektywności
[kW]	Moc w punkcie sprawności
[m³/h]	Wydatek
[Pa]	Ciśnienie statyczne
[RPM]	Prędkość obrotowa

Dobór wentylatora konsultować z Działem Technicznym

	PM*	MC*	EC*	VSD*	η[%]*	N*	[kW]	[m³/h]	[Pa]	[RPM]
8°	4	D	Total	No	55,5	58,5	3,423	31205	219	985
10°	4	D	Total	No	58,7	61,4	3,824	34362	235	981
12°	5,5	D	Total	No	64,5	66,7	4,489	39942	261	980
14°	5,5	D	Total	No	66,2	68	5,31	45488	278	975
16°	5,5	D	Total	No	66,2	67,6	6,016	49612	289	970
18°	7,5	D	Total	No	69,1	70,1	6,939	53578	322	983
20°	7,5	D	Total	No	68,9	69,5	7,952	58698	336	980
22°	11	D	Total	No	69,8	70,1	9,065	62532	365	986
24°	11	D	Total	No	69	69,1	10,024	65821	380	985
26°	11	D	Total	No	68,9	68,9	11,67	70018	415	980
28°	15	D	Total	No	70,1	70	12,725	74098	437	985
30°	15	D	Total	No	69,6	69,4	14,066	77246	461	983
32°	15	D	Total	No	68,9	68,6	15,49	80168	486	982

Venture Industries Sp. z o.o.
ul. Mokra 27, 05-092 Łomianki - Kiełpin
tel. +48 22 751 95 50, 751 20 31
fax +48 22 751 22 59, 751 12 02
e-mail: venture@venture.pl

Charakterystyki pracy - THGT/6-1250-9 F200 F300 F400

- Q = wydajność wentylatora [m³/h] i [m³/s]
- P_{st} = ciśnienie statyczne [Pa] i [mmWG]
- Dane zgodne z UNE 100-212-89, BS 848, Część 1, AMCA 210-85 i ASHARE 51-1985

THGT	
Liczba biegunów	6
Średnica nominalna	1250
Liczba łopatek wirnika	9

THGT/6-1250-9/_°-_kW

Hz	A	B	C
63	37	31	29
125	22	15	16
250	11	8	10
500	5	5	6
1000	4	5	5
2000	9	9	7
4000	14	15	11
8000	22	23	19

Podane wartości hałasu na wykresach odpowiadają mocy akustycznej (L w dB (A)).

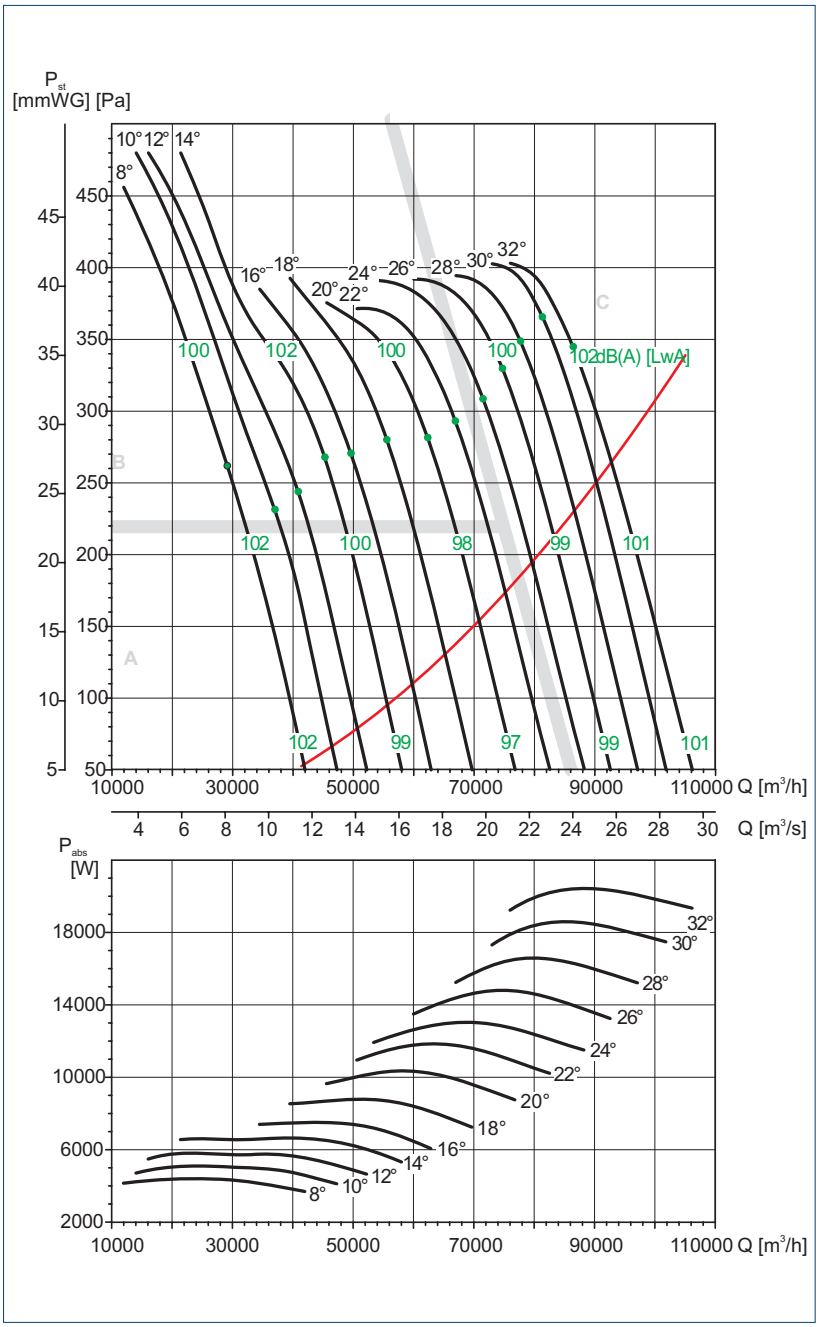

MC	Kategoria pomiarowa
EC	Kategoria sprawności
VSD	Regulator prędkości obrotowej
η [%]	Sprawność
N	Stopień efektywności
[kW]	Moc w punkcie sprawności
[m³/h]	Wydatek
[Pa]	Ciśnienie statyczne
[RPM]	Prędkość obrotowa

Dobór wentylatora konsultować z Działem Technicznym

	PM*	MC*	EC*	VSD*	η[%]*	N*	[kW]	[m³/h]	[Pa]	[RPM]
8°	5,5	D	Total	No	53,6	55,9	4,345	29083	288	980
10°	5,5	D	Total	No	57,5	59,5	4,899	36937	274	978
12°	5,5	D	Total	No	59,7	61,3	5,618	40821	296	973
14°	7,5	D	Total	No	63,7	64,9	6,524	45225	331	984
16°	7,5	D	Total	No	64,4	65,2	7,413	49548	347	980
18°	11	D	Total	No	66,7	67,1	8,699	55515	375	985
20°	11	D	Total	No	67,9	68	10,246	62272	402	981
22°	11	D	Total	No	68,1	68,1	11,769	66864	432	978
24°	15	D	Total	No	71,1	71	12,993	71462	467	987
26°	15	D	Total	No	70,1	69,9	14,806	74687	502	984
28°	18,5	D	Total	No	69,5	69,2	16,548	77638	535	988
30°	18,5	D	Total	No	69,2	68,8	18,477	81225	571	986
32°	22	D	Total	No	66,8	66,3	20,405	86388	576	987



Modele od 400 do 800



Modele od 900 do 1250





Zastosowanie

Wentylatory serii CHGT przystosowane są do wyciągania gorącego dymu powstałego w czasie pożaru. Odporność na temp. 400°C/2h i 300°C/2h (są dopuszczone do montowania w strefie pożarowej).

Konstrukcja

Wentylatory osiowe w kwadratowej obudowie przeznaczone do montażu kanałowego. Obudowa wykonana jest z ocynkowanej blachy stalowej. Wewnątrz wyłożona izolacją (M0) ognioodporną z włókna szklanego o grubości 25mm. Wirnik wykonany jest z aluminium, ze zmiennym kątem nachylenia łopatek następnie montowany w stalowej piaście. Kierunek przepływu powietrza wirnik-silnik (B) występuje w standardzie, natomiast przepływ silnik-wirnik (A) może być wykonany na życzenie.

Silnik elektryczny

Dostepne są trójfazowe silniki 230/400V-50Hz do mocy 3kW i 400V-50Hz dla pozostałych, równie dwubiegowych. Silniki trójfazowe 2-, 4-, 6-biegunowe, a dla wentylatorów dwubiegowych 2/4-, 4/8- lub 6/12-biegunowe.

- Dla wersji 400°C/2h stopien ochrony IP 55, klasa izolacji H.
- Dla wersji 300°C/2h stopien ochrony IP 55, klasa izolacji H.

Silniki przystosowane do sterowania przetwornicą czestotliwości. W awaryjnych sytuacjach, wentylator powinien działać z pełną dopuszczalna mocą.

Schemat podłączenia elektrycznego rys. 6 str. 925.

Dane techniczne - silniki F300-120

CHGT jednobiegowe - czterobiegunowe - 1450 (obr / min)

Typ	moc	natężenie 230V	natężenie 400V	masa
	[kW]	[A]	[A]	[kg]
CHGT/4-400-6/-0,55	0,55	2,2	1,3	47
CHGT/4-450-6/-0,55	0,55	2,2	1,3	49
CHGT/4-500-6/-0,55	0,55	2,2	1,3	54
CHGT/4-500-6/-0,75	0,75	2,8	1,6	60
CHGT/4-500-6/-1,1	1,1	4,2	2,4	62
CHGT/4-560-6/-0,55	0,55	2,2	1,3	59
CHGT/4-560-6/-0,75	0,75	2,8	1,6	65
CHGT/4-560-6/-1,1	1,1	4,2	2,4	67
CHGT/4-560-6/-1,5	1,5	5,7	3,3	72
CHGT/4-560-6/-2,2	2,2	8,1	4,6	78
CHGT/4-630-6/-0,75	0,75	2,8	1,6	69
CHGT/4-630-6/-1,1	1,1	4,2	2,4	75
CHGT/4-630-6/-1,5	1,5	5,7	3,3	80
CHGT/4-630-6/-2,2	2,2	8,1	4,6	86
CHGT/4-630-6/-3	3	10,7	6,2	89
CHGT/4-710-3/-0,75	0,75	2,8	1,6	93
CHGT/4-710-3/-1,1	1,1	4,2	2,4	94
CHGT/4-710-3/-1,5	1,5	5,7	3,3	97
CHGT/4-710-3/-2,2	2,2	8,1	4,6	102
CHGT/4-710-3/-3	3	10,7	6,2	105
CHGT/4-710-6/-1,1	1,1	4,2	2,4	97
CHGT/4-710-6/-1,5	1,5	5,7	3,3	100
CHGT/4-710-6/-2,2	2,2	8,1	4,6	105
CHGT/4-710-6/-3	3	10,7	6,2	108
CHGT/4-710-6/-4	4	-	8,1	111

Typ	moc	natężenie 230V	natężenie 400V	masa
	[kW]	[A]	[A]	[kg]
CHGT/4-800-3/-1,1	1,1	4,2	2,4	110
CHGT/4-800-3/-1,5	1,5	5,7	3,3	112
CHGT/4-800-3/-2,2	2,2	8,1	4,6	118
CHGT/4-800-3/-3	3	10,7	6,2	122
CHGT/4-800-3/-4	4	-	8,1	134
CHGT/4-800-3/-5,5	5,5	-	10,5	147
CHGT/4-800-6/-1,5	1,5	5,7	3,3	115
CHGT/4-800-6/-2,2	2,2	8,1	4,6	120
CHGT/4-800-6/-3	3	10,7	6,2	123
CHGT/4-800-6/-4	4	-	8,1	135
CHGT/4-800-6/-5,5	5,5	-	10,5	148
CHGT/4-800-6/-7,5	7,5	-	14,1	162
CHGT/4-800-9/-2,2	2,2	8,1	4,6	138
CHGT/4-800-9/-3	3	10,7	6,2	141
CHGT/4-800-9/-4	4	-	8,1	153
CHGT/4-800-9/-5,5	5,5	-	10,5	166
CHGT/4-800-9/-7,5	7,5	-	14,1	180
CHGT/4-900-3/-2,2	2,2	8,1	4,6	172
CHGT/4-900-3/-3	3	10,7	6,2	175
CHGT/4-900-3/-4	4	-	8,1	187
CHGT/4-900-3/-5,5	5,5	-	10,5	200
CHGT/4-900-3/-7,5	7,5	-	14,1	214
CHGT/4-900-6/-3	3	10,7	6,2	180
CHGT/4-900-6/-4	4	-	8,1	188
CHGT/4-900-6/-5,5	5,5	-	10,5	201
CHGT/4-900-6/-7,5	7,5	-	14,1	215
CHGT/4-900-6/-11	11	-	21,2	242

Venture Industries Sp. z o.o.
ul. Mokra 27, 05-092 Łomianki - Kiełpin
tel. +48 22 751 95 50, 751 20 31
fax +48 22 751 22 59, 751 12 02
e-mail: venture@venture.pl

CHGT jednobiegowe - czterobiegunowe - 1450 (obr / min)

Typ	moc	natężenie		masa
		230V	400V	
	[kW]	[A]	[A]	[kg]
CHGT/4-900-9/-5,5	5,5	-	10,5	194
CHGT/4-900-9/-7,5	7,5	-	14,1	208
CHGT/4-900-9/-11	11	-	21,2	235
CHGT/4-900-9/-15	15	-	28,7	263
CHGT/4-1000-3/-3	3	10,7	6,2	157
CHGT/4-1000-3/-4	4	-	8,1	170
CHGT/4-1000-3/-5,5	5,5	-	10,5	183
CHGT/4-1000-3/-7,5	7,5	-	14,1	197
CHGT/4-1000-3/-11	11	-	21,2	224
CHGT/4-1000-6/-4	4	-	8,1	175
CHGT/4-1000-6/-5,5	5,5	-	10,5	188
CHGT/4-1000-6/-7,5	7,5	-	14,1	202
CHGT/4-1000-6/-11	11	-	21,2	229
CHGT/4-1000-6/-15	15	-	28,7	257
CHGT/4-1000-6/-18,5	18,5	-	35,1	305
CHGT/4-1000-9/-5,5	5,5	-	10,5	193
CHGT/4-1000-9/-7,5	7,5	-	14,1	207
CHGT/4-1000-9/-11	11	-	21,2	234
CHGT/4-1000-9/-15	15	-	28,7	262
CHGT/4-1000-9/-18,5	18,5	-	35,1	310
CHGT/4-1000-9/-22	22	-	40,5	311

Typ	moc	natężenie		masa
		230V	400V	
	[kW]	[A]	[A]	[kg]
CHGT/4-1250-3/-7,5	7,5	-	14,1	354
CHGT/4-1250-3/-11	11	-	21,2	381
CHGT/4-1250-3/-15	15	-	28,7	409
CHGT/4-1250-3/-18,5	18,5	-	35,1	457
CHGT/4-1250-3/-22	22	-	40,5	458
CHGT/4-1250-3/-30	30	-	56,2	518
CHGT/4-1250-6/-15	15	-	28,7	414
CHGT/4-1250-6/-18,5	18,5	-	35,1	462
CHGT/4-1250-6/-22	22	-	40,5	463
CHGT/4-1250-6/-30	30	-	56,2	523
CHGT/4-1250-6/-37	37	-	66,6	624
CHGT/4-1250-6/-45	45	-	80,7	670
CHGT/4-1250-9/-15	15	-	28,7	419
CHGT/4-1250-9/-18,5	18,5	-	35,1	467
CHGT/4-1250-9/-22	22	-	40,5	468
CHGT/4-1250-9/-30	30	-	56,2	528
CHGT/4-1250-9/-37	37	-	66,6	629
CHGT/4-1250-9/-45	45	-	80,7	675

CHGT jednobiegowe - sześciobiegunowe - 950 (obr / min)

Typ	moc	natężenie		masa
		230V	400V	
	[kW]	[A]	[A]	[kg]
CHGT/6-560-6/-0,55	0,55	2,6	1,5	54
CHGT/6-630-6/-0,55	0,55	2,6	1,5	63
CHGT/6-630-6/-0,75	0,75	3,4	2,0	66
CHGT/6-630-6/-1,1	1,1	4,8	2,8	69
CHGT/6-710-3/-0,55	0,55	2,6	1,5	93
CHGT/6-710-3/-0,75	0,75	3,4	2,0	96
CHGT/6-710-6/-0,55	0,55	2,6	1,5	97
CHGT/6-710-6/-0,75	0,75	3,4	2,0	100
CHGT/6-710-6/-1,1	1,1	4,8	2,8	103
CHGT/6-800-3/-0,55	0,55	2,6	1,5	98
CHGT/6-800-3/-0,75	0,75	3,4	2,0	101
CHGT/6-800-3/-1,1	1,1	4,8	2,8	104
CHGT/6-800-3/-1,5	1,5	6,5	3,7	111
CHGT/6-800-6/-0,55	0,55	2,6	1,5	101
CHGT/6-800-6/-0,75	0,75	3,4	2,0	104
CHGT/6-800-6/-1,1	1,1	4,8	2,8	107
CHGT/6-800-6/-1,5	1,5	6,5	3,7	114
CHGT/6-800-6/-2,2	2,2	9,2	5,3	118

Typ	moc	natężenie		masa
		230V	400V	
	[kW]	[A]	[A]	[kg]
CHGT/6-800-9/-0,75	0,75	3,4	2,0	108
CHGT/6-800-9/-1,1	1,1	4,8	2,8	111
CHGT/6-800-9/-1,5	1,5	6,5	3,7	118
CHGT/6-800-9/-2,2	2,2	9,2	5,3	122
CHGT/6-800-9/-3	3	12,7	7,3	134
CHGT/6-900-3/-1,5	1,5	6,4	3,7	153
CHGT/6-900-3/-2,2	2,2	9,2	5,3	157
CHGT/6-900-6/-1,5	1,5	6,5	3,7	158
CHGT/6-900-6/-2,2	2,2	9,2	5,3	162
CHGT/6-900-6/-3	3	12,7	7,3	174
CHGT/6-900-6/-4	4	-	9,5	181
CHGT/6-900-9/-1,5	1,5	6,5	3,7	162
CHGT/6-900-9/-2,2	2,2	9,2	5,3	166
CHGT/6-900-9/-3	3	12,7	7,3	178
CHGT/6-900-9/-4	4	-	9,5	185
CHGT/6-900-9/-5,5	5,5	-	12,8	193

CHGT jednobiegowe – sześciobiegunowe – 950 (obr / min)

Typ	moc	natężenie		masa
		230V	400V	
	[kW]	[A]	[A]	[kg]
CHGT/6-1000-3/-1,5	1,5	6,5	3,7	151
CHGT/6-1000-3/-2,2	2,2	9,2	5,3	155
CHGT/6-1000-3/-3	3	12,7	7,3	167
CHGT/6-1000-3/-4	4	-	9,5	174
CHGT/6-1000-6/-1,5	1,5	6,5	3,7	156
CHGT/6-1000-6/-2,2	2,2	9,2	5,3	160
CHGT/6-1000-6/-3	3	12,7	7,3	172
CHGT/6-1000-6/-4	4	-	9,5	179
CHGT/6-1000-6/-5,5	5,5	-	12,8	187
CHGT/6-1000-9/-2,2	2,2	9,2	5,3	165
CHGT/6-1000-9/-3	3	12,7	7,3	177
CHGT/6-1000-9/-4	4	-	9,5	184
CHGT/6-1000-9/-5,5	5,5	-	12,8	192
CHGT/6-1000-9/-7,5	7,5	-	15,0	215

Typ	moc	natężenie		masa
		230V	400V	
	[kW]	[A]	[A]	[kg]
CHGT/6-1250-3/-2,2	2,2	9,2	5,3	308
CHGT/6-1250-3/-3	3	12,7	7,3	323
CHGT/6-1250-3/-4	4	-	9,5	330
CHGT/6-1250-3/-5,5	5,5	-	12,8	338
CHGT/6-1250-3/-7,5	7,5	-	15,0	361
CHGT/6-1250-3/-11	11	-	22,0	393
CHGT/6-1250-6/-4	4	-	9,5	336
CHGT/6-1250-6/-5,5	5,5	-	12,8	344
CHGT/6-1250-6/-7,5	7,5	-	15,0	367
CHGT/6-1250-6/-11	11	-	22,0	399
CHGT/6-1250-6/-15	15	-	27,9	439
CHGT/6-1250-9/-5,5	5,5	-	12,8	349
CHGT/6-1250-9/-7,5	7,5	-	15,0	372
CHGT/6-1250-9/-11	11	-	22,0	404
CHGT/6-1250-9/-15	15	-	27,9	444
CHGT/6-1250-9/-18,5	18,5	-	35,7	487
CHGT/6-1250-9/-22	22	-	42,3	497

CHGT dwubiegowe – cztero/ośmio biegunowe – 1450/730 (obr / min)

Typ	moc		natężenie		masa
	V1	V2	V1	V2	
	[kW]	[kW]	[A]	[A]	[kg]
CHGT/4/8-400-6/-0,55/0,09	0,55	0,09	1,7	0,8	47
CHGT/4/8-450-6/-0,55/0,09	0,55	0,09	1,7	0,8	49
CHGT/4/8-500-6/-0,55/0,09	0,55	0,09	1,7	0,8	54
CHGT/4/8-500-6/-0,75/0,12	0,75	0,12	2,3	0,9	60
CHGT/4/8-500-6/-1,1/0,18	1,1	0,18	2,7	1,2	62
CHGT/4/8-560-6/-0,55/0,09	0,55	0,09	1,7	0,8	59
CHGT/4/8-560-6/-0,75/0,12	0,75	0,12	2,3	0,9	65
CHGT/4/8-560-6/-1,1/0,18	1,1	0,18	2,7	1,2	67
CHGT/4/8-560-6/-1,5/025	1,5	0,25	3,7	1,6	72
CHGT/4/8-560-6/-2,2/0,37	2,2	0,37	4,7	1,7	78
CHGT/4/8-630-6/-0,75/0,12	0,75	0,12	2,3	0,9	69
CHGT/4/8-630-6/-1,1/0,18	1,1	0,18	2,7	1,2	75
CHGT/4/8-630-6/-1,5/025	1,5	0,25	3,7	1,6	80
CHGT/4/8-630-6/-2,2/0,37	2,2	0,37	4,7	1,7	86
CHGT/4/8-630-6/-3/0,55	3	0,55	6,3	2,4	89
CHGT/4/8-710-3/-0,75/0,12	0,75	0,12	2,3	0,9	93
CHGT/4/8-710-3/-1,1/0,18	1,1	0,18	2,7	1,2	94
CHGT/4/8-710-3/-1,5/025	1,5	0,25	3,7	1,6	97
CHGT/4/8-710-3/-2,2/0,37	2,2	0,37	4,7	1,7	102
CHGT/4/8-710-3/-3/0,55	3	0,55	6,3	2,4	105
CHGT/4/8-710-6/-1,1/0,18	1,1	0,18	2,7	1,2	97
CHGT/4/8-710-6/-1,5/025	1,5	0,25	3,7	1,6	100
CHGT/4/8-710-6/-2,2/0,37	2,2	0,37	4,7	1,7	105
CHGT/4/8-710-6/-3/0,55	3	0,55	6,3	2,4	108
CHGT/4/8-710-6/-4/0,75	4	0,75	8,4	2,3	111

Typ	moc		natężenie		masa
	V1	V2	V1	V2	
	[kW]	[kW]	[A]	[A]	[kg]
CHGT/4/8-800-3/-1,1/0,18	1,1	0,18	2,7	1,2	110
CHGT/4/8-800-3/-1,5/025	1,5	0,25	3,7	1,6	112
CHGT/4/8-800-3/-2,2/0,37	2,2	0,37	4,7	1,7	118
CHGT/4/8-800-3/-3/0,55	3	0,55	6,3	2,4	122
CHGT/4/8-800-3/-4/0,75	4	0,75	8,4	2,3	134
CHGT/4/8-800-3/-5,5/1,1	5,5	1,1	11,7	3,7	147
CHGT/4/8-800-6/-1,5/025	1,5	0,25	3,7	1,6	115
CHGT/4/8-800-6/-2,2/0,37	2,2	0,37	4,7	1,7	120
CHGT/4/8-800-6/-3/0,55	3	0,55	6,3	2,4	123
CHGT/4/8-800-6/-4/0,75	4	0,75	8,4	2,3	135
CHGT/4/8-800-6/-5,5/1,1	5,5	1,1	11,7	3,7	148
CHGT/4/8-800-6/-7,5/1,5	7,5	1,5	15,9	4,7	162
CHGT/4/8-800-9/-2,2/0,37	2,2	0,37	4,7	1,7	138
CHGT/4/8-800-9/-3/0,55	3	0,55	6,3	2,4	141
CHGT/4/8-800-9/-4/0,75	4	0,75	8,4	2,3	153
CHGT/4/8-800-9/-5,5/1,1	5,5	1,1	11,7	3,7	166
CHGT/4/8-800-9/-7,5/1,5	7,5	1,5	15,9	4,7	180
CHGT/4/8-900-3/-2,2/0,37	2,2	0,37	4,7	1,7	172
CHGT/4/8-900-3/-3/0,55	3	0,55	6,3	2,4	175
CHGT/4/8-900-3/-4/0,75	4	0,75	8,4	2,3	187
CHGT/4/8-900-3/-5,5/1,1	5,5	1,1	11,7	3,7	200
CHGT/4/8-900-3/-7,5/1,5	7,5	1,5	15,9	4,7	214
CHGT/4/8-900-6/-3/0,55	3	0,65	6,3	2,4	180
CHGT/4/8-900-6/-4/0,75	4	0,75	8,4	2,3	188
CHGT/4/8-900-6/-5,5/1,1	5,5	1,1	11,7	3,7	201
CHGT/4/8-900-6/-7,5/1,5	7,5	1,5	15,9	4,7	215
CHGT/4/8-900-6/-11/3	11	3	21,0	7,0	242

Venture Industries Sp. z o.o.
ul. Mokra 27, 05-092 Łomianki - Kiełpin
tel. +48 22 751 95 50, 751 20 31
fax +48 22 751 22 59, 751 12 02
e-mail: venture@venture.pl

CHGT dwubiegowe - cztero/ośmio biegunowe - 1450/730 (obr / min)

Typ	moc V1 [kW]	moc V2 [kW]	natężenie V1 [A]	natężenie V2 [A]	masa [kg]
CHGT/4/8-900-9/-5,5/1,1	5,5	1,1	11,7	3,7	194
CHGT/4/8-900-9/-7,5/1,5	7,5	1,5	15,9	4,7	208
CHGT/4/8-900-9/-11/3	11	3	21,0	7,0	235
CHGT/4/8-900-9/-17/4,3	17	4,3	33,4	12,7	263
CHGT/4/8-1000-3/-3/0,55	3	0,55	6,3	2,4	157
CHGT/4/8-1000-3/-4/0,75	4	0,75	8,4	2,3	170
CHGT/4/8-1000-3/-5,5/1,1	5,5	1,1	11,7	3,7	183
CHGT/4/8-1000-3/-7,5/1,5	7,5	1,5	15,9	4,7	197
CHGT/4/8-1000-3/-11/3	11	3	21,0	7,0	224
CHGT/4/8-1000-6/-4/0,75	4	0,75	8,4	2,3	175
CHGT/4/8-1000-6/-5,5/1,1	5,5	1,1	11,7	3,7	188
CHGT/4/8-1000-6/-7,5/1,5	7,5	1,5	15,9	4,7	202
CHGT/4/8-1000-6/-11/3	11	3	21,0	7,0	229
CHGT/4/8-1000-6/-17/4,3	17	4,3	33,4	12,7	257
CHGT/4/8-1000-6/-20/5	20	5	38,6	14,1	305
CHGT/4/8-1000-9/-5,5/1,1	5,5	1,1	11,7	3,7	193
CHGT/4/8-1000-9/-7,5/1,5	7,5	1,5	15,9	4,7	207
CHGT/4/8-1000-9/-11/3	11	3	21,0	7,0	234
CHGT/4/8-1000-9/-17/4,3	17	4,3	33,4	12,7	262
CHGT/4/8-1000-9/-20/5	20	5	38,6	14,1	311

Typ	moc V1 [kW]	moc V2 [kW]	natężenie V1 [A]	natężenie V2 [A]	masa [kg]
CHGT/4/8-1250-3/-7,5/1,5	7,5	1,5	15,9	4,7	354
CHGT/4/8-1250-3/-11/3	11	3	21,0	7,0	381
CHGT/4/8-1250-3/-17/4,3	17	4,3	33,4	12,7	409
CHGT/4/8-1250-3/-20/5	20	5	38,6	14,1	457
CHGT/4/8-1250-3/-28/6,5	28	6,5	52,0	18,0	458
CHGT/4/8-1250-3/-30/8	30	8	52,0	21,8	518
CHGT/4/8-1250-6/-17/4,3	17	4,3	33,4	12,7	414
CHGT/4/8-1250-6/-20/5	20	5	38,6	14,1	462
CHGT/4/8-1250-6/-28/6,5	28	6,5	52,0	18,0	463
CHGT/4/8-1250-6/-30/8	30	8	52,0	21,8	523
CHGT/4/8-1250-6/-37/9,2	37	9,2	74,2	25,4	624
CHGT/4/8-1250-6/-44/11	44	11	80,2	27,2	670
CHGT/4/8-1250-9/-17/4,3	17	4,3	33,4	12,7	419
CHGT/4/8-1250-9/-20/5	20	5	38,6	14,1	467
CHGT/4/8-1250-9/-28/6,5	28	6,5	52,0	18,0	468
CHGT/4/8-1250-9/-30/8	30	8	52,0	21,8	528
CHGT/4/8-1250-9/-37/9,2	37	9,2	74,2	25,4	629
CHGT/4/8-1250-9/-44/11	44	11	80,2	27,2	675

CHGT dwubiegowe - sześcio/dwunasto biegunowe - 950/475 (obr / min)

Typ	moc V1 [kW]	moc V2 [kW]	natężenie V1 [A]	natężenie V2 [A]	masa [kg]
CHGT/6/12-560-6/-0,55/0,09	0,55	0,09	2,1	0,9	54
CHGT/6/12-630-6/-0,55/0,09	0,55	0,09	2,1	0,9	63
CHGT/6/12-630-6/-0,75/0,12	0,75	0,12	2,3	1,0	66
CHGT/6/12-630-6/-1,1/0,18	1,1	0,18	4,5	1,7	69
CHGT/6/12-710-3/-0,55/0,09	0,55	0,09	2,1	0,9	93
CHGT/6/12-710-3/-0,75/0,12	0,75	0,12	2,3	1,0	96
CHGT/6/12-710-6/-0,55/0,09	0,55	0,09	2,1	0,9	97
CHGT/6/12-710-6/-0,75/0,12	0,75	0,12	2,3	1,0	100
CHGT/6/12-710-6/-1,1/0,18	1,1	0,18	4,5	1,7	103
CHGT/6/12-800-3/-0,55/0,09	0,55	0,09	2,1	0,9	98
CHGT/6/12-800-3/-0,75/0,12	0,75	0,12	2,3	1,0	101
CHGT/6/12-800-3/-1,1/0,18	1,1	0,18	4,5	1,7	104
CHGT/6/12-800-3/-1,5/0,25	1,5	0,25	4,2	1,7	111
CHGT/6/12-800-6/-0,55/0,09	0,55	0,09	2,1	0,9	101
CHGT/6/12-800-6/-0,75/0,12	0,75	0,12	2,3	1,0	104
CHGT/6/12-800-6/-1,1/0,18	1,1	0,18	4,5	1,7	107
CHGT/6/12-800-6/-1,5/0,25	1,5	0,25	4,2	1,7	114
CHGT/6/12-800-6/-2,2/0,37	2,2	0,37	5,7	2,2	118

Typ	moc V1 [kW]	moc V2 [kW]	natężenie V1 [A]	natężenie V2 [A]	masa [kg]
CHGT/6/12-800-9/-0,75/0,12	0,75	0,12	2,3	1,0	108
CHGT/6/12-800-9/-1,1/0,18	1,1	0,18	4,5	1,7	111
CHGT/6/12-800-9/-1,5/0,25	1,5	0,25	4,2	1,7	118
CHGT/6/12-800-9/-2,2/0,37	2,2	0,37	5,7	2,2	122
CHGT/6/12-800-9/-3/0,55	3	0,55	8,9	3,8	134
CHGT/6/12-900-3/-1,5/0,25	1,5	0,25	4,2	1,7	153
CHGT/6/12-900-3/-2,2/0,37	2,2	0,37	5,7	2,2	157
CHGT/6/12-900-6/-1,5/0,25	1,5	0,25	4,2	1,7	158
CHGT/6/12-900-6/-2,2/0,37	2,2	0,37	5,7	2,2	162
CHGT/6/12-900-6/-3/0,55	3	0,55	8,9	3,8	174
CHGT/6/12-900-6/-4/0,65	4	0,65	9,3	2,9	181
CHGT/6/12-900-9/-1,5/0,25	1,5	0,25	4,2	1,7	162
CHGT/6/12-900-9/-2,2/0,37	2,2	0,37	5,7	2,2	166
CHGT/6/12-900-9/-3/0,55	3	0,55	8,9	3,8	178
CHGT/6/12-900-9/-4/0,65	4	0,65	9,3	2,9	185
CHGT/6/12-900-9/-6/1,2	6	1,2	13,4	5,6	193

CHGT dwubiegowe - sześcio/dwunasto biegunowe - 950/475 (obr / min)

Typ	moc V1 [kW]	moc V2 [kW]	natężenie V1 [A]	natężenie V2 [A]	masa [kg]
CHGT/6/12-1000-3/-1,5/0,25	1,5	0,25	4,2	1,7	151
CHGT/6/12-1000-3/-2,2/0,37	2,2	0,37	5,7	2,2	155
CHGT/6/12-1000-3/-3/0,55	3	0,55	8,9	3,8	167
CHGT/6/12-1000-3/-4/0,65	4	0,65	9,3	2,9	174
CHGT/6/12-1000-6/-1,5/0,25	1,5	0,25	4,2	1,7	156
CHGT/6/12-1000-6/-2,2/0,37	2,2	0,37	5,7	2,2	160
CHGT/6/12-1000-6/-3/0,55	3	0,55	8,9	3,8	172
CHGT/6/12-1000-6/-4/0,65	4	0,65	9,3	2,9	179
CHGT/6/12-1000-6/-6/1,2	6	1,2	13,4	5,6	187
CHGT/6/12-1000-9/-2,2/0,37	2,2	0,37	5,7	2,2	165
CHGT/6/12-1000-9/-3/0,55	3	0,55	8,9	3,8	177
CHGT/6/12-1000-9/-4/0,65	4	0,65	9,3	2,9	184
CHGT/6/12-1000-9/-6/1,2	6	1,2	13,4	5,6	192
CHGT/6/12-1000-9/-7,5/1,5	7,5	1,5	16,4	6,5	215

Typ	moc V1 [kW]	moc V2 [kW]	natężenie V1 [A]	natężenie V2 [A]	masa [kg]
CHGT/6/12-1250-3/-2,2/0,37	2,2	0,37	5,7	2,2	308
CHGT/6/12-1250-3/-3/0,55	3	0,55	8,9	3,8	323
CHGT/6/12-1250-3/-4/0,65	4	0,65	9,3	2,9	330
CHGT/6/12-1250-3/-6/1,2	6	1,2	13,4	5,6	338
CHGT/6/12-1250-3/-7,5/1,5	7,5	1,5	16,4	6,5	361
CHGT/6/12-1250-3/-12/2,4	12	2,4	23,4	8,1	393
CHGT/6/12-1250-6/-4/0,65	4	0,65	9,3	2,9	336
CHGT/6/12-1250-6/-6/1,2	6	1,2	13,4	5,6	344
CHGT/6/12-1250-6/-7,5/1,5	7,5	1,5	16,4	6,5	367
CHGT/6/12-1250-6/-12/2,4	12	2,4	23,4	8,1	399
CHGT/6/12-1250-6/-17/4,3	17	4,3	31,0	10,2	439
CHGT/6/12-1250-9/-6/1,2	6	1,2	13,4	5,6	349
CHGT/6/12-1250-9/-7,5/1,5	7,5	1,5	16,4	6,5	372
CHGT/6/12-1250-9/-12/2,4	12	2,4	23,4	8,1	404
CHGT/6/12-1250-9/-17/4,3	17	4,3	31,0	10,2	444
CHGT/6/12-1250-9/-20/5	20	5	39,0	14,3	487
CHGT/6/12-1250-9/-28/6,5	28	6,5	52,6	17,9	497

Dane techniczne - silniki F400-120
CHGT jednobiegowe - czterobiegunowe - 1450 (obr / min)

Typ	moc [kW]	natężenie 230V [A]	natężenie 400V [A]	masa [kg]
CHGT/4-400-6/-0,55	0,55	2,2	1,3	47
CHGT/4-450-6/-0,55	0,55	2,2	1,3	49
CHGT/4-500-6/-0,55	0,55	2,2	1,3	54
CHGT/4-500-6/-0,75	0,75	2,8	1,6	60
CHGT/4-500-6/-1,1	1,1	4,2	2,4	62
CHGT/4-560-6/-0,55	0,55	2,2	1,3	59
CHGT/4-560-6/-0,75	0,75	2,8	1,6	65
CHGT/4-560-6/-1,1	1,1	4,2	2,4	67
CHGT/4-560-6/-1,5	1,5	5,70	3,29	72
CHGT/4-560-6/-2,2	2,2	8,23	4,75	78
CHGT/4-630-6/-0,75	0,75	2,8	1,6	69
CHGT/4-630-6/-1,1	1,1	4,2	2,4	75
CHGT/4-630-6/-1,5	1,5	5,7	3,3	80
CHGT/4-630-6/-2,2	2,2	8,1	4,6	86
CHGT/4-630-6/-3	3	10,7	6,2	89
CHGT/4-710-5/-1,1	1,1	4,2	2,4	103
CHGT/4-710-5/-1,5	1,5	5,7	3,3	104
CHGT/4-710-5/-2,2	2,2	8,1	4,6	108
CHGT/4-710-5/-3	3	10,7	6,2	111
CHGT/4-710-5/-4	4	-	8,1	124
CHGT/4-710-5/-5,5	5,5	-	10,5	137

Typ	moc [kW]	natężenie 230V [A]	natężenie 400V [A]	masa [kg]
CHGT/4-710-7/-1,1	1,1	4,2	2,4	105
CHGT/4-710-7/-1,5	1,5	5,7	3,3	106
CHGT/4-710-7/-2,2	2,2	8,1	4,6	110
CHGT/4-710-7/-3	3	10,7	6,2	113
CHGT/4-710-7/-4	4	-	8,1	126
CHGT/4-710-7/-5,5	5,5	-	10,5	139
CHGT/4-800-3/-1,1	1,1	4,2	2,4	110
CHGT/4-800-3/-1,5	1,5	5,7	3,3	112
CHGT/4-800-3/-2,2	2,2	8,1	4,6	118
CHGT/4-800-3/-3	3	10,7	6,2	122
CHGT/4-800-3/-4	4	-	8,1	134
CHGT/4-800-3/-5,5	5,5	-	10,5	147
CHGT/4-800-6/-1,5	1,5	5,7	3,3	115
CHGT/4-800-6/-2,2	2,2	8,1	4,6	120
CHGT/4-800-6/-3	3	10,7	6,2	123
CHGT/4-800-6/-4	4	-	8,1	135
CHGT/4-800-6/-5,5	5,5	-	10,5	148
CHGT/4-800-6/-7,5	7,5	-	14,1	162
CHGT/4-800-9/-2,2	2,2	8,1	4,6	138
CHGT/4-800-9/-3	3	10,7	6,2	141
CHGT/4-800-9/-4	4	-	8,1	153
CHGT/4-800-9/-5,5	5,5	-	10,5	166
CHGT/4-800-9/-7,5	7,5	-	14,1	180

Venture Industries Sp. z o.o.
ul. Mokra 27, 05-092 Łomianki - Kiełpin
tel. +48 22 751 95 50, 751 20 31
fax +48 22 751 22 59, 751 12 02
e-mail: venture@venture.pl

CHGT jednobiegowe - czterobiegunowe - 1450 (obr / min)

Typ	moc	natężenie		masa
		230V	400V	
	[kW]	[A]	[A]	[kg]
CHGT/4-900-3/-2,2	2,2	8,1	4,6	172
CHGT/4-900-3/-3	3	10,7	6,2	175
CHGT/4-900-3/-4	4	-	8,1	187
CHGT/4-900-3/-5,5	5,5	-	10,5	200
CHGT/4-900-3/-7,5	7,5	-	14,1	214
CHGT/4-900-6/-3	3	10,7	6,2	180
CHGT/4-900-6/-4	4	-	8,1	188
CHGT/4-900-6/-5,5	5,5	-	10,5	201
CHGT/4-900-6/-7,5	7,5	-	14,1	215
CHGT/4-900-6/-11	11	-	21,2	242
CHGT/4-900-9/-5,5	5,5	-	10,5	194
CHGT/4-900-9/-7,5	7,5	-	14,1	208
CHGT/4-900-9/-11	11	-	21,2	235
CHGT/4-900-9/-15	15	-	28,7	263
CHGT/4-1000-3/-3	3	10,7	6,2	157
CHGT/4-1000-3/-4	4	-	8,1	170
CHGT/4-1000-3/-5,5	5,5	-	10,5	183
CHGT/4-1000-3/-7,5	7,5	-	14,1	197
CHGT/4-1000-3/-11	11	-	21,2	224
CHGT/4-1000-6/-4	4	-	8,1	175
CHGT/4-1000-6/-5,5	5,5	-	10,5	188
CHGT/4-1000-6/-7,5	7,5	-	14,1	202
CHGT/4-1000-6/-11	11	-	21,2	229
CHGT/4-1000-6/-15	15	-	28,7	257
CHGT/4-1000-6/-18,5	18,5	-	35,1	305

Typ	moc	natężenie		masa
		230V	400V	
	[kW]	[A]	[A]	[kg]
CHGT/4-1000-9/-5,5	5,5	-	10,5	193
CHGT/4-1000-9/-7,5	7,5	-	14,1	207
CHGT/4-1000-9/-11	11	-	21,2	234
CHGT/4-1000-9/-15	15	-	28,7	262
CHGT/4-1000-9/-18,5	18,5	-	35,1	310
CHGT/4-1000-9/-22	22	-	40,5	311
CHGT/4-1250-3/-7,5	7,5	-	14,1	354
CHGT/4-1250-3/-11	11	-	21,2	381
CHGT/4-1250-3/-15	15	-	28,7	409
CHGT/4-1250-3/-18,5	18,5	-	35,1	457
CHGT/4-1250-3/-22	22	-	40,5	458
CHGT/4-1250-3/-30	30	-	56,2	518
CHGT/4-1250-6/-15	15	-	28,7	414
CHGT/4-1250-6/-18,5	18,5	-	35,1	462
CHGT/4-1250-6/-22	22	-	40,5	463
CHGT/4-1250-6/-30	30	-	56,2	523
CHGT/4-1250-6/-37	37	-	66,6	624
CHGT/4-1250-6/-45	45	-	80,7	670
CHGT/4-1250-9/-15	15	-	28,7	419
CHGT/4-1250-9/-18,5	18,5	-	35,1	467
CHGT/4-1250-9/-22	22	-	40,5	468
CHGT/4-1250-9/-30	30	-	56,2	528
CHGT/4-1250-9/-37	37	-	66,6	629
CHGT/4-1250-9/-45	45	-	80,7	675

CHGT jednobiegowe - sześciobiegunowe - 950 (obr / min)

Typ	moc	natężenie		masa
		230V	400V	
	[kW]	[A]	[A]	[kg]
CHGT/6-560-6/-0,55	0,55	2,6	1,5	54
CHGT/6-630-6/-0,55	0,55	2,6	1,5	63
CHGT/6-630-6/-0,75	0,75	3,4	2,0	66
CHGT/6-630-6/-1,1	1,1	4,8	2,8	69
CHGT/6-710-5/-0,55	0,55	2,6	1,5	96
CHGT/6-710-5/-0,75	0,75	3,4	2,0	100
CHGT/6-710-5/-1,1	1,1	4,8	2,8	103
CHGT/6-710-7/-0,55	0,55	2,6	1,5	97
CHGT/6-710-7/-0,75	0,75	3,4	2,0	101
CHGT/6-710-7/-1,1	1,1	4,8	2,8	105
CHGT/6-800-3/-0,75	0,75	3,4	2,0	101
CHGT/6-800-3/-1,1	1,1	4,8	2,8	104
CHGT/6-800-3/-1,5	1,5	6,5	3,7	111

Typ	moc	natężenie		masa
		230V	400V	
	[kW]	[A]	[A]	[kg]
CHGT/6-800-6/-0,75	0,75	3,4	2,0	104
CHGT/6-800-6/-1,1	1,1	4,8	2,8	107
CHGT/6-800-6/-1,5	1,5	6,5	3,7	114
CHGT/6-800-6/-2,2	2,2	9,2	5,3	118
CHGT/6-800-9/-0,75	0,75	3,4	2,0	108
CHGT/6-800-9/-1,1	1,1	4,8	2,8	111
CHGT/6-800-9/-1,5	1,5	6,5	3,7	118
CHGT/6-800-9/-2,2	2,2	9,2	5,3	122
CHGT/6-800-9/-3	3	12,7	7,3	134
CHGT/6-900-3/-1,5	1,5	6,4	3,7	153
CHGT/6-900-3/-2,2	2,2	9,2	5,3	157
CHGT/6-900-6/-1,5	1,5	6,5	3,7	158
CHGT/6-900-6/-2,2	2,2	9,2	5,3	162
CHGT/6-900-6/-3	3	12,7	7,3	174
CHGT/6-900-6/-4	4	-	9,5	181

CHGT jednobiegowe - sześciobiegunowe - 950 (obr / min)

Typ	moc	natężenie		masa
		230V	400V	
	[kW]	[A]	[A]	[kg]
CHGT/6-900-9/-1,5	1,5	6,5	3,7	162
CHGT/6-900-9/-2,2	2,2	9,2	5,3	166
CHGT/6-900-9/-3	3	12,7	7,3	178
CHGT/6-900-9/-4	4	-	9,5	185
CHGT/6-900-9/-5,5	5,5	-	12,8	193
CHGT/6-1000-3/-1,5	1,5	6,5	3,7	151
CHGT/6-1000-3/-2,2	2,2	9,2	5,3	155
CHGT/6-1000-3/-3	3	12,7	7,3	167
CHGT/6-1000-3/-4	4	-	9,5	174
CHGT/6-1000-6/-1,5	1,5	6,5	3,7	156
CHGT/6-1000-6/-2,2	2,2	9,2	5,3	160
CHGT/6-1000-6/-3	3	12,7	7,3	172
CHGT/6-1000-6/-4	4	-	9,5	179
CHGT/6-1000-6/-5,5	5,5	-	12,8	187
CHGT/6-1000-9/-2,2	2,2	9,2	5,3	165
CHGT/6-1000-9/-3	3	12,7	7,3	177
CHGT/6-1000-9/-4	4	-	9,5	184
CHGT/6-1000-9/-5,5	5,5	-	12,8	192
CHGT/6-1000-9/-7,5	7,5	-	15,0	215

Typ	moc	natężenie		masa
		230V	400V	
	[kW]	[A]	[A]	[kg]
CHGT/6-1250-3/-2,2	2,2	9,2	5,3	308
CHGT/6-1250-3/-3	3	12,7	7,3	323
CHGT/6-1250-3/-4	4	-	9,5	330
CHGT/6-1250-3/-5,5	5,5	-	12,8	338
CHGT/6-1250-3/-7,5	7,5	-	15,0	361
CHGT/6-1250-6/-4	4	-	9,5	336
CHGT/6-1250-6/-5,5	5,5	-	12,8	344
CHGT/6-1250-6/-7,5	7,5	-	15,0	367
CHGT/6-1250-6/-11	11	-	22,0	399
CHGT/6-1250-6/-15	15	-	27,9	439
CHGT/6-1250-9/-5,5	5,5	-	12,8	349
CHGT/6-1250-9/-7,5	7,5	-	15,0	372
CHGT/6-1250-9/-11	11	-	22,0	404
CHGT/6-1250-9/-15	15	-	27,9	444
CHGT/6-1250-9/-18,5	18,5	-	35,7	487
CHGT/6-1250-9/-22	22	-	42,3	497

CHGT dwubiegowe - cztero/ośmio biegunowe - 1450/730 (obr / min)

Typ	moc		natężenie		masa
	V1	V2	V1	V2	
	[kW]	[kW]	[A]	[A]	[kg]
CHGT/4/8-400-6/-0,55/0,09	0,55	0,09	1,7	0,8	47
CHGT/4/8-450-6/-0,55/0,09	0,55	0,09	1,7	0,8	49
CHGT/4/8-500-6/-0,55/0,09	0,55	0,09	1,7	0,8	54
CHGT/4/8-500-6/-0,75/0,12	0,75	0,12	1,9	0,8	60
CHGT/4/8-500-6/-1,1/0,18	1,1	0,18	2,7	1,2	62
CHGT/4/8-560-6/-0,55/0,09	0,55	0,09	1,7	0,8	59
CHGT/4/8-560-6/-0,75/0,12	0,75	0,12	1,9	0,8	65
CHGT/4/8-560-6/-1,1/0,18	1,1	0,18	2,7	1,2	67
CHGT/4/8-560-6/-1,5/0,25	1,5	0,25	3,7	1,6	72
CHGT/4/8-560-6/-2,2/0,37	2,2	0,37	4,7	1,7	78
CHGT/4/8-630-6/-0,75/0,12	0,75	0,12	1,9	0,8	69
CHGT/4/8-630-6/-1,1/0,18	1,1	0,18	2,7	1,2	75
CHGT/4/8-630-6/-1,5/0,25	1,5	0,25	3,7	1,6	80
CHGT/4/8-630-6/-2,2/0,37	2,2	0,37	4,7	1,7	86
CHGT/4/8-630-6/-3/0,55	3	0,55	6,3	2,4	89
CHGT/4/8-710-5/-1,1/0,18	1,1	0,18	2,7	1,2	103
CHGT/4/8-710-5/-1,5/0,25	1,5	0,25	3,7	1,6	104
CHGT/4/8-710-5/-2,2/0,37	2,2	0,37	4,7	1,7	108
CHGT/4/8-710-5/-3/0,55	3	0,55	6,3	2,4	111
CHGT/4/8-710-5/-4/0,75	4	0,75	8,4	2,3	124
CHGT/4/8-710-5/-5,5/1,1	5,5	1,1	11,7	3,7	137

Typ	moc		natężenie		masa
	V1	V2	V1	V2	
	[kW]	[kW]	[A]	[A]	[kg]
CHGT/4/8-710-7/-1,1/0,18	1,1	0,18	2,7	1,2	105
CHGT/4/8-710-7/-1,5/0,25	1,5	0,25	3,7	1,6	106
CHGT/4/8-710-7/-2,2/0,37	2,2	0,37	4,7	1,7	110
CHGT/4/8-710-7/-3/0,55	3	0,55	6,3	2,4	113
CHGT/4/8-710-7/-4/0,75	4	0,75	8,4	2,3	126
CHGT/4/8-710-7/-5,5/1,1	5,5	1,1	11,7	3,7	139
CHGT/4/8-800-3/-1,1/0,18	1,1	0,18	2,7	1,2	110
CHGT/4/8-800-3/-1,5/0,25	1,5	0,25	3,7	1,6	112
CHGT/4/8-800-3/-2,2/0,37	2,2	0,37	4,7	1,7	118
CHGT/4/8-800-3/-3/0,55	3	0,55	6,3	2,4	122
CHGT/4/8-800-3/-4/0,75	4	0,75	8,4	2,3	134
CHGT/4/8-800-3/-5,5/1,1	5,5	1,1	11,7	3,7	147
CHGT/4/8-800-6/-1,5/0,25	1,5	0,25	3,7	1,6	115
CHGT/4/8-800-6/-2,2/0,37	2,2	0,37	4,7	1,7	120
CHGT/4/8-800-6/-3/0,55	3	0,55	6,3	2,4	123
CHGT/4/8-800-6/-4/0,75	4	0,75	8,4	2,3	135
CHGT/4/8-800-6/-5,5/1,1	5,5	1,1	11,7	3,7	148
CHGT/4/8-800-6/-7,5/1,5	7,5	1,5	15,9	4,7	162
CHGT/4/8-800-9/-2,2/0,37	2,2	0,37	4,7	1,7	138
CHGT/4/8-800-9/-3/0,55	3	0,55	6,3	2,4	141
CHGT/4/8-800-9/-4/0,75	4	0,75	8,4	2,3	153
CHGT/4/8-800-9/-5,5/1,1	5,5	1,1	11,7	3,7	166
CHGT/4/8-800-9/-7,5/1,5	7,5	1,5	15,9	4,7	180

Venture Industries Sp. z o.o.
ul. Mokra 27, 05-092 Łomianki - Kiełpin
tel. +48 22 751 95 50, 751 20 31
fax +48 22 751 22 59, 751 12 02
e-mail: venture@venture.pl

CHGT dwubiegowe - cztero/ośmio biegunowe - 1450/730 (obr / min)

Typ	moc V1 [kW]	moc V2 [kW]	natężenie V1 [A]	natężenie V2 [A]	masa [kg]
CHGT/4/8-900-3/-2,2/0,37	2,2	0,37	4,7	1,7	172
CHGT/4/8-900-3/-3/0,55	3	0,55	6,3	2,4	175
CHGT/4/8-900-3/-4/0,75	4	0,75	8,4	2,3	187
CHGT/4/8-900-3/-5,5/1,1	5,5	1,1	11,7	3,7	200
CHGT/4/8-900-3/-7,5/1,5	7,5	1,5	15,9	4,7	214
CHGT/4/8-900-6/-3/0,55	3	0,55	6,3	2,4	180
CHGT/4/8-900-6/-4/0,75	4	0,75	8,4	2,3	188
CHGT/4/8-900-6/-5,5/1,1	5,5	1,1	11,7	3,7	201
CHGT/4/8-900-6/-7,5/1,5	7,5	1,5	15,9	4,7	215
CHGT/4/8-900-6/-11/3	11	3	21,0	7	242
CHGT/4/8-900-9/-5,5/1,1	5,5	1,1	11,7	3,7	194
CHGT/4/8-900-9/-7,5/1,5	7,5	1,5	15,9	4,7	208
CHGT/4/8-900-9/-11/3	11	3	21,0	7	235
CHGT/4/8-900-9/-15	17	4,3	33,4	12,7	263
CHGT/4/8-1000-3/-3/0,55	3	0,55	6,3	2,4	157
CHGT/4/8-1000-3/-4/0,75	4	0,75	8,4	2,3	170
CHGT/4/8-1000-3/-5,5/1,1	5,5	1,1	11,7	3,7	183
CHGT/4/8-1000-3/-7,5/1,5	7,5	1,5	15,9	4,7	197
CHGT/4/8-1000-3/-11/3	11	3	21,0	7	224
CHGT/4/8-1000-6/-4/0,75	4	0,75	8,4	2,3	175
CHGT/4/8-1000-6/-5,5/1,1	5,5	1,1	11,7	3,7	188
CHGT/4/8-1000-6/-7,5/1,5	7,5	1,5	15,9	4,7	202
CHGT/4/8-1000-6/-11/3	11	3	21,0	7,0	229
CHGT/4/8-1000-6/-17/4,3	17	4,3	33,4	12,7	257
CHGT/4/8-1000-6/-20/5	20	5	38,6	14,1	305

Typ	moc V1 [kW]	moc V2 [kW]	natężenie V1 [A]	natężenie V2 [A]	masa [kg]
CHGT/4/8-1000-9/-5,5/1,1	5,5	1,1	11,7	3,7	193
CHGT/4/8-1000-9/-7,5/1,5	7,5	1,5	15,9	4,7	207
CHGT/4/8-1000-9/-11/3	11	3	21,0	7	234
CHGT/4/8-1000-9/-17/4,3	17	4,3	33,4	12,7	262
CHGT/4/8-1000-9/-20/5	20	5	38,6	14,1	310
CHGT/4/8-1000-9/-28/6,5	28	6,5	52,0	18	311
CHGT/4/8-1250-3/-7,5/1,5	7,5	1,5	15,9	4,7	354
CHGT/4/8-1250-3/-11/3	11	3	21,0	7,0	381
CHGT/4/8-1250-3/-17/4,3	17	4,3	33,4	12,7	409
CHGT/4/8-1250-3/-20/5	20	5	38,6	14,1	457
CHGT/4/8-1250-3/-28/6,5	28	6,5	52,0	18	458
CHGT/4/8-1250-3/-30/8	30	8	67,3	21,8	518
CHGT/4/8-1250-6/-17/4,3	17	4,3	33,4	12,7	414
CHGT/4/8-1250-6/-20/5	20	5	38,6	14,1	462
CHGT/4/8-1250-6/-28/6,5	28	6,5	52,0	18	463
CHGT/4/8-1250-6/-30/8	30	8	67,3	21,8	523
CHGT/4/8-1250-6/-37/9,2	37	9,2	74,2	25,4	624
CHGT/4/8-1250-6/-44/11	44	11	80,2	27,2	670
CHGT/4/8-1250-9/-17/4,3	17	4,3	33,4	12,7	419
CHGT/4/8-1250-9/-20/5	20	5	38,6	14,1	467
CHGT/4/8-1250-9/-28/6,5	28	6,5	52,0	18	468
CHGT/4/8-1250-9/-30/8	30	8	67,3	21,8	528
CHGT/4/8-1250-9/-37/9,2	37	9,2	74,2	25,4	629
CHGT/4/8-1250-9/-44/11	44	11	80,2	27,2	675

CHGT dwubiegowe - sześcio/dwunasto biegunowe - 950/475 (obr / min)

Typ	moc V1 [kW]	moc V2 [kW]	natężenie V1 [A]	natężenie V2 [A]	masa [kg]
CHGT/6/12-560-6/-0,55/0,09	0,55	0,09	2,1	0,9	54
CHGT/6/12-630-6/-0,55/0,09	0,55	0,09	2,1	0,9	63
CHGT/6/12-630-6/-0,75/0,12	0,75	0,12	2,3	1,0	66
CHGT/6/12-630-6/-1,1/0,18	1,1	0,18	4,5	1,7	69
CHGT/6/12-710-5/-0,55/0,09	0,55	0,09	2,1	0,9	96
CHGT/6/12-710-5/-0,75/0,12	0,75	0,12	2,3	1,0	100
CHGT/6/12-710-5/-1,1/0,18	1,1	0,18	4,5	1,7	103
CHGT/6/12-710-7/-0,55/0,09	0,55	0,09	2,1	0,9	97
CHGT/6/12-710-7/-0,75/0,12	0,75	0,12	2,3	1,0	101
CHGT/6/12-710-7/-1,1/0,18	1,1	0,18	4,5	1,7	105
CHGT/6/12-800-3/-0,75/0,12	0,75	0,12	2,3	1,0	101
CHGT/6/12-800-3/-1,1/0,18	1,1	0,18	4,5	1,7	104
CHGT/6/12-800-3/-1,5/0,25	1,5	0,25	4,2	1,7	111

Typ	moc V1 [kW]	moc V2 [kW]	natężenie V1 [A]	natężenie V2 [A]	masa [kg]
CHGT/6/12-800-6/-0,75/0,12	0,75	0,12	2,3	1,0	104
CHGT/6/12-800-6/-1,1/0,18	1,1	0,18	4,5	1,7	107
CHGT/6/12-800-6/-1,5/0,25	1,5	0,25	4,2	1,7	114
CHGT/6/12-800-6/-2,2/0,37	2,2	0,37	5,7	2,2	118
CHGT/6/12-800-9/-0,75/0,12	0,75	0,12	2,3	1,0	108
CHGT/6/12-800-9/-1,1/0,18	1,1	0,18	4,5	1,7	111
CHGT/6/12-800-9/-1,5/0,25	1,5	0,25	4,2	1,7	118
CHGT/6/12-800-9/-2,2/0,37	2,2	0,37	5,7	2,2	122
CHGT/6/12-800-9/-3/0,55	3	0,55	8,9	3,8	134
CHGT/6/12-900-3/-1,5/0,25	1,5	0,25	4,2	1,7	153
CHGT/6/12-900-3/-2,2/0,37	2,2	0,37	5,7	2,2	157
CHGT/6/12-900-6/-1,5/0,25	1,5	0,25	4,2	1,7	158
CHGT/6/12-900-6/-2,2/0,37	2,2	0,37	5,7	2,2	162
CHGT/6/12-900-6/-3/0,55	3	0,55	8,9	3,8	174
CHGT/6/12-900-6/-4/0,65	4	0,65	9,3	2,9	181

CHGT dwubiegowe - sześcio/dwunasto biegunowe - 950/475 (obr / min)

Typ	moc V1 [kW]	moc V2 [kW]	natężenie V1 [A]	natężenie V2 [A]	masa [kg]
CHGT/6/12-900-9/-1,5/0,25	1,5	0,25	4,2	1,7	162
CHGT/6/12-900-9/-2,2/0,37	2,2	0,37	5,7	2,2	166
CHGT/6/12-900-9/-3/0,55	3	0,55	8,9	3,8	178
CHGT/6/12-900-9/-4/0,65	4	0,65	9,3	2,9	185
CHGT/6/12-900-9/-6/1,2	6	1,2	13,4	5,6	193
CHGT/6/12-1000-3/-1,5/0,25	1,5	0,25	4,2	1,7	151
CHGT/6/12-1000-3/-2,2/0,37	2,2	0,37	5,7	2,2	155
CHGT/6/12-1000-3/-3/0,55	3	0,55	8,9	3,8	167
CHGT/6/12-1000-3/-4/0,65	4	0,65	9,3	2,9	174
CHGT/6/12-1000-6/-1,5/0,25	1,5	0,25	4,2	1,7	156
CHGT/6/12-1000-6/-2,2/0,37	2,2	0,37	5,7	2,2	160
CHGT/6/12-1000-6/-3/0,55	3	0,55	8,9	3,8	172
CHGT/6/12-1000-6/-4/0,65	4	0,65	9,3	2,9	179
CHGT/6/12-1000-6/-6/1,2	6	1,2	13,4	5,6	187
CHGT/6/12-1000-9/-2,2/0,37	2,2	0,37	5,7	2,2	165
CHGT/6/12-1000-9/-3/0,55	3	0,55	8,9	3,8	177
CHGT/6/12-1000-9/-4/0,65	4	0,65	9,3	2,9	184
CHGT/6/12-1000-9/-6/1,2	6	1,2	13,4	5,6	192
CHGT/6/12-1000-9/-7,5/1,5	7,5	1,5	16,4	6,5	215

Typ	moc V1 [kW]	moc V2 [kW]	natężenie V1 [A]	natężenie V2 [A]	masa [kg]
CHGT/6/12-1250-3/-2,2/0,37	2,2	0,37	5,7	2,2	308
CHGT/6/12-1250-3/-3/0,55	3	0,55	8,9	3,8	323
CHGT/6/12-1250-3/-4/0,65	4	0,65	9,3	2,9	330
CHGT/6/12-1250-3/-6/1,2	6	1,2	13,4	5,6	338
CHGT/6/12-1250-3/-7,5/1,5	7,5	1,5	16,4	6,5	361
CHGT/6/12-1250-3/-12/2,4	12	2,4	23,4	8,1	393
CHGT/6/12-1250-6/-4/0,65	4	0,65	9,3	2,9	336
CHGT/6/12-1250-6/-6/1,2	6	1,2	13,4	5,6	344
CHGT/6/12-1250-6/-7,5/1,5	7,5	1,5	16,4	6,5	367
CHGT/6/12-1250-6/-12/2,4	12	2,4	23,4	8,1	399
CHGT/6/12-1250-6/-17/4,3	17	4,3	31,0	10,2	439
CHGT/6/12-1250-9/-6/1,2	6	1,2	13,4	5,6	349
CHGT/6/12-1250-9/-7,5/1,5	7,5	1,5	16,4	6,5	372
CHGT/6/12-1250-9/-12/2,4	12	2,4	23,4	8,1	404
CHGT/6/12-1250-9/-17/4,3	17	4,3	31,0	10,2	444
CHGT/6/12-1250-9/-20/5	20	5	39,0	14,3	487
CHGT/6/12-1250-9/-28/6,5	28	6,5	52,6	17,9	497

Wymiary [mm]

Zasada doboru jak dla THGT.

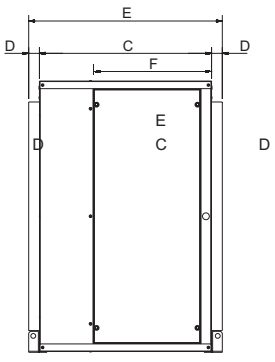

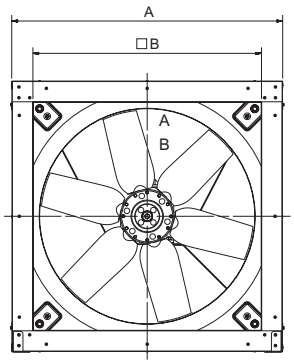

Typ	A	□ B	C	D	E	F
400	509	423	440	40	520	588
450	567,6	473	483	40	563	650
500	638	523	525	40	605	719
560	718,6	583	570	40	650	370
630	808	653	570	40	650	370
710	907,6	750	640	40	720	438
800	1007,6	850	640	40	720	438

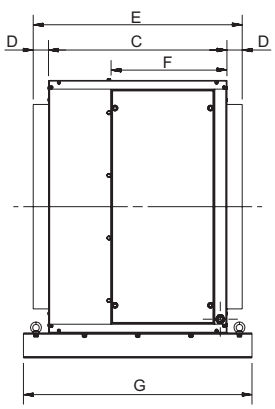

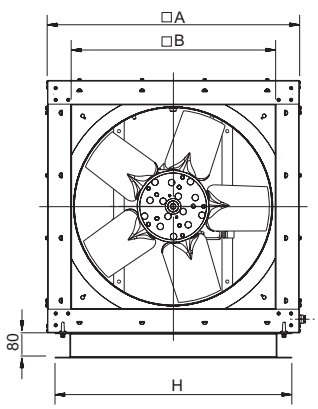

Typ	□A	□B	C	D	E	F	G	H
900	1126,5	950	700	50	800	503	860	1076,5
1000	1256,5	1055	700	50	800	503	860	1206,5
1250	1476,5	1275	900	50	1000	310	1060	1426,5

Venture Industries Sp. z o.o.
ul. Mokra 27, 05-092 Łomianki - Kiełpin
tel. +48 22 751 95 50, 751 20 31
fax +48 22 751 22 59, 751 12 02
e-mail: venture@venture.pl

Przykład doboru wentylatora

Q = wydajność wentylatora [m³/h] i [m³/s]
P_{st} = ciśnienie statyczne [Pa]
Dane zgodne z UNE 100-212-89, BS 848, Część 1, AMCA 210-85 i ASHARE 51-1985

CHGT	
Liczba biegunów	4
Średnica nominalna	1000
Liczba łopatek wirnika	6

CHGT/4-1000-6/_°-_kW

Hz	A	B	C
63	38	38	31
125	22	21	19
250	12	9	12
500	5	5	6
1000	4	5	5
2000	7	8	6
4000	13	14	11
8000	21	23	19

Tabela współczynników korekcyjnych dla obliczeń mocy akustycznej.

Podane wartości hałasu na wykresach odpowiadają mocy akustycznej (L w dB (A)).

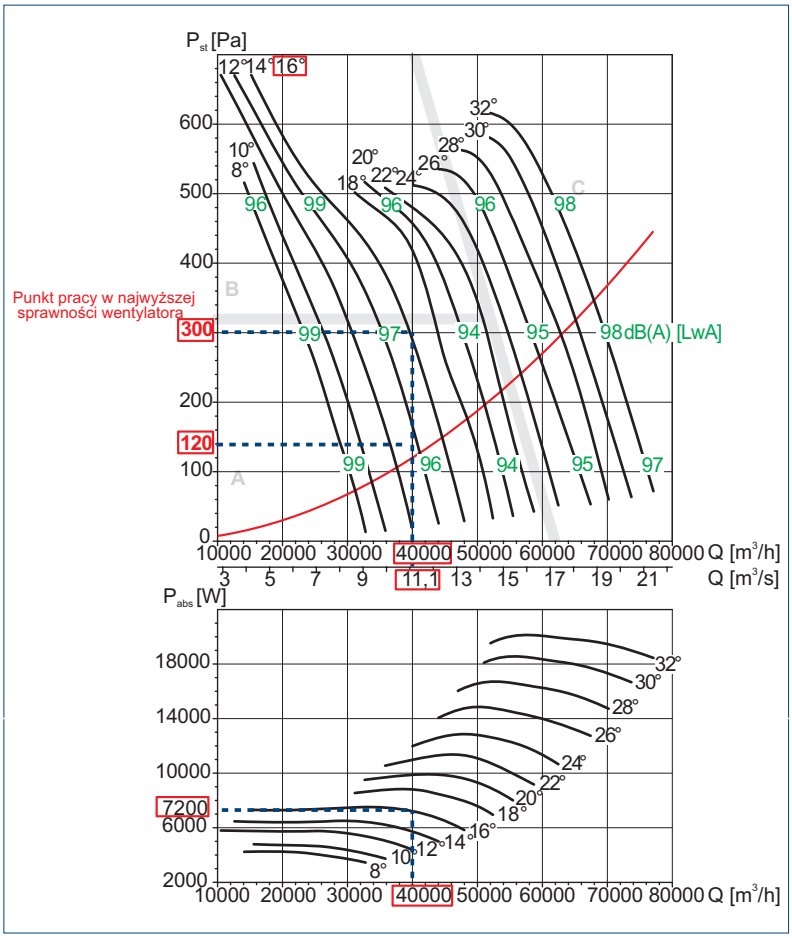

Kąt nachylenia	8°	10°	12°	14°	16°	18°	20°	22°	24°	26°	28°	30°	32°
Moc silnika [kW]	4	4	5,5	7,5	7,5	11	11	11	11	15	18,5	18,5	18,5

Punkt pracy

wydatek 40000m³/h = 11m³/s
spadek ciśnienia 300 Pa

Punkt pracy określa przecięcie prostych wartości przepływu (oś pozioma) dla 40000m³/h oraz spadku ciśnienia (oś pionowa po lewej stronie) 300Pa. W takich warunkach punkt pracy przecina charakterystykę 16° nachylenia łopatek i ciśnienia statycznego 120Pa. Na dolnym wykresie widzimy, że dla takiego wydatku przy kącie nachylenia łopatek 16° pobór mocy wynosi 7200W. W tabeli poniżej wykresów dla nachylenia 16° widoczne są: moc silnika (PM) zainstalowana = 7,5kW. Są to dane wymagane przez Dyrektywę ErP dla oznakowania CE

MC	Kategoria pomiarowa
EC	Kategoria sprawności
VSD	Regulator prędkości obrotowej
η [%]	Sprawność
N	Stopień efektywności
[kW]	Moc w punkcie sprawności
[m³/h]	Wydatek
[Pa]	Ciśnienie statyczne
[RPM]	Prędkość obrotowa

Poziom ciśnienia akustycznego

Całkowity poziom mocy akustycznej wynosi 103 dB (A) (uśredniona wartość strefy hałasu). Widmo hałasu jest szacowane na podstawie strefy hałasu (trzy zróżnicowane obszary szare linie siatki): A, B lub C.

Poziom mocy akustycznej

Hz	dB(A)	A	Lw dB(a)
63	97	38	59
125	97	22	75
250	97	12	85
500	97	5	92
1000	97	4	93
2000	97	7	90
4000	97	13	84
8000	97	21	76

Model przykładowy
CHGT/4-1000/6-16-7,5 kW

Poziom ciśnienia akustycznego w odległości 3m

Hz	dB(A)	Tłumienie	Lw dB(a)
63	59	20	39
125	75	20	55
250	85	20	65
500	92	20	72
1000	93	20	73
2000	90	20	70
4000	84	20	64
8000	76	20	56

Charakterystyki pracy - CHGT/4-400-6 - F300 - F400

- Q = wydajność wentylatora [m³/h] i [m³/s]
- P_{st} = ciśnienie statyczne [Pa]
- Dane zgodne z UNE 100-212-89, BS 848, Część 1, AMCA 210-85 i ASHARE 51-1985

CHGT	
Liczba biegunów	4
Średnica nominalna	400
Liczba łopatek wirnika	6

CHGT/4-400-6/_°-_kW

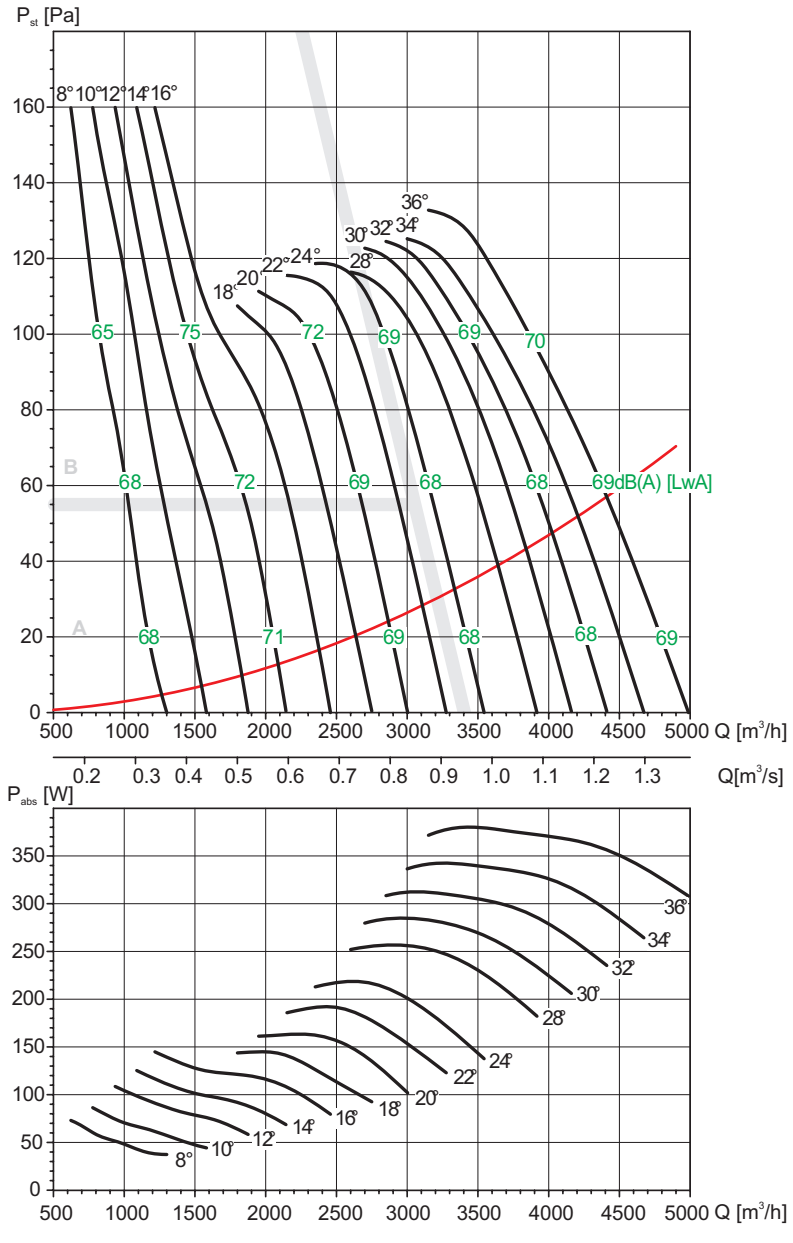

Kąt nachylenia	8°	10°	12°	14°	16°	18°	20°	22°	24°	28°	30°	32°	34°	36°
Moc silnika [kW]								0,55						

Charakterystyka akustyczna

Tabela współczynników korekcyjnych dla obliczeń mocy akustycznej. Pomiar ciśnienia mierzony jest w odległości równej trzem średnicom wirnika (jednak nie mniejszej niż 1,5m).

Hz	A	B	C
63	38	38	31
125	22	21	19
250	12	9	12
500	6	5	6
1000	5	5	5
2000	7	8	6
4000	13	14	11
8000	21	23	19

Podane wartości hałasu na wykresach odpowiadają mocy akustycznej (L w dB (A)).

MC	Kategoria pomiarowa
EC	Kategoria sprawności
VSD	Regulator prędkości obrotowej
η [%]	Sprawność
N	Stopień efektywności
[kW]	Moc w punkcie sprawności
[m³/h]	Wydatek
[Pa]	Ciśnienie statyczne
[RPM]	Prędkość obrotowa

Venture Industries Sp. z o.o.
ul. Mokra 27, 05-092 Łomianki - Kiełpin
tel. +48 22 751 95 50, 751 20 31
fax +48 22 751 22 59, 751 12 02
e-mail: venture@venture.pl

Charakterystyki pracy - CHGT/4-450-6 - F300 - F400

- Q = wydajność wentylatora [m³/h] i [m³/s]
- P_{st} = ciśnienie statyczne [Pa]
- Dane zgodne z UNE 100-212-89, BS 848, Część 1, AMCA 210-85 i ASHARE 51-1985

CHGT	
Liczba biegunów	4
Średnica nominalna	450
Liczba łopatek wirnika	6

CHGT/4-450-6/_°-_kW

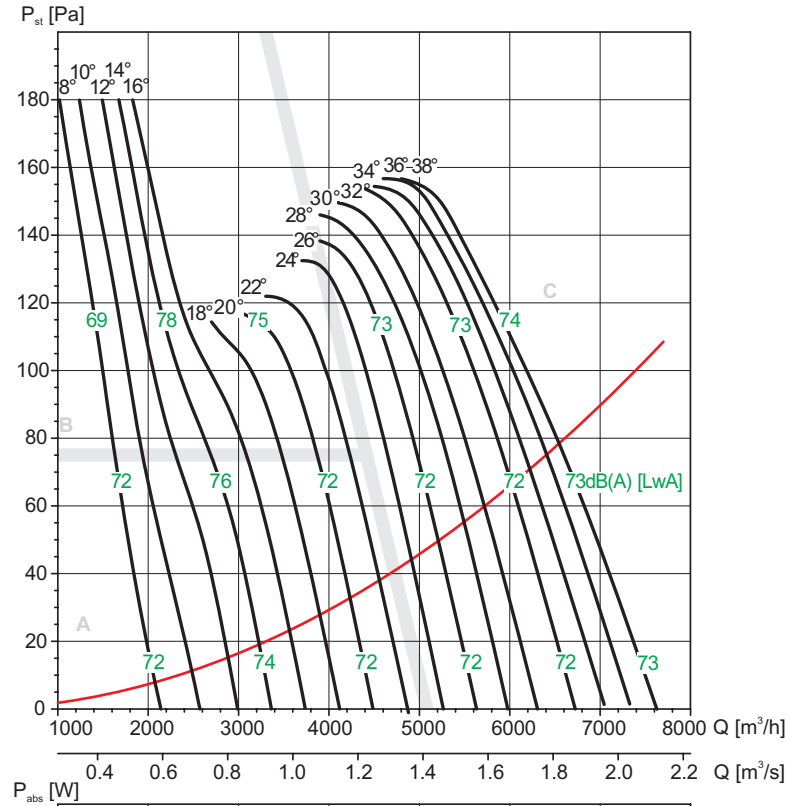

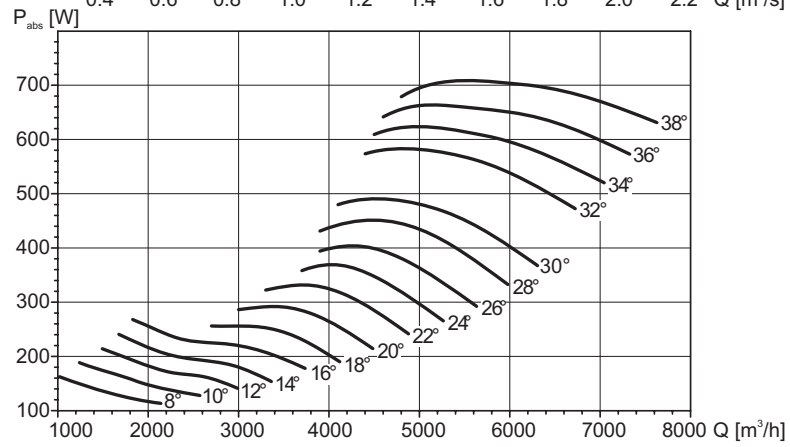

Charakterystyka akustyczna

Tabela współczynników korekcyjnych dla obliczeń mocy akustycznej. Pomiar ciśnienia mierzony jest w odległości równej trzem średnicom wirnika (jednak nie mniejszej niż 1,5m).

Hz	A	B	C
63	38	38	31
125	22	21	19
250	12	9	12
500	6	5	6
1000	5	5	5
2000	7	8	6
4000	13	14	11
8000	21	23	19

Podane wartości hałasu na wykresach odpowiadają mocy akustycznej (L w dB (A)).

MC	Kategoria pomiarowa
EC	Kategoria sprawności
VSD	Regulator prędkości obrotowej
η [%]	Sprawność
N	Stopień efektywności
[kW]	Moc w punkcie sprawności
[m³/h]	Wydatek
[Pa]	Ciśnienie statyczne
[RPM]	Prędkość obrotowa

Kąt nachylenia	8°	10°	12°	14°	16°	18°	20°	22°	24°	26°	28°	30°	32°	34°	36°	38°
Moc silnika [kW]									0,55							

Charakterystyki pracy - CHGT/4-500-6 - F300 - F400

- Q = wydajność wentylatora [m³/h] i [m³/s]
- P_{st} = ciśnienie statyczne [Pa]
- Dane zgodne z UNE 100-212-89, BS 848, Część 1, AMCA 210-85 i ASHARE 51-1985

CHGT	
Liczba biegunów	4
Średnica nominalna	500
Liczba łopatek wirnika	6

CHGT/4-500-6/_°-_kW

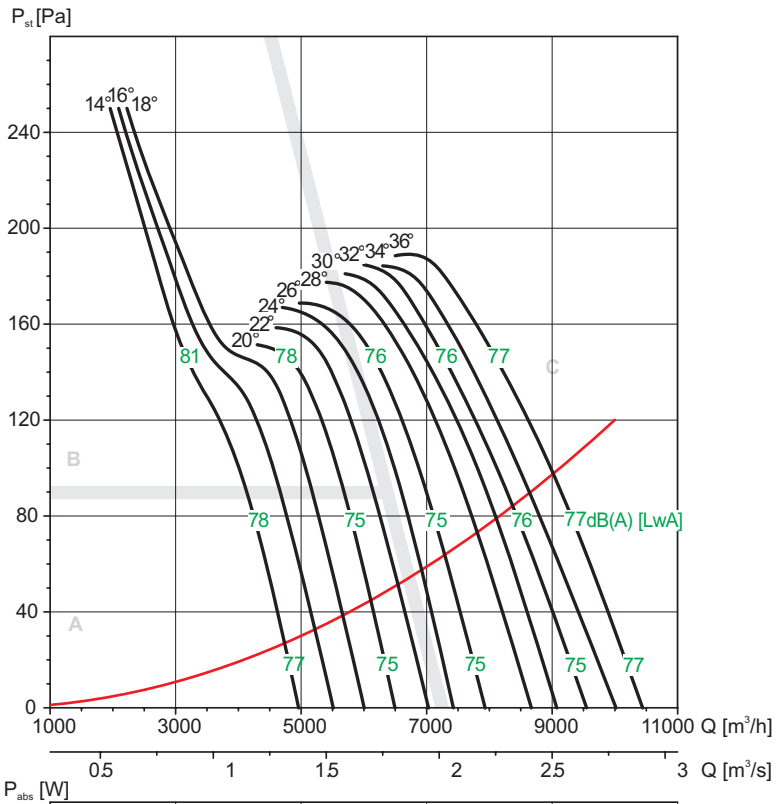

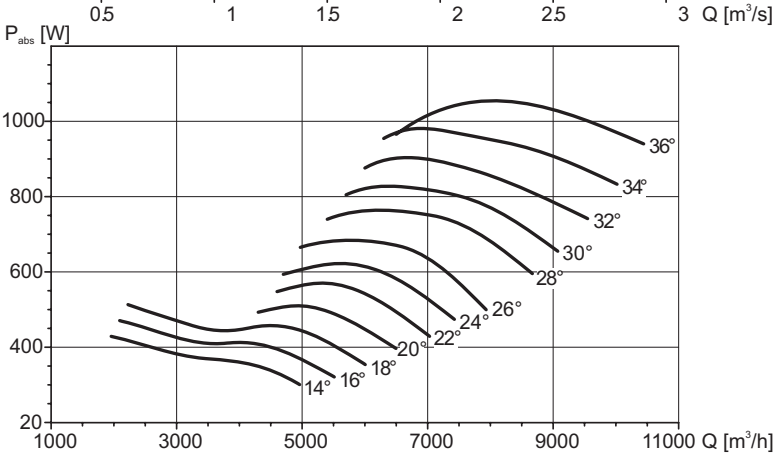

Charakterystyka akustyczna

Tabela współczynników korekcyjnych dla obliczeń mocy akustycznej. Pomiar ciśnienia mierzony jest w odległości równej trzem średnicom wirnika (jednak nie mniejszej niż 1,5m).

Hz	A	B	C
63	38	38	31
125	22	21	19
250	12	9	12
500	6	5	6
1000	5	5	5
2000	7	8	6
4000	13	14	11
8000	21	23	19

Podane wartości hałasu na wykresach odpowiadają mocy akustycznej (L w dB (A)).

MC	Kategoria pomiarowa
EC	Kategoria sprawności
VSD	Regulator prędkości obrotowej
η [%]	Sprawność
N	Stopień efektywności
[kW]	Moc w punkcie sprawności
[m³/h]	Wydatek
[Pa]	Ciśnienie statyczne
[RPM]	Prędkość obrotowa

Kąt nachylenia	14°	16°	18°	20°	22°	24°	26°	28°	30°	32°	34°	36°
Moc silnika [kW]	0,55	0,55	0,55	0,55	0,55	0,55	0,55	0,75	0,75	0,75	0,75	1,1

Venture Industries Sp. z o.o.
ul. Mokra 27, 05-092 Łomianki - Kiełpin
tel. +48 22 751 95 50, 751 20 31
fax +48 22 751 22 59, 751 12 02
e-mail: venture@venture.pl

Charakterystyki pracy - CHGT/4-560-6 - F300 - F400

- Q = wydajność wentylatora [m³/h] i [m³/s]
- P_{st} = ciśnienie statyczne [Pa]
- Dane zgodne z UNE 100-212-89, BS 848, Część 1, AMCA 210-85 i ASHARE 51-1985

CHGT	
Liczba biegunów	4
Średnica nominalna	560
Liczba łopatek wirnika	6

CHGT/2-560-6/_°-_kW

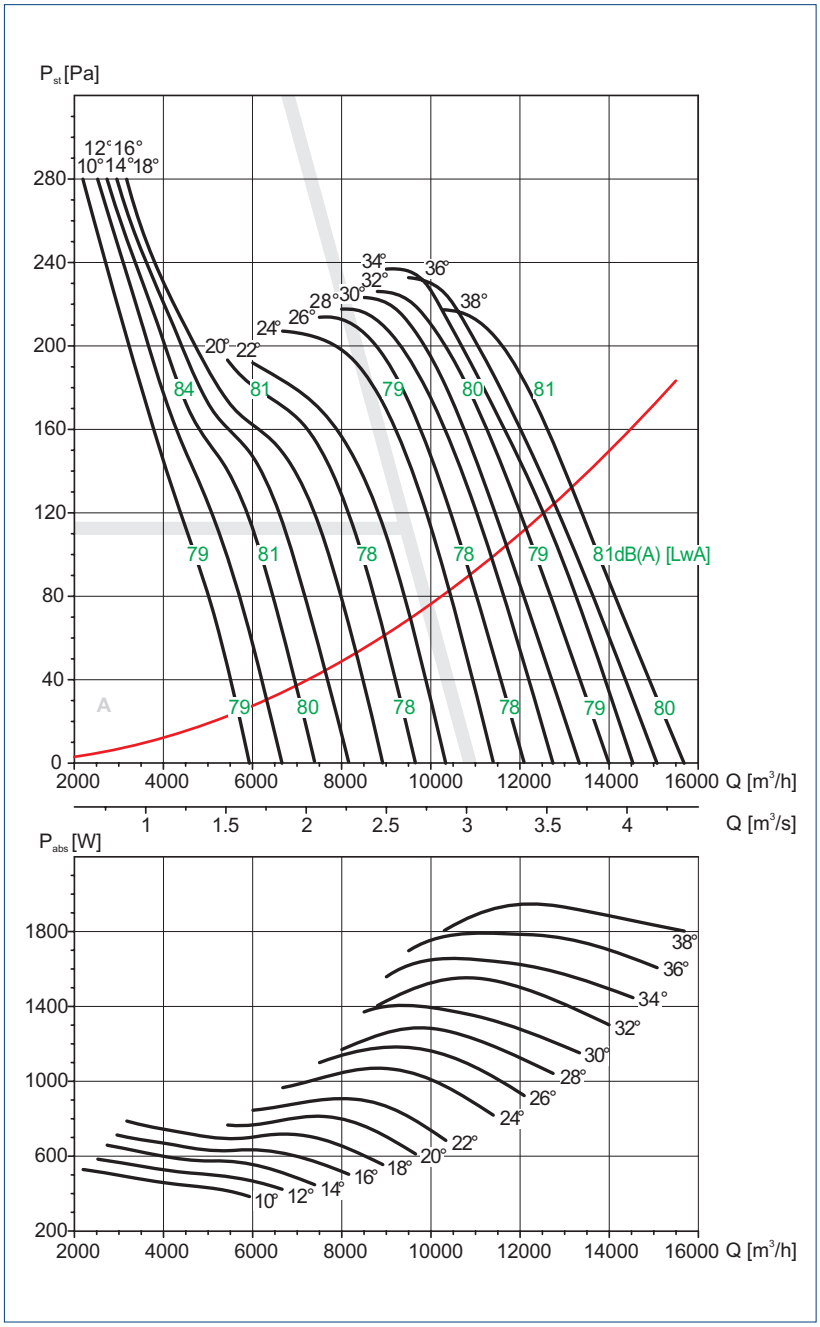

Charakterystyka akustyczna

Tabela współczynników korekcyjnych dla obliczeń mocy akustycznej. Pomiar ciśnienia mierzony jest w odległości równej trzem średnicom wirnika (jednak nie mniejszej niż 1,5m).

Hz	A	B	C
63	38	38	31
125	22	21	19
250	12	9	12
500	6	5	6
1000	5	5	5
2000	7	8	6
4000	13	14	11
8000	21	23	19

Podane wartości hałasu na wykresach odpowiadają mocy akustycznej (L w dB (A)).

MC	Kategoria pomiarowa
EC	Kategoria sprawności
VSD	Regulator prędkości obrotowej
η [%]	Sprawność
N	Stopień efektywności
[kW]	Moc w punkcie sprawności
[m³/h]	Wydatek
[Pa]	Ciśnienie statyczne
[RPM]	Prędkość obrotowa

Kąt nachylenia	10°	12°	14°	16°	18°	20°	22°	24°	26°	28°	30°	32°	34°	36°	38°
Moc silnika [kW]	0,55	0,55	0,55	0,55	0,55	0,75	0,75	1,1	1,1	1,1	1,1	1,5	1,5	1,5	2,2

Charakterystyki pracy - CHGT/4-630-6 - F300 - F400

- Q = wydajność wentylatora [m^3/h] i [m^3/s]
- P_{st} = ciśnienie statyczne [Pa]
- Dane zgodne z UNE 100-212-89, BS 848, Część 1, AMCA 210-85 i ASHARE 51-1985

THGT	
Liczba biegunów	4
Średnica nominalna	630
Liczba łopatek wirnika	6

CHGT/2-630-6/_°-_kW

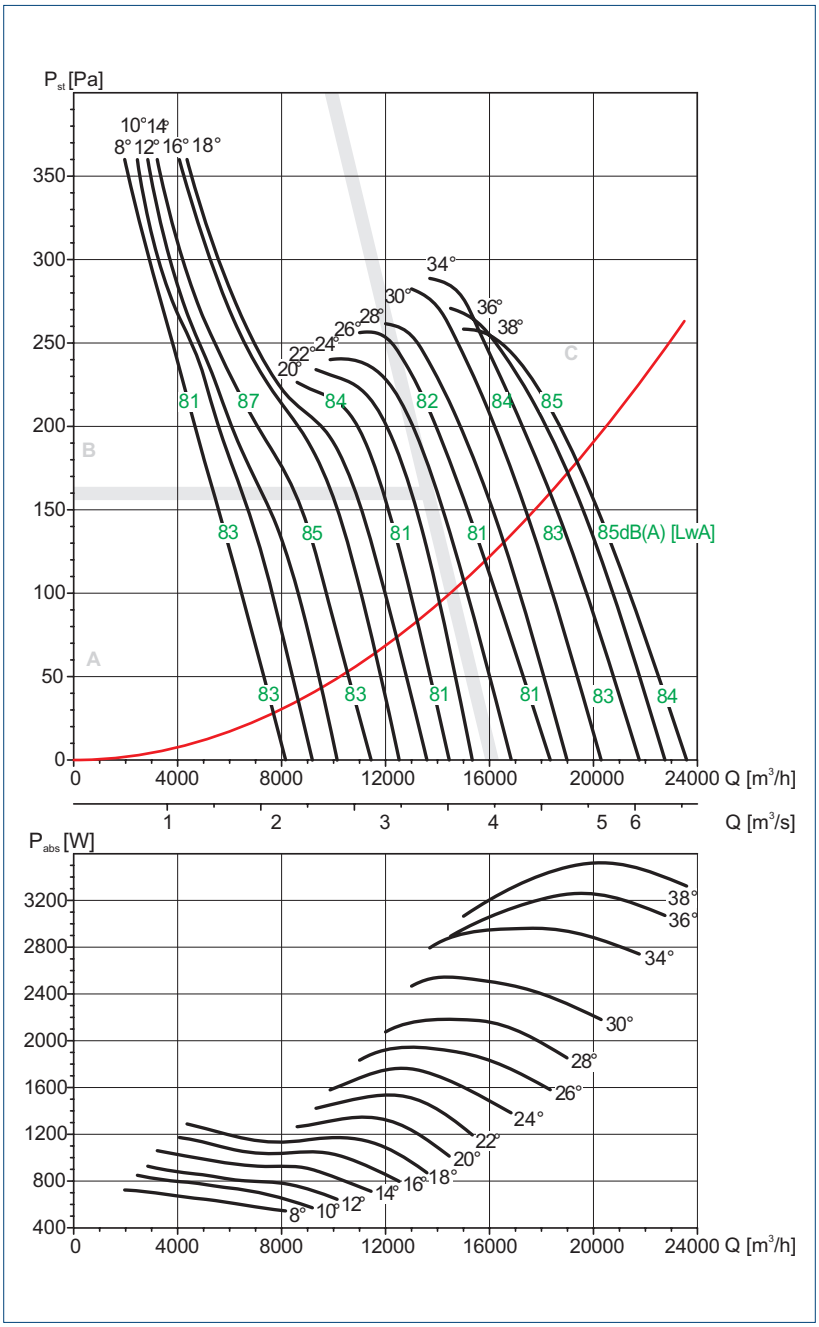

Charakterystyka akustyczna

Tabela współczynników korekcyjnych dla obliczeń mocy akustycznej. Pomiar ciśnienia mierzony jest w odległości równej trzem średnicom wirnika (jednak nie mniejszej niż 1,5m).

Hz	A	B	C
63	38	38	31
125	22	21	19
250	12	9	12
500	5	5	6
1000	4	5	5
2000	7	8	6
4000	13	14	11
8000	21	23	19

Podane wartości hałasu na wykresach odpowiadają mocy akustycznej (L w dB (A)).

MC	Kategoria pomiarowa
EC	Kategoria sprawności
VSD	Regulator prędkości obrotowej
η [%]	Sprawność
N	Stopień efektywności
[kW]	Moc w punkcie sprawności
[m^3/h]	Wydatek
[Pa]	Ciśnienie statyczne
[RPM]	Prędkość obrotowa

Kąt nachylenia	8°	10°	12°	14°	16°	18°	20°	22°	24°	26°	28°	30°	34°	36°	38°
Moc silnika [kW]	0,75	0,75	0,75	0,75	1,1	1,1	1,1	1,5	1,5	2,2	2,2	2,2	3	3	3

Venture Industries Sp. z o.o.
ul. Mokra 27, 05-092 Łomianki - Kiełpin
tel. +48 22 751 95 50, 751 20 31
fax +48 22 751 22 59, 751 12 02
e-mail: venture@venture.pl

Charakterystyki pracy - CHGT/4-710-3 - F300

- Q = wydajność wentylatora [m³/h] i [m³/s]
- P_{st} = ciśnienie statyczne [Pa]
- Dane zgodne z UNE 100-212-89, BS 848, Część 1, AMCA 210-85 i ASHARE 51-1985

CHGT	
Liczba biegunów	4
Średnica nominalna	710
Liczba łopatek wirnika	3

CHGT/4-710-3/_°-_kW

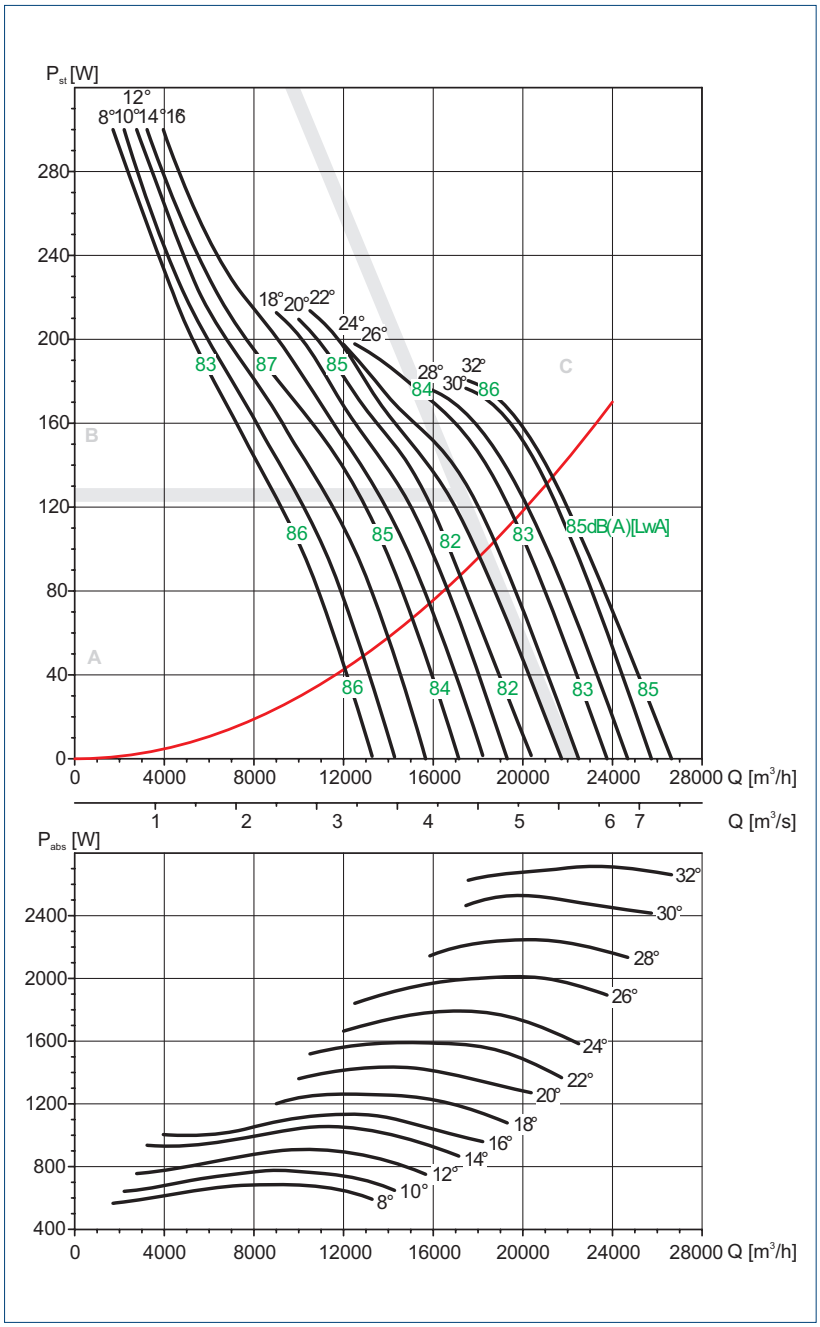

Charakterystyka akustyczna

Tabela współczynników korekcyjnych dla obliczeń mocy akustycznej. Pomiar ciśnienia mierzony jest w odległości równej trzem średnicom wirnika (jednak nie mniejszej niż 1,5m).

Hz	A	B	C
63	22	20	18
125	19	19	17
250	13	11	12
500	6	5	6
1000	4	5	5
2000	6	7	6
4000	11	13	12
8000	18	20	20

Podane wartości hałasu na wykresach odpowiadają mocy akustycznej (L w dB (A)).

MC	Kategoria pomiarowa
EC	Kategoria sprawności
VSD	Regulator prędkości obrotowej
η [%]	Sprawność
N	Stopień efektywności
[kW]	Moc w punkcie sprawności
[m³/h]	Wydatek
[Pa]	Ciśnienie statyczne
[RPM]	Prędkość obrotowa

Kąt nachylenia	8°	10°	12°	14°	16°	18°	20°	22°	24°	26°	28°	30°	32°
Moc silnika [kW]	0,75	0,75	0,75	1,1	1,1	1,1	1,5	1,5	1,5	2,2	2,2	3	3

Charakterystyki pracy - CHGT/4-710-5 - F400

- Q = wydajność wentylatora [m^3/h] i [m^3/s]
- P_{st} = ciśnienie statyczne [Pa]
- Dane zgodne z UNE 100-212-89, BS 848, Część 1, AMCA 210-85 i ASHARE 51-1985

CHGT	
Liczba biegunów	4
Średnica nominalna	710
Liczba łopatek wirnika	5

CHGT/4-710-5/_°-_kW

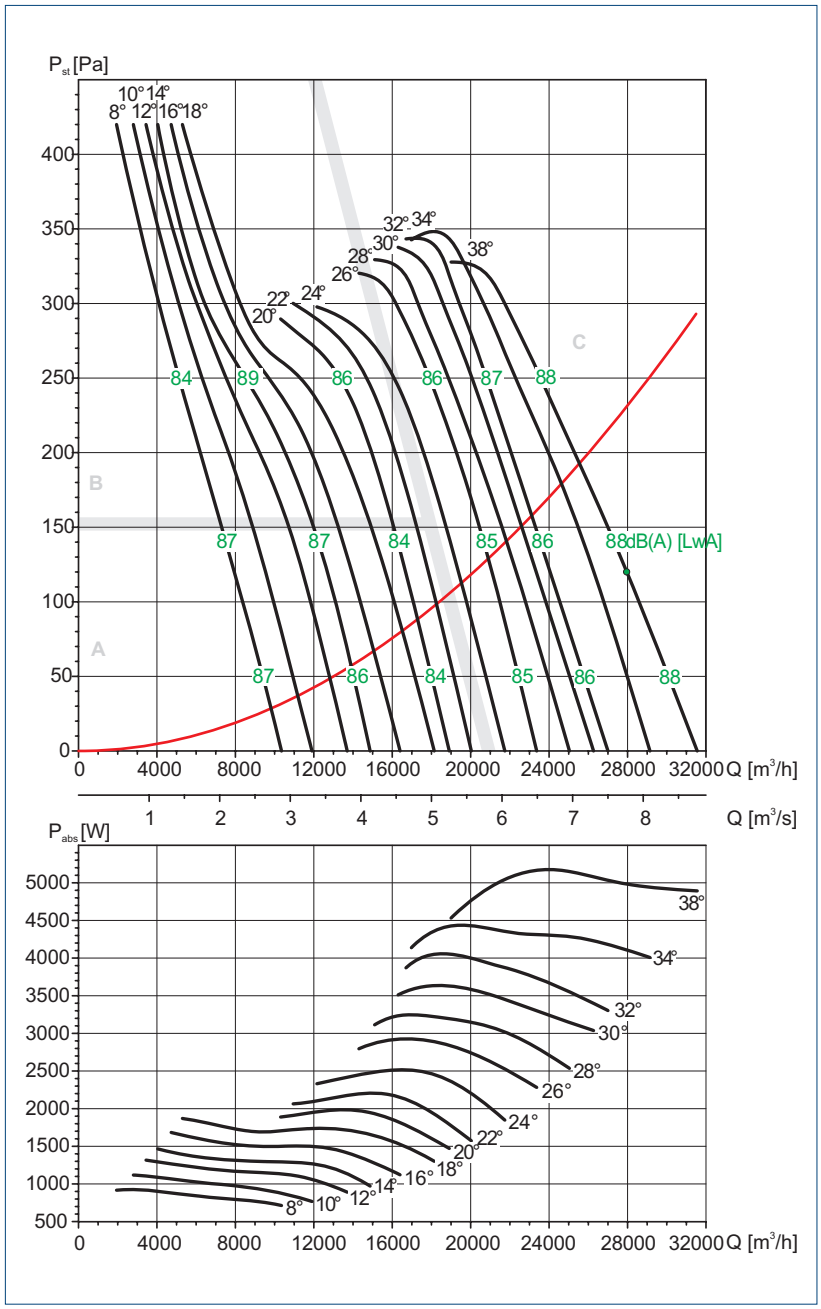

Charakterystyka akustyczna

Tabela współczynników korekcyjnych dla obliczeń mocy akustycznej. Pomiar ciśnienia mierzony jest w odległości równej trzem średnicom wirnika (jednak nie mniejszej niż 1,5m).

Hz	A	B	C
63	38	38	31
125	22	21	19
250	12	9	12
500	5	5	6
1000	4	5	5
2000	7	8	6
4000	13	14	11
8000	21	23	19

Podane wartości hałasu na wykresach odpowiadają mocy akustycznej (L w dB (A)).

MC	Kategoria pomiarowa
EC	Kategoria sprawności
VSD	Regulator prędkości obrotowej
η [%]	Sprawność
N	Stopień efektywności
[kW]	Moc w punkcie sprawności
[m^3/h]	Wydatek
[Pa]	Ciśnienie statyczne
[RPM]	Prędkość obrotowa

Kąt nachylenia	8°	10°	12°	14°	16°	18°	20°	22°	24°	26°	28°	30°	32°	34°	38°
Moc silnika [kW]	1,1	1,1	1,1	1,1	1,5	1,5	2,2	2,2	2,2	3	3	3	4	5,5	5,5

Venture Industries Sp. z o.o.
ul. Mokra 27, 05-092 Łomianki - Kiełpin
tel. +48 22 751 95 50, 751 20 31
fax +48 22 751 22 59, 751 12 02
e-mail: venture@venture.pl

Charakterystyki pracy - CHGT/4-710-6 - F300

- Q = wydajność wentylatora [m^3/h] i [m^3/s]
- P_{st} = ciśnienie statyczne [Pa]
- Dane zgodne z UNE 100-212-89, BS 848, Część 1, AMCA 210-85 i ASHARE 51-1985

CHGT	
Liczba biegunów	4
Średnica nominalna	710
Liczba łopatek wirnika	6

CHGT/4-710-6/_°-_kW

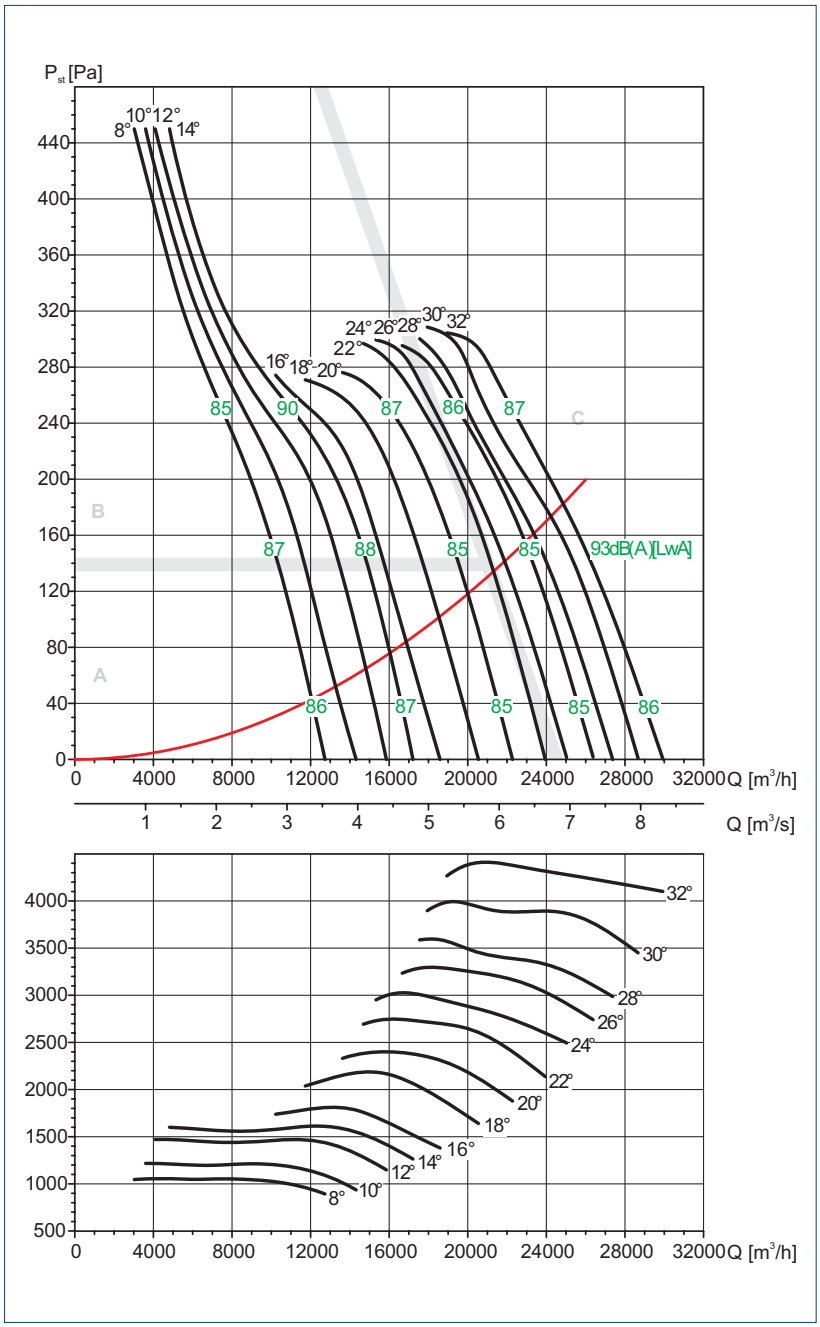

Charakterystyka akustyczna

Tabela współczynników korekcyjnych dla obliczeń mocy akustycznej. Pomiar ciśnienia mierzony jest w odległości równej trzem średnicom wirnika (jednak nie mniejszej niż 1,5m).

Hz	A	B	C
63	38	38	31
125	22	21	19
250	12	9	12
500	6	5	6
1000	5	5	5
2000	7	8	6
4000	13	14	11
8000	21	23	19

Podane wartości hałasu na wykresach odpowiadają mocy akustycznej (L w dB (A)).

MC	Kategoria pomiarowa
EC	Kategoria sprawności
VSD	Regulator prędkości obrotowej
η [%]	Sprawność
N	Stopień efektywności
[kW]	Moc w punkcie sprawności
[m^3/h]	Wydatek
[Pa]	Ciśnienie statyczne
[RPM]	Prędkość obrotowa

Kąt nachylenia	8°	10°	12°	14°	16°	18°	20°	22°	24°	26°	28°	30°	32°
Moc silnika [kW]	1,1	1,1	1,5	1,5	1,5	2,2	2,2	3	3	3	3	4	4

Charakterystyki pracy - CHGT/4-710-7 - F400

- Q = wydajność wentylatora [m³/h] i [m³/s]
- P_{st} = ciśnienie statyczne [Pa]
- Dane zgodne z UNE 100-212-89, BS 848, Część 1, AMCA 210-85 i ASHARE 51-1985

CHGT	
Liczba biegunów	4
Średnica nominalna	710
Liczba łopatek wirnika	7

CHGT/4-710-7/_°-_kW

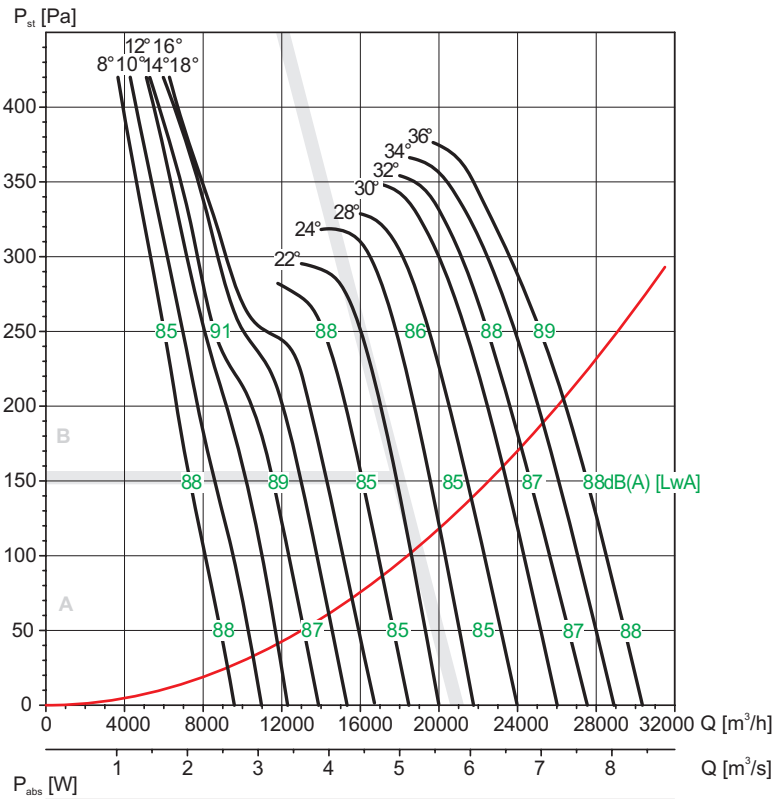

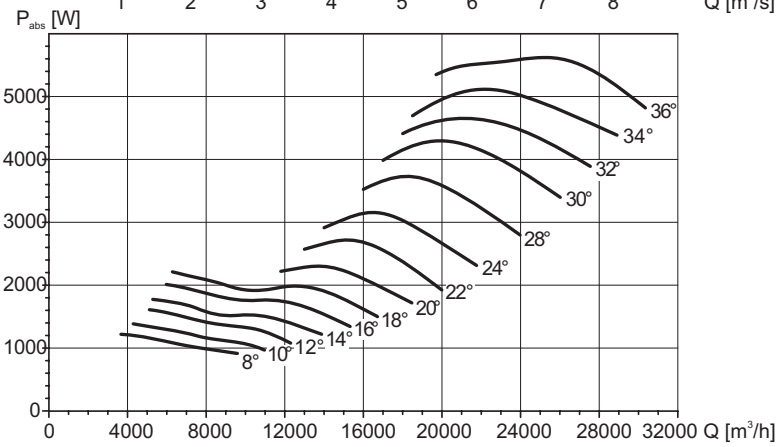

Charakterystyka akustyczna

Tabela współczynników korekcyjnych dla obliczeń mocy akustycznej. Pomiar ciśnienia mierzony jest w odległości równej trzem średnicom wirnika (jednak nie mniejszej niż 1,5m).

Hz	A	B	C
63	38	38	31
125	22	21	19
250	12	9	12
500	6	5	6
1000	5	5	5
2000	7	8	6
4000	13	14	11
8000	21	23	19

Podane wartości hałasu na wykresach odpowiadają mocy akustycznej (L w dB (A)).

MC	Kategoria pomiarowa
EC	Kategoria sprawności
VSD	Regulator prędkości obrotowej
η [%]	Sprawność
N	Stopień efektywności
[kW]	Moc w punkcie sprawności
[m³/h]	Wydatek
[Pa]	Ciśnienie statyczne
[RPM]	Prędkość obrotowa

Kąt nachylenia	8°	10°	12°	14°	16°	18°	20°	22°	24°	28°	30°	32°	34°	36°
Moc silnika [kW]	1,1	1,1	1,5	1,5	1,5	1,5	2,2	3	3	3	4	4	5,5	5,5

Venture Industries Sp. z o.o.
ul. Mokra 27, 05-092 Łomianki - Kiełpin
tel. +48 22 751 95 50, 751 20 31
fax +48 22 751 22 59, 751 12 02
e-mail: venture@venture.pl

Charakterystyki pracy - CHGT/4-800-3 - F300

- Q = wydajność wentylatora [m³/h] i [m³/s]
- P_{st} = ciśnienie statyczne [Pa]
- Dane zgodne z UNE 100-212-89, BS 848, Część 1, AMCA 210-85 i ASHARE 51-1985

CHGT	
Liczba biegunów	4
Średnica nominalna	800
Liczba łopatek wirnika	3

CHGT/4-800-3/_°-_kW

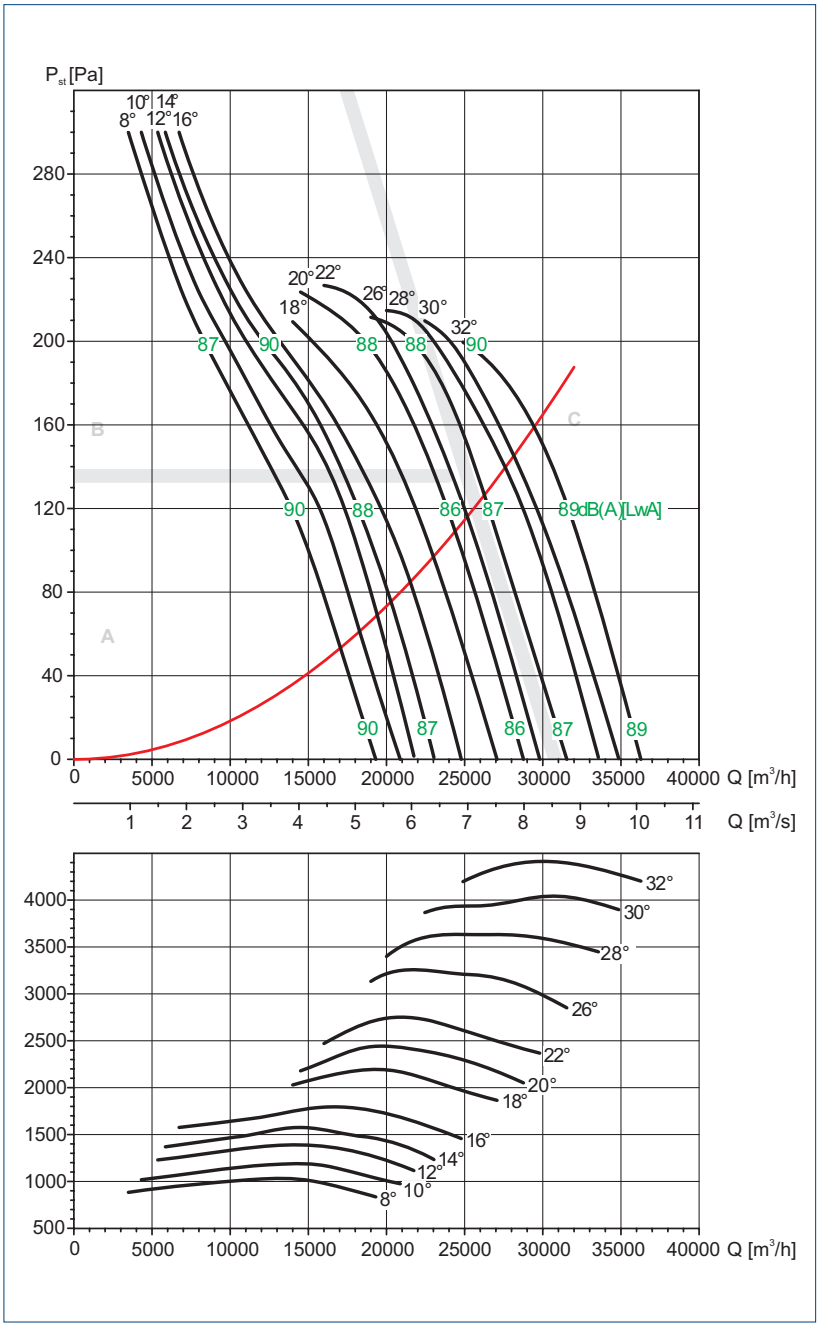

Charakterystyka akustyczna

Tabela współczynników korekcyjnych dla obliczeń mocy akustycznej. Pomiar ciśnienia mierzony jest w odległości równej trzem średnicom wirnika (jednak nie mniejszej niż 1,5m).

Hz	A	B	C
63	38	38	31
125	22	21	19
250	12	9	12
500	6	5	6
1000	5	5	5
2000	7	8	6
4000	13	14	11
8000	21	23	19

Podane wartości hałasu na wykresach odpowiadają mocy akustycznej (L w dB (A)).

MC	Kategoria pomiarowa
EC	Kategoria sprawności
VSD	Regulator prędkości obrotowej
η [%]	Sprawność
N	Stopień efektywności
[kW]	Moc w punkcie sprawności
[m³/h]	Wydatek
[Pa]	Ciśnienie statyczne
[RPM]	Prędkość obrotowa

Kąt nachylenia	8°	10°	12°	14°	16°	18°	20°	22°	26°	28°	30°	32°
Moc silnika [kW]	1,1	1,1	1,5	1,5	2,2	3	3	3	3	4	4	5,5

Charakterystyki pracy - THGT/4-800-3 - F400

- Q = wydajność wentylatora [m^3/h] i [m^3/s]
- P_{st} = ciśnienie statyczne [Pa]
- Dane zgodne z UNE 100-212-89, BS 848, Część 1, AMCA 210-85 i ASHARE 51-1985

CHGT	
Liczba biegunów	4
Średnica nominalna	800
Liczba łopatek wirnika	3

CHGT/4-800-3/_°-_kW

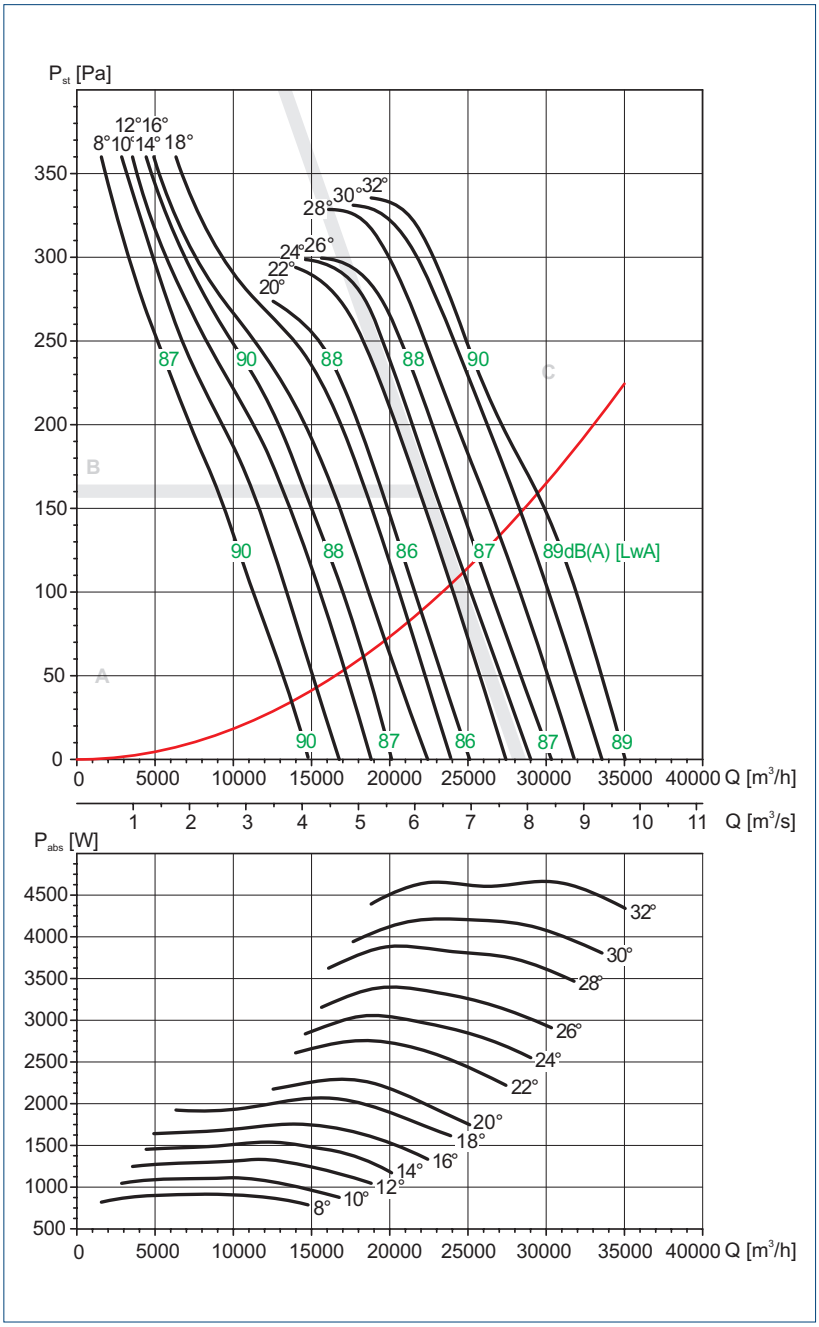

Charakterystyka akustyczna

Tabela współczynników korekcyjnych dla obliczeń mocy akustycznej. Pomiar ciśnienia mierzony jest w odległości równej trzem średnicom wirnika (jednak nie mniejszej niż 1,5m).

Hz	A	B	C
63	22	20	18
125	19	19	17
250	13	11	12
500	6	5	6
1000	4	5	5
2000	6	7	6
4000	11	13	12
8000	18	20	20

Podane wartości hałasu na wykresach odpowiadają mocy akustycznej (L w dB (A)).

MC	Kategoria pomiarowa
EC	Kategoria sprawności
VSD	Regulator prędkości obrotowej
η [%]	Sprawność
N	Stopień efektywności
[kW]	Moc w punkcie sprawności
[m^3/h]	Wydatek
[Pa]	Ciśnienie statyczne
[RPM]	Prędkość obrotowa

Kąt nachylenia	8°	10°	12°	14°	16°	18°	20°	22°	24°	26°	28°	30°	32°
Moc silnika [kW]	1,1	1,1	1,1	1,5	1,5	2,2	2,2	3	3	3	4	5,5	5,5

Venture Industries Sp. z o.o.
ul. Mokra 27, 05-092 Łomianki - Kiełpin
tel. +48 22 751 95 50, 751 20 31
fax +48 22 751 22 59, 751 12 02
e-mail: venture@venture.pl

Charakterystyki pracy - CHGT/4-800-6 - F300

- Q = wydajność wentylatora [m³/h] i [m³/s]
- P_{st} = ciśnienie statyczne [Pa]
- Dane zgodne z UNE 100-212-89, BS 848, Część 1, AMCA 210-85 i ASHARE 51-1985

THGT	
Liczba biegunów	4
Średnica nominalna	800
Liczba łopatek wirnika	6

CHGT/4-800-6/_°-_kW

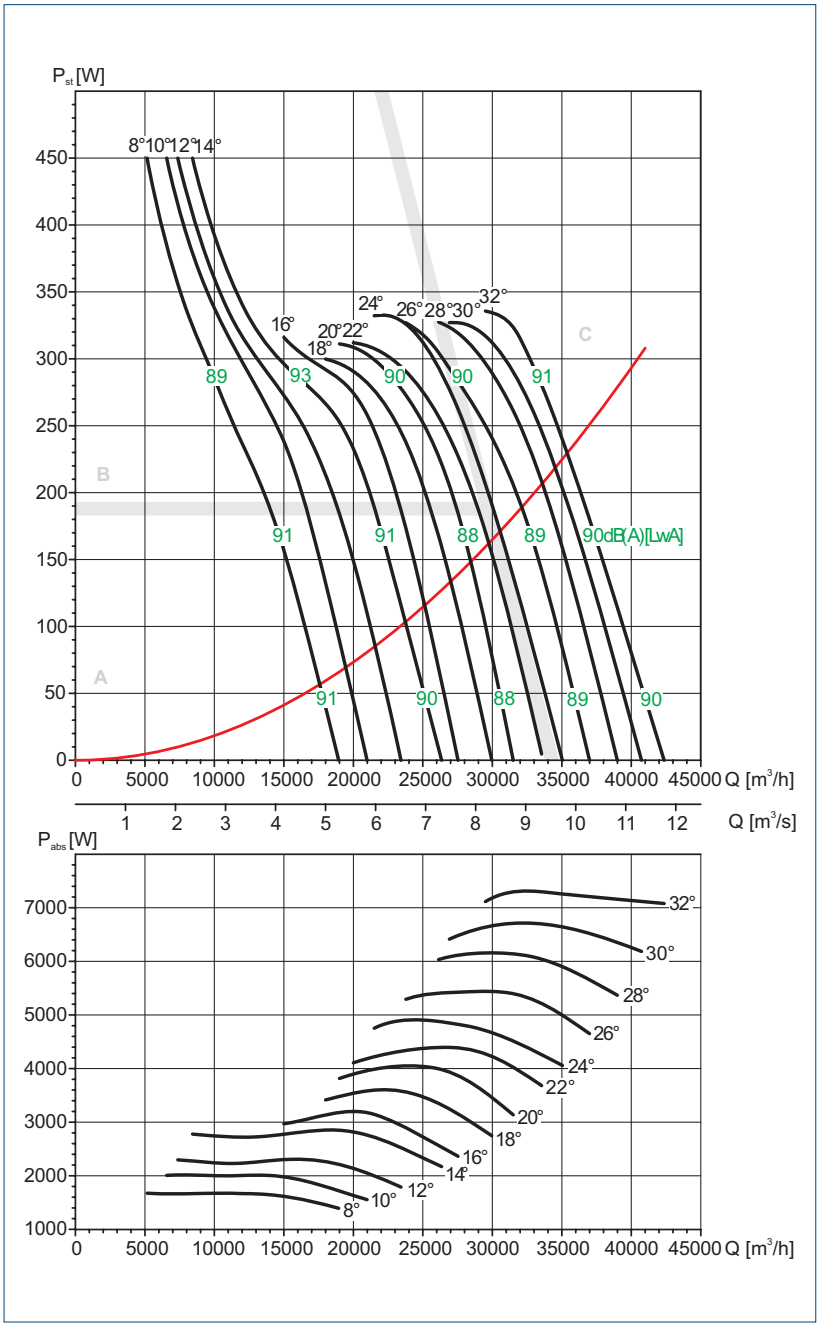

Charakterystyka akustyczna

Tabela współczynników korekcyjnych dla obliczeń mocy akustycznej. Pomiar ciśnienia mierzony jest w odległości równej trzem średnicom wirnika (jednak nie mniejszej niż 1,5m).

Hz	A	B	C
63	38	38	31
125	22	21	19
250	12	9	12
500	5	5	6
1000	4	5	5
2000	7	8	6
4000	13	14	11
8000	21	23	19

Podane wartości hałasu na wykresach odpowiadają mocy akustycznej (L w dB (A)).

MC	Kategoria pomiarowa
EC	Kategoria sprawności
VSD	Regulator prędkości obrotowej
η [%]	Sprawność
N	Stopień efektywności
[kW]	Moc w punkcie sprawności
[m³/h]	Wydatek
[Pa]	Ciśnienie statyczne
[RPM]	Prędkość obrotowa

Kąt nachylenia	8°	10°	12°	14°	16°	18°	20°	22°	24°	26°	28°	30°	32°
Moc silnika [kW]	1,5	2,2	2,2	3	3	3	4	4	5,5	5,5	7,5	7,5	7,5

Charakterystyki pracy - CHGT/4-800-6 - F400

- Q = wydajność wentylatora [m^3/h] i [m^3/s]
- P_{st} = ciśnienie statyczne [Pa]
- Dane zgodne z UNE 100-212-89, BS 848, Część 1, AMCA 210-85 i ASHARE 51-1985

CHGT	
Liczba biegunów	4
Średnica nominalna	800
Liczba łopatek wirnika	6

CHGT/4-800-6/_°-_kW

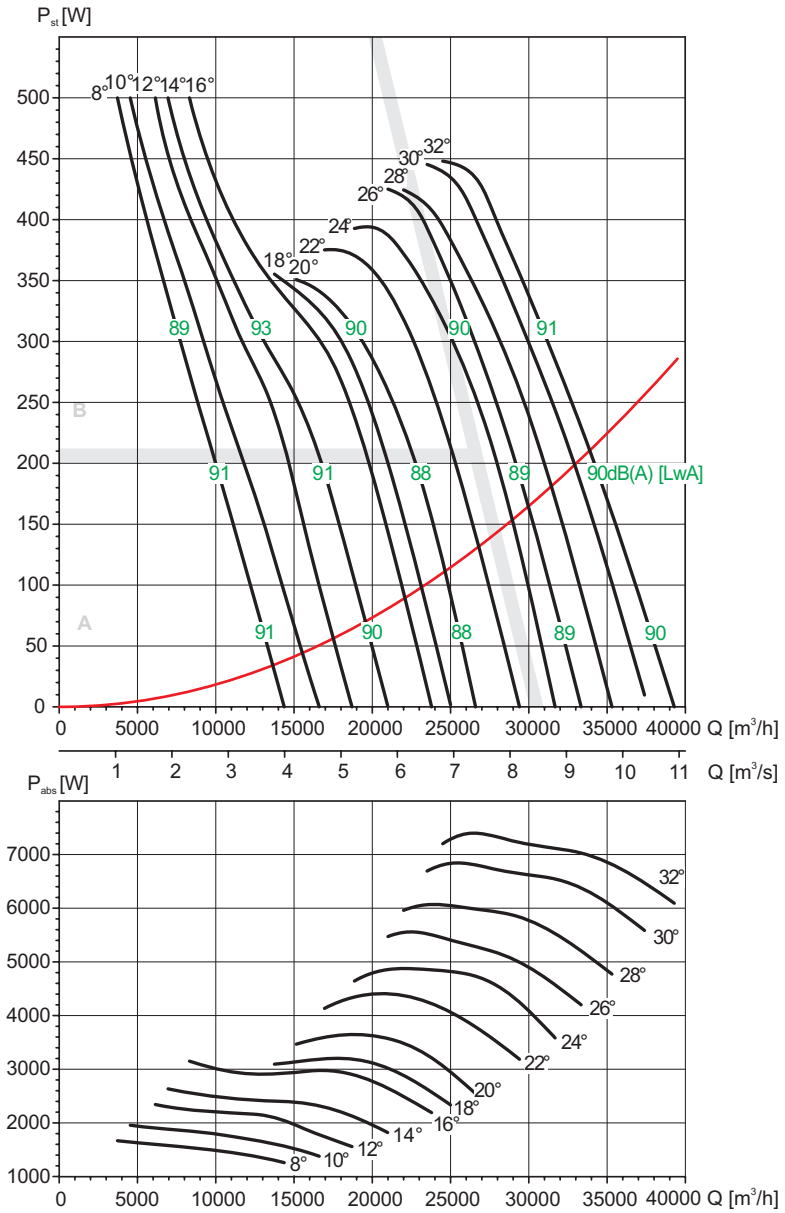

Charakterystyka akustyczna

Tabela współczynników korekcyjnych dla obliczeń mocy akustycznej. Pomiar ciśnienia mierzony jest w odległości równej trzem średnicom wirnika (jednak nie mniejszej niż 1,5m).

Hz	A	B	C
63	38	38	31
125	22	21	19
250	12	9	12
500	5	5	6
1000	4	5	5
2000	7	8	6
4000	13	14	11
8000	21	23	19

Podane wartości hałasu na wykresach odpowiadają mocy akustycznej (L w dB (A)).

MC	Kategoria pomiarowa
EC	Kategoria sprawności
VSD	Regulator prędkości obrotowej
η [%]	Sprawność
N	Stopień efektywności
[kW]	Moc w punkcie sprawności
[m^3/h]	Wydatek
[Pa]	Ciśnienie statyczne
[RPM]	Prędkość obrotowa

Kąt nachylenia	8°	10°	12°	14°	16°	18°	20°	22°	24°	26°	28°	30°	32°
Moc silnika [kW]	1,5	1,5	2,2	2,2	3	3	3	4	5,5	5,5	5,5	7,5	7,5

Venture Industries Sp. z o.o.
ul. Mokra 27, 05-092 Łomianki - Kiełpin
tel. +48 22 751 95 50, 751 20 31
fax +48 22 751 22 59, 751 12 02
e-mail: venture@venture.pl

Charakterystyki pracy - CHGT/4-800-9 - F300 - F400

- Q = wydajność wentylatora [m³/h] i [m³/s]
- P_{st} = ciśnienie statyczne [Pa]
- Dane zgodne z UNE 100-212-89, BS 848, Część 1, AMCA 210-85 i ASHARE 51-1985

CHGT	
Liczba biegunów	4
Średnica nominalna	800
Liczba łopatek wirnika	9

CHGT/4-800-9/_°-_kW

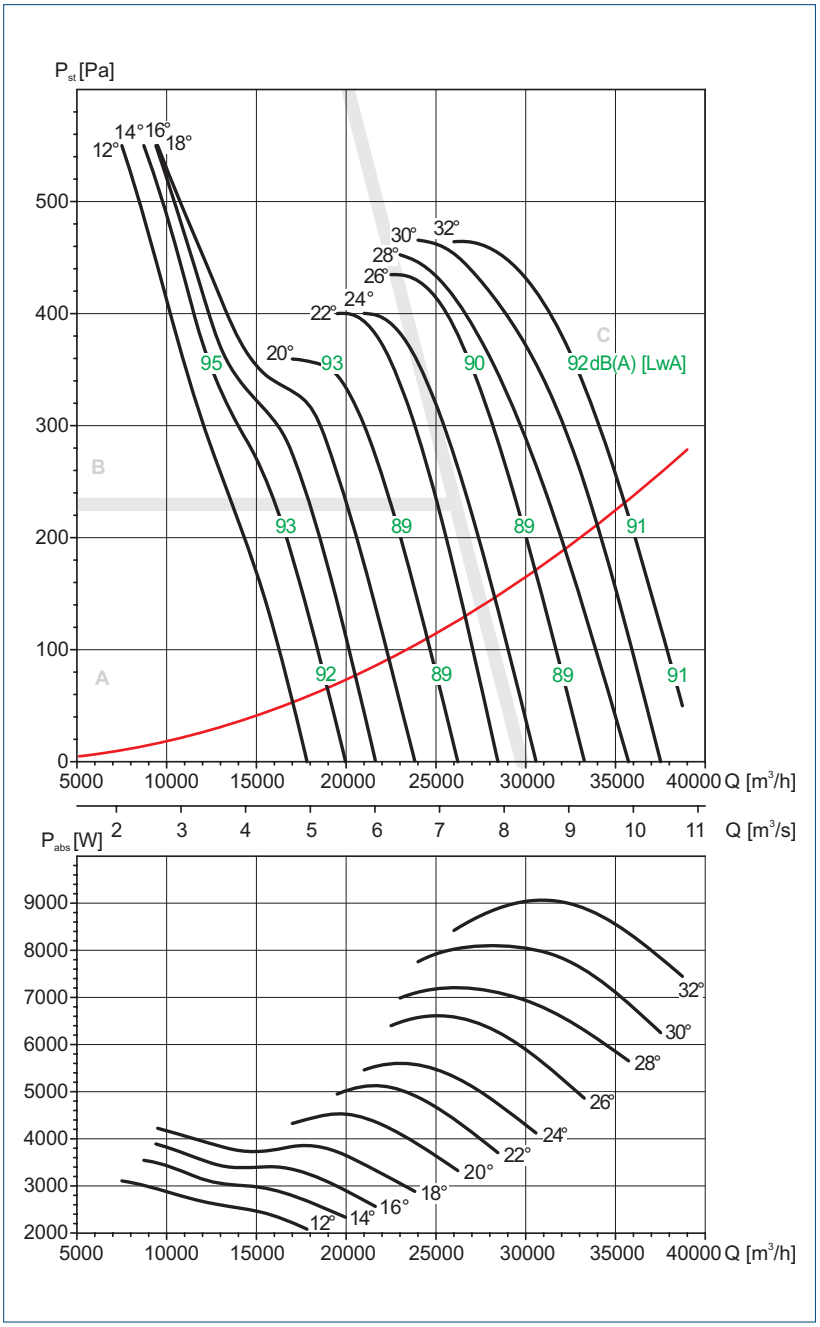

Charakterystyka akustyczna

Tabela współczynników korekcyjnych dla obliczeń mocy akustycznej. Pomiar ciśnienia mierzony jest w odległości równej trzem średnicom wirnika (jednak nie mniejszej niż 1,5m).

Hz	A	B	C
63	40	38	32
125	26	19	19
250	14	9	11
500	6	5	7
1000	4	5	5
2000	7	7	6
4000	12	13	10
8000	20	21	17

Podane wartości hałasu na wykresach odpowiadają mocy akustycznej (L w dB (A)).

Kąt nachylenia	12°	14°	16°	18°	20°	22°	24°	26°	28°	30°	32°
Moc silnika [kW]	2,2	3	3	3	4	5,5	5,5	5,5	7,5	7,5	7,5

MC	Kategoria pomiarowa
EC	Kategoria sprawności
VSD	Regulator prędkości obrotowej
η [%]	Sprawność
N	Stopień efektywności
[kW]	Moc w punkcie sprawności
[m³/h]	Wydatek
[Pa]	Ciśnienie statyczne
[RPM]	Prędkość obrotowa

Charakterystyki pracy - CHGT/4-900-3 - F300 - F400

- Q = wydajność wentylatora [m^3/h] i [m^3/s]
- P_{st} = ciśnienie statyczne [Pa]
- Dane zgodne z UNE 100-212-89, BS 848, Część 1, AMCA 210-85 i ASHARE 51-1985

CHGT	
Liczba biegunów	4
Średnica nominalna	900
Liczba łopatek wirnika	3

CHGT/4-900-3/_°-_kW

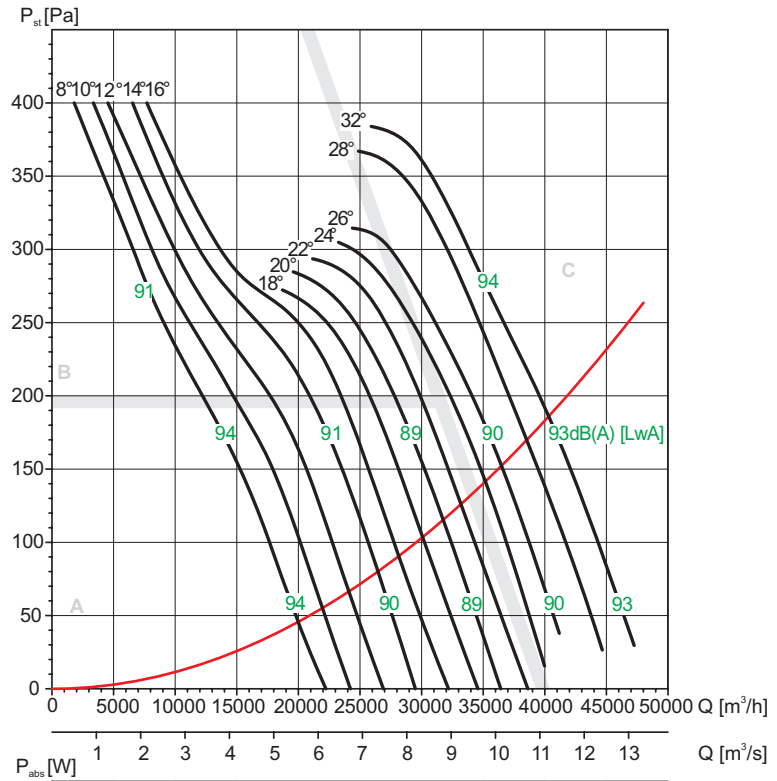

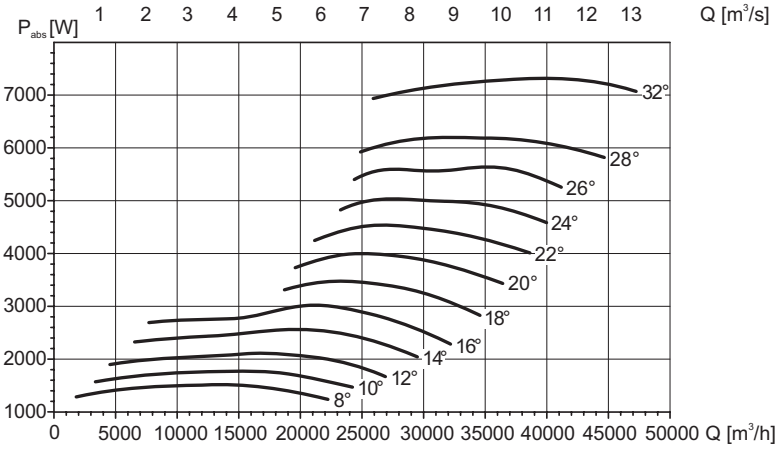

Charakterystyka akustyczna

Tabela współczynników korekcyjnych dla obliczeń mocy akustycznej. Pomiar ciśnienia mierzony jest w odległości równej trzem średnicom wirnika (jednak nie mniejszej niż 1,5m).

Hz	A	B	C
63	22	20	18
125	19	19	17
250	13	11	12
500	6	5	6
1000	4	5	5
2000	6	7	6
4000	11	13	12
8000	18	20	20

Podane wartości hałasu na wykresach odpowiadają mocy akustycznej (L w dB (A)).

MC	Kategoria pomiarowa
EC	Kategoria sprawności
VSD	Regulator prędkości obrotowej
η [%]	Sprawność
N	Stopień efektywności
[kW]	Moc w punkcie sprawności
[m^3/h]	Wydatek
[Pa]	Ciśnienie statyczne
[RPM]	Prędkość obrotowa

Kąt nachylenia	8°	10°	12°	14°	16°	18°	20°	22°	24°	26°	28°	32°
Moc silnika [kW]	2,2	2,2	2,2	3	3	4	4	4	5,5	5,5	7,5	7,5

Venture Industries Sp. z o.o.
ul. Mokra 27, 05-092 Łomianki - Kiełpin
tel. +48 22 751 95 50, 751 20 31
fax +48 22 751 22 59, 751 12 02
e-mail: venture@venture.pl

Charakterystyki pracy - CHGT/4-900-6 - F300 - F400

- Q = wydajność wentylatora [m³/h] i [m³/s]
- P_{st} = ciśnienie statyczne [Pa]
- Dane zgodne z UNE 100-212-89, BS 848, Część 1, AMCA 210-85 i ASHARE 51-1985

CHGT	
Liczba biegunów	4
Średnica nominalna	900
Liczba łopatek wirnika	6

CHGT/4-900-6/_°-_kW

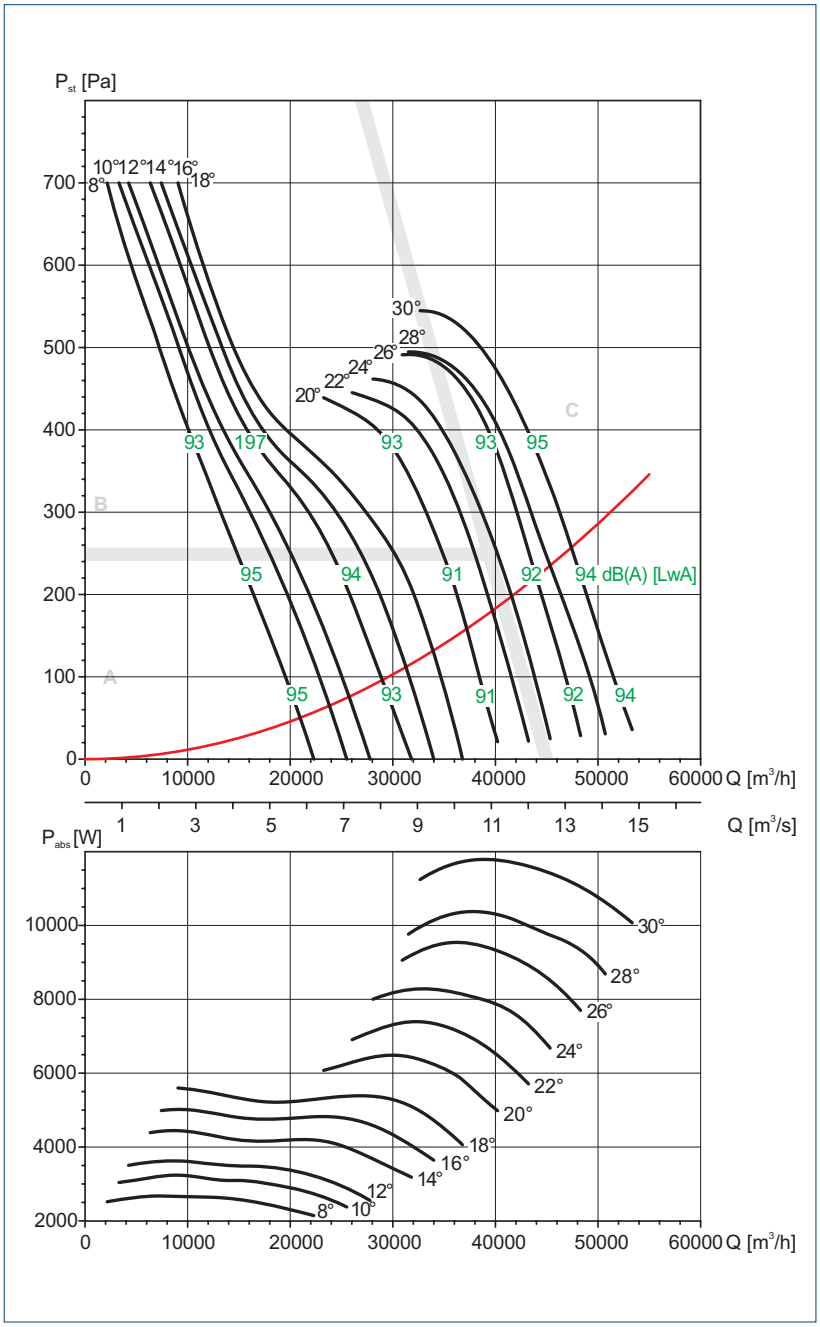

Charakterystyka akustyczna

Tabela współczynników korekcyjnych dla obliczeń mocy akustycznej. Pomiar ciśnienia mierzony jest w odległości równej trzem średnicom wirnika (jednak nie mniejszej niż 1,5m).

Hz	A	B	C
63	38	38	31
125	22	21	19
250	12	9	12
500	5	5	6
1000	4	5	5
2000	7	8	6
4000	13	14	11
8000	21	23	19

Podane wartości hałasu na wykresach odpowiadają mocy akustycznej (L w dB (A)).

MC	Kategoria pomiarowa
EC	Kategoria sprawności
VSD	Regulator prędkości obrotowej
η [%]	Sprawność
N	Stopień efektywności
[kW]	Moc w punkcie sprawności
[m³/h]	Wydatek
[Pa]	Ciśnienie statyczne
[RPM]	Prędkość obrotowa

Kąt nachylenia	8°	10°	12°	14°	16°	18°	20°	22°	24°	26°	28°	30°
Moc silnika [kW]	3	3	3	4	4	5,5	7,5	7,5	11	11	11	11

Charakterystyki pracy - CHGT/4-900-9 - F300 - F400

- Q = wydajność wentylatora [m³/h] i [m³/s]
- P_{st} = ciśnienie statyczne [Pa]
- Dane zgodne z UNE 100-212-89, BS 848, Część 1, AMCA 210-85 i ASHARE 51-1985

CHGT	
Liczba biegunów	4
Średnica nominalna	900
Liczba łopatek wirnika	9

CHGT/4-900-9/_°-_kW

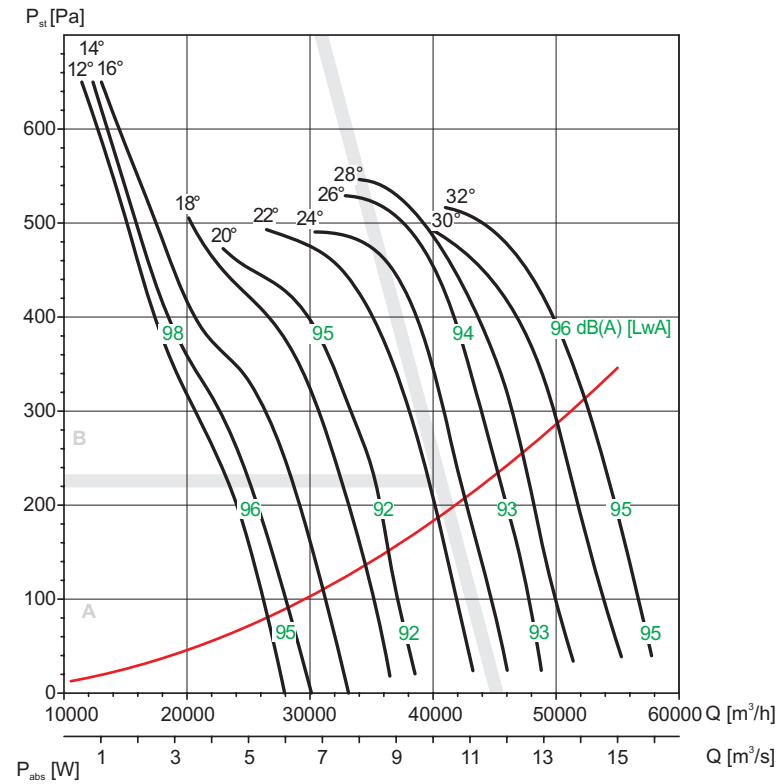

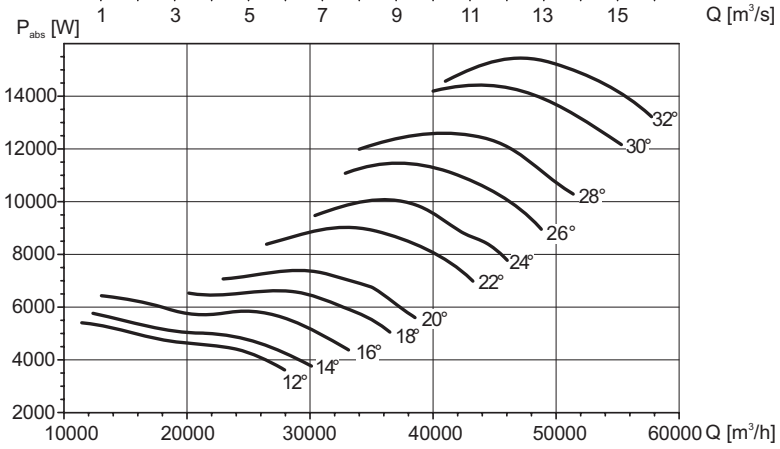

Charakterystyka akustyczna

Tabela współczynników korekcyjnych dla obliczeń mocy akustycznej. Pomiar ciśnienia mierzony jest w odległości równej trzem średnicom wirnika (jednak nie mniejszej niż 1,5m).

Hz	A	B	C
63	40	38	32
125	26	29	29
250	24	9	11
500	6	5	7
1000	4	5	5
2000	7	7	6
4000	12	13	10
8000	20	21	17

Podane wartości hałasu na wykresach odpowiadają mocy akustycznej (L w dB (A)).

MC	Kategoria pomiarowa
EC	Kategoria sprawności
VSD	Regulator prędkości obrotowej
η [%]	Sprawność
N	Stopień efektywności
[kW]	Moc w punkcie sprawności
[m³/h]	Wydatek
[Pa]	Ciśnienie statyczne
[RPM]	Prędkość obrotowa

Kąt nachylenia	12°	14°	16°	18°	20°	22°	24°	26°	28°	30°	32°
Moc silnika [kW]	5,5	5,5	5,5	7,5	7,5	11	11	11	15	15	15

Venture Industries Sp. z o.o.
ul. Mokra 27, 05-092 Łomianki - Kiełpin
tel. +48 22 751 95 50, 751 20 31
fax +48 22 751 22 59, 751 12 02
e-mail: venture@venture.pl

Charakterystyki pracy - CHGT/4-1000-3 - F300 - F400

- Q = wydajność wentylatora [m³/h] i [m³/s]
- P_{st} = ciśnienie statyczne [Pa]
- Dane zgodne z UNE 100-212-89, BS 848, Część 1, AMCA 210-85 i ASHARE 51-1985

CHGT	
Liczba biegunów	4
Średnica nominalna	1000
Liczba łopatek wirnika	3

CHGT/4-1000-3/_°-_kW

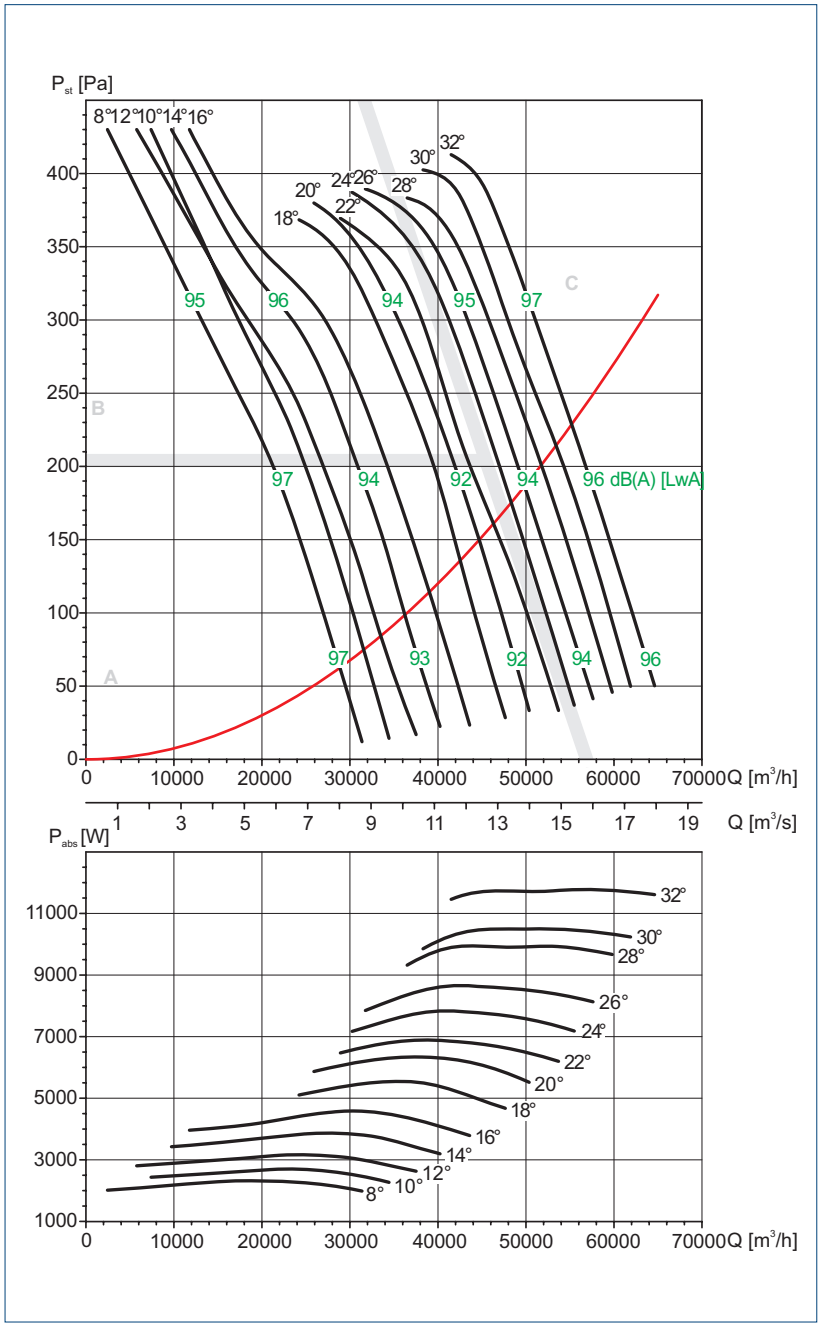

Charakterystyka akustyczna

Tabela współczynników korekcyjnych dla obliczeń mocy akustycznej. Pomiar ciśnienia mierzony jest w odległości równej trzem średnicom wirnika (jednak nie mniejszej niż 1,5m).

Hz	A	B	C
63	22	20	18
125	19	19	17
250	13	11	12
500	6	5	6
1000	4	5	5
2000	6	7	6
4000	11	13	12
8000	18	20	20

Podane wartości hałasu na wykresach odpowiadają mocy akustycznej (L w dB (A)).

MC	Kategoria pomiarowa
EC	Kategoria sprawności
VSD	Regulator prędkości obrotowej
η [%]	Sprawność
N	Stopień efektywności
[kW]	Moc w punkcie sprawności
[m³/h]	Wydatek
[Pa]	Ciśnienie statyczne
[RPM]	Prędkość obrotowa

Kąt nachylenia	8°	10°	12°	14°	16°	18°	20°	22°	24°	26°	28°	30°	32°
Moc silnika [kW]	3	3	3	4	4	5,5	5,5	7,5	7,5	7,5	11	11	11

Charakterystyki pracy - CHGT/4-1000-6 - F300 - F400

- Q = wydajność wentylatora [m³/h] i [m³/s]
- P_{st} = ciśnienie statyczne [Pa]
- Dane zgodne z UNE 100-212-89, BS 848, Część 1, AMCA 210-85 i ASHARE 51-1985

CHGT	
Liczba biegunów	4
Średnica nominalna	1000
Liczba łopatek wirnika	6

CHGT/4-1000-6/_°-_kW

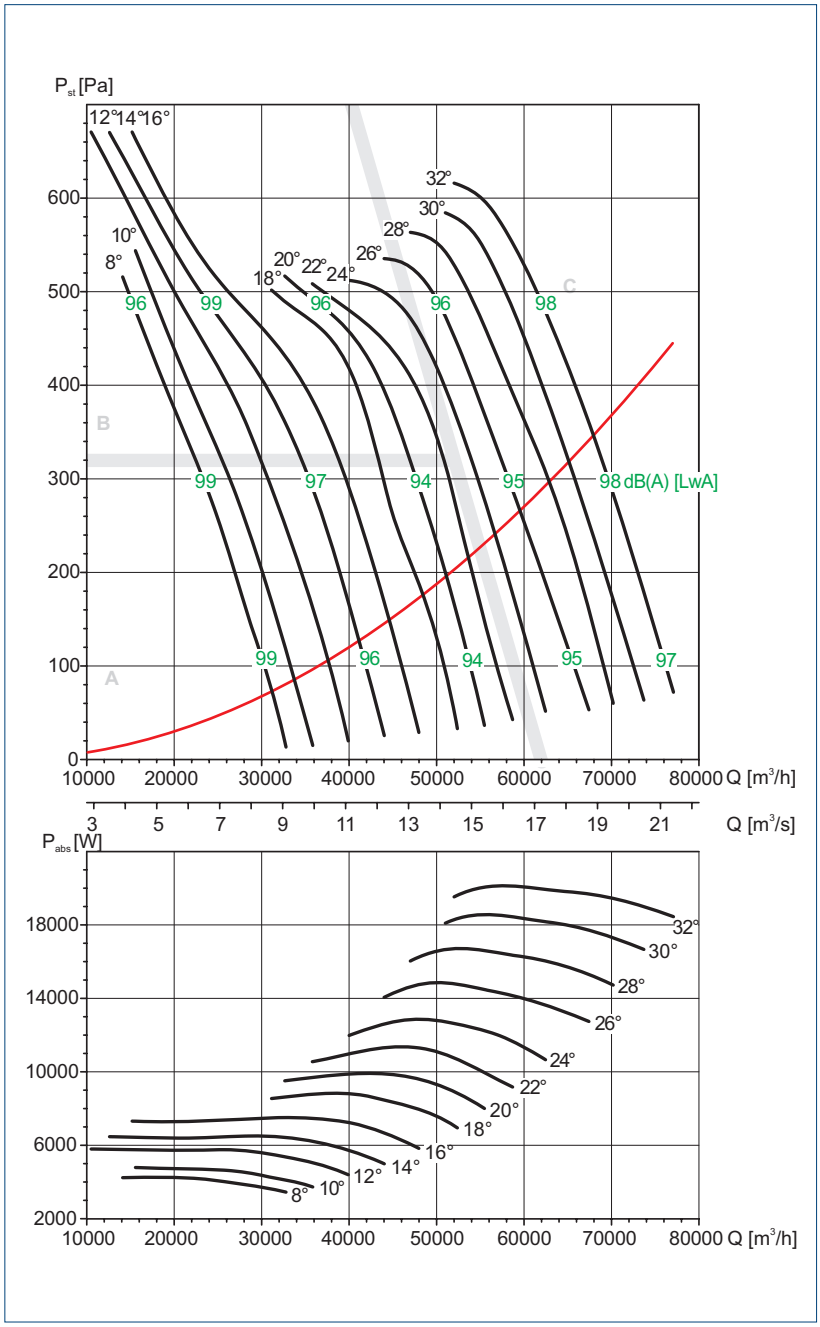

Charakterystyka akustyczna

Tabela współczynników korekcyjnych dla obliczeń mocy akustycznej. Pomiar ciśnienia mierzony jest w odległości równej trzem średnicom wirnika (jednak nie mniejszej niż 1,5m).

Hz	A	B	C
63	38	38	31
125	22	21	19
250	12	9	12
500	5	5	6
1000	4	5	5
2000	7	8	6
4000	13	14	11
8000	21	23	19

Podane wartości hałasu na wykresach odpowiadają mocy akustycznej (L w dB (A)).

MC	Kategoria pomiarowa
EC	Kategoria sprawności
VSD	Regulator prędkości obrotowej
η [%]	Sprawność
N	Stopień efektywności
[kW]	Moc w punkcie sprawności
[m³/h]	Wydatek
[Pa]	Ciśnienie statyczne
[RPM]	Prędkość obrotowa

Kąt nachylenia	8°	10°	12°	14°	16°	18°	20°	22°	24°	26°	28°	30°	32°
Moc silnika [kW]	4	4	5,5	7,5	7,5	11	11	11	11	15	18,5	18,5	18,5

Venture Industries Sp. z o.o.
ul. Mokra 27, 05-092 Łomianki - Kiełpin
tel. +48 22 751 95 50, 751 20 31
fax +48 22 751 22 59, 751 12 02
e-mail: venture@venture.pl

Charakterystyki pracy - CHGT/4-1000-9 - F300 - F400

- Q = wydajność wentylatora [m³/h] i [m³/s]
- P_{st} = ciśnienie statyczne [Pa]
- Dane zgodne z UNE 100-212-89, BS 848, Część 1, AMCA 210-85 i ASHARE 51-1985

CHGT	
Liczba biegunów	4
Średnica nominalna	1000
Liczba łopatek wirnika	9

CHGT/4-1000-9/_°-_kW

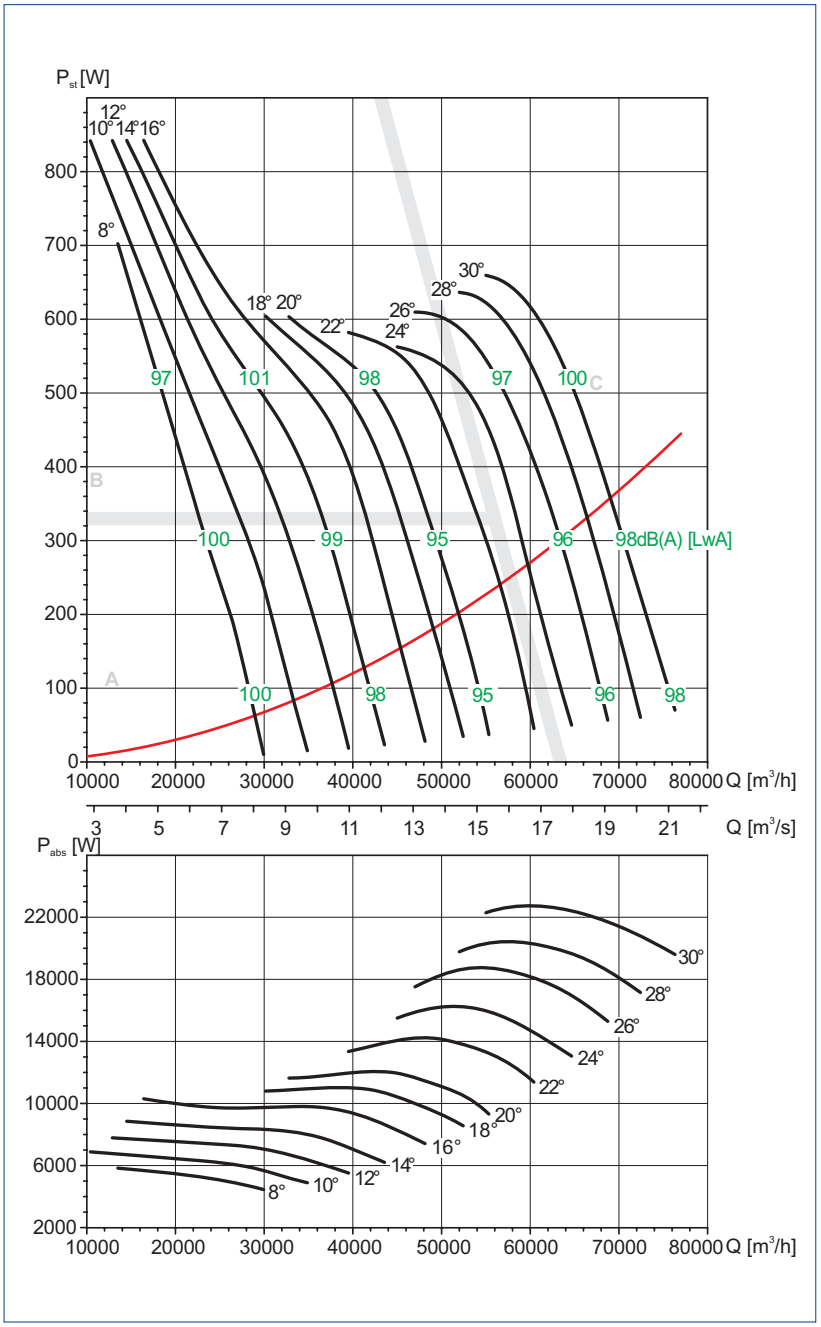

Charakterystyka akustyczna

Tabela współczynników korekcyjnych dla obliczeń mocy akustycznej. Pomiar ciśnienia mierzony jest w odległości równej trzem średnicom wirnika (jednak nie mniejszej niż 1,5m).

Hz	A	B	C
63	40	38	32
125	26	19	19
250	14	9	11
500	6	5	7
1000	4	5	5
2000	7	7	6
4000	12	13	10
8000	20	21	17

Podane wartości hałasu na wykresach odpowiadają mocy akustycznej (L w dB (A)).

MC	Kategoria pomiarowa
EC	Kategoria sprawności
VSD	Regulator prędkości obrotowej
η [%]	Sprawność
N	Stopień efektywności
[kW]	Moc w punkcie sprawności
[m³/h]	Wydatek
[Pa]	Ciśnienie statyczne
[RPM]	Prędkość obrotowa

Kąt nachylenia	8°	10°	12°	14°	16°	18°	20°	22°	24°	26°	28°	30°
Moc silnika [kW]	5,5	7,5	7,5	7,5	11	11	11	15	15	18,5	22	22

Charakterystyki pracy - CHGT/4-1250-3 - F300 - F400

- Q = wydajność wentylatora [m³/h] i [m³/s]
- P_{st} = ciśnienie statyczne [Pa]
- Dane zgodne z UNE 100-212-89, BS 848, Część 1, AMCA 210-85 i ASHARE 51-1985

CHGT	
Liczba biegunów	4
Średnica nominalna	1250
Liczba łopatek wirnika	3

CHGT/4-1250-3/_°-_kW

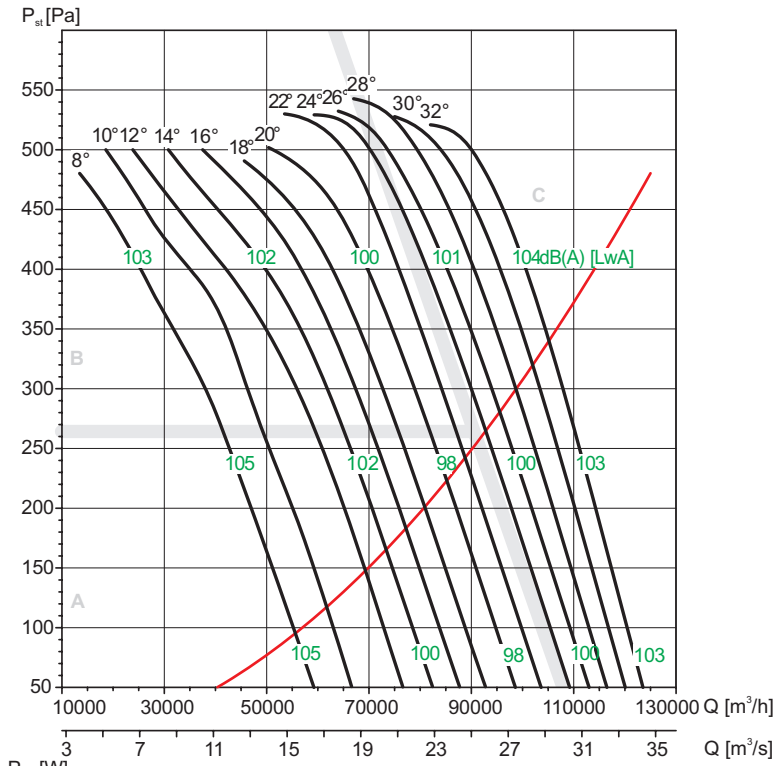

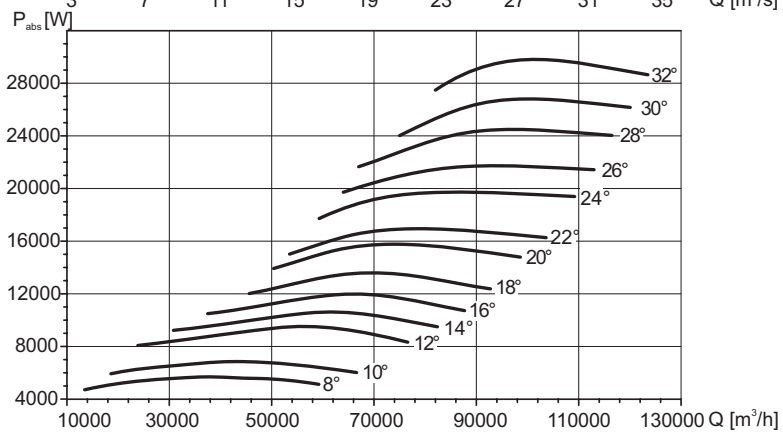

Charakterystyka akustyczna

Tabela współczynników korekcyjnych dla obliczeń mocy akustycznej. Pomiar ciśnienia mierzony jest w odległości równej trzem średnicom wirnika (jednak nie mniejszej niż 1,5m).

Hz	A	B	C
63	22	20	18
125	19	19	17
250	13	11	12
500	6	5	6
1000	4	5	5
2000	6	7	6
4000	11	13	12
8000	18	20	20

Podane wartości hałasu na wykresach odpowiadają mocy akustycznej (L w dB (A)).

MC	Kategoria pomiarowa
EC	Kategoria sprawności
VSD	Regulator prędkości obrotowej
η [%]	Sprawność
N	Stopień efektywności
[kW]	Moc w punkcie sprawności
[m³/h]	Wydatek
[Pa]	Ciśnienie statyczne
[RPM]	Prędkość obrotowa

Kąt nachylenia	8°	10°	12°	14°	16°	18°	20°	22°	24°	26°	28°	30°	32°
Moc silnika [kW]	7,5	7,5	11	11	15	15	15	18,5	22	22	30	30	30

Venture Industries Sp. z o.o.
ul. Mokra 27, 05-092 Łomianki - Kiełpin
tel. +48 22 751 95 50, 751 20 31
fax +48 22 751 22 59, 751 12 02
e-mail: venture@venture.pl

Charakterystyki pracy - CHGT/4-1250-6 - F300 - F400

- Q = wydajność wentylatora [m³/h] i [m³/s]
- P_{st} = ciśnienie statyczne [Pa]
- Dane zgodne z UNE 100-212-89, BS 848, Część 1, AMCA 210-85 i ASHARE 51-1985

CHGT	
Liczba biegunów	4
Średnica nominalna	1250
Liczba łopatek wirnika	6

CHGT/4-1250-6/_°-_kW

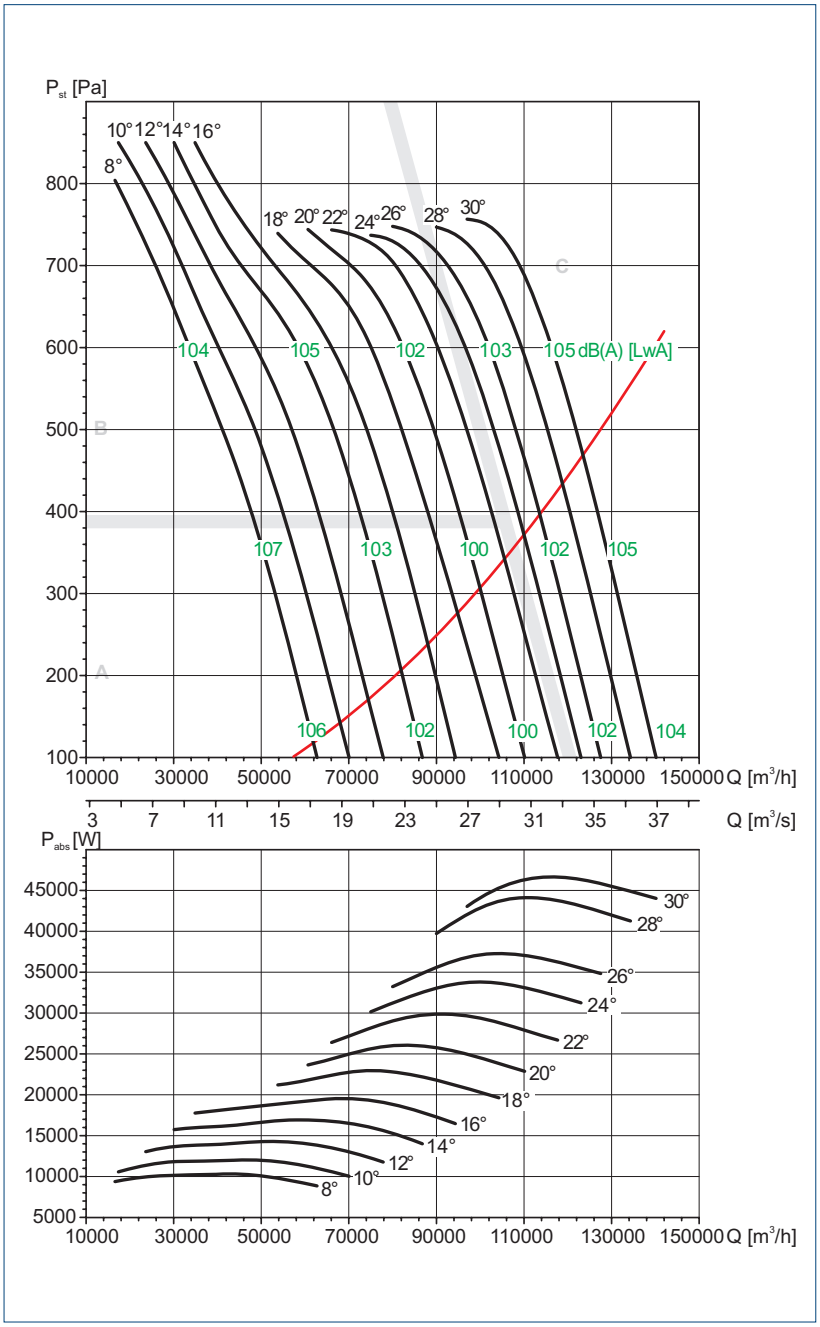

Charakterystyka akustyczna

Tabela współczynników korekcyjnych dla obliczeń mocy akustycznej. Pomiar ciśnienia mierzony jest w odległości równej trzem średnicom wirnika (jednak nie mniejszej niż 1,5m).

Hz	A	B	C
63	38	38	31
125	22	21	19
250	12	9	12
500	5	5	6
1000	4	5	5
2000	7	8	6
4000	13	14	11
8000	21	23	19

Podane wartości hałasu na wykresach odpowiadają mocy akustycznej (L w dB (A)).

MC	Kategoria pomiarowa
EC	Kategoria sprawności
VSD	Regulator prędkości obrotowej
η [%]	Sprawność
N	Stopień efektywności
[kW]	Moc w punkcie sprawności
[m³/h]	Wydatek
[Pa]	Ciśnienie statyczne
[RPM]	Prędkość obrotowa

Kąt nachylenia	8°	10°	12°	14°	16°	18°	20°	22°	24°	26°	28°	30°
Moc silnika [kW]	15	15	15	18,5	18,5	22	30	30	37	37	45	45

Charakterystyki pracy - CHGT/4-1250-9 - F300 - F400

- Q = wydajność wentylatora [m³/h] i [m³/s]
- P_{st} = ciśnienie statyczne [Pa]
- Dane zgodne z UNE 100-212-89, BS 848, Część 1, AMCA 210-85 i ASHARE 51-1985

CHGT	
Liczba biegunów	4
Średnica nominalna	1250
Liczba łopatek wirnika	9

CHGT/4-1250-9/_°-_kW

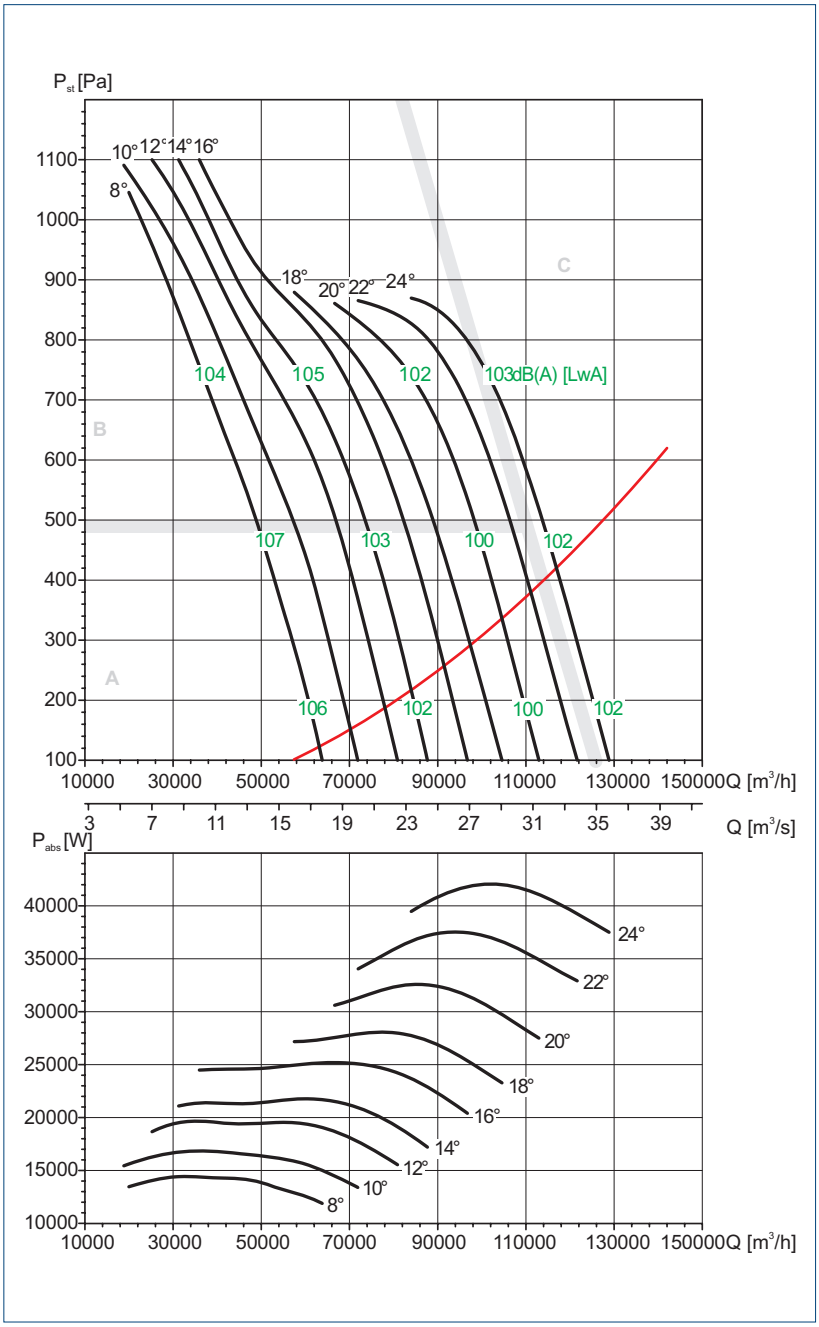

Charakterystyka akustyczna

Tabela współczynników korekcyjnych dla obliczeń mocy akustycznej. Pomiar ciśnienia mierzony jest w odległości równej trzem średnicom wirnika (jednak nie mniejszej niż 1,5m).

Hz	A	B	C
63	40	38	32
125	26	19	19
250	14	9	11
500	6	5	7
1000	4	5	5
2000	7	7	6
4000	12	13	10
8000	20	21	17

Podane wartości hałasu na wykresach odpowiadają mocy akustycznej (L w dB (A)).

MC	Kategoria pomiarowa
EC	Kategoria sprawności
VSD	Regulator prędkości obrotowej
η [%]	Sprawność
N	Stopień efektywności
[kW]	Moc w punkcie sprawności
[m³/h]	Wydatek
[Pa]	Ciśnienie statyczne
[RPM]	Prędkość obrotowa

Kąt nachylenia	8°	10°	12°	14°	16°	18°	20°	22°	24°
Moc silnika [kW]	15	18,5	18,5	22	30	30	30	37	45

Venture Industries Sp. z o.o.
ul. Mokra 27, 05-092 Łomianki - Kiełpin
tel. +48 22 751 95 50, 751 20 31
fax +48 22 751 22 59, 751 12 02
e-mail: venture@venture.pl

Charakterystyki pracy - CHGT/6-560-6 - F300 - F400

- Q = wydajność wentylatora [m³/h] i [m³/s]
- P_{st} = ciśnienie statyczne [Pa]
- Dane zgodne z UNE 100-212-89, BS 848, Część 1, AMCA 210-85 i ASHARE 51-1985

CHGT	
Liczba biegunów	6
Średnica nominalna	560
Liczba łopatek wirnika	6

CHGT/4-1250-9/_°-_kW

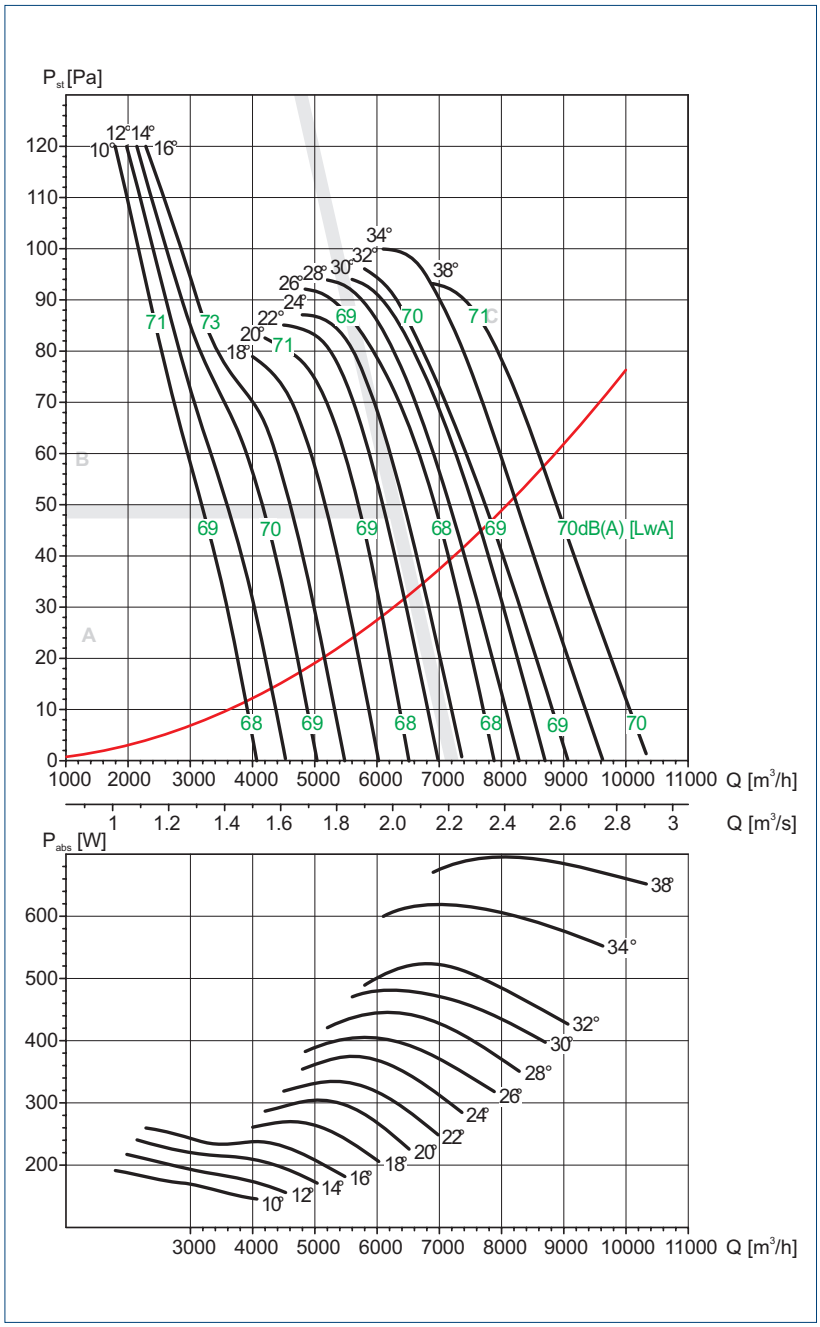

Charakterystyka akustyczna

Tabela współczynników korekcyjnych dla obliczeń mocy akustycznej. Pomiar ciśnienia mierzony jest w odległości równej trzem średnicom wirnika (jednak nie mniejszej niż 1,5m).

Hz	A	B	C
63	38	38	31
125	22	21	19
250	12	9	12
500	5	5	6
1000	4	5	5
2000	7	8	6
4000	13	14	11
8000	21	23	19

Podane wartości hałasu na wykresach odpowiadają mocy akustycznej (L w dB (A)).

Kąt nachylenia	10°	12°	14°	16°	18°	20°	22°	24°	26°	28°	30°	32°	34°	38°
Moc silnika [kW]								0,55						

MC	Kategoria pomiarowa
EC	Kategoria sprawności
VSD	Regulator prędkości obrotowej
η [%]	Sprawność
N	Stopień efektywności
[kW]	Moc w punkcie sprawności
[m³/h]	Wydatek
[Pa]	Ciśnienie statyczne
[RPM]	Prędkość obrotowa

Charakterystyki pracy - CHGT/6-630-6 - F300 - F400

- Q = wydajność wentylatora [m^3/h] i [m^3/s]
- P_{st} = ciśnienie statyczne [Pa]
- Dane zgodne z UNE 100-212-89, BS 848, Część 1, AMCA 210-85 i ASHARE 51-1985

CHGT	
Liczba biegunów	6
Średnica nominalna	630
Liczba łopatek wirnika	6

CHGT/6-630-6/_°-_kW

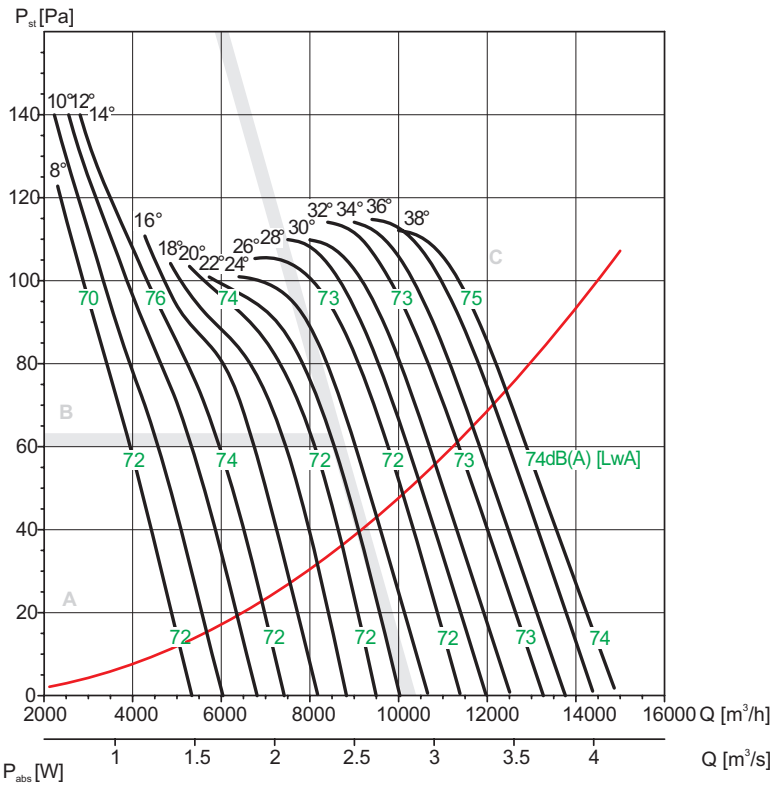

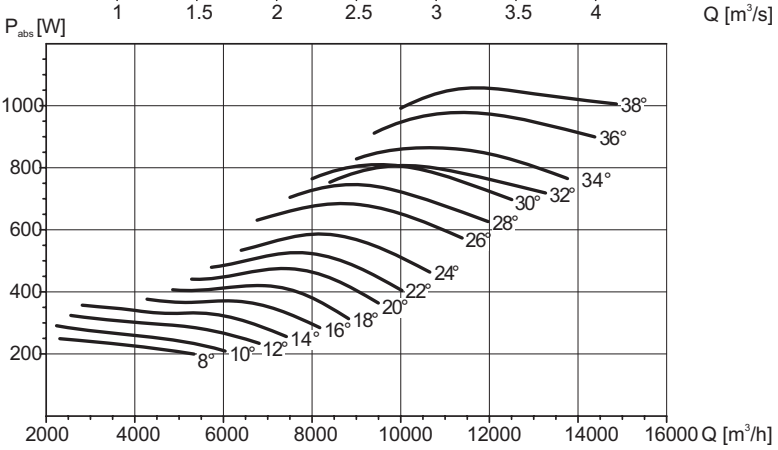

Charakterystyka akustyczna

Tabela współczynników korekcyjnych dla obliczeń mocy akustycznej. Pomiar ciśnienia mierzony jest w odległości równej trzem średnicom wirnika (jednak nie mniejszej niż 1,5m).

Hz	A	B	C
63	33	33	28
125	18	15	18
250	9	8	10
500	5	5	5
1000	5	5	5
2000	8	10	7
4000	15	16	13
8000	23	25	21

Podane wartości hałasu na wykresach odpowiadają mocy akustycznej (L w dB (A)).

MC	Kategoria pomiarowa
EC	Kategoria sprawności
VSD	Regulator prędkości obrotowej
η [%]	Sprawność
N	Stopień efektywności
[kW]	Moc w punkcie sprawności
[m^3/h]	Wydatek
[Pa]	Ciśnienie statyczne
[RPM]	Prędkość obrotowa

Kąt nachylenia	8°	10°	12°	14°	16°	18°	20°	22°	24°	26°	28°	30°	32°	34°	36°	38°
Moc silnika [kW]								0,55					0,75	0,75	1,1	1,1

Venture Industries Sp. z o.o.
ul. Mokra 27, 05-092 Łomianki - Kiełpin
tel. +48 22 751 95 50, 751 20 31
fax +48 22 751 22 59, 751 12 02
e-mail: venture@venture.pl

Charakterystyki pracy - CHGT/6-710-3 - F300

- Q = wydajność wentylatora [m³/h] i [m³/s]
- P_{st} = ciśnienie statyczne [Pa]
- Dane zgodne z UNE 100-212-89, BS 848, Część 1, AMCA 210-85 i ASHARE 51-1985

CHGT	
Liczba biegunów	6
Średnica nominalna	710
Liczba łopatek wirnika	3

CHGT/6-710-3/_°-_kW

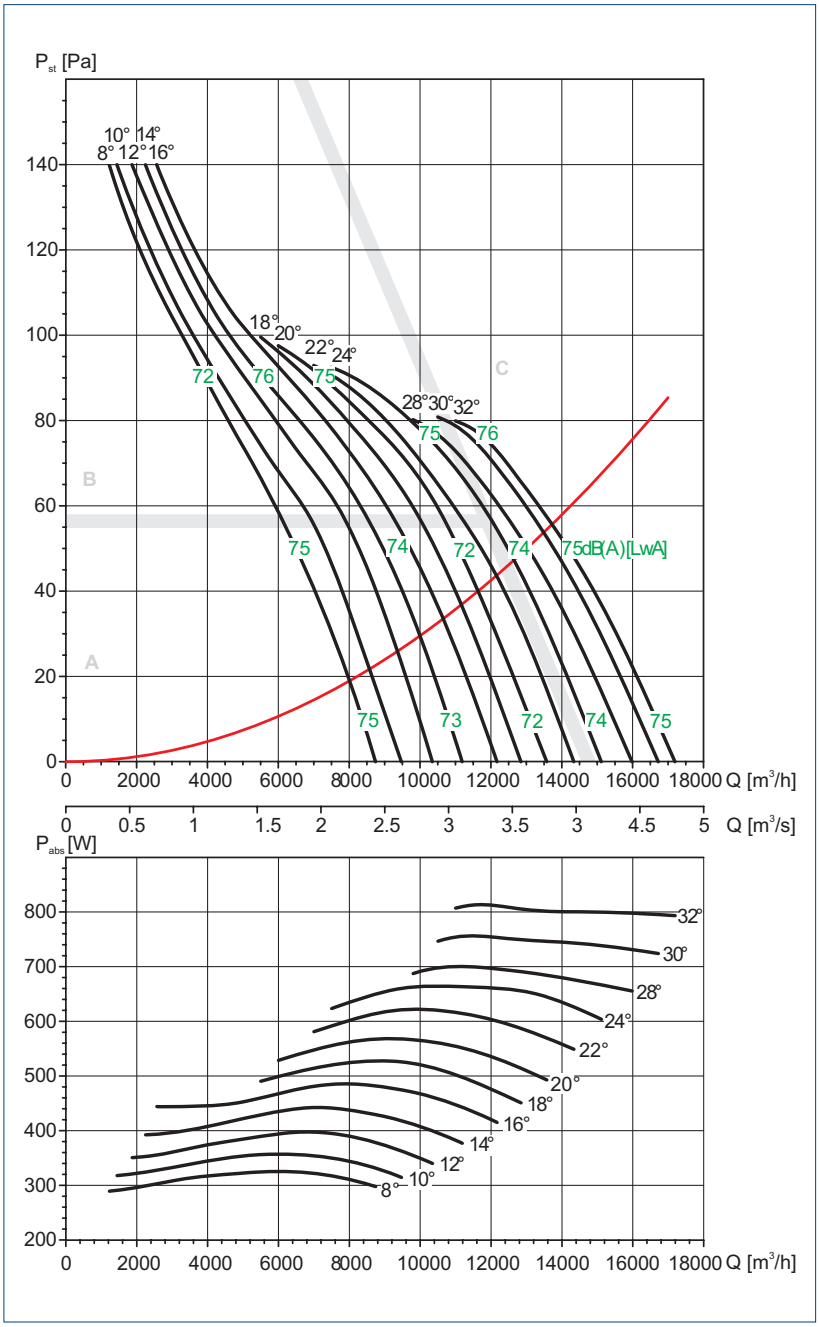

Charakterystyka akustyczna

Tabela współczynników korekcyjnych dla obliczeń mocy akustycznej. Pomiar ciśnienia mierzony jest w odległości równej trzem średnicom wirnika (jednak nie mniejszej niż 1,5m).

Hz	A	B	C
63	25	25	22
125	19	17	18
250	11	9	10
500	6	5	6
1000	4	5	4
2000	8	9	8
4000	13	14	14
8000	20	22	23

Podane wartości hałasu na wykresach odpowiadają mocy akustycznej (L w dB (A)).

MC	Kategoria pomiarowa
EC	Kategoria sprawności
VSD	Regulator prędkości obrotowej
η [%]	Sprawność
N	Stopień efektywności
[kW]	Moc w punkcie sprawności
[m³/h]	Wydatek
[Pa]	Ciśnienie statyczne
[RPM]	Prędkość obrotowa

Kąt nachylenia	8°	10°	12°	14°	16°	18°	20°	22°	24°	28°	30°	32°
Moc silnika [kW]	0,55	0,55	0,55	0,55	0,55	0,55	0,55	0,55	0,55	0,75	0,75	0,75

Charakterystyki pracy - CHGT/6-710-5 - F400

- Q = wydajność wentylatora [m³/h] i [m³/s]
- P_{st} = ciśnienie statyczne [Pa]
- Dane zgodne z UNE 100-212-89, BS 848, Część 1, AMCA 210-85 i ASHARE 51-1985

CHGT	
Liczba biegunów	6
Średnica nominalna	710
Liczba łopatek wirnika	5

CHGT/6-710-5/_°-_kW

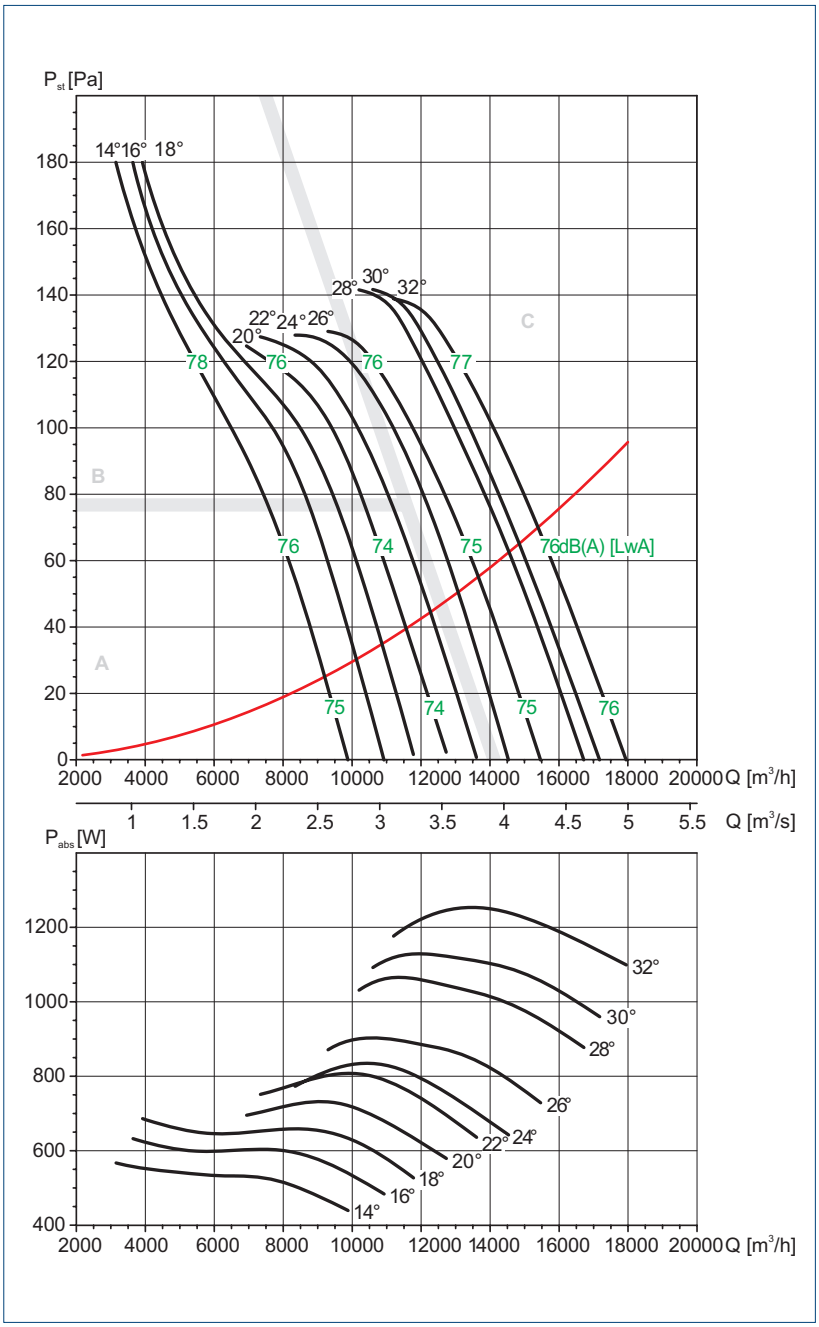

Charakterystyka akustyczna

Tabela współczynników korekcyjnych dla obliczeń mocy akustycznej. Pomiar ciśnienia mierzony jest w odległości równej trzem średnicom wirnika (jednak nie mniejszej niż 1,5m).

Hz	A	B	C
63	33	32	33
125	26	25	15
250	8	7	8
500	5	4	5
1000	5	4	5
2000	10	10	10
4000	17	16	16
8000	25	25	25

Podane wartości hałasu na wykresach odpowiadają mocy akustycznej (L w dB (A)).

MC	Kategoria pomiarowa
EC	Kategoria sprawności
VSD	Regulator prędkości obrotowej
η [%]	Sprawność
N	Stopień efektywności
[kW]	Moc w punkcie sprawności
[m³/h]	Wydatek
[Pa]	Ciśnienie statyczne
[RPM]	Prędkość obrotowa

Kąt nachylenia	14°	16°	18°	20°	22°	24°	26°	28°	30°	32°
Moc silnika [kW]	0,55	0,55	0,55	0,55	0,55	0,75	0,75	1,1	1,1	1,1

Venture Industries Sp. z o.o.
ul. Mokra 27, 05-092 Łomianki - Kiełpin
tel. +48 22 751 95 50, 751 20 31
fax +48 22 751 22 59, 751 12 02
e-mail: venture@venture.pl

Charakterystyki pracy - CHGT/6-710-6 - F300

- Q = wydajność wentylatora [m³/h] i [m³/s]
- P_{st} = ciśnienie statyczne [Pa]
- Dane zgodne z UNE 100-212-89, BS 848, Część 1, AMCA 210-85 i ASHARE 51-1985

CHGT	
Liczba biegunów	6
Średnica nominalna	710
Liczba łopatek wirnika	6

CHGT/6-710-6/_°-_kW

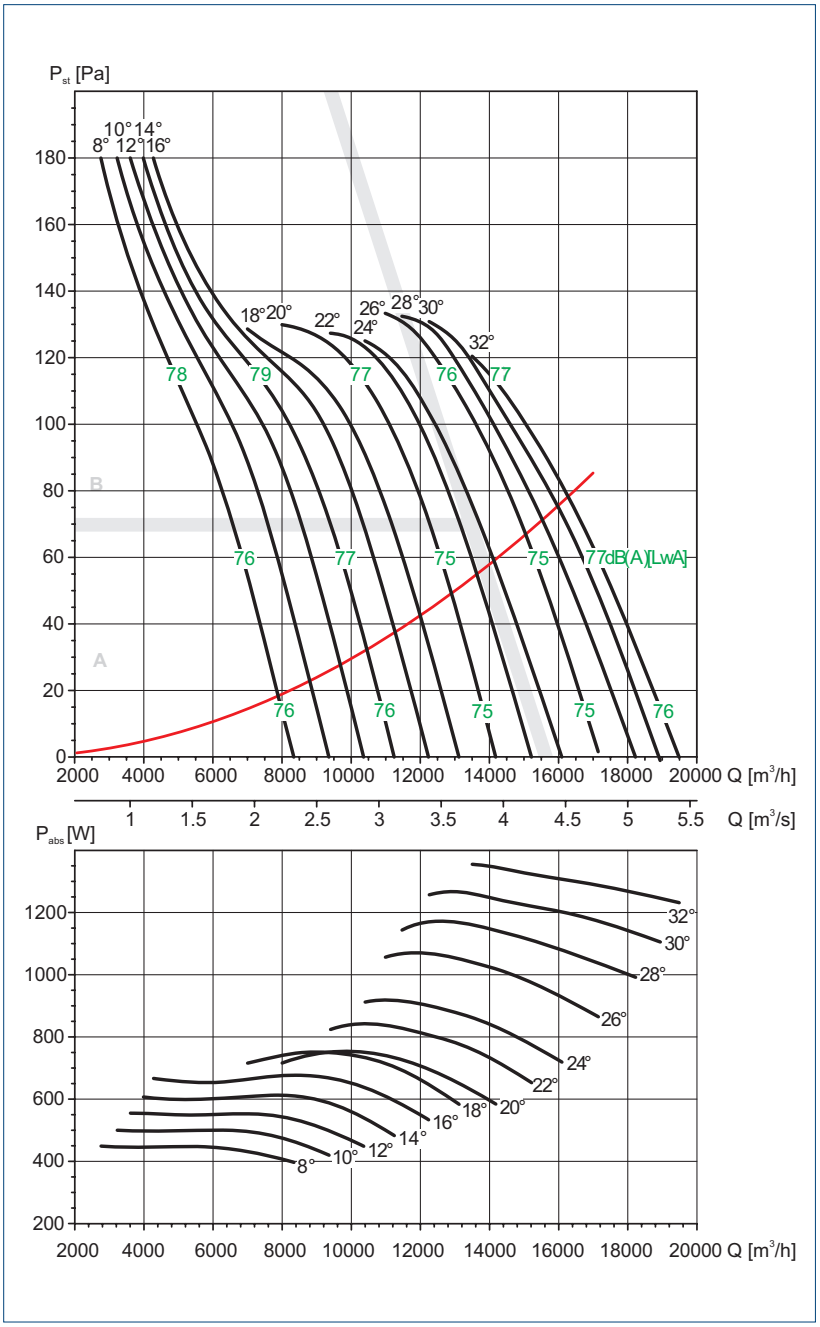

Charakterystyka akustyczna

Tabela współczynników korekcyjnych dla obliczeń mocy akustycznej. Pomiar ciśnienia mierzony jest w odległości równej trzem średnicom wirnika (jednak nie mniejszej niż 1,5m).

Hz	A	B	C
63	33	32	33
125	26	25	15
250	8	7	8
500	5	4	5
1000	5	4	5
2000	10	10	10
4000	17	16	16
8000	25	25	25

Podane wartości hałasu na wykresach odpowiadają mocy akustycznej (L w dB (A)).

MC	Kategoria pomiarowa
EC	Kategoria sprawności
VSD	Regulator prędkości obrotowej
η [%]	Sprawność
N	Stopień efektywności
[kW]	Moc w punkcie sprawności
[m³/h]	Wydatek
[Pa]	Ciśnienie statyczne
[RPM]	Prędkość obrotowa

Kąt nachylenia	8°	10°	12°	14°	16°	18°	20°	22°	24°	26°	28°	30°	32°
Moc silnika [kW]	0,55	0,55	0,55	0,55	0,55	0,55	0,75	0,75	0,75	1,1	1,1	1,1	1,1

Charakterystyki pracy - CHGT/6-710-7 - F400

- Q = wydajność wentylatora [m^3/h] i [m^3/s]
- P_{st} = ciśnienie statyczne [Pa]
- Dane zgodne z UNE 100-212-89, BS 848, Część 1, AMCA 210-85 i ASHARE 51-1985

CHGT	
Liczba biegunów	6
Średnica nominalna	710
Liczba łopatek wirnika	7

CHGT/6-710-7/_°-_kW

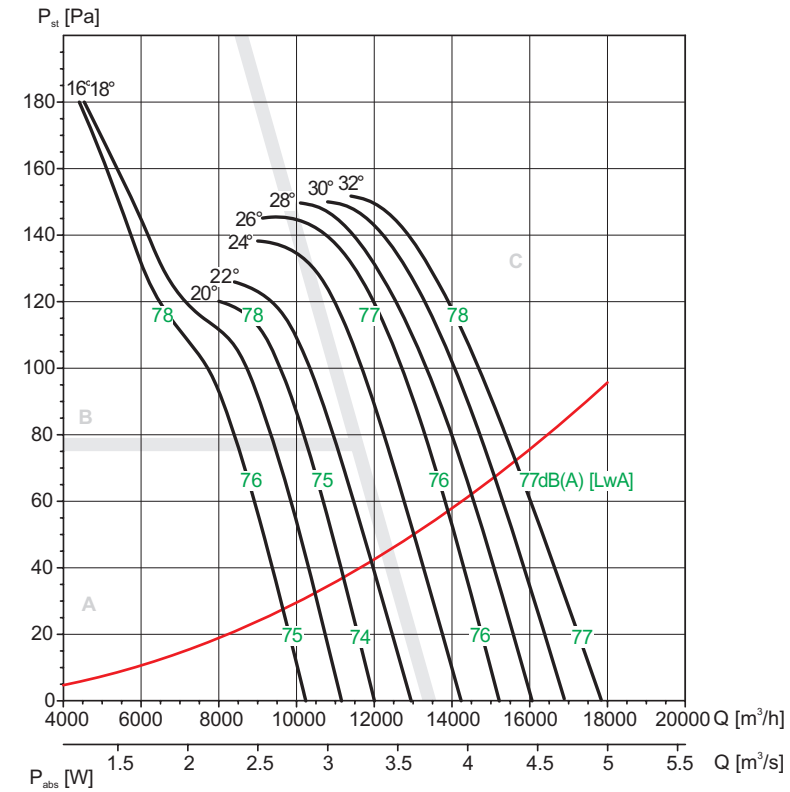

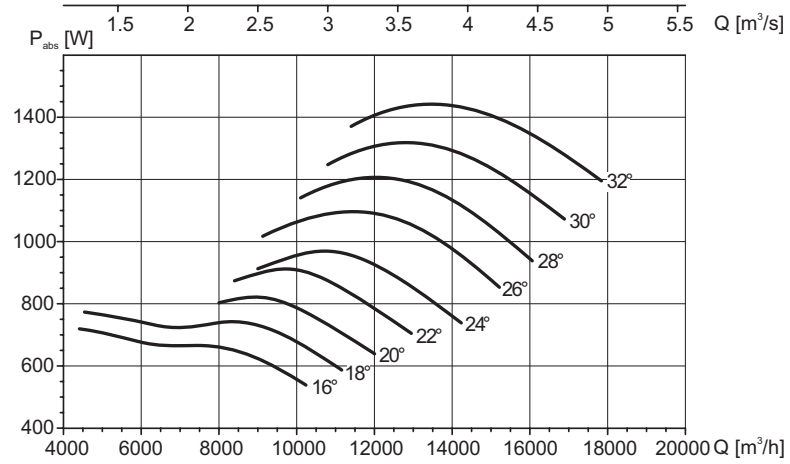

Charakterystyka akustyczna

Tabela współczynników korekcyjnych dla obliczeń mocy akustycznej. Pomiar ciśnienia mierzony jest w odległości równej trzem średnicom wirnika (jednak nie mniejszej niż 1,5m).

Hz	A	B	C
63	33	33	28
125	18	15	18
250	9	8	10
500	5	5	5
1000	5	5	5
2000	8	10	7
4000	13	16	13
8000	19	25	21

Podane wartości hałasu na wykresach odpowiadają mocy akustycznej (L w dB (A)).

MC	Kategoria pomiarowa
EC	Kategoria sprawności
VSD	Regulator prędkości obrotowej
η [%]	Sprawność
N	Stopień efektywności
[kW]	Moc w punkcie sprawności
[m^3/h]	Wydatek
[Pa]	Ciśnienie statyczne
[RPM]	Prędkość obrotowa

Kąt nachylenia	16°	18°	20°	22°	24°	26°	28°	30°	32°
Moc silnika [kW]	0,55	0,55	0,55	0,55	0,75	1,1	1,1	1,1	1,1

Venture Industries Sp. z o.o.
ul. Mokra 27, 05-092 Łomianki - Kiełpin
tel. +48 22 751 95 50, 751 20 31
fax +48 22 751 22 59, 751 12 02
e-mail: venture@venture.pl

Charakterystyki pracy - CHGT/6-800-3 - F300

- Q = wydajność wentylatora [m³/h] i [m³/s]
- P_{st} = ciśnienie statyczne [Pa]
- Dane zgodne z UNE 100-212-89, BS 848, Część 1, AMCA 210-85 i ASHARE 51-1985

CHGT	
Liczba biegunów	6
Średnica nominalna	800
Liczba łopatek wirnika	3

CHGT/6-800-3/_°-_kW

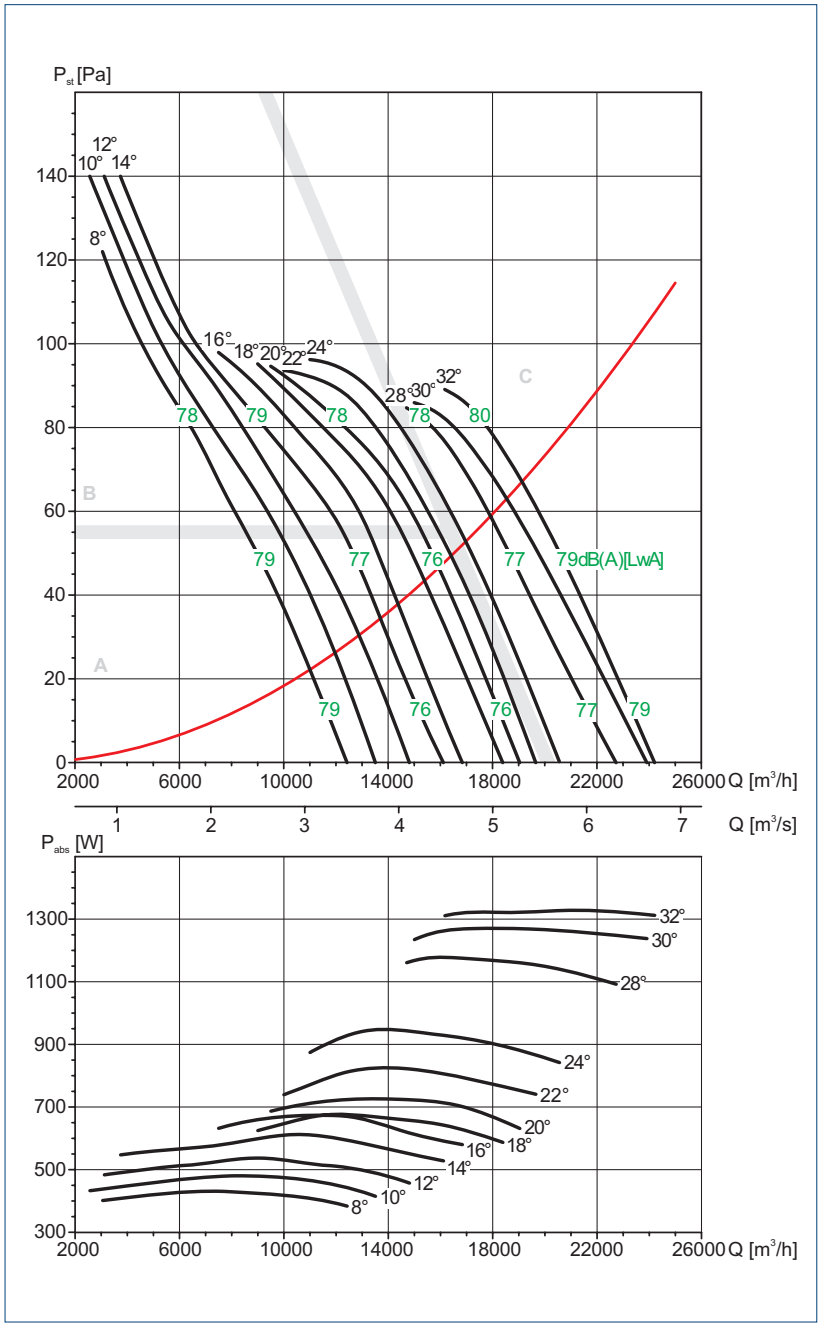

Charakterystyka akustyczna

Tabela współczynników korekcyjnych dla obliczeń mocy akustycznej. Pomiar ciśnienia mierzony jest w odległości równej trzem średnicom wirnika (jednak nie mniejszej niż 1,5m).

Hz	A	B	C
63	25	25	22
125	19	17	18
250	11	9	10
500	6	5	6
1000	4	5	4
2000	8	9	8
4000	13	14	14
8000	20	22	23

Podane wartości hałasu na wykresach odpowiadają mocy akustycznej (L w dB (A)).

MC	Kategoria pomiarowa
EC	Kategoria sprawności
VSD	Regulator prędkości obrotowej
η [%]	Sprawność
N	Stopień efektywności
[kW]	Moc w punkcie sprawności
[m³/h]	Wydatek
[Pa]	Ciśnienie statyczne
[RPM]	Prędkość obrotowa

Kąt nachylenia	8°	10°	12°	14°	16°	18°	20°	22°	24°	28°	30°	32°
Moc silnika [kW]	0,55	0,55	0,55	0,55	0,55	0,75	0,75	0,75	1,1	1,1	1,1	1,5

Charakterystyki pracy - CHGT/6-800-3 - F400

- Q = wydajność wentylatora [m^3/h] i [m^3/s]
- P_{st} = ciśnienie statyczne [Pa]
- Dane zgodne z UNE 100-212-89, BS 848, Część 1, AMCA 210-85 i ASHARE 51-1985

CHGT	
Liczba biegunów	6
Średnica nominalna	800
Liczba łopatek wirnika	3

CHGT/6-800-3/_°-_kW

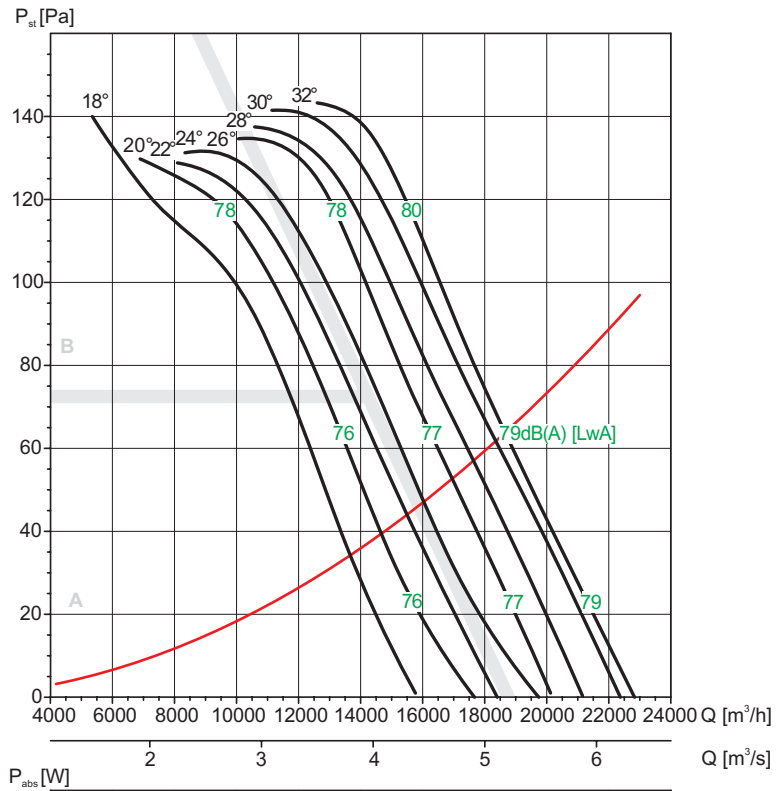

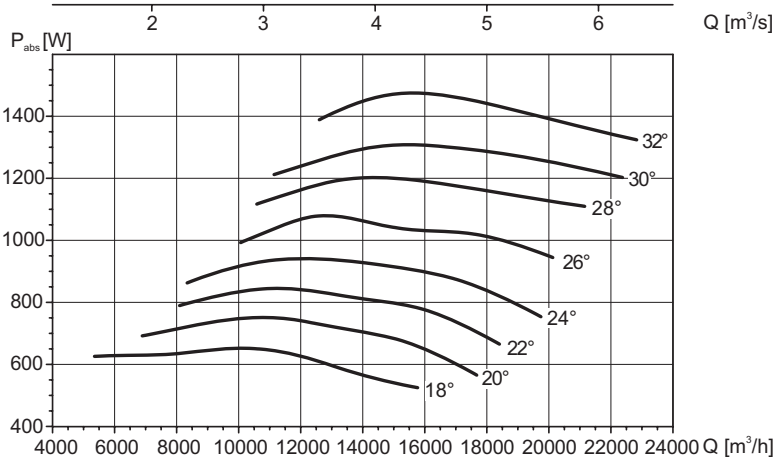

Charakterystyka akustyczna

Tabela współczynników korekcyjnych dla obliczeń mocy akustycznej. Pomiar ciśnienia mierzony jest w odległości równej trzem średnicom wirnika (jednak nie mniejszej niż 1,5m).

Hz	A	B	C
63	25	25	22
125	19	17	18
250	11	9	10
500	6	5	6
1000	4	5	4
2000	8	9	8
4000	13	14	14
8000	20	22	23

Podane wartości hałasu na wykresach odpowiadają mocy akustycznej (L w dB (A)).

MC	Kategoria pomiarowa
EC	Kategoria sprawności
VSD	Regulator prędkości obrotowej
η [%]	Sprawność
N	Stopień efektywności
[kW]	Moc w punkcie sprawności
[m^3/h]	Wydatek
[Pa]	Ciśnienie statyczne
[RPM]	Prędkość obrotowa

Kąt nachylenia	18°	20°	22°	24°	26°	28°	30°	32°
Moc silnika [kW]	0,75	0,75	0,75	0,75	1,1	1,1	1,5	1,5

Venture Industries Sp. z o.o.
ul. Mokra 27, 05-092 Łomianki - Kiełpin
tel. +48 22 751 95 50, 751 20 31
fax +48 22 751 22 59, 751 12 02
e-mail: venture@venture.pl

Charakterystyki pracy - CHGT/6-800-6 - F300

- Q = wydajność wentylatora [m³/h] i [m³/s]
- P_{st} = ciśnienie statyczne [Pa]
- Dane zgodne z UNE 100-212-89, BS 848, Część 1, AMCA 210-85 i ASHARE 51-1985

CHGT	
Liczba biegunów	6
Średnica nominalna	800
Liczba łopatek wirnika	6

CHGT/6-900-3/_°-_kW

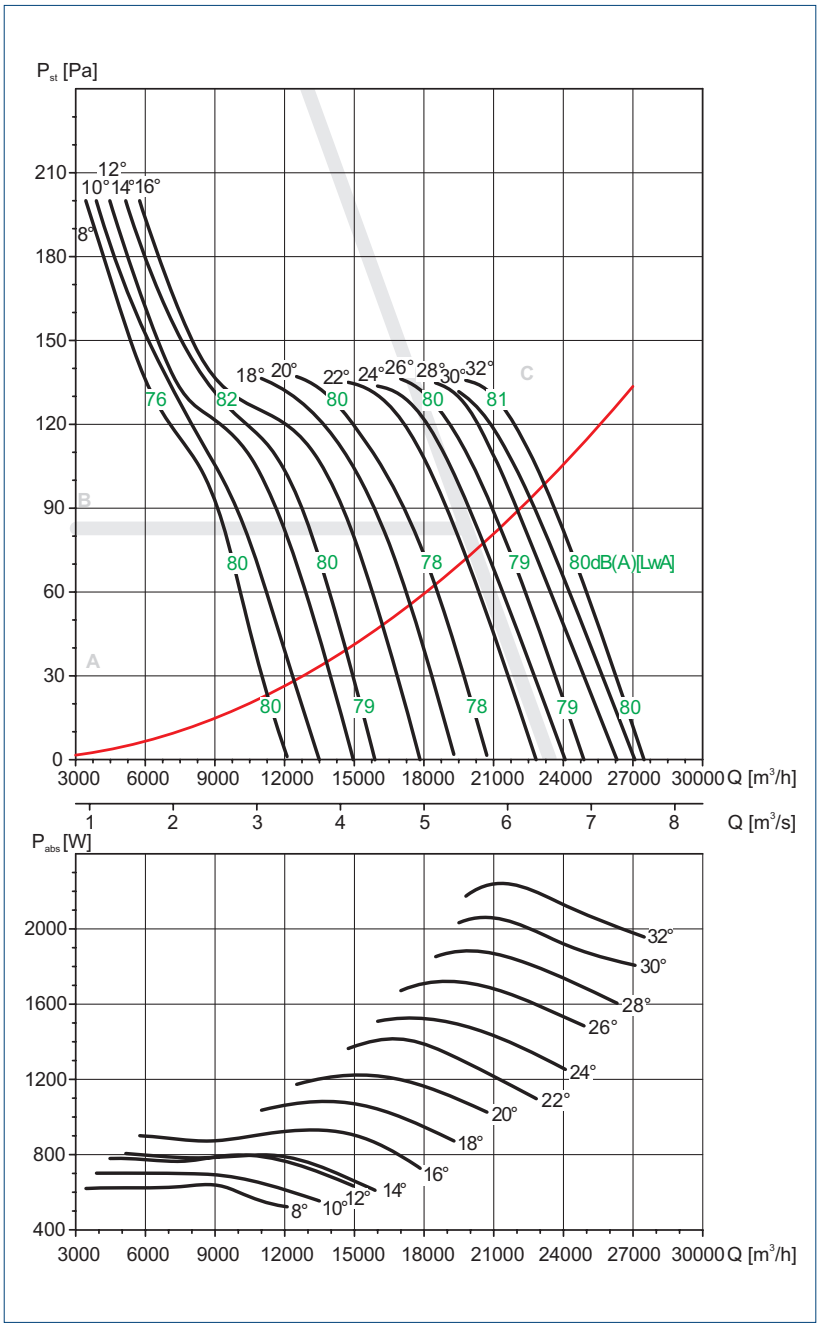

Charakterystyka akustyczna

Tabela współczynników korekcyjnych dla obliczeń mocy akustycznej. Pomiar ciśnienia mierzony jest w odległości równej trzem średnicom wirnika (jednak nie mniejszej niż 1,5m).

Hz	A	B	C
63	25	25	22
125	19	17	18
250	11	9	10
500	6	5	6
1000	4	5	4
2000	8	9	8
4000	13	14	14
8000	20	22	23

Podane wartości hałasu na wykresach odpowiadają mocy akustycznej (L w dB (A)).

Kąt nachylenia	8°	10°	12°	14°	16°	18°	20°	22°	24°	26°	28°	30°	32°
Moc silnika [kW]	0,55	0,55	0,55	0,75	0,75	1,1	1,1	1,5	1,5	1,5	2,2	2,2	2,2

MC	Kategoria pomiarowa
EC	Kategoria sprawności
VSD	Regulator prędkości obrotowej
η [%]	Sprawność
N	Stopień efektywności
[kW]	Moc w punkcie sprawności
[m³/h]	Wydatek
[Pa]	Ciśnienie statyczne
[RPM]	Prędkość obrotowa

Charakterystyki pracy - CHGT/6-800-6 - F400

- Q = wydajność wentylatora [m³/h] i [m³/s]
- P_{st} = ciśnienie statyczne [Pa]
- Dane zgodne z UNE 100-212-89, BS 848, Część 1, AMCA 210-85 i ASHARE 51-1985

CHGT	
Liczba biegunów	6
Średnica nominalna	800
Liczba łopatek wirnika	6

CHGT/6-800-6/_°-_kW

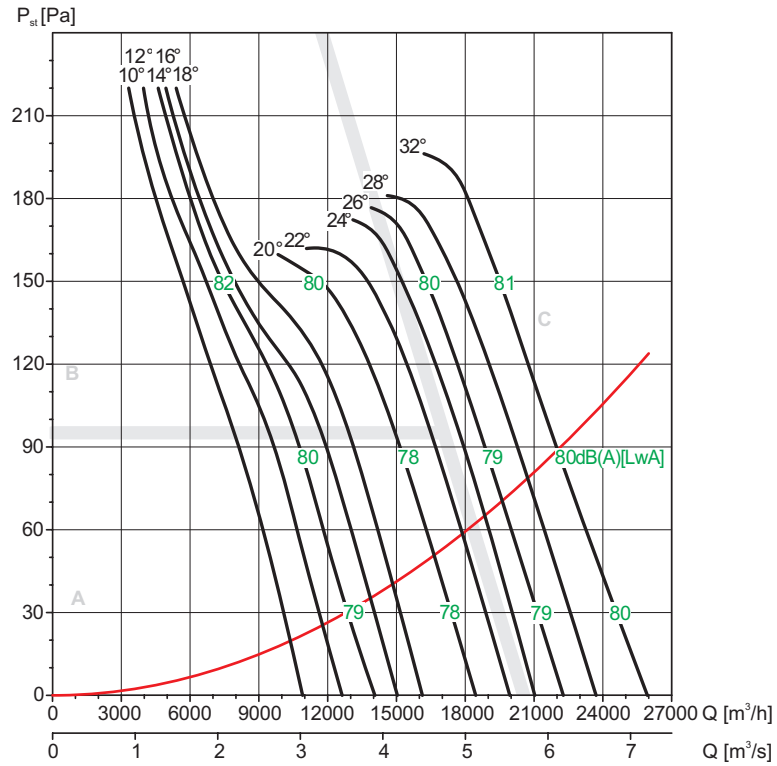

Charakterystyka akustyczna

Tabela współczynników korekcyjnych dla obliczeń mocy akustycznej. Pomiar ciśnienia mierzony jest w odległości równej trzem średnicom wirnika (jednak nie mniejszej niż 1,5m).

Hz	A	B	C
63	33	33	28
125	18	15	18
250	9	8	10
500	5	5	5
1000	5	5	5
2000	8	10	7
4000	15	16	13
8000	23	25	21

Podane wartości hałasu na wykresach odpowiadają mocy akustycznej (L w dB (A)).

MC	Kategoria pomiarowa
EC	Kategoria sprawności
VSD	Regulator prędkości obrotowej
η [%]	Sprawność
N	Stopień efektywności
[kW]	Moc w punkcie sprawności
[m³/h]	Wydatek
[Pa]	Ciśnienie statyczne
[RPM]	Prędkość obrotowa

Kąt nachylenia	10°	12°	14°	16°	18°	20°	22°	24°	26°	28°	32°
Moc silnika [kW]	0,75	0,75	0,75	0,75	0,75	1,1	1,1	1,5	1,5	2,2	2,2

Venture Industries Sp. z o.o.
ul. Mokra 27, 05-092 Łomianki - Kiełpin
tel. +48 22 751 95 50, 751 20 31
fax +48 22 751 22 59, 751 12 02
e-mail: venture@venture.pl

Charakterystyki pracy - CHGT/6-800-9 - F300 - F400

- Q = wydajność wentylatora [m³/h] i [m³/s]
- P_{st} = ciśnienie statyczne [Pa]
- Dane zgodne z UNE 100-212-89, BS 848, Część 1, AMCA 210-85 i ASHARE 51-1985

CHGT	
Liczba biegunów	6
Średnica nominalna	800
Liczba łopatek wirnika	9

CHGT/6-800-9/_°-_kW

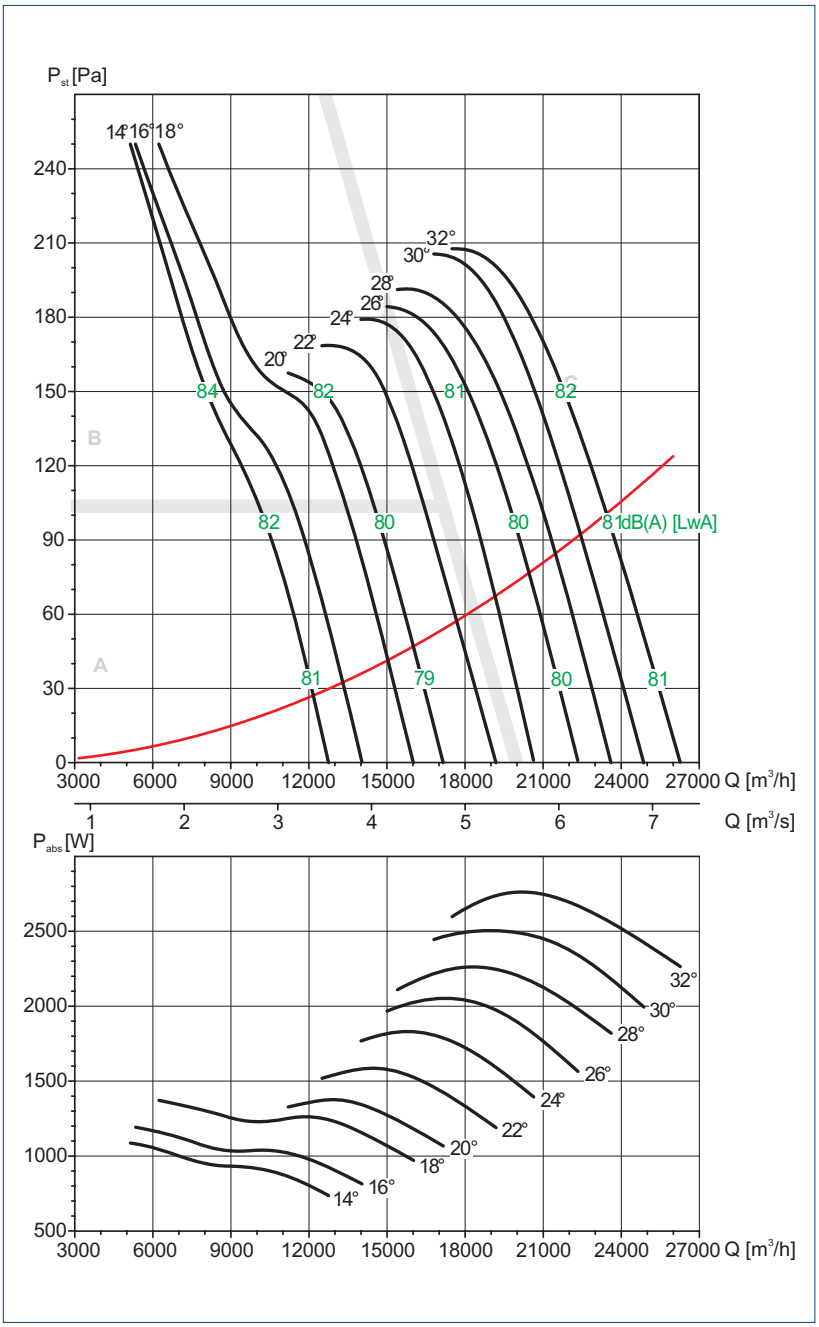

Charakterystyka akustyczna

Tabela współczynników korekcyjnych dla obliczeń mocy akustycznej. Pomiar ciśnienia mierzony jest w odległości równej trzem średnicom wirnika (jednak nie mniejszej niż 1,5m).

Hz	A	B	C
63	37	31	29
125	22	15	16
250	11	8	10
500	5	5	6
1000	4	5	5
2000	9	9	7
4000	14	15	11
8000	22	23	19

Podane wartości hałasu na wykresach odpowiadają mocy akustycznej (L w dB (A)).

MC	Kategoria pomiarowa
EC	Kategoria sprawności
VSD	Regulator prędkości obrotowej
η [%]	Sprawność
N	Stopień efektywności
[kW]	Moc w punkcie sprawności
[m³/h]	Wydatek
[Pa]	Ciśnienie statyczne
[RPM]	Prędkość obrotowa

Kąt nachylenia	14°	16°	18°	20°	22°	24°	26°	28°	30°	32°
Moc silnika [kW]	0,75	0,75	1,1	1,1	1,5	2,2	2,2	2,2	3	3

Charakterystyki pracy - CHGT/6-900-3 - F300 - F400

- Q = wydajność wentylatora [m^3/h] i [m^3/s]
- P_{st} = ciśnienie statyczne [Pa]
- Dane zgodne z UNE 100-212-89, BS 848, Część 1, AMCA 210-85 i ASHARE 51-1985

CHGT	
Liczba biegunów	6
Średnica nominalna	900
Liczba łopatek wirnika	3

CHGT/6-900-3/_°-_kW

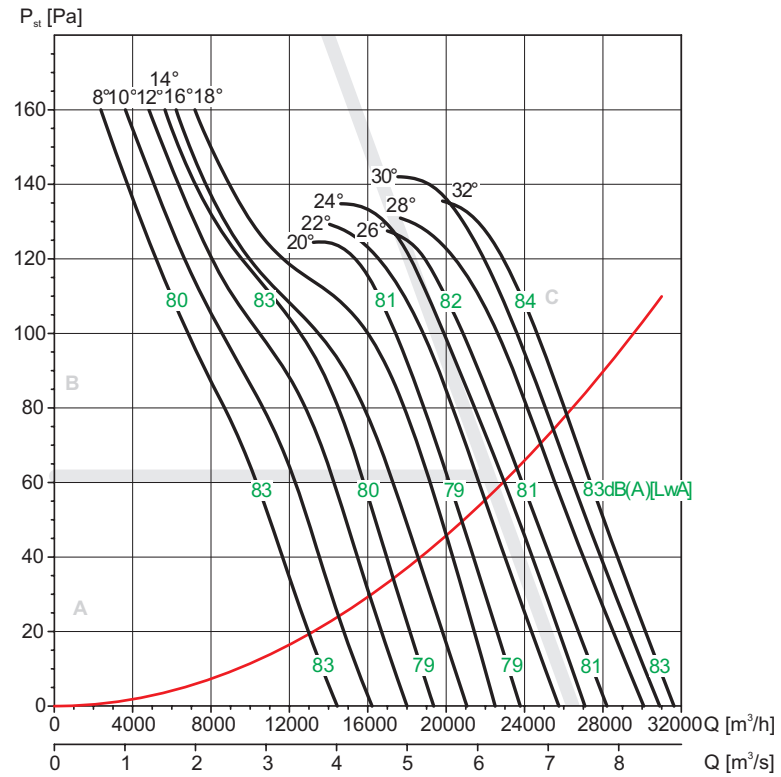

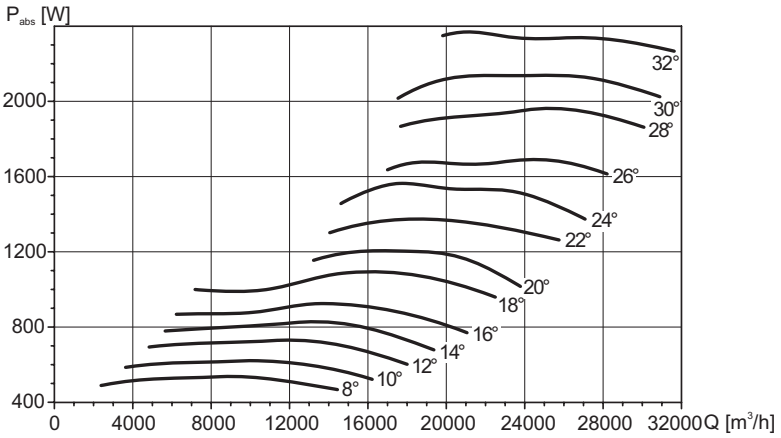

Charakterystyka akustyczna

Tabela współczynników korekcyjnych dla obliczeń mocy akustycznej. Pomiar ciśnienia mierzony jest w odległości równej trzem średnicom wirnika (jednak nie mniejszej niż 1,5m).

Hz	A	B	C
63	25	25	22
125	19	17	18
250	11	9	10
500	6	5	6
1000	4	5	4
2000	8	9	8
4000	13	14	14
8000	20	22	23

Podane wartości hałasu na wykresach odpowiadają mocy akustycznej (L w dB (A)).

Kąt nachylenia	8°	10°	12°	14°	16°	18°	20°	22°	24°	26°	28°	30°	32°
Moc silnika [kW]	1,5	1,5	1,5	1,5	1,5	1,5	1,5	1,5	1,5	1,5	2,2	2,2	2,2

MC	Kategoria pomiarowa
EC	Kategoria sprawności
VSD	Regulator prędkości obrotowej
η [%]	Sprawność
N	Stopień efektywności
[kW]	Moc w punkcie sprawności
[m^3/h]	Wydatek
[Pa]	Ciśnienie statyczne
[RPM]	Prędkość obrotowa

Venture Industries Sp. z o.o.
ul. Mokra 27, 05-092 Łomianki - Kiełpin
tel. +48 22 751 95 50, 751 20 31
fax +48 22 751 22 59, 751 12 02
e-mail: venture@venture.pl

Charakterystyki pracy - CHGT/6-900-6 - F300 - F400

- Q = wydajność wentylatora [m³/h] i [m³/s]
- P_{st} = ciśnienie statyczne [Pa]
- Dane zgodne z UNE 100-212-89, BS 848, Część 1, AMCA 210-85 i ASHARE 51-1985

CHGT	
Liczba biegunów	6
Średnica nominalna	900
Liczba łopatek wirnika	6

CHGT/6-900-6/_°-_kW

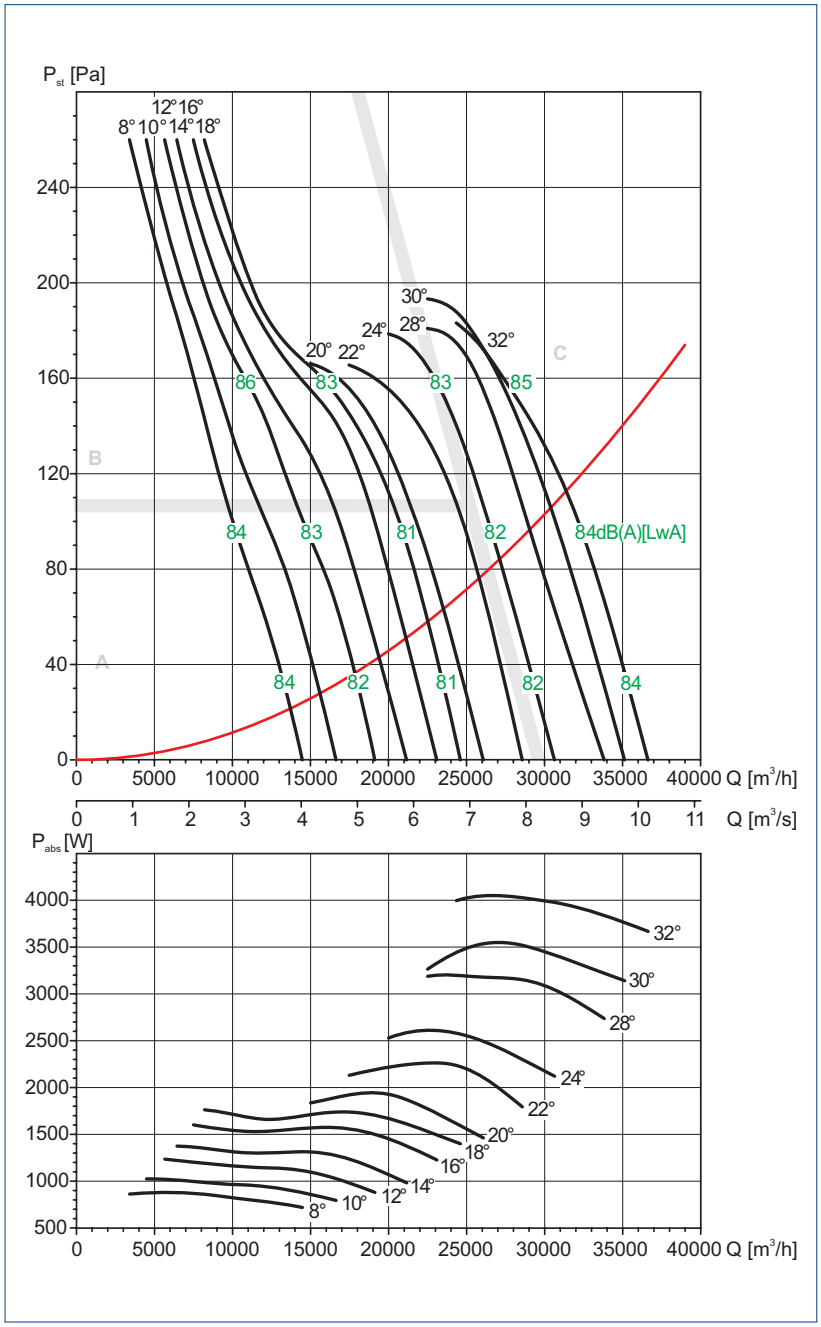

Charakterystyka akustyczna

Tabela współczynników korekcyjnych dla obliczeń mocy akustycznej. Pomiar ciśnienia mierzony jest w odległości równej trzem średnicom wirnika (jednak nie mniejszej niż 1,5m).

Hz	A	B	C
63	33	33	28
125	18	15	18
250	9	8	10
500	5	5	5
1000	5	5	5
2000	8	10	7
4000	15	16	13
8000	23	25	21

Podane wartości hałasu na wykresach odpowiadają mocy akustycznej (L w dB (A)).

MC	Kategoria pomiarowa
EC	Kategoria sprawności
VSD	Regulator prędkości obrotowej
η [%]	Sprawność
N	Stopień efektywności
[kW]	Moc w punkcie sprawności
[m³/h]	Wydatek
[Pa]	Ciśnienie statyczne
[RPM]	Prędkość obrotowa

Kąt nachylenia	8°	10°	12°	14°	16°	18°	20°	22°	24°	28°	30°	32°
Moc silnika [kW]	1,5	1,5	1,5	1,5	2,2	2,2	2,2	3	3	3	3	4

Charakterystyki pracy - CHGT/6-900-9 - F300 - F400

- Q = wydajność wentylatora [m^3/h] i [m^3/s]
- P_{st} = ciśnienie statyczne [Pa]
- Dane zgodne z UNE 100-212-89, BS 848, Część 1, AMCA 210-85 i ASHARE 51-1985

CHGT	
Liczba biegunów	6
Średnica nominalna	900
Liczba łopatek wirnika	9

CHGT/6-900-9/_°-_kW

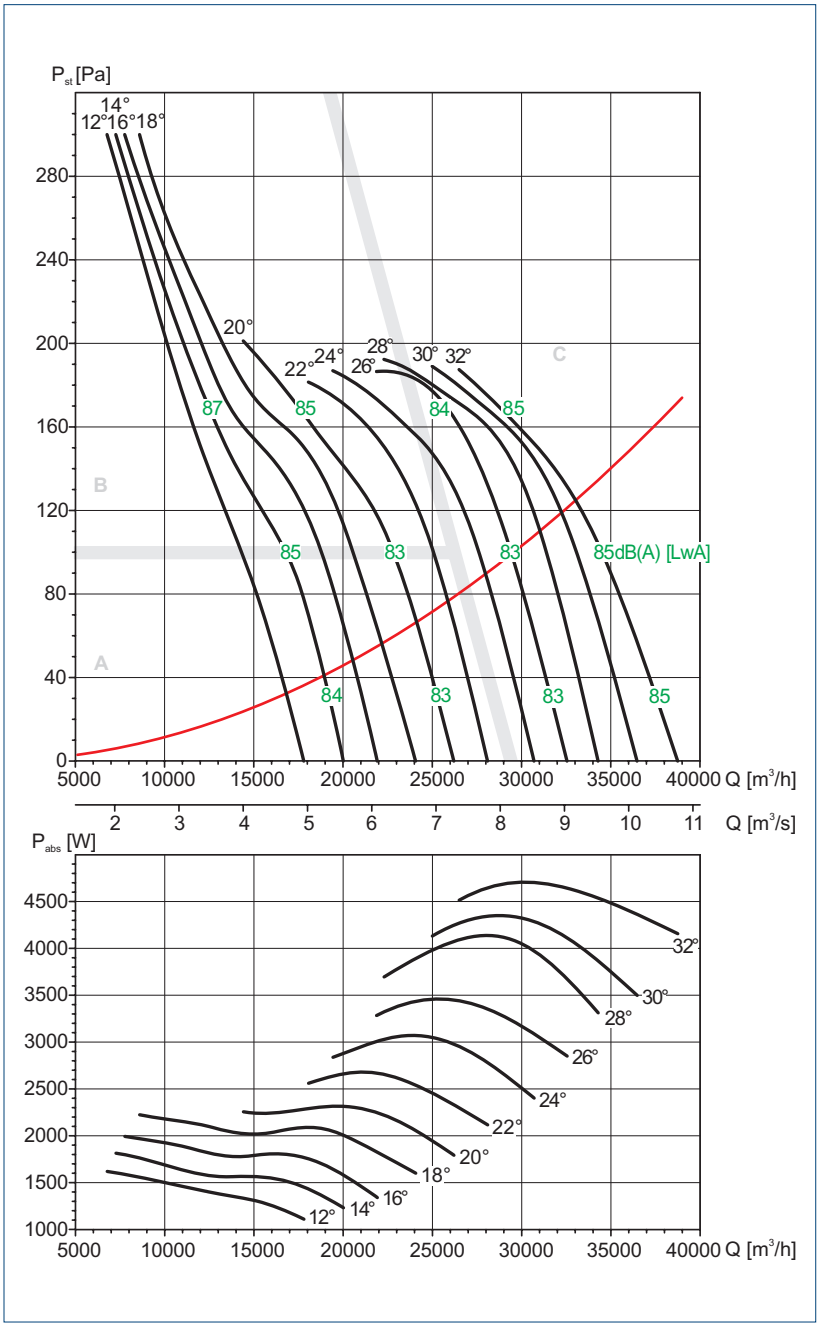

Charakterystyka akustyczna

Tabela współczynników korekcyjnych dla obliczeń mocy akustycznej. Pomiar ciśnienia mierzony jest w odległości równej trzem średnicom wirnika (jednak nie mniejszej niż 1,5m).

Hz	A	B	C
63	37	31	29
125	22	15	16
250	11	8	10
500	5	5	6
1000	4	5	5
2000	9	9	7
4000	14	15	11
8000	22	23	19

Podane wartości hałasu na wykresach odpowiadają mocy akustycznej (L w dB (A)).

MC	Kategoria pomiarowa
EC	Kategoria sprawności
VSD	Regulator prędkości obrotowej
η [%]	Sprawność
N	Stopień efektywności
[kW]	Moc w punkcie sprawności
[m^3/h]	Wydatek
[Pa]	Ciśnienie statyczne
[RPM]	Prędkość obrotowa

Kąt nachylenia	12°	14°	16°	18°	20°	22°	24°	26°	28°	30°	32°
Moc silnika [kW]	1,5	1,5	1,5	2,2	2,2	2,2	3	3	4	5,5	5,5

Venture Industries Sp. z o.o.
ul. Mokra 27, 05-092 Łomianki - Kiełpin
tel. +48 22 751 95 50, 751 20 31
fax +48 22 751 22 59, 751 12 02
e-mail: venture@venture.pl

Charakterystyki pracy - CHGT/6-1000-6 - F300 - F400

- Q = wydajność wentylatora [m³/h] i [m³/s]
- P_{st} = ciśnienie statyczne [Pa]
- Dane zgodne z UNE 100-212-89, BS 848, Część 1, AMCA 210-85 i ASHARE 51-1985

CHGT	
Liczba biegunów	6
Średnica nominalna	1000
Liczba łopatek wirnika	6

CHGT/6-1000-6/_°-_kW

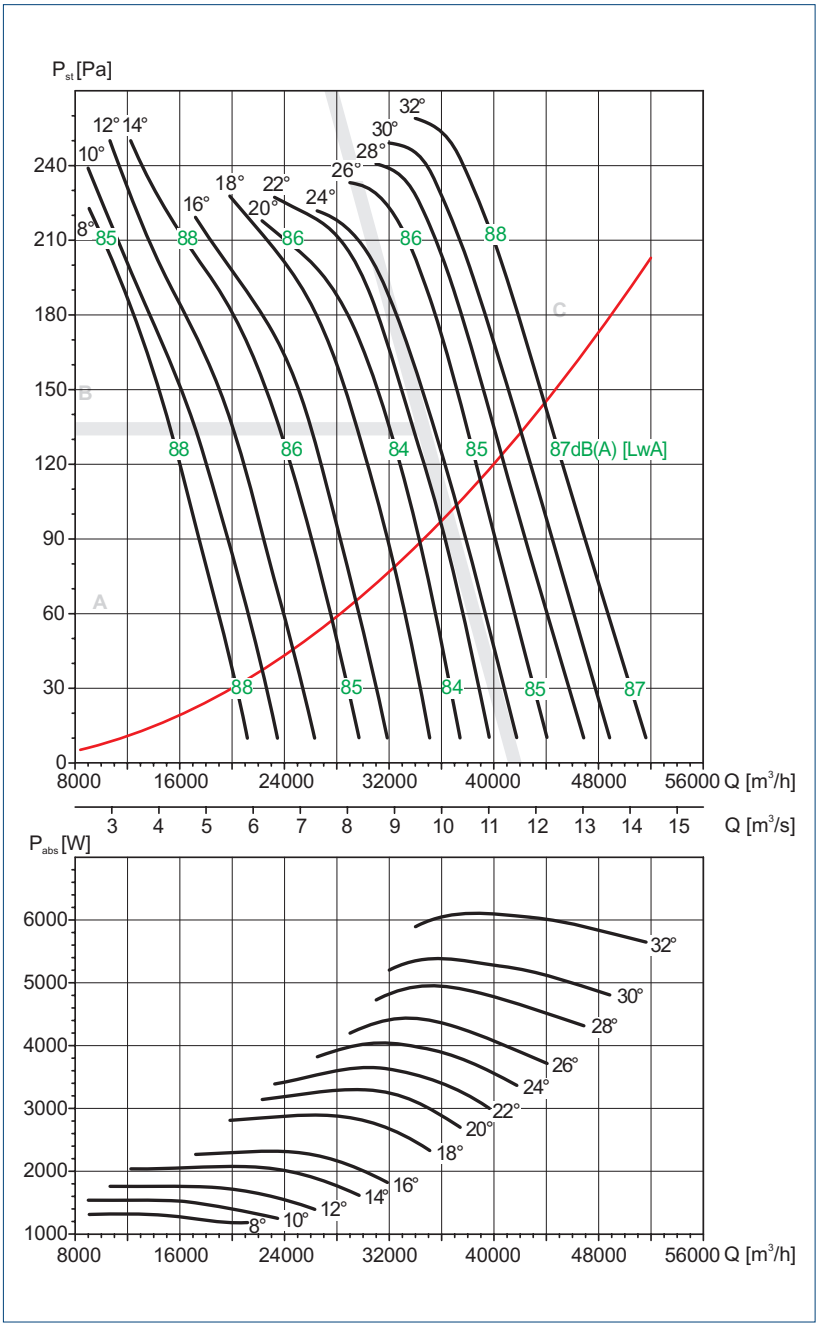

Charakterystyka akustyczna

Tabela współczynników korekcyjnych dla obliczeń mocy akustycznej. Pomiar ciśnienia mierzony jest w odległości równej trzem średnicom wirnika (jednak nie mniejszej niż 1,5m).

Hz	A	B	C
63	33	33	28
125	18	15	18
250	9	8	10
500	5	5	5
1000	5	5	5
2000	8	10	7
4000	15	16	13
8000	23	25	21

Podane wartości hałasu na wykresach odpowiadają mocy akustycznej (L w dB (A)).

MC	Kategoria pomiarowa
EC	Kategoria sprawności
VSD	Regulator prędkości obrotowej
η [%]	Sprawność
N	Stopień efektywności
[kW]	Moc w punkcie sprawności
[m³/h]	Wydatek
[Pa]	Ciśnienie statyczne
[RPM]	Prędkość obrotowa

Kąt nachylenia	8°	10°	12°	14°	16°	18°	20°	22°	24°	26°	28°	30°	32°
Moc silnika [kW]	1,5	1,5	1,5	2,2	2,2	3	3	4	4	5,5	5,5	5,5	5,5

Charakterystyki pracy - CHGT/6-1000-3 - F300 - F400

- Q = wydajność wentylatora [m³/h] i [m³/s]
- P_{st} = ciśnienie statyczne [Pa]
- Dane zgodne z UNE 100-212-89, BS 848, Część 1, AMCA 210-85 i ASHARE 51-1985

CHGT	
Liczba biegunów	6
Średnica nominalna	1000
Liczba łopatek wirnika	3

CHGT/6-1000-3/_°-_kW

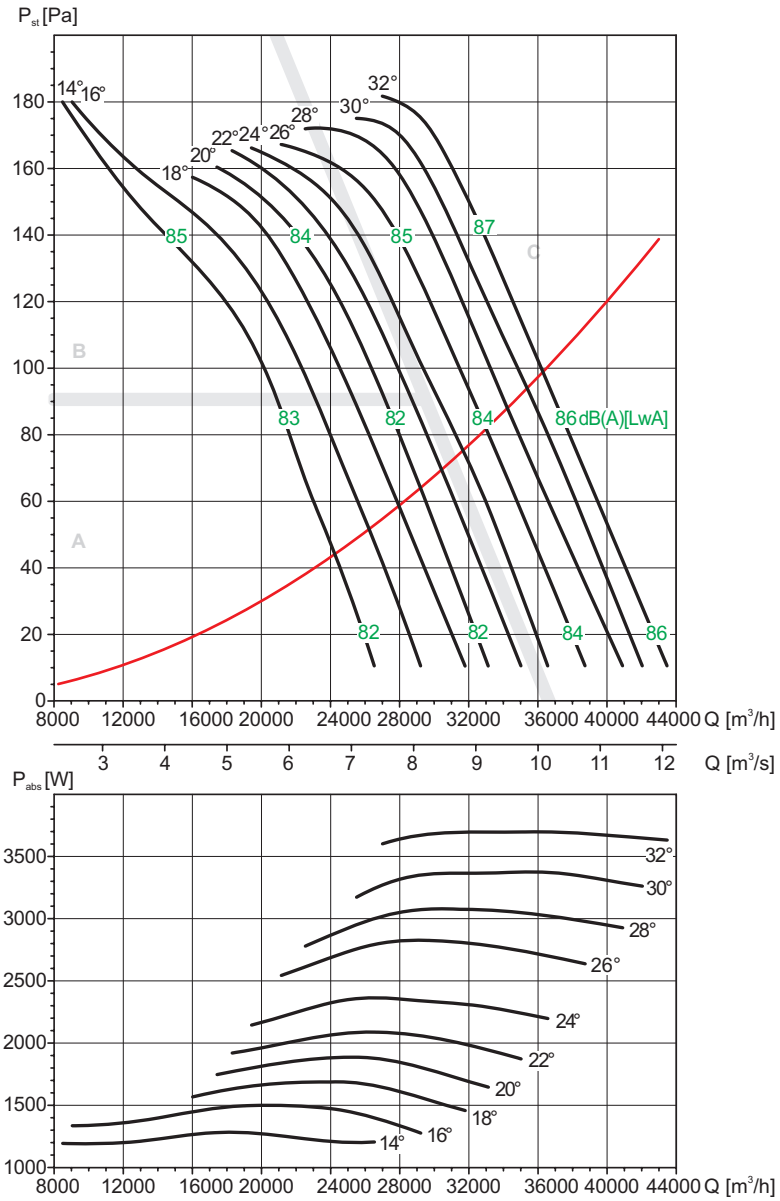

Charakterystyka akustyczna

Tabela współczynników korekcyjnych dla obliczeń mocy akustycznej. Pomiar ciśnienia mierzony jest w odległości równej trzem średnicom wirnika (jednak nie mniejszej niż 1,5m).

Hz	A	B	C
63	25	25	22
125	19	17	18
250	11	9	10
500	6	5	6
1000	4	5	4
2000	8	9	8
4000	13	14	14
8000	20	22	23

Podane wartości hałasu na wykresach odpowiadają mocy akustycznej (L w dB (A)).

MC	Kategoria pomiarowa
EC	Kategoria sprawności
VSD	Regulator prędkości obrotowej
η [%]	Sprawność
N	Stopień efektywności
[kW]	Moc w punkcie sprawności
[m³/h]	Wydatek
[Pa]	Ciśnienie statyczne
[RPM]	Prędkość obrotowa

Kąt nachylenia	14°	16°	18°	20°	22°	24°	26°	28°	30°	32°
Moc silnika [kW]	1,5	1,5	1,5	2,2	2,2	2,2	3	3	3	4

Venture Industries Sp. z o.o.
ul. Mokra 27, 05-092 Łomianki - Kiełpin
tel. +48 22 751 95 50, 751 20 31
fax +48 22 751 22 59, 751 12 02
e-mail: venture@venture.pl

Charakterystyki pracy - CHGT/6-1000-9 - F300 - F400

- Q = wydajność wentylatora [m³/h] i [m³/s]
- P_{st} = ciśnienie statyczne [Pa]
- Dane zgodne z UNE 100-212-89, BS 848, Część 1, AMCA 210-85 i ASHARE 51-1985

CHGT	
Liczba biegunów	6
Średnica nominalna	1000
Liczba łopatek wirnika	9

CHGT/6-1250-9/_°-_kW

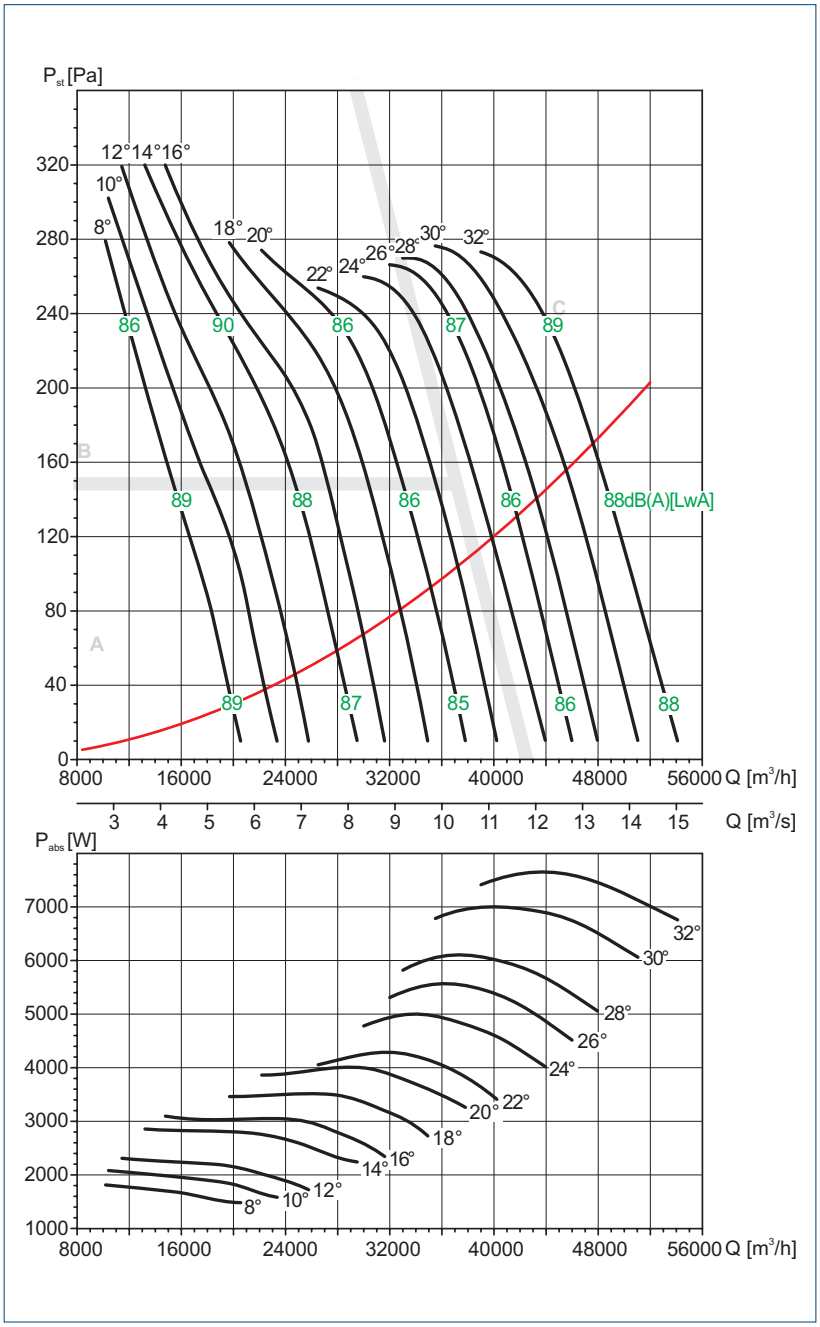

Charakterystyka akustyczna

Tabela współczynników korekcyjnych dla obliczeń mocy akustycznej. Pomiar ciśnienia mierzony jest w odległości równej trzem średnicom wirnika (jednak nie mniejszej niż 1,5m).

Hz	A	B	C
63	37	31	29
125	22	15	16
250	11	8	10
500	5	5	6
1000	4	5	5
2000	9	9	7
4000	14	15	11
8000	22	23	19

Podane wartości hałasu na wykresach odpowiadają mocy akustycznej (L w dB (A)).

MC	Kategoria pomiarowa
EC	Kategoria sprawności
VSD	Regulator prędkości obrotowej
η [%]	Sprawność
N	Stopień efektywności
[kW]	Moc w punkcie sprawności
[m³/h]	Wydatek
[Pa]	Ciśnienie statyczne
[RPM]	Prędkość obrotowa

Kąt nachylenia	8°	10°	12°	14°	16°	18°	20°	22°	24°	26°	28°	30°	32°
Moc silnika [kW]	2,2	2,2	2,2	3	3	3	4	5,5	5,5	5,5	5,5	7,5	7,5

Charakterystyki pracy - CHGT/6-1250-3 - F300 - F400

- Q = wydajność wentylatora [m^3/h] i [m^3/s]
- P_{st} = ciśnienie statyczne [Pa]
- Dane zgodne z UNE 100-212-89, BS 848, Część 1, AMCA 210-85 i ASHARE 51-1985

CHGT	
Liczba biegunów	6
Średnica nominalna	1250
Liczba łopatek wirnika	3

CHGT/6-1250-3/_°-_kW

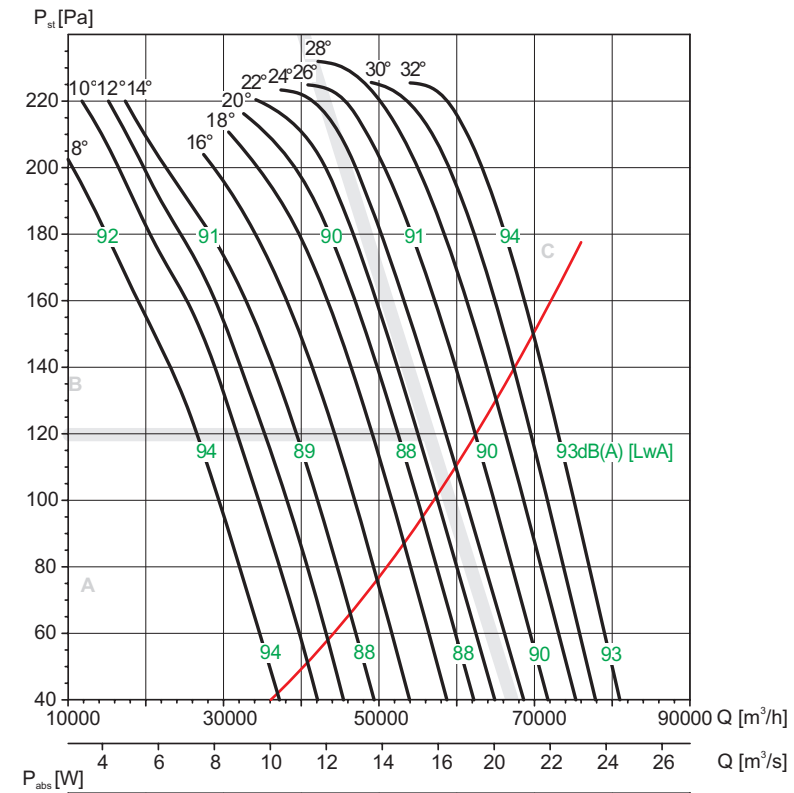

Charakterystyka akustyczna

Tabela współczynników korekcyjnych dla obliczeń mocy akustycznej. Pomiar ciśnienia mierzony jest w odległości równej trzem średnicom wirnika (jednak nie mniejszej niż 1,5m).

Hz	A	B	C
63	25	25	22
125	19	17	18
250	11	9	10
500	6	5	6
1000	4	5	4
2000	8	9	8
4000	13	14	14
8000	20	22	23

Podane wartości hałasu na wykresach odpowiadają mocy akustycznej (L w dB (A)).

MC	Kategoria pomiarowa
EC	Kategoria sprawności
VSD	Regulator prędkości obrotowej
η [%]	Sprawność
N	Stopień efektywności
[kW]	Moc w punkcie sprawności
[m^3/h]	Wydatek
[Pa]	Ciśnienie statyczne
[RPM]	Prędkość obrotowa

Kąt nachylenia	8°	10°	12°	14°	16°	18°	20°	22°	24°	26°	28°	30°	32°
Moc silnika [kW]	2,2	3	3	3	4	4	5,5	5,5	5,5	7,5	7,5	7,5	11

Venture Industries Sp. z o.o.
ul. Mokra 27, 05-092 Łomianki - Kiełpin
tel. +48 22 751 95 50, 751 20 31
fax +48 22 751 22 59, 751 12 02
e-mail: venture@venture.pl

Charakterystyki pracy - CHGT/6-1250-6 - F300 - F400

- Q = wydajność wentylatora [m³/h] i [m³/s]
- P_{st} = ciśnienie statyczne [Pa]
- Dane zgodne z UNE 100-212-89, BS 848, Część 1, AMCA 210-85 i ASHARE 51-1985

CHGT	
Liczba biegunów	6
Średnica nominalna	1250
Liczba łopatek wirnika	6

CHGT/6-1250-6/_°-_kW

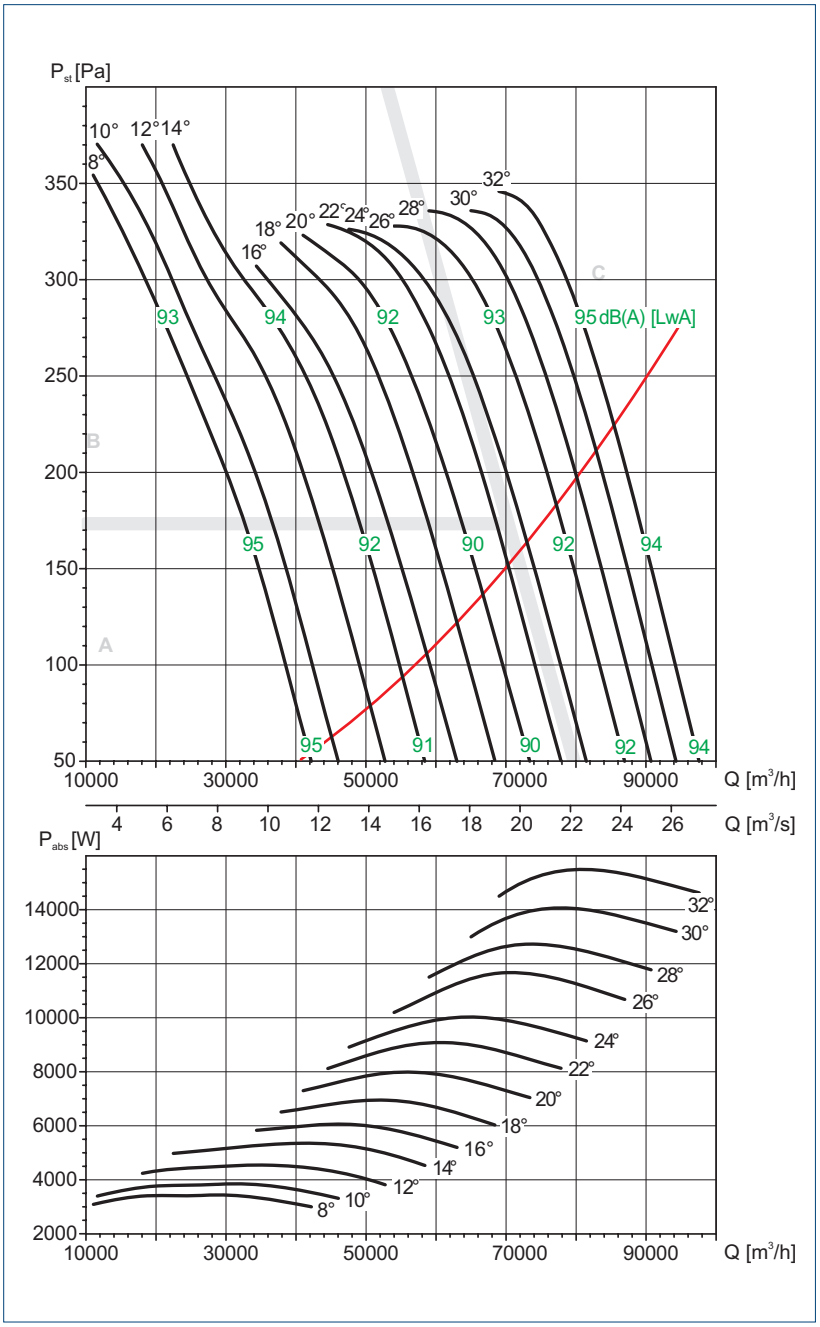

Charakterystyka akustyczna

Tabela współczynników korekcyjnych dla obliczeń mocy akustycznej. Pomiar ciśnienia mierzony jest w odległości równej trzem średnicom wirnika (jednak nie mniejszej niż 1,5m).

Hz	A	B	C
63	33	33	28
125	18	15	18
250	9	8	10
500	5	5	5
1000	5	5	5
2000	8	10	7
4000	15	16	13
8000	23	25	21

Podane wartości hałasu na wykresach odpowiadają mocy akustycznej (L w dB (A)).

MC	Kategoria pomiarowa
EC	Kategoria sprawności
VSD	Regulator prędkości obrotowej
η [%]	Sprawność
N	Stopień efektywności
[kW]	Moc w punkcie sprawności
[m³/h]	Wydatek
[Pa]	Ciśnienie statyczne
[RPM]	Prędkość obrotowa

Kąt nachylenia	8°	10°	12°	14°	16°	18°	20°	22°	24°	26°	28°	30°	32°
Moc silnika [kW]	4	4	5,5	5,5	5,5	7,5	7,5	11	11	11	15	15	15

Charakterystyki pracy - CHGT/6-1250-9 - F300 - F400

- Q = wydajność wentylatora [m³/h] i [m³/s]
- P_{st} = ciśnienie statyczne [Pa]
- Dane zgodne z UNE 100-212-89, BS 848, Część 1, AMCA 210-85 i ASHARE 51-1985

CHGT	
Liczba biegunów	6
Średnica nominalna	1250
Liczba łopatek wirnika	9

CHGT/6-1250-9/_°-_kW

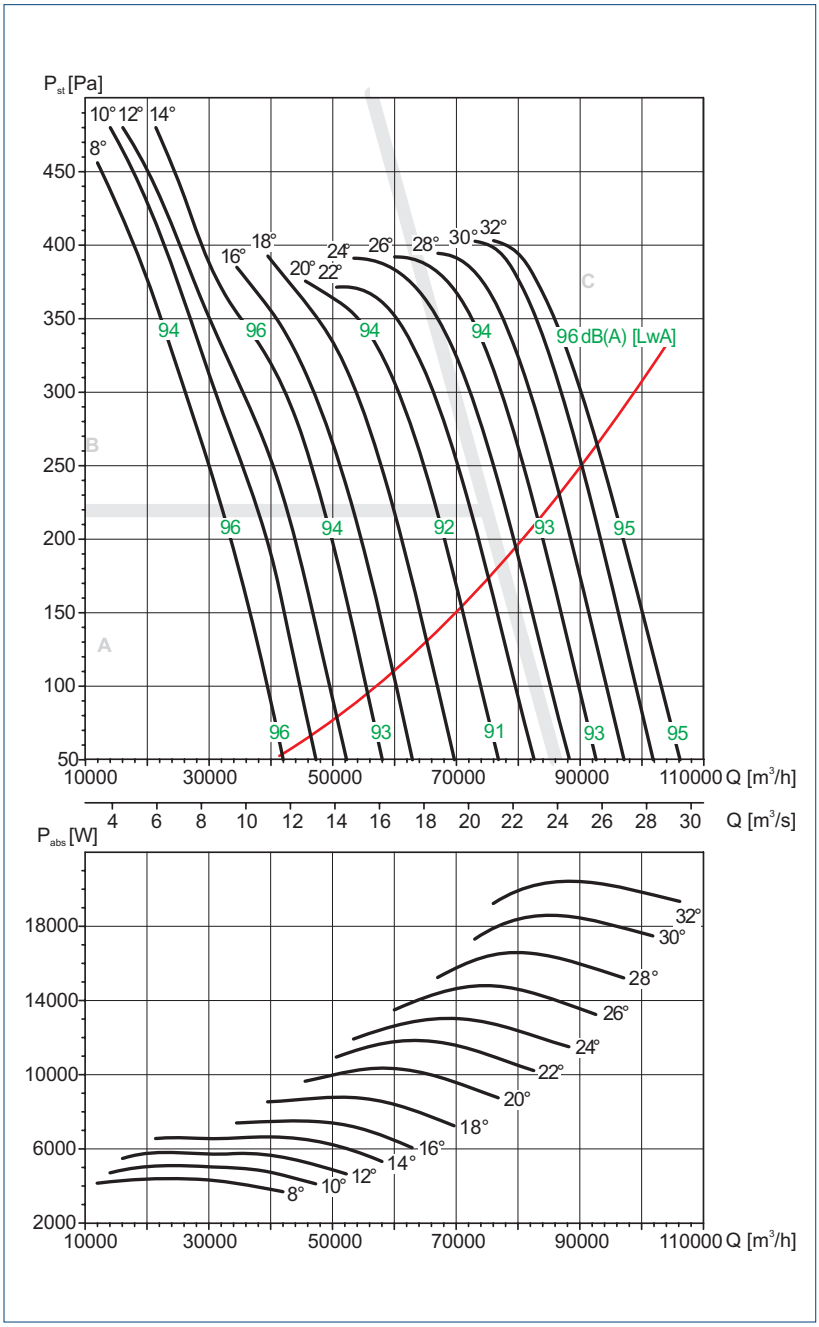

Charakterystyka akustyczna

Tabela współczynników korekcyjnych dla obliczeń mocy akustycznej. Pomiar ciśnienia mierzony jest w odległości równej trzem średnicom wirnika (jednak nie mniejszej niż 1,5m).

Hz	A	B	C
63	37	31	29
125	22	15	16
250	11	8	10
500	5	5	6
1000	4	5	5
2000	9	9	7
4000	14	15	11
8000	22	23	19

Podane wartości hałasu na wykresach odpowiadają mocy akustycznej (L w dB (A)).

MC	Kategoria pomiarowa
EC	Kategoria sprawności
VSD	Regulator prędkości obrotowej
η [%]	Sprawność
N	Stopień efektywności
[kW]	Moc w punkcie sprawności
[m³/h]	Wydatek
[Pa]	Ciśnienie statyczne
[RPM]	Prędkość obrotowa

Kąt nachylenia	8°	10°	12°	14°	16°	18°	20°	22°	24°	26°	28°	30°	32°
Moc silnika [kW]	5,5	5,5	5,5	7,5	7,5	11	11	11	15	15	18,5	18,5	22

Venture Industries Sp. z o.o.
ul. Mokra 27, 05-092 Łomianki - Kiełpin
tel. +48 22 751 95 50, 751 20 31
fax +48 22 751 22 59, 751 12 02
e-mail: venture@venture.pl



400°C/2h

300°C/2h

Zastosowanie

Wentylatory dachowe oddymiające o odporności 400°C/2h (wersja standardowa) i 300°C/2h (wersja na życzenie).

Konstrukcja

Wentylatory dachowe z pionowym wyrzutem powietrza. Przeznaczone do systemów oddymiania jak również do wentylacji bytowej, posiadają certyfikaty F400-120 i F300-120 zgodne z norma EN 1210-3. Obudowa z podstawą montażową wykonane są z blachy stalowej, ocynkowanej na gorąco. Część wylotowa wykonana z blachy stalowej malowanej szarą farbą poliestrową. Łopaty wirnika wykonane ze stopu aluminium, piasta stalowa. Standardowy kierunek przepływu to silnik->wirnik. W standardzie wentylator jest wyposażony w rozłącznik serwisowy zamontowany na obudowie, klapę zwrotną oraz siatkę ochronną wylotu. Wentylatory mogą pracować w trybie pracy ciągłej do +40°C. Na życzenie wentylatory wyłącznie do pracy w trybie wentylacji ogólnej (wersja HGTT-V).

Silnik elektryczny

Trójfazowy silnik 4-biegunowy 230/400V-50Hz do mocy 3 kW, pozostałe w tym dwubiegowe 400V-50Hz. Stopień ochrony IP55, klasa izolacji H, dla wersji 300°C/2h i 400°C/2h. Silniki dostosowane do regulacji przetwornicą częstotliwości. Rozłącznik serwisowy zamontowany na obudowie wentylatora.

Na życzenie:

- silnik 6-biegunowy
- silniki dwubiegowe – 4/6 biegunowe (ok 1450/900 obr/min) oraz 4/8-biegunowe (ok. 1450 / 720 obr/min) .

Dobór wentylatora konsultować z Działem Technicznym

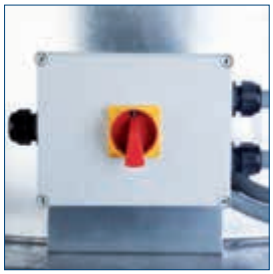

Rozłącznik serwisowy



Siatka ochronna wylotu

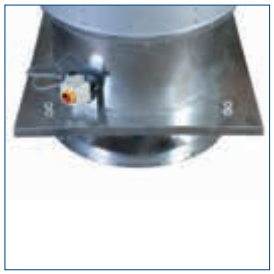

Płyta montażowa

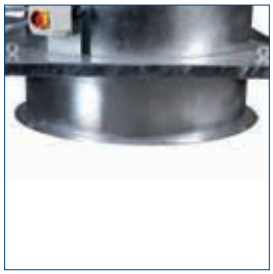

Kołnierz przyłączeniowy

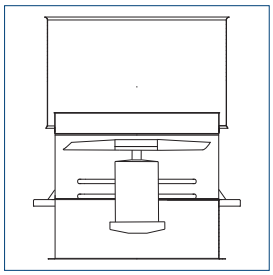

Kierunek przepływu: (A) konfiguracja silnik->wirnik

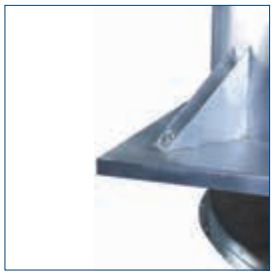

Wzmocniona podstawa dachowa. Tylko modele 1250.



Klapa zwrotna zapobiegajaca wlotowi powietrza i wody deszczowej, gdy wentylator jest wyłaczony.

Akcesoria

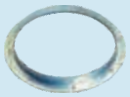

Króciec przyłączeniowy str. 496



Złącze przeciwdrganiowe str. 496

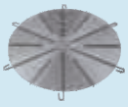

Osłona wlotu str. 496



Osłona wylotu str. 468



Tłumiki

str. 498



Rozłącznik serwisowy str. 899

Dane techniczne

Typ	Moc znamionowa silnika [kW]	Prąd znamionowy silnika [A]		Masa [kg]
		230V	400V	
HGHT-V/4-800-3/-1,1	1,1	4,52	2,61	198
HGHT-V/4-800-3/-1,5	1,5	5,7	3,29	200
HGHT-V/4-800-3/-2,2	2,2	8,23	4,75	208
HGHT-V/4-800-3/-3	3	11,2	6,47	210
HGHT-V/4-800-3/-4	4	-	8,18	223
HGHT-V/4-800-3/-5,5	5,5	-	11	239
HGHT-V/4-800-6/-1,5	1,5	5,7	3,29	200
HGHT-V/4-800-6/-2,2	2,2	8,23	4,75	208
HGHT-V/4-800-6/-3	3	11,2	6,47	210
HGHT-V/4-800-6/-4	4	-	8,18	223
HGHT-V/4-800-6/-5,5	5,5	-	11	239
HGHT-V/4-800-6/-7,5	7,5	-	14,2	246
HGHT-V/4-800-9/-2,2	2,2	8,23	4,75	208
HGHT-V/4-800-9/-3	3	11,2	6,47	210
HGHT-V/4-800-9/-4	4	-	8,18	223
HGHT-V/4-800-9/-5,5	5,5	-	11	239
HGHT-V/4-800-9/-7,5	7,5	-	14,2	246
HGHT-V/4-900-6/-3	3	11,2	6,47	262
HGHT-V/4-900-6/-4	4	-	8,18	275
HGHT-V/4-900-6/-5,5	5,5	-	11	291
HGHT-V/4-900-6/-7,5	7,5	-	14,2	298
HGHT-V/4-900-6/-11	11	-	22,1	343
HGHT-V/4-900-6/-15	15	-	35,1	350
HGHT-V/4-900-9/-4	4	-	8,18	275
HGHT-V/4-900-9/-5,5	5,5	-	11	291
HGHT-V/4-900-9/-7,5	7,5	-	14,2	298
HGHT-V/4-900-9/-11	11	-	22,1	343
HGHT-V/4-900-9/-15	15	-	29,1	350
HGHT-V/4-900-9/-18,5	18,5	-	35,1	408

Typ	Moc znamionowa silnika [kW]	Prąd znamionowy silnika [A]		Masa [kg]
		230V	400V	
HGHT-V/4-1000-6/-4	4	-	8,18	287
HGHT-V/4-1000-6/-5,5	5,5	-	11	303
HGHT-V/4-1000-6/-7,5	7,5	-	14,2	310
HGHT-V/4-1000-6/-11	11	-	22,1	355
HGHT-V/4-1000-6/-15	15	-	29,1	362
HGHT-V/4-1000-6/-18,5	18,5	-	35,1	420
HGHT-V/4-1000-6/-22	22	-	41	425
HGHT-V/4-1000-9/-5,5	5,5	-	11	303
HGHT-V/4-1000-9/-7,5	7,5	-	14,2	310
HGHT-V/4-1000-9/-11	11	-	22,1	355
HGHT-V/4-1000-9/-15	15	-	29,1	362
HGHT-V/4-1000-9/-18,5	18,5	-	35,1	420
HGHT-V/4-1000-9/-22	22	-	41	425
HGHT-V/4-1250-6/-15	15	-	29,1	497
HGHT-V/4-1250-6/-18,5	18,5	-	35,1	555
HGHT-V/4-1250-6/-22	22	-	41	560
HGHT-V/4-1250-6/-30	30	-	56	623
HGHT-V/4-1250-6/-37	37	-	67,4	656
HGHT-V/4-1250-9/-15	15	-	29,1	497
HGHT-V/4-1250-9/-18,5	18,5	-	35,1	555
HGHT-V/4-1250-9/-22	22	-	41	560
HGHT-V/4-1250-9/-30	30	-	56	623
HGHT-V/4-1250-9/-37	37	-	67,4	731

Venture Industries Sp. z o.o.
ul. Mokra 27, 05-092 Łomianki - Kiełpin
tel. +48 22 751 95 50, 751 20 31
fax +48 22 751 22 59, 751 12 02
e-mail: venture@venture.pl

Wymiary [mm]

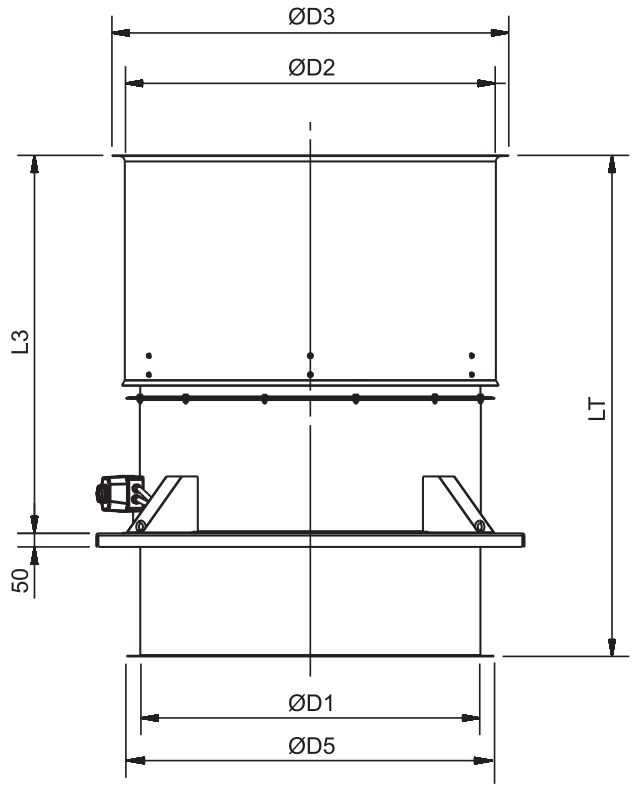

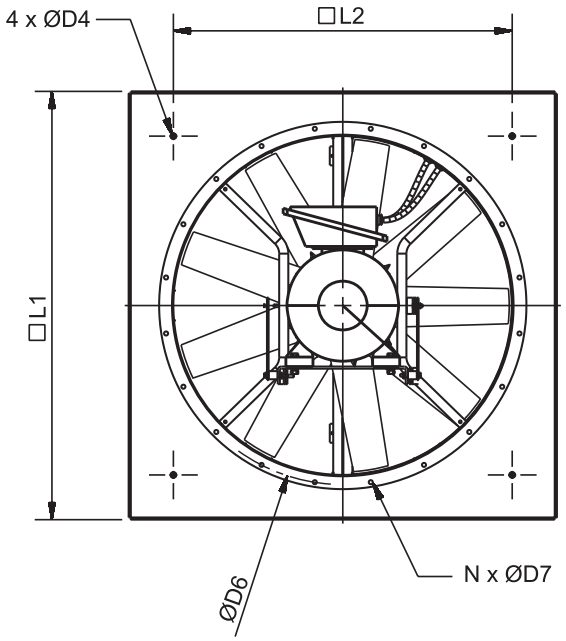

Typ	D1	D2	D3	D4	D5	D6	D7	N	L1	L2	L3	LT
800	800	912	1012	14	890	860	12	16	1100	840	1015	1198
900	900	1013	1113	14	1005	970	15	16	1250	950	1135	1463
1000	1000	1113	1213	14	1105	1070	15	16	1270	950	1215	1543
1250	1250	1364	1464	16	1355	1320	15	20	1580	1250	1394	1848

Akcesoria montażowe

Typ	Króciec przyłączeniowy	Dyfuzor wlotowy z osłoną	Złącze przeciwdrganiowe	Osłona wlotu	Tłumik	Tłumik z rdzeniem wewnętrznym
800	Króciec THGT-800	EMB-800T	ACOPEL F400-800/300	DEF-A THGT-800	SIL CZ 800	SIL CZO 800
900	Króciec THGT-900	EMB-900T	ACOPEL F400-900/300	DEF-A THGT-900	SIL CZ 900	SIL CZO 900
1000	Króciec THGT-1000	EMB-1000T	ACOPEL F400-1000/300	DEF-A THGT-1000	SIL CZ 1000	SIL CZO 1000
1250	Króciec THGT-1250	EMB-1250T	ACOPEL F400-1250/300	DEF-A THGT-1250	SIL CZ 1250	SIL CZO 1250

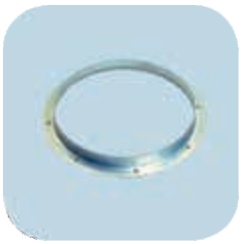

Króciec THGT
Króciec przyłączeniowy



DEF-A THGT
Siatka ochronna wlotu



SIL CZ
Tłumik



ACOPEL F400
Złącze przeciwdrganiowe



EMB
Dyfuzor wlotowy z osłoną



SIL CZO
Tłumik z rdzeniem wewnętrznym

Venture Industries Sp. z o.o.
ul. Mokra 27, 05-092 Łomianki - Kiełpin
tel. +48 22 751 95 50, 751 20 31
fax +48 22 751 22 59, 751 12 02
e-mail: venture@venture.pl



400°C/2h

Zastosowanie

Seria wentylatorów CHAT może być stosowana do wyciągania gorącego dymu powstałego w czasie pożaru. Wentylatory spełniają wymagania normy EN 12101-3 i posiadają odporność na temperaturę 400°C/2h. Doskonale sprawdzają sie w wentylacji kuchni przemysłowych, parkingów czy budynków użyteczności publicznej.

Konstrukcja

Wentylatory promieniowe przeznaczone do montażu w pozycji poziomej w okrągłych kanałach wentylacyjnych. Obudowa galwanizowana, izolowana akustycznie. Obudowa z galwanizowanej blachy stalowej wyposażona w ognioodporną izolację akustyczną z włókna szklanego (MO) o grubości 25mm. Panel z króćcem wylotowym można przekładać w celu dostosowania wentylatora do istniejącej wentylacji. Wirnik aluminiowy z łopatkami pochylonymi do tyłu, dynamicznie wyważany.

Silnik elektryczny

Dostępne są trójfazowe silniki 230/400V 50Hz jednobiegowe, oraz trójfazowe silniki 400V 50Hz dwubiegowe. Wszystkie silniki mają stopień ochrony IP55 i klasie izolacji H. Dostępne są modele 4-, 6- i 4/8-biegunowe.
schemat podłączenia elektrycznego rys. 6 str. 925.



Otwór do odpływu skroplin i wyeliminowania kondensacji wody.

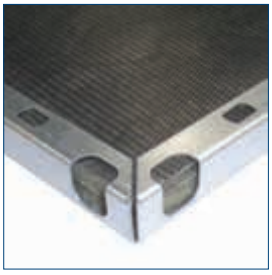

Panele wykonane z grubej ocynkowanej blachy stalowej, wewnątrz pokrytej ognioodporną izolacją akustyczną (M0), w celu znaczącego zmniejszenia hałasu.



Wszystkie wentylatory wyposażone są w sztywne ramy z uchwytem do podnoszenia, aby ułatwić instalację na podłodze lub suficie.



Aluminiowe narożniki zapewniają wysoką jakość i solidność.

Możliwość zmiany kierunku wylotu

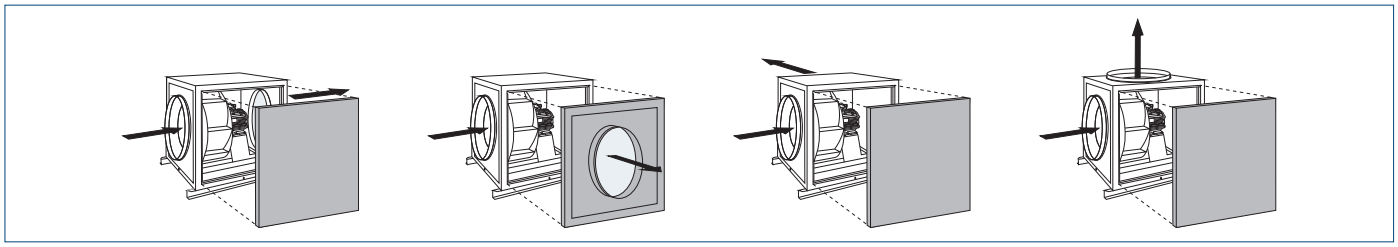

Akcesoria



Rozłącznik serwisowy str. 899

Dane techniczne

Typ	prędkość obrotowa [obr./min]	moc max. [kW]	natężenie [A]	wydajność max. [m³/h]	poziom ciśnienia akustycznego wlot [dB(A)]	wylot [dB(A)]	emitowany [dB(A)]	masa [kg]	nr artykułu
Silnik trójfazowy czterobiegunowy									
CHAT/4-400	1415	0,75	2,0	4200	58	63	53	80	41020680
CHAT/4-500	1435	1,5	3,4	6200	63	70	58	110	
CHAT/4-560	1475	2,2	4,6	8800	75	76	60	185	41020700
Silniki trójfazowe sześciobiegunowe									
CHAT/6-560	960	1,1	3,0	5700	65	67	53	185	41020710
CHAT/6-630	975	1,5	3,7	10000	69	70	53	200	41020720
CHAT/6-710	965	2,2	5,2	14000	73	74	58	215	41020730
CHAT/6-800	975	4	8,8	17100	76	78	60	229	41020740
Silnik trójfazowy 4/8 biegunowy - dwubiegowy									
CHAT/4/8-400	1420 / 710	0,8 / 0,2	2,2 / 0,85	4200	58	63	53	80	41020750
CHAT/4/8-500	1430 / 715	1,5 / 0,25	3,75 / 1,15	6200	63	70	58	110	41020760
CHAT/4/8-560	1430 / 715	2,2 / 0,37	5,1 / 1,6	8800	75	76	60	187	41020770

Charakterystyka akustyczna

Moc akustyczna. Wartości przedstawione w tabeli są w dB(A)

Typ		63 Hz	125 Hz	250 Hz	500 Hz	1000 Hz	2000 Hz	4000 Hz	8000 Hz
CHAT/4-560	Wylot	59	74	81	84	88	80	70	63
	Wlot	67	69	72	76	89	81	69	62
	Emitowany	59	64	63	61	73	62	53	47
CHAT/4-560	Wylot	50	65	72	75	79	71	61	54
	Wlot	56	66	71	75	74	71	64	54
	Emitowany	49	61	63	60	58	52	48	39
CHAT/6-630	Wylot	62	68	74	79	81	71	64	52
	Wlot	65	66	68	78	82	70	63	61
	Emitowany	56	59	58	62	64	49	46	44
CHAT/4-710	Wylot	62	69	75	79	87	72	66	58
	Wlot	69	70	73	81	85	73	67	60
	Emitowany	61	64	63	66	68	53	50	44
CHAT/6-800	Wylot	65	73	76	81	92	76	70	64
	Wlot	69	72	75	83	89	76	70	64
	Emitowany	60	65	65	67	71	55	52	47

Wymiary [mm]

Typ	□A	M	ØD	Q
400	648	728	355	852
500	798	878	400	1002
560	860	940	500	1020
630	920	1000	630	1080
710	980	1060	630	1140
800	1037	1117	710	1197

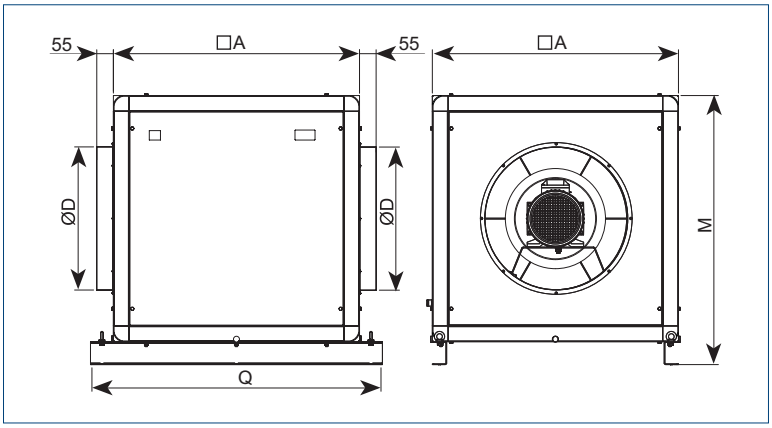

Venture Industries Sp. z o.o.
ul. Mokra 27, 05-092 Łomianki - Kiełpin
tel. +48 22 751 95 50, 751 20 31
fax +48 22 751 22 59, 751 12 02
e-mail: venture@venture.pl

Charakterystyki pracy

Q = wydajność wentylatora [m³/h] i [m³/s]
Pe = ciśnienie statyczne [Pa] i [mmWG]
Dane zgodne z normą ISO 5801 i AMCA 210-99

CHAT/4-400

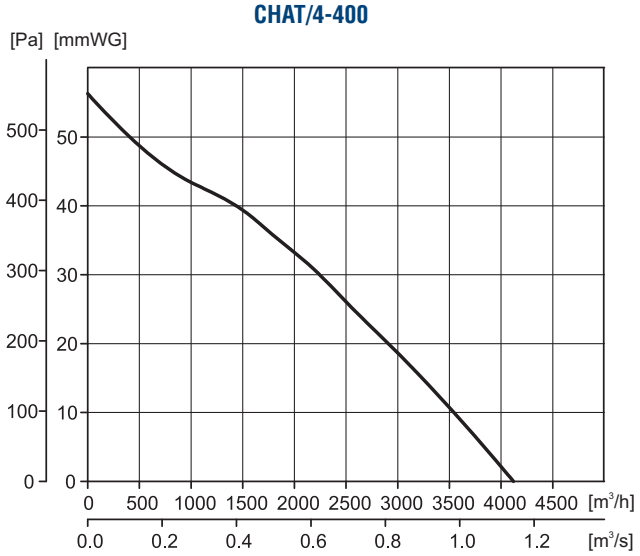

CHAT/4-500

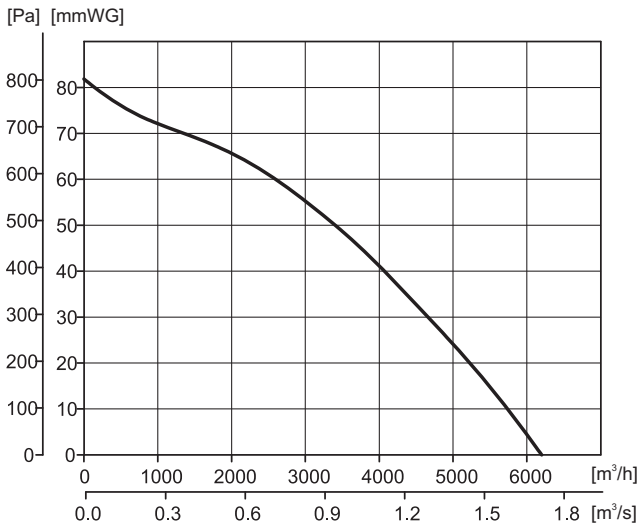

CHAT/4-560

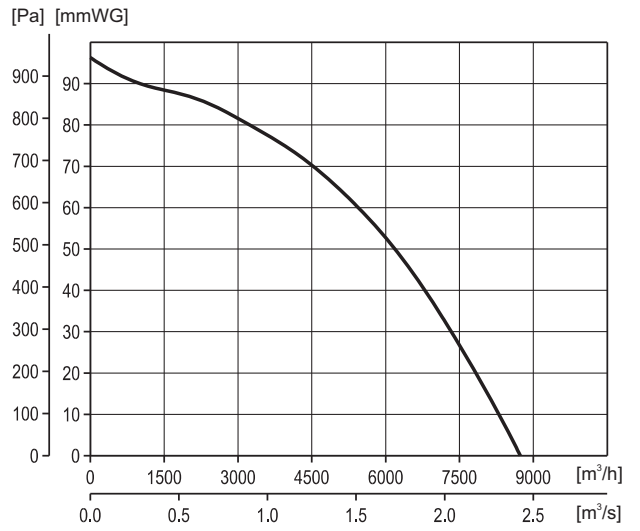

CHAT/6-560

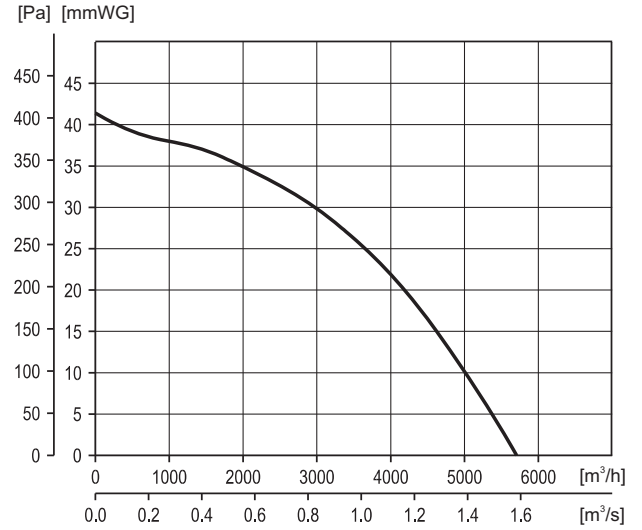

CHAT/6-630

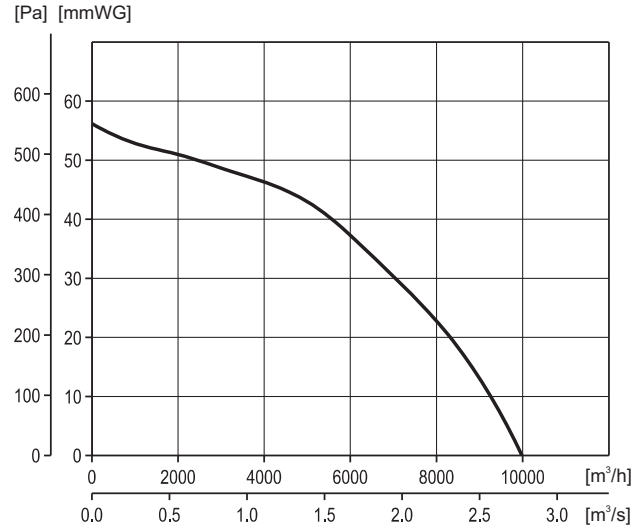

Charakterystyki pracy

CHAT/6-710

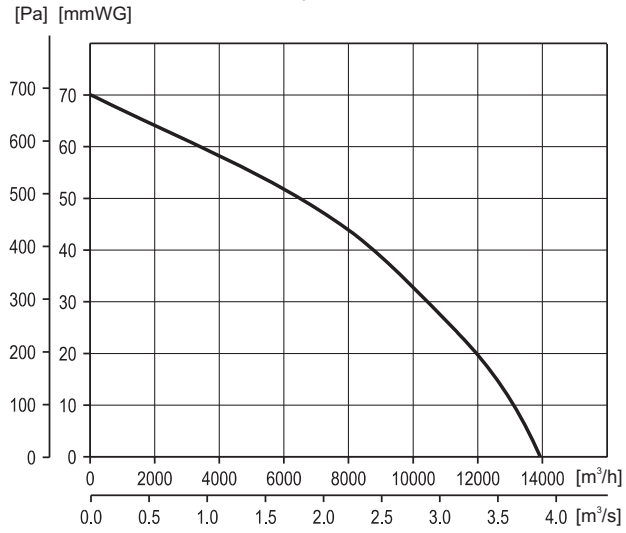

CHAT/6-800

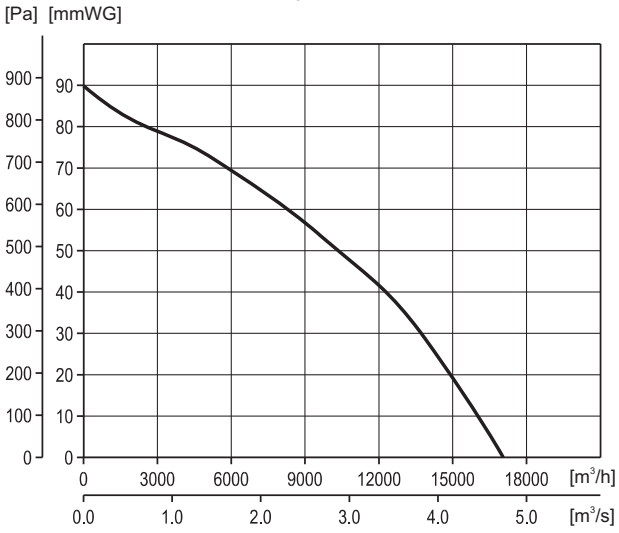

Venture Industries Sp. z o.o.
ul. Mokra 27, 05-092 Łomianki - Kiełpin
tel. +48 22 751 95 50, 751 20 31
fax +48 22 751 22 59, 751 12 02
e-mail: venture@venture.pl





Zastosowanie

Seria wentylatorów CHVB/CHVT stosowana jest zarówno w systemach wentylacji ogólnej, jak również do usuwania gorącego dymu powstałego w czasie pożaru.
Spełniają swoją rolę w wentylacji kuchni przemysłowych, parkingów, budynków użyteczności publicznej, wszędzie tam gdzie instalacje są wyposażone w systemy filtrów, przepustnic.

Konstrukcja

Wentylatory wykonane są zgodnie ze standardem normy EN 12010-3.
Wentylatory promieniowe z napędem bezpośrednim z silnikiem zamontowanym poza strumieniem powietrza. Temperatura przetłaczanego medium to 400˚C/2h lub 120˚C w sposób ciągły.
Obudowy wentylatorów wykonane są z blachy stalowej ocynkowanej, z panelem typu sandwich i wypełnieniem ognioodporną izolacją akustyczną z włókna szklanego (M0) o grubości 25 mm.
Wirnik z łopatkami pochylonymi do tyłu.

Silnik elektryczny

Wszystkie modele są dostarczane z elektryczną skrzynką przyłączeniową. Silniki jednofazowe 230V-50 Hz (CHVB), lub trójfazowe 230/400V-50 Hz (CHVT). Klasa izolacji F, stopień ochrony IP55.
Możliwość użycia regulatorów tyrystorowych typu REB, oraz regulatorów transformatorowych typu RMB/RMT.Silniki trójfazowe można również regulować za pomoca przetwornicy częstotliwości.
schemat podłączenia elektrycznego rys. 4, 5, 6 str. 925.







Wirnik wyważany dynamicznie.

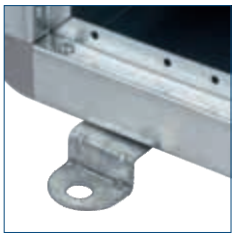

Wszystkie wentylatory wyposażone są w cztery stopy ułatwiające montaż.



Aluminiowe narożniki zapewniają wysoką jakość i solidność.

Możliwość zmiany kierunku wylotu

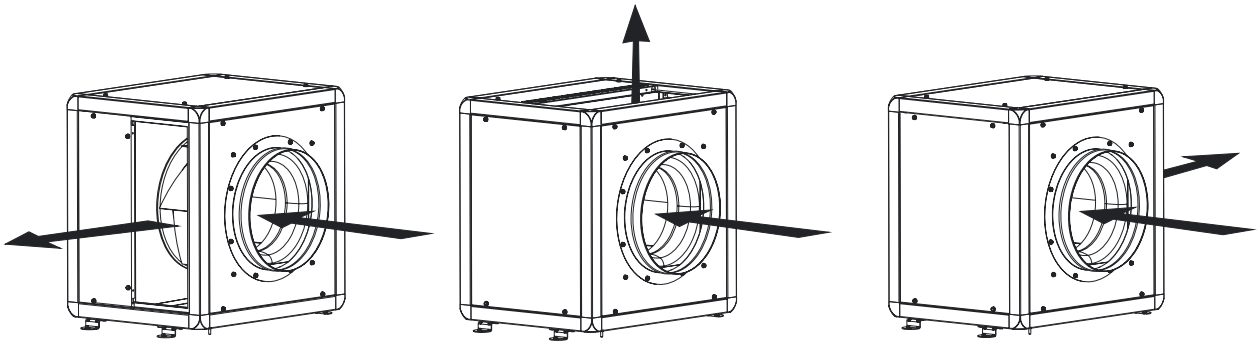

Akcesoria



Rozłącznik serwisowy
str. 899

Dane techniczne

Przed instalacją należy sprawdzić czy dane elektryczne wymienione na tabliczce znamionowej (napięcie, moc, częstotliwość etc.) zgadzają się z zamówionym produktem.

Typ	prędkość obrotowa [obr./min]	pobór mocy max. [W]	natężenie [A]	wydajność max. [m³/h]	temperatura otoczenia max. [°C]	poziom ciśnienia akustycznego* [dB(A)]	masa [kg]	regulator
CHVB/4-3000/315	1390	305	1,45	2670	120	58	46	REB-2,5
CHVB/4-4000/355	1315	530	2,3	4300	120	64	75	REB-2,5 N
CHVB/4-6000/400	1370	1060	5,05	6480	120	70	90	REB-10
CHVT/4-3000/315	1410	320	0,86	2770	120	58	46	RMT-1,5
CHVT/4-4000/355	1420	520	1,3	4310	120	64	75	RMT-1,5
CHVT/4-6000/400	1295	912	1,95	6560	120	70	90	RMT-2,5

* pomiar wykonany z odległości 1,5 m.

Charakterystyka akustyczna

Poziom mocy akustycznej dB (A) w zależności od częstotliwości (Hz); LP: niskie ciśnienie, MP: średnie ciśnienie, HP: wysokie ciśnienie.

4-3000/315		63	125	250	500	1000	2000	4000	8000	LwA
WLOT	LP	44	70	67	67	69	68	63	60	76
	MP	44	64	69	60	61	60	57	52	72
	HP	44	62	64	71	71	67	63	55	76
WYLOT	LP	42	72	67	68	69	69	63	60	77
	MP	40	66	64	66	68	66	61	54	73
	HP	39	62	63	64	67	66	61	53	72
EMITOWANY	LP	37	63	60	55	55	55	54	48	66
	MP	37	57	62	48	47	47	48	40	64
	HP	37	55	57	59	57	54	54	43	64

4-4000/355		63	125	250	500	1000	2000	4000	8000	LwA
WLOT	LP	51	69	71	70	72	71	69	75	80
	MP	50	67	69	70	72	67	67	69	78
	HP	51	67	67	72	76	71	68	63	79
WYLOT	LP	50	74	73	73	72	72	69	66	80
	MP	47	74	70	70	70	68	64	60	78
	HP	48	65	66	66	67	65	63	56	73
EMITOWANY	LP	46	65	63	58	56	54	56	58	69
	MP	45	63	61	58	56	50	54	52	67
	HP	46	63	59	60	60	54	55	46	67

4-6000/400		63	125	250	500	1000	2000	4000	8000	LwA
WLOT	LP	51	70	70	73	83	78	71	74	85
	MP	50	64	68	73	75	71	69	65	79
	HP	55	68	71	75	79	75	71	64	82
WYLOT	LP	53	73	73	75	84	82	73	75	87
	MP	49	68	68	70	72	69	70	66	78
	HP	58	70	72	72	72	70	70	63	79
EMITOWANY	LP	47	59	58	60	64	58	53	55	68
	MP	46	53	56	60	56	51	51	46	64
	HP	51	57	59	62	60	55	53	45	67

Charakterystyki pracy

CHVB/4-3000/315

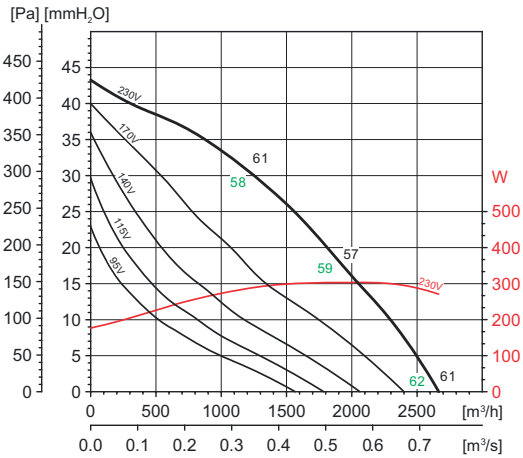

CHVT/4-3000/315

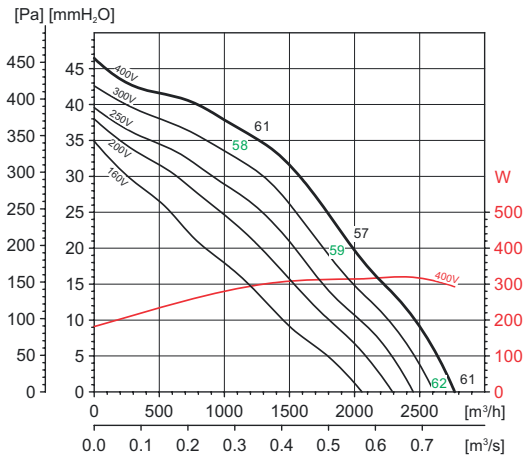

Venture Industries Sp. z o.o.
ul. Mokra 27, 05-092 Łomianki - Kiełpin
tel. +48 22 751 95 50, 751 20 31
fax +48 22 751 22 59, 751 12 02
e-mail: venture@venture.pl

Charakterystyki pracy

CHVB/4-6000/400

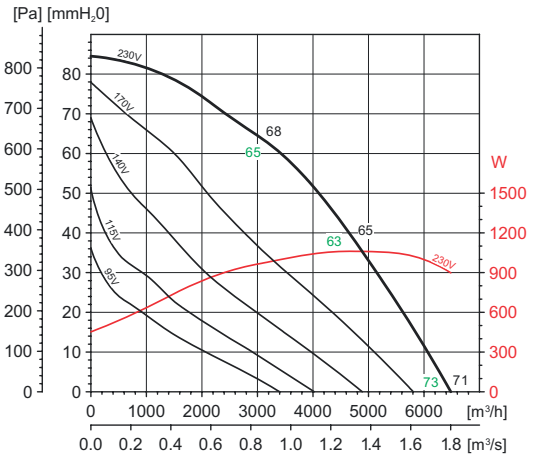

CHVT/4-6000/400

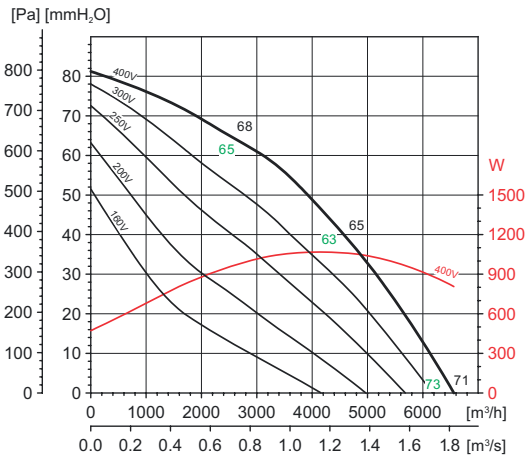

CHVB/4-4000/355

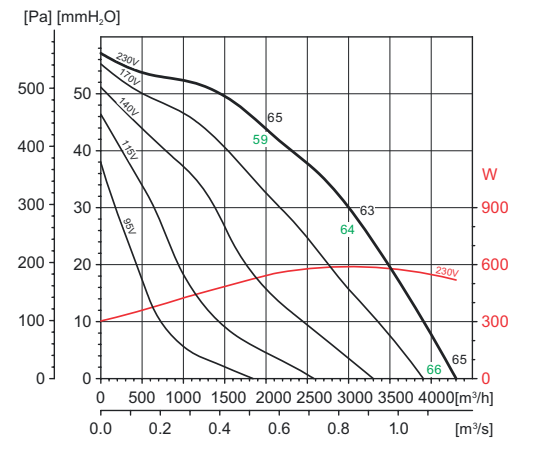

CHVT/4-4000/355

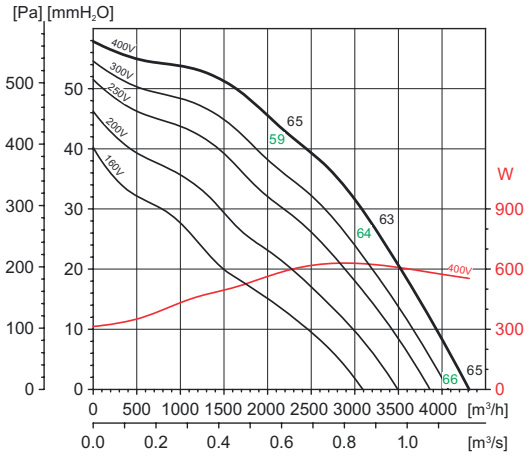

Wymiary [mm]

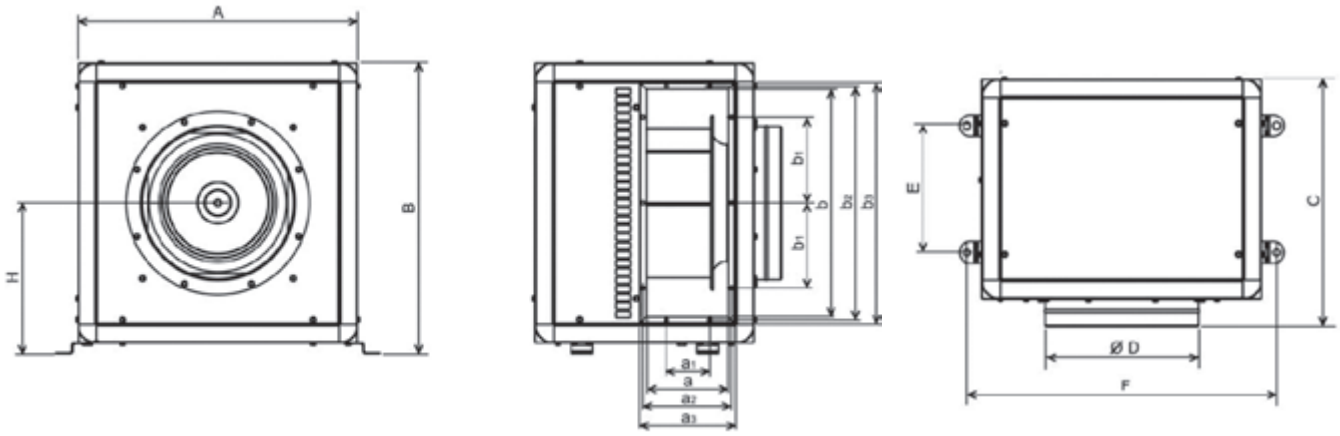

Wymiary [mm]

Typ	A	B	C	ØD	E	F	H	a	a1	a2	a3	b	b1	b2	b3
CHVB/4-30000/315	548	573	527	315	247	618	299	148	110	160	182	429	154	441	462
CHVB/4-40000/355	648	673	572	355	292	718	349	187	106	199	221	529	187	541	562
CHVB/4-60000/400	798	823	572	400	292	858	499	196	115	208	230	679	237	691	712
CHVT/4-30000/315	548	573	527	315	247	618	299	148	110	160	182	429	154	441	462
CHVT/4-40000/355	648	673	572	355	292	718	349	187	106	199	221	529	187	541	562
CHVT/4-60000/400	798	823	572	400	292	858	499	196	115	208	230	679	237	691	712

Akcesoria

FD - Redukcja



Typ	ØD	L	H
FD-3000	315	450	400
FD-4000	355	450	400
FD-6000	400	450	400

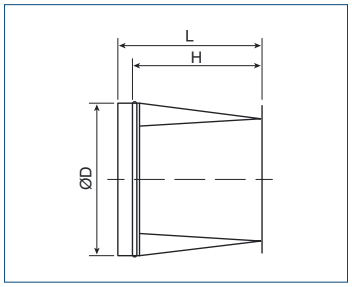

EVD - Złącze przeciwdrganiowe



Typ	A	B	C
EVD-3000	150	415	140
EVD-4000	150	520	180
EVD-6000	150	670	185

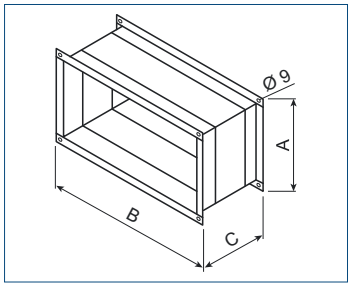

WD - Pokrywa zewnętrzna



Typ	A	B	a	b
WD-3000	575	490	343	360
WD-4000	675	535	442	402
WD-6000	825	545	592	416

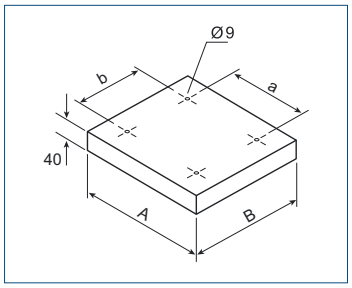

KSE - Wibroizolator (1 KSE = 4szt. w opakowaniu)



Typ	waga wentylatora	A	C
KSE-45	40 - 180 kg	24	M8
KSE-70	80 - 280 kg	38	M8

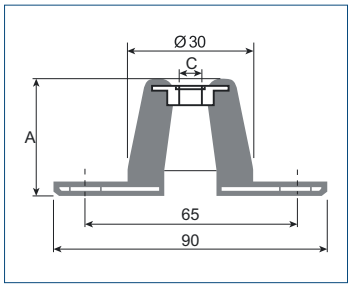

Venture Industries Sp. z o.o.
ul. Mokra 27, 05-092 Łomianki - Kiełpin
tel. +48 22 751 95 50, 751 20 31
fax +48 22 751 22 59, 751 12 02
e-mail: venture@venture.pl







Zastosowanie

Wentylator strumieniowy typu IFHT przeznaczone są do wentylacji przestrzeni takich jak np. parkingi podziemne. Wentylatory oddymiające IFHT posiadają certyfikat zgodności z normą PN-EN 12101-3, klasa F400˚C/2h i klasa F300˚C/2h

Konstrukcja

Obudowa i wirnik wentylatora IFHT wykonana jest z blachy stalowej ocynkowanej. Wirniki wyważane dynamicznie wg normy ISO 1940- 1. Wentylator dostarczany z dwoma uchwytami montażowymi. W komplecie osłona wlotu i skrzynka elektryczna na zewnątrz obudowy. Wentylator IFHT występuje w trzech wersjach o różnym ciągu 50, 75 i 100N. Kompletny wentylator został przetestowany i zatwierdzony zgodnie z normą EN12101-3.

Silnik elektryczny

Silnik trójfazowy 400V/50Hz o klasie izolacji H i stopniu ochrony IP55. Silnik dwubiegowy 4/8-biegunowe (ok. 1450/720 obr/min). Maksymalna temperatura otoczenia przy pracy ciagłej to 40 ˚C. schemat podłączenia elektrycznego rys.6 str. 925.



Siatka ochronna montowana na wlocie.



Niski profil, przydatny w niskich parkingach.



Zewnętrzna skrzynka podłączeniowa.



Na życzenie możliwość zainstalowania na obudowie rozłącznika serwisowego.

Oznaczenie wentylatorów

I	F	H	T	/	4/8	-	1	0	0	C/I	2.3/0.37kW	F300	400V	50Hz
					1				2		3	4	5	6	7	8

1 – Nazwa wentylatora
2 – Liczba biegunów silnika
3 – Ciąg
4 – C = zewnętrzna skrzynka przyłączeniowa (standard); I = rozłącznik serwisowy (na życzenie)
5 – Moc silnika w kW
6 – Standard temperatury
7 – Nominalne napięcie silnika
8 – Częstotliwość

Dane techniczne

Typ	prędkość obrotowa [obr./min]	ciąg [N]	wydajność max. [m³/h]	moc znamionowa silnika [Kw]	prąd znamionowy silnika [A]	prąd startowy silnika [A]	moc akustyczna [Lwa]	ciśnienie akustyczne* (dB(A))	masa [kg]
IFHT/4/8-50N-C	1420/710	50/13	5800/2880	1,1/0,18	3/1,1	15/4,5	93/76	75/59	76
IFHT/4/8-75N-C	1420/710	75/19	8100/4050	2,3/0,37	5,4/1,9	30/7,5	94/78	77/61	120
IFHT/4/8-100N-C	1420/710	95/24	8900/4450	2,3/0,37	5,4/1,9	30/7,5	95/80	78/63	120

*Pomiar wykonany w odległości 3m od swobodnie dmuchającego wentylatora.

Akcesoria



Rozłącznik serwisowy
str. 899

Wymiary [mm]

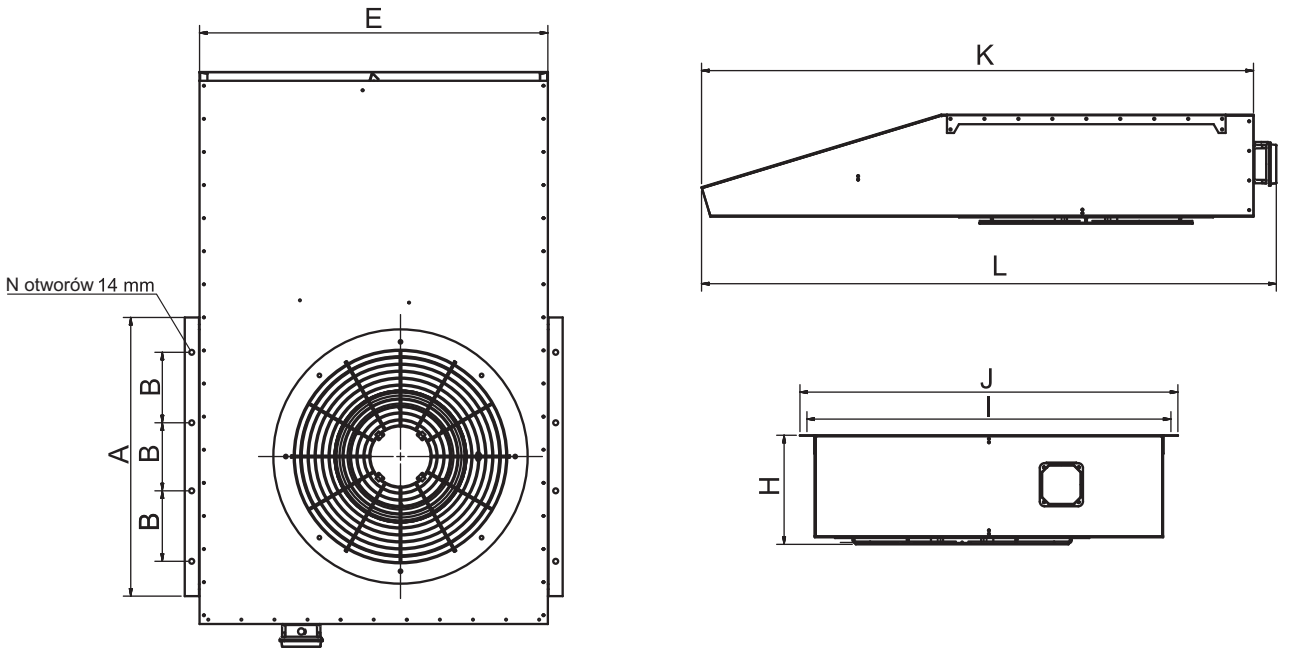

Typ	A	B	E	H	I	J	K	L	N
IFHT 50	600	275	800	272	844	890	1232	1298	3
IFHT 75	800	250	1000	305	1044	1090	1600	1666	4
IFHT 100	800	250	1000	305	1044	1090	1600	1666	4

Charakterystyka akustyczna

IFHT/4	63	125	250	500	1000	2000	4000	8000	LwA
50	61	79	84	87	87	85	80	73	93
75	63	83	85	87	89	85	80	73	94
100	65	83	87	90	91	87	81	74	95

IFHT/8	63	125	250	500	1000	2000	4000	8000	LwA
50	46	64	69	72	72	70	65	58	76
75	48	68	70	72	74	70	65	58	78
100	50	68	72	75	76	72	66	59	80

Venture Industries Sp. z o.o.
ul. Mokra 27, 05-092 Łomianki - Kiełpin
tel. +48 22 751 95 50, 751 20 31
fax +48 22 751 22 59, 751 12 02
e-mail: venture@venture.pl



Zastosowanie

Seria wentylatorów ILHT może być stosowana do wyciągania gorącego dymu powstałego w czasie pożaru. Odporność na temperaturę 400°C/2h (certyfikowany zgodnie z EN 12101-03). Mogą być również stosowane do pracy ciągłej w systemach wentylacyjnych o temperaturze do +80°C. Doskonale spełniają swoją rolę w wentylacji kuchni przemysłowych, parkingów i budynków użyteczności publicznej.

Konstrukcja

Wentylatory promieniowe z napędem bezpośrednim mające silnik zamontowany poza przepływem powietrza. Wentylatory charakteryzują się możliwością przekładania paneli wlotowego i wylotowego dzięki czemu wentylator można łatwo dostosować do wymogów instalacji. Wentylatory można zamontować w dowolnej pozycji (może być również zamontowany na zewnątrz budynku). Obudowa z galwanizowanej blachy stalowej. Wirnik stalowy galwanizowany, z łopatkami pochylonymi do tyłu, dynamicznie wyważany.
Na życzenie podwójnej grubości panele wewnętrzne pokryte izolacją dźwiękochłonną z włókna szklanego o grubości 25 mm.



Wszystkie wentylatory wyposażone są w mocowania ułatwiające montaż.





Silnik elektryczny

Dostępne są trójfazowe silniki 230/400V-50Hz jednobiegowe oraz trójfazowe silniki 400V-50Hz dwubiegowe. Wszystkie silniki mają stopień ochrony IP 55 i klasę izolacji F. Na życzenie dostępne wentylatory z silnikami jednofazowymi, oraz silniki dostosowane do regulacji napięciowej.
schemat podłączenia elektrycznego rys. 4, 5, 6, str. 925.

Opcje instalacji

W wentylatorach serii ILHT można dowolnie konfigurować wlot i wylot wentylatora dzięki zmienianiu pozycji paneli obudowy. Możliwe ustawienia paneli przedstawia poniższy rysunek.

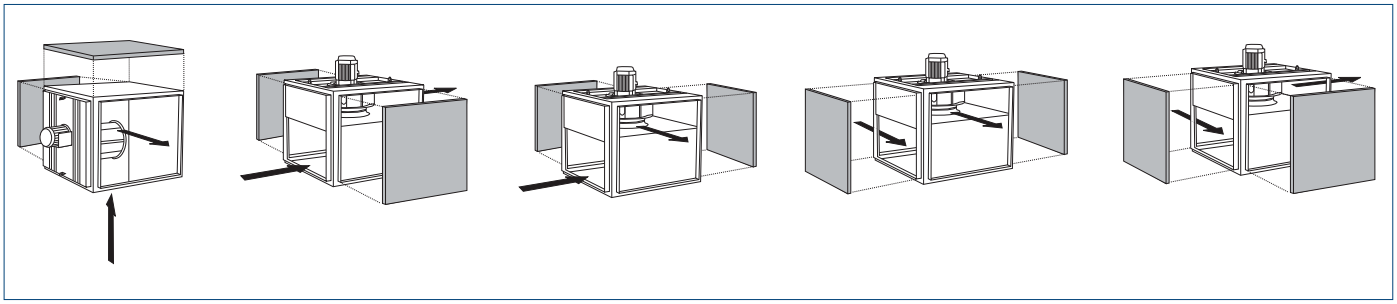

Akcesoria



Podstawa
str. 503

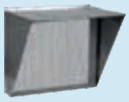

Osłona
str. 503



Złącze przeciwdrganiowe
str. 504

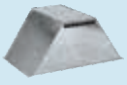

Pokrywa silnika
str. 504



Wibroizolatory
str. 504



Rozłącznik serwisowy
str. 899

Dane techniczne

Typ	pierwszy bieg prędkość obrotowa [obr./min]	pierwszy bieg moc [kW]	pierwszy bieg natężenie [A]	drugi bieg prędkość obrotowa [obr./min]	drugi bieg moc [kW]	drugi bieg natężenie [A]	wydajność max. [m³/h]	poziom ciśnienia akustycznego* [dB(A)]	nr artykułu
Silniki jednobiegowe czterobiegunowe									
ILHT/4-035	1415	0,55	1,4				3500	56	41021010
ILHT/4-050	1415	0,75	1,7				5000	58	41021020
ILHT/4-060	1420	1,5	3,2				7000	64	41021030
ILHT/4-065	1430	2,2	4,6				10000	67	41021040
Silniki jednobiegowe sześciobiegunowe									
ILHT/6-035	940	0,25	1				2333	46	41021050
ILHT/6-050	940	0,25	1				3333	48	41021060
ILHT/6-060	940	0,37	1,2				4667	54	41021070
ILHT/6-065	930	0,75	2				6667	57	41021070
ILHT/6-085	950	1,1	2,8				8400	55	41021090
ILHT/6-110	940	2,2	5,4				12500	58	41021100
ILHT/6-140	960	3	6,8				15000	60	41021110
ILHT/6-190	955	5,5	12,8				19000	59	41021120
Silniki jednobiegowe ośmiobiegunowe									
ILHT/8-065	700	0,37	1,4				5000	50	41021160
ILHT/8-085	700	0,55	1,9				6300	48	41021170
ILHT/8-110	700	1,1	3,4				9375	51	41021180
ILHT/8-140	695	1,5	4,1				11250	53	41021190
ILHT/8-190	720	3	7,2				14250	52	41021200
Silnik dwubiegowy 4/6 biegunów									
ILHT/4/6-050	1415	0,75/0,25	2/1,3	940	0,25	1,3	5000	58	
ILHT/4/6-060	1420	1,5/0,37	3,7/1,6	940	0,37	1,7	7000	64	41021201
ILHT/4/6-065	1445	3/1	6,9/3,9	975	1,00	4,1	10000	67	41021210
Silnik dwubiegowy 4/8 biegunów									
ILHT/4/8-035	1360	0,6/0,15	1,8/0,8	690	0,15	0,9	3500	56	41021220
ILHT/4/8-050	1380	0,8/0,2	2/0,9	690	0,20	1,0	5000	58	41021230
ILHT/4/8-060	1390	1,6/0,4	3,8/1,7	700	0,40	1,8	7000	64	41021240
ILHT/4/8-065	1415	2,8/0,7	6/2,4	715	0,70	2,4	10000	67	41021250
Silnik dwubiegowy 6/8 biegunów									
ILHT/6/8-035	940	0,55/0,14	2,1/1,2	700	0,14	1,2	2333	50	41021260
ILHT/6/8-050	940	0,55/0,14	2,1/1,2	700	0,14	1,2	3333	51	41021270
ILHT/6/8-060	930	0,55/0,14	2,1/1,2	690	0,14	1,2	4667	53	41021280
ILHT/6/8-065	950	1,1/0,55	3,6/2,5	720	0,55	2,5	6667	56	41021290
ILHT/6/8-085	965	1,1/0,55	3,6/2,5	720	0,55	2,5	8400	58	41021300
ILHT/6/8-110	985	3/0,75	3/3,8	725	0,75	3,8	12500	60	41021310
IILHT/6/8-140	960	4/1,1	11,3/4,8	695	1,10	4,8	15000	63	
Silnik dwubiegowy 6/12 biegunów									
ILHT/6/12-110	950	4/1	12,6/5,1	470	1	5,1	12500	58	41021130
ILHT/6/12-140	950	4/1	12,6/5,1	470	1	5,1	15000	60	41021140

* 6 m od wylotu wentylatora

Venture Industries Sp. z o.o.
ul. Mokra 27, 05-092 Łomianki - Kiełpin
tel. +48 22 751 95 50, 751 20 31
fax +48 22 751 22 59, 751 12 02
e-mail: venture@venture.pl

Wymiary [mm]

Wymiary przy montażu z pionowym wałem napędowym.

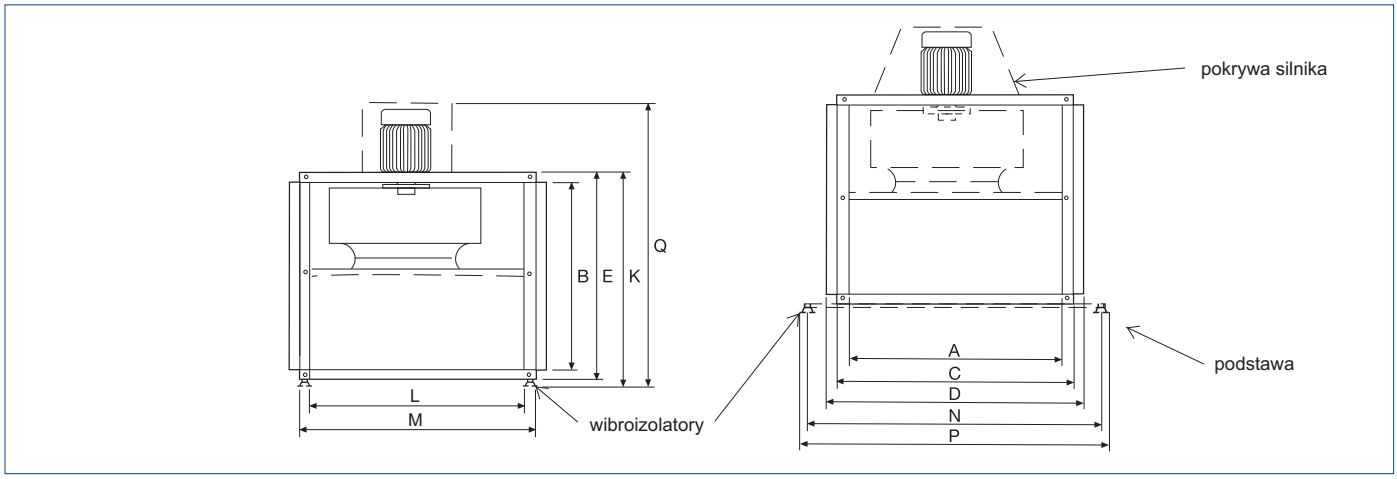

Typ	A	B	C	D	E	K	L	M	N	P	Q	Masa [kg]
35	700	600	780	850	675	722	587	787	1038	1122	1005	70
50	700	600	780	850	675	722	587	787	1038	1122	1005	90
60	800	700	880	950	775	822	687	887	1182	1266	1155	110
65	800	700	880	950	775	822	687	887	1182	1266	1155	135
85	900	800	1015	1085	875	934	822	1022	1330	1414	1345	145
110	900	800	1015	1085	875	934	822	1022	1330	1414	1345	160
140	1000	900	1115	1185	975	1034	922	1122	1430	1514	1445	175
190	1100	1000	1215	1315	1075	1134	1022	1222	1530	1614	1545	210

Wymiary przy montażu z poziomym wałem napędowym.

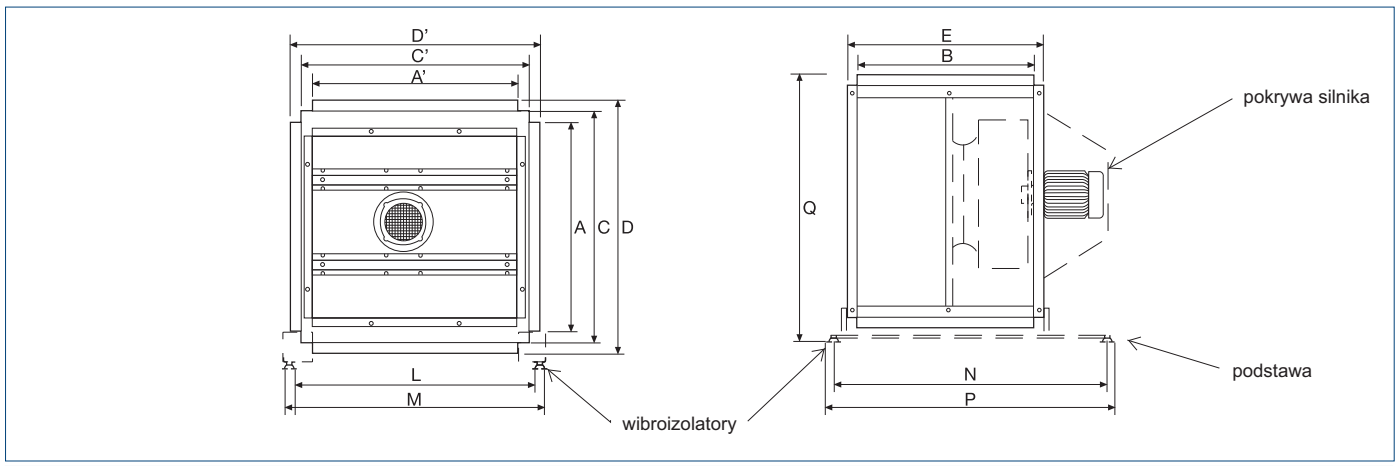

Typ	A	B	C	D	E	L	M	N	P	Q	Masa [kg]
35	700	600	780	850	675	727	927	1038	1122	928	70
50	700	600	780	850	675	727	927	1038	1122	928	90
60	800	700	880	950	775	827	1027	1182	1266	1028	110
65	800	700	880	950	775	827	1027	1182	1266	1028	135
85	900	800	1015	1085	875	962	1162	1330	1414	1175	145
110	900	800	1015	1085	875	962	1162	1330	1414	1175	160
140	1000	900	1115	1185	975	1062	1262	1430	1514	1275	175
190	1100	1000	1215	1315	1075	1162	1362	1530	1614	1375	210

Charakterystyki pracy

Q = wydajność wentylatora [m³/h] i [m³/s]
Pe = ciśnienie statyczne [Pa] i [mmWG]
Dane zgodne z: UNE 100-212-89, BS 848, AMCA 210-85 i ASHRAE 51-1985

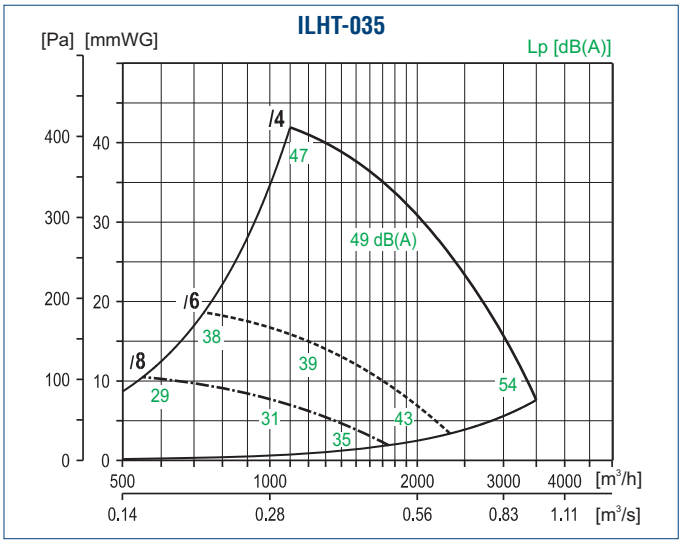

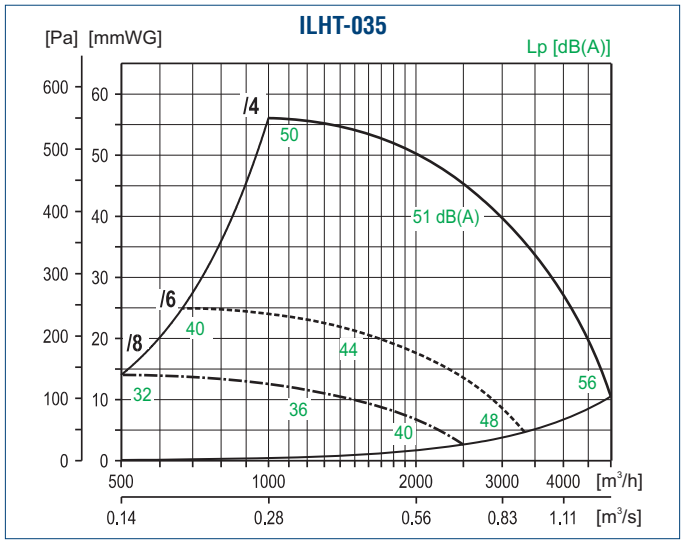

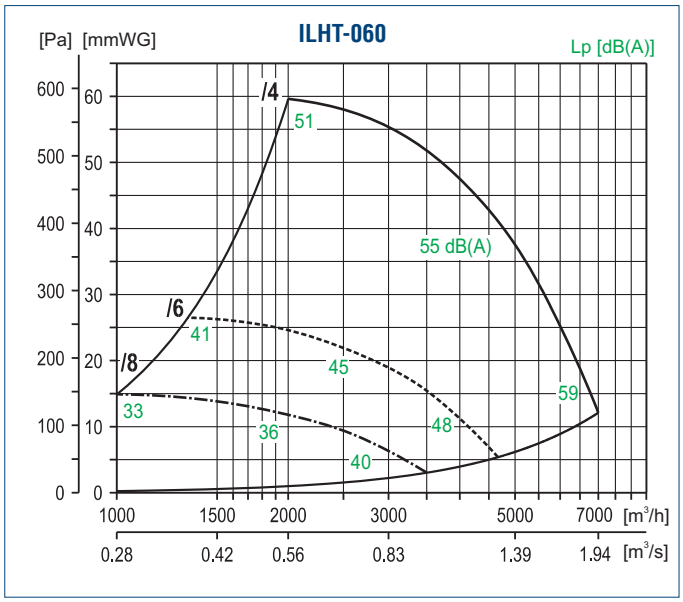

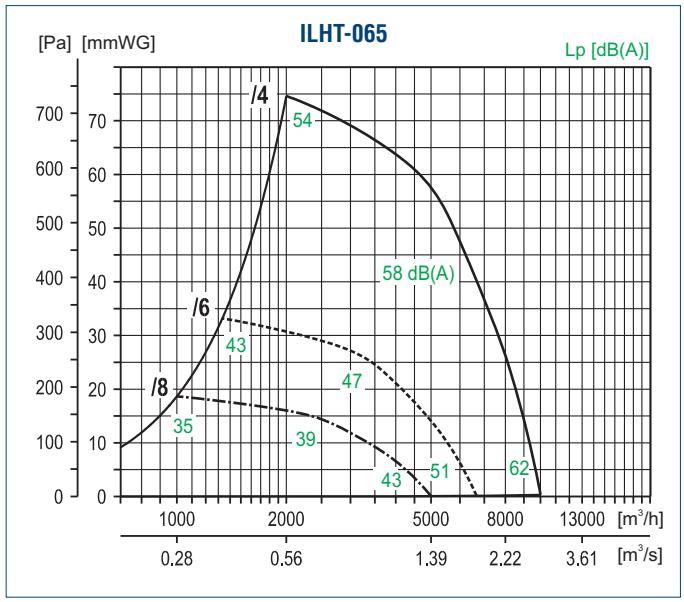

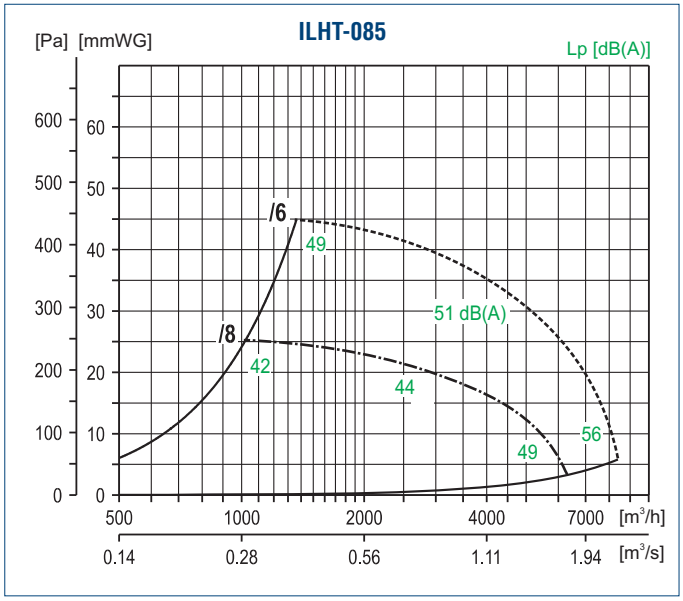

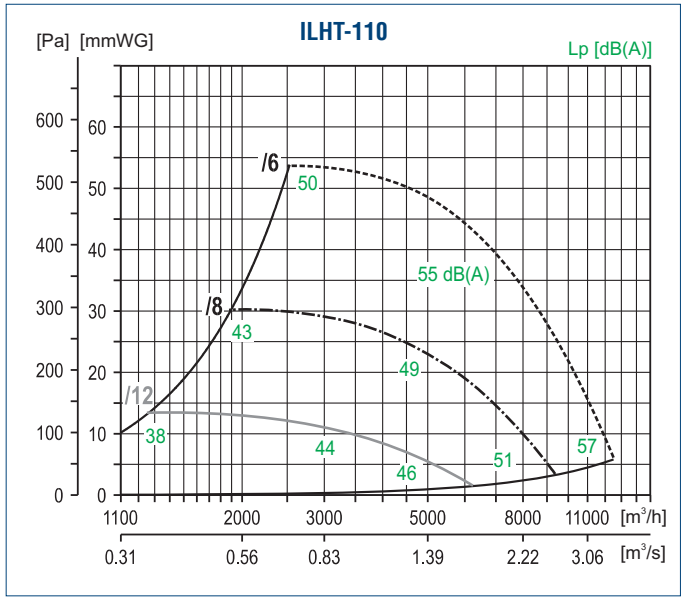

Venture Industries Sp. z o.o.
ul. Mokra 27, 05-092 Łomianki - Kiełpin
tel. +48 22 751 95 50, 751 20 31
fax +48 22 751 22 59, 751 12 02
e-mail: venture@venture.pl

Charakterystyki pracy

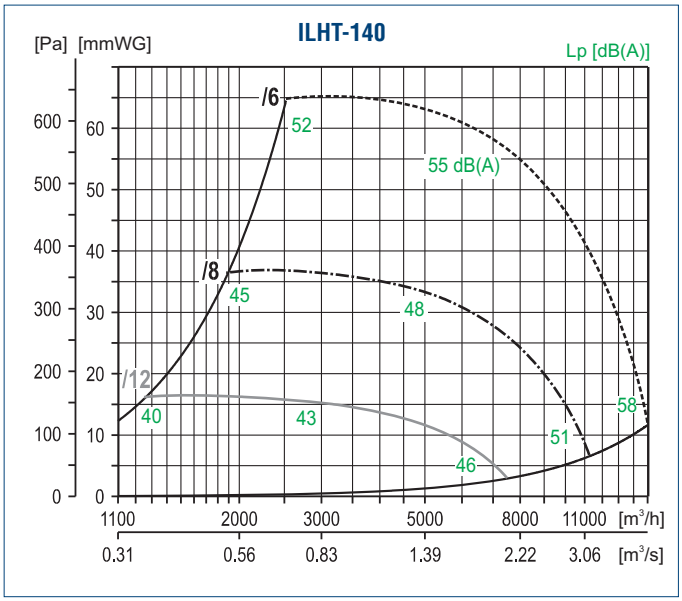

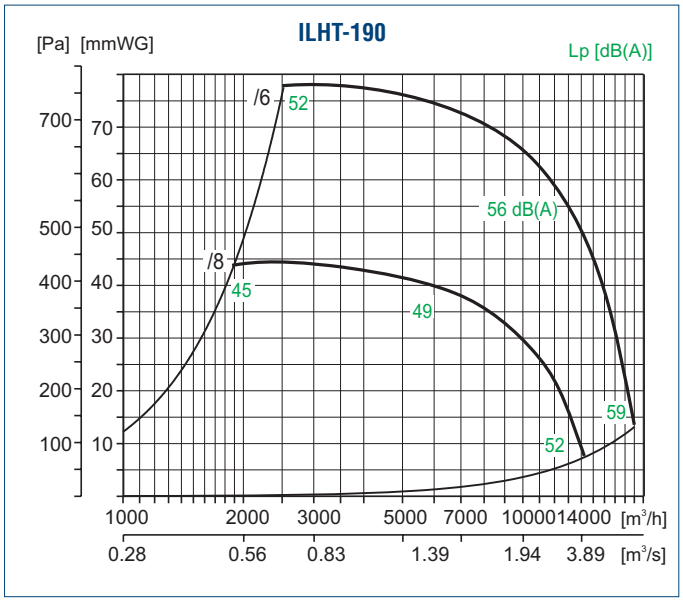



wersja z poziomym wyrzutem CVHT-H



wersja z pionowym wyrzutem CVHT-V

Zastosowanie

Seria wentylatorów CVHT może być stosowana do wyciągania gorącego dymu powstałego w czasie pożaru. Wentylatory posiadają odporność na temperaturę 400°C/2h (certyfikowany zgodnie z EN 12101-03). Wentylator musi znajdować się poza strefą pożaru. Doskonale spełniają swoją role w wentylacji kuchni przemysłowych, parkingów i budynków użyteczności publicznej.

Konstrukcja

Wentylatory typu CVHT wyposażone są w silnik znajdujący sie poza strumieniem przepływającego powietrza. Obudowa wykonana jest z galwanizowanej blachy stalowej. Wirnik dwustronnie ssący z łopatkami pochylonymi do przodu. Wentylatory przystosowane sa do montażu w pozycji poziomej standardowo wyposażone są w wibroizolatory. Wentylatory wykonywane są w wersji z wyrzutem poziomym (CVHTH) lub wyrzutem pionowym (CVHT-V), z silnikiem, kołami pasowymi i pasem z prawej strony patrząc od strony wylotu. Na życzenie wersja z silnikiem, kołami pasowymi i pasem z lewej strony patrząc od strony wylotu.

Silnik elektryczny

Trójfazowy silnik 230/400V-50Hz do mocy 3 kW, pozostałe 400V- 50Hz. Stopień ochrony IP55, klasa izolacji F.

Na życzenie :

- Silniki dwubiegowe (4/6- i 4/8-biegunowe)
- Silniki jednofazowe 230V-50Hz do mocy 2,2kW.

400°C/2h

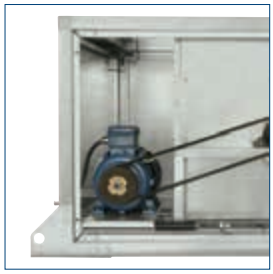

Silnik w obudowie wentylatora.

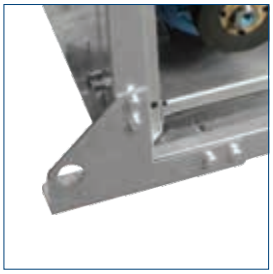

Obudowa posiada na rogach mocowania ułatwiajace montaż wentylatora na podłodze lub suficie



System z automatycznym naciągiem paska



Jakość wykończenia, aluminium narożniki zapewniające wysoką solidność

Dane techniczne

Typ	moc silnika		prędkość obrotowa		wydajność		masa
	min. [kW]	max. [kW]	min. [obr./min]	max. [obr./min]	min. [m^3/h]	max. [m^3/h]	[kg]
CVHT-9/9	0,25	1,1	800	1700	700	4400	60
CVHT-10/10	0,25	2,2	700	1700	1100	6300	70
CVHT-12/12	0,37	3,0	600	1500	1300	9300	85
CVHT-15/15	0,75	4,0	600	1200	3000	12000	121
CVHT-18/18	0,75	7,5	400	950	2500	21200	160
CVHT-20/20	2,20	7,5	500	1000	4500	24400	250
CVHT-22/22	2,20	15,0	400	850	5000	36000	320
CVHT-25/25	2,20	15,0	350	750	5000	42000	330
CVHT-30/28	2,20	18,5	300	600	12000	57000	648

Venture Industries Sp. z o.o.
ul. Mokra 27, 05-092 Łomianki - Kiełpin
tel. +48 22 751 95 50, 751 20 31
fax +48 22 751 22 59, 751 12 02
e-mail: venture@venture.pl

Charakterystyka akustyczna

Wartość widma akustycznego oblicza się odejmując współczynnik korekcyjny [dB(A)] z tabeli umieszczonej poniżej od wartości odczytanej z charakterystyki wentylatora.

Typ	63 Hz	125 Hz	250 Hz	500 Hz	1000 Hz	2000 Hz	4000 Hz	8000 Hz	16000 Hz
CVHT-9/9	17	15	11	12	4,0	4,5	14	19	27
CVHT-10/10	17	15	11	11	4,0	4,5	14	20	27
CVHT-12/12	16	14	11	10	4,4	4,5	15	21	27
CVHT-15/15	13	13	10	10	4,6	5,0	15	22	27
CVHT-18/18	11	12	9	9	5,0	6,0	15	22	27
CVHT-20/20	10	11	8	8	5,7	7,0	16	23	27
CVHT-22/22	9	11	7	8	6,3	7,5	17	24	27
CVHT-25/25	9	11	7	8	6,3	7,5	17	25	27
CVHT-30/28	9	11	7	8	6,3	7,5	18	25	27

Wymiary [mm]

CVHT 9-10-12-15-18 poziomy

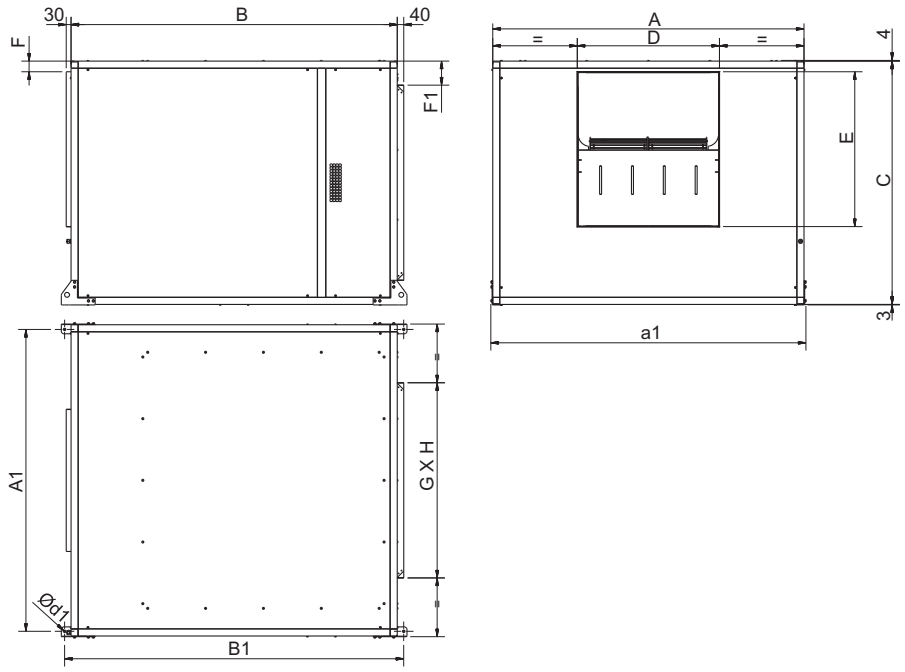

Typ	A	A1	a1	B	B1	C	D	Ød1	E	F	F1	GxH
CVHT-9/9-H	759	701	782	783	862,5	592	304	15	264	65,5	96	400x400
CVHT-10/10-H	821	763	844	837	916,5	618	337	15	293,5	65,5	84	450x450
CVHT-12/12-H	945	887	968	959	1038,5	680,5	400	15	345	65,5	90,25	500x500
CVHT-15/15-H	1104	1046	1127	1092	1171,5	776	476	15	407	65,5	88	600x600
CVHT-18/18-H	1250	1192	1273	1278	1357,5	882	560	15	485	65,5	91	700x700

Wymiary [mm]

CVHT 9-10-12-15-18 pionowy

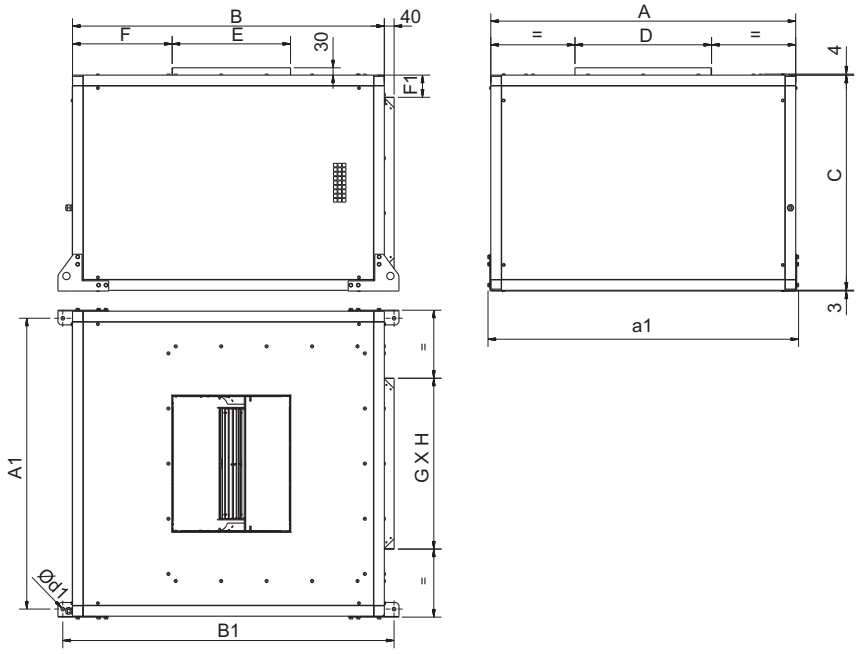

Typ	A	A1	a1	B	B1	C	D	Ød1	E	F	F1	GxH
CVHT-9/9-V	759	701	782	783	862,5	592	304	15	264	316,5	96	400x400
CVHT-10/10-V	821	763	844	837	916,5	618	337	15	293,5	316,5	84	450x450
CVHT-12/12-V	945	887	968	959	1038,5	680,5	400	15	345	343,5	90,25	500x500
CVHT-15/15-V	1104	1046	1127	1092	1171,5	776	476	15	407	368,5	88	600x600
CVHT-18/18-V	1250	1192	1273	1278	1357,5	882	560	15	485	408,5	91	700x700

CVHT 20-22-25-30 poziomy

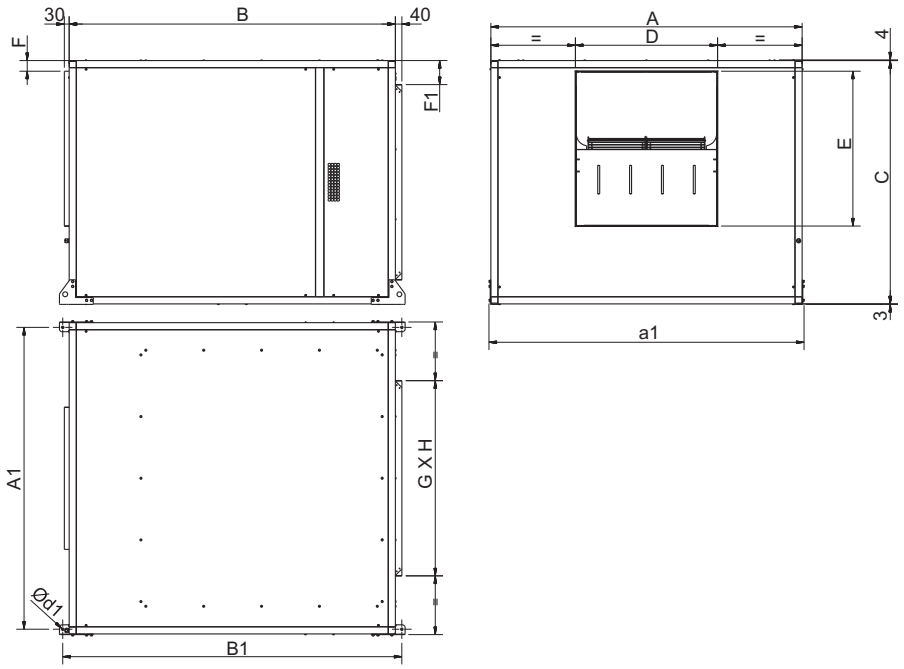

Typ	A	A1	a1	B	B1	C	D	Ød1	E	F	F1	GxH
CVHT-20/20-H	1414	1356	1437	1495	1574,5	1051	636	15	631	65,5	125,5	800x800
CVHT-22/22-H	1542	1448	1565	1638	1717,5	1142,5	697,5	15	705,5	65,5	121,25	900x900
CVHT-25/25-H	1697	1639	1720	1800	1879,5	1278	801	15	805	65,5	139	1000x1000
CVHT-30/28-H	1914	1856	1937	2005	2084,2	1495,5	874,5	15	952,5	65,5	147,75	1200x1200

Venture Industries Sp. z o.o.
ul. Mokra 27, 05-092 Łomianki - Kiełpin
tel. +48 22 751 95 50, 751 20 31
fax +48 22 751 22 59, 751 12 02
e-mail: venture@venture.pl

Wymiary [mm]

CVHT 20-22-25-30 pionowy

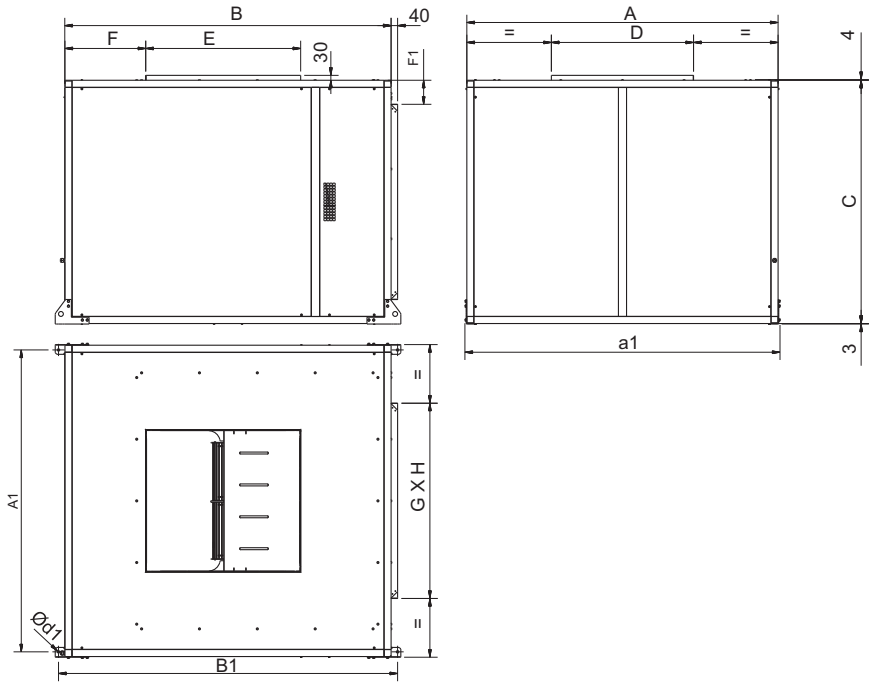

Typ	A	A1	a1	B	B1	C	D	Ød1	E	F	F1	GxH
CVHT-20/20-V	1414	1356	1437	1495	1574,5	1051	636	15	631	451,5	125,5	800x800
CVHT-22/22-V	1542	1484	1565	1638	1717,5	1142,5	697,5	15	705,5	498	121,25	900x900
CVHT-25/25-V	1697	1639	1720	1800	1879,5	1278	801	15	805	497,5	139	1000x1000
CVHT-30/28-V	1914	1856	1937	2005	2084,2	1495,5	874,5	15	952,5	496,5	147,75	1200x1200

Charakterystyki pracy

Przykład doboru wentylatora
Wymagany przepływ – 2009 [m³/h]
Wymagane ciśnienie – 30 [mmWG]

Na osi poziomej należy odnaleźć wymaganą wydajność wentylatora a na osi pionowej wymagane ciśnienie statyczne. Punkt przecięcia tych dwóch wartości określa parametry wentylatora: prędkość obrotową 1300 obr./min. i moc 0,55 kW. Moc silnika przedstawiona jest czerwoną przerywaną linią. Moc silnika dobieramy tak by jego charakterystyka znajdowała się na prawo od charakterystyki wentylatora. Z wykresu możemy również odczytać poziom dźwięku równy 63 dB (A) (punkt ten leży pomiędzy wartościami 66 i 61 dB (A)).

Jeżeli wentylator działa z wolnym wylotem to wytwarzane przez niego ciśnienie będzie wyższe o wartość odczytaną z osi poziomej [mmcda]. W tym przypadku ciśnienie będzie wyższe o 3 mmWG.

- Q = wydajność wentylatora [m³/h] i [m³/s]
- Pe = ciśnienie statyczne [Pa] i [mmWG]

Dane zgodne z: UNE 100-212-89, BS 848, Część 1,
AMCA 210-85 i ASHRAE 51-1985.

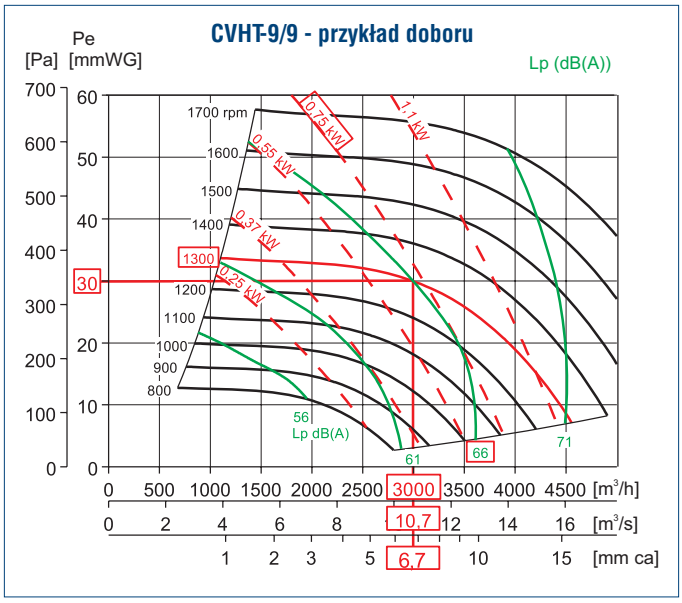

Charakterystyki pracy

CVHT-9/9

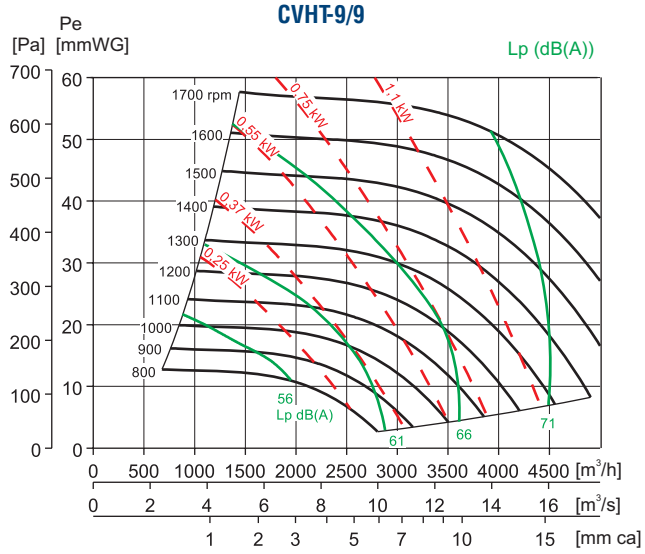

CVHT-10/10

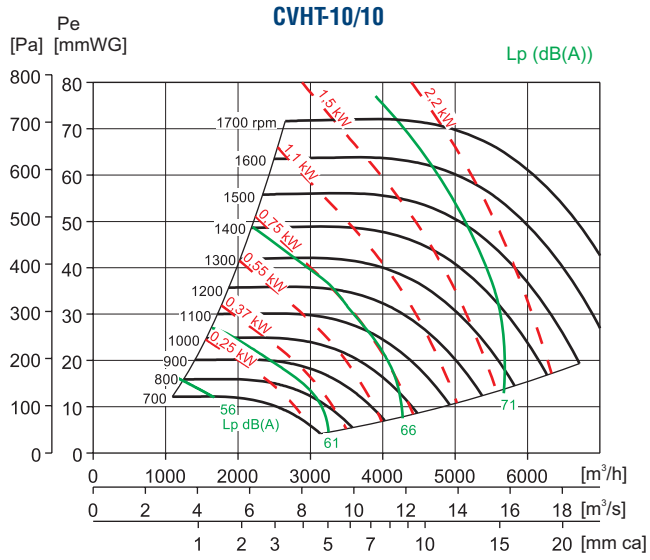

CVHT-12/12

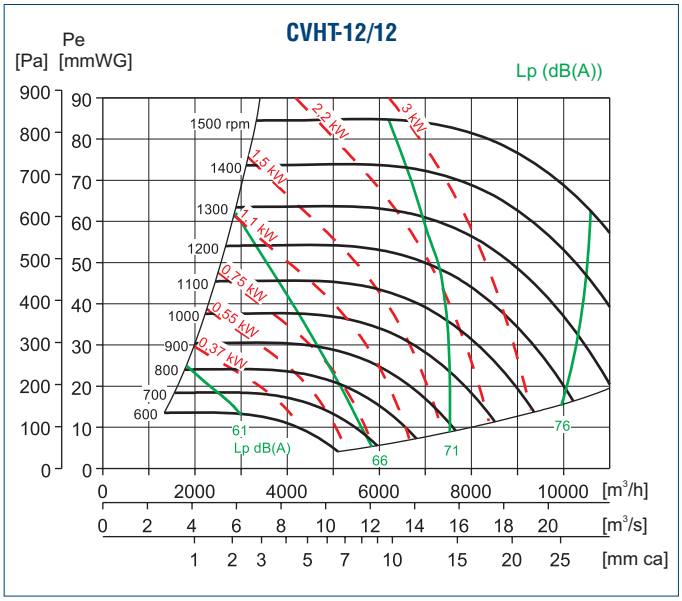

CVHT-15/15

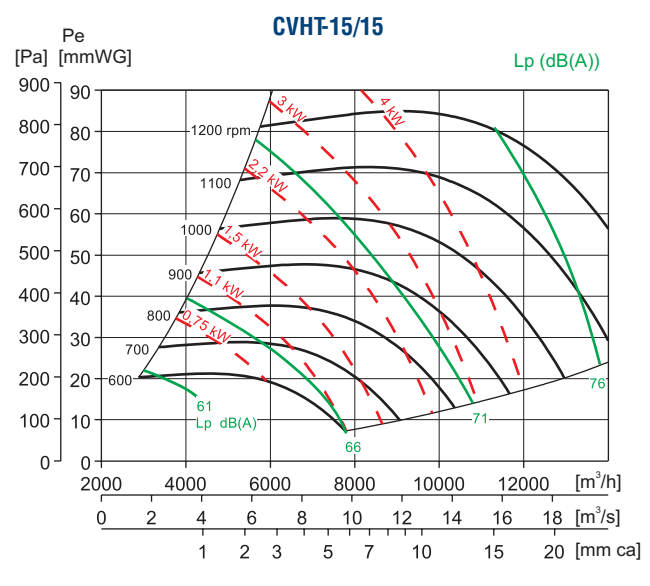

CVHT-18/18

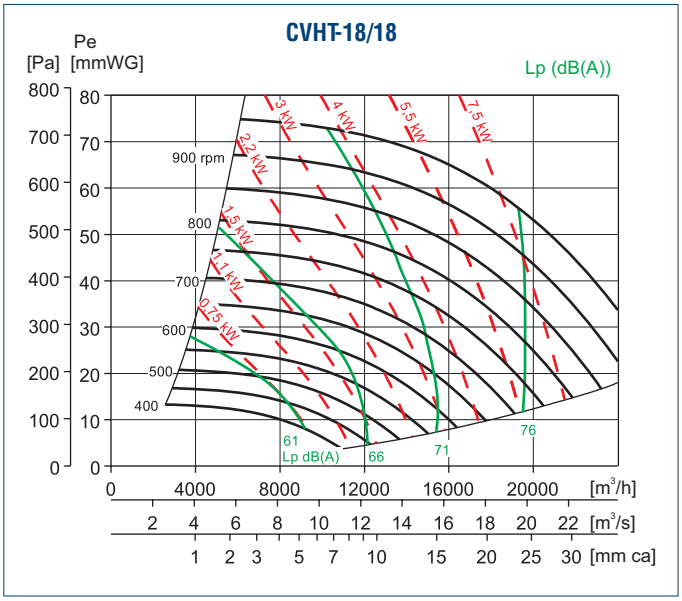

Venture Industries Sp. z o.o.
ul. Mokra 27, 05-092 Łomianki - Kiełpin
tel. +48 22 751 95 50, 751 20 31
fax +48 22 751 22 59, 751 12 02
e-mail: venture@venture.pl

Charakterystyki pracy

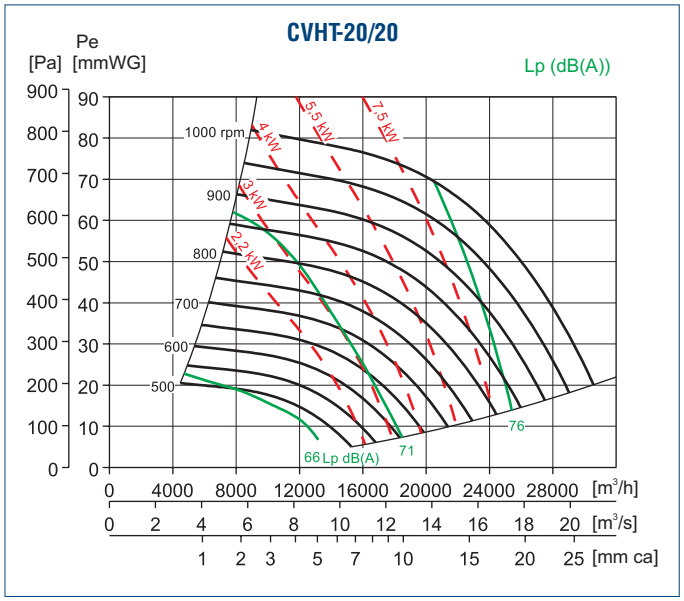

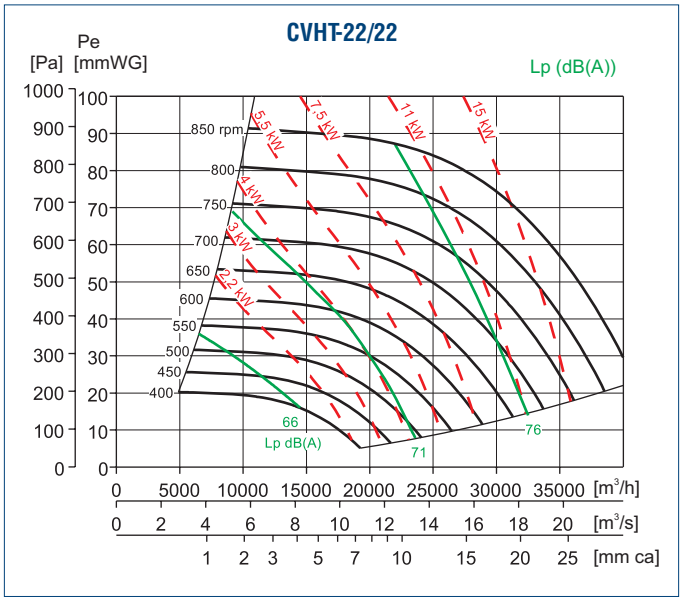

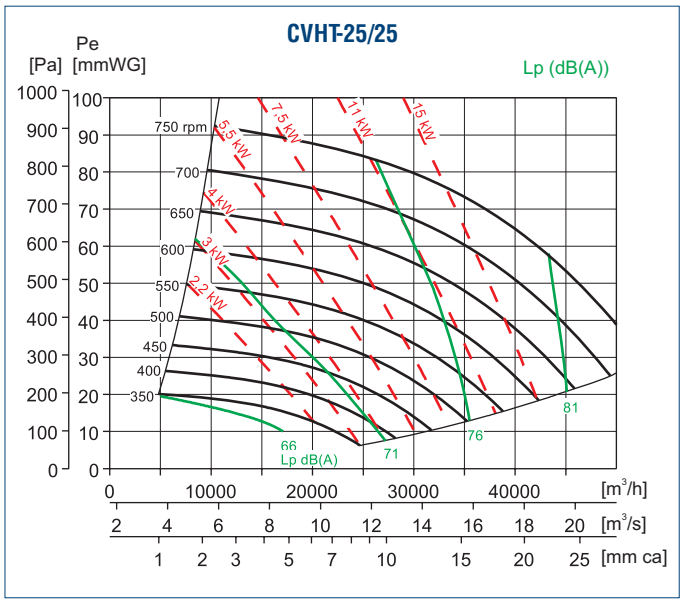

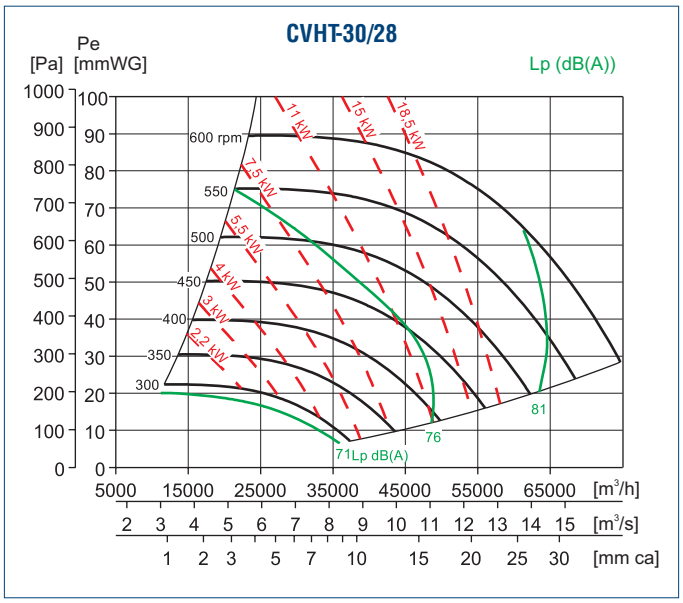

Poziom ciśnienia akustycznego na wlocie [Lp dB(A)] mierzony w odległości 1,5 m.

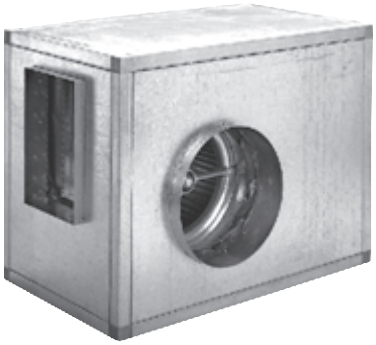

400°C/2h

Zastosowanie

Do wentylacji dużych obiektów, w tym również przemysłowych, m.in. sklepów, restauracji, przemysłowych kuchni, etc.

Konstrukcja

Wentylatory z obudową dźwiękochłonną typu CVST są wyposażone w jednostronnie ssące wentylatory z napędem pasowym. Silnik i napęd pasowy umieszczone są po lewej stronie patrząc od strony wlotu. Wylot może być skierowany poziomo lub pionowo (kierunek wylotu należy określić przy zamówieniu. Standardowo wentylator jest montowany z wylotem poziomym). Wirnik z łopatkami pochylonymi do przodu. Wewnętrzny wentylator posadowiony jest na wibroizolatorach oraz połączony z obudową złączami elastycznymi. Obudowa wykonana z galwanizowanej blachy stalowej wyłożonej izolacją termiczno-akustyczną na bazie melaminy.

Silnik elektryczny

Silniki trójfazowe 230/400V, 50 Hz do 3kW lub 400V, 50 Hz o większej mocy. Stopień ochrony IP 55.

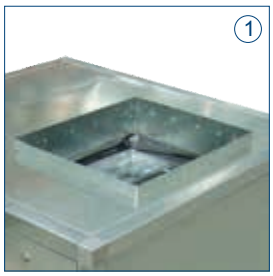

Pionowy wylot powietrza należy określić przy zamówieniu



Niski poziom hałasu izolacja z melaminy



Uszczelnienie po stronie wylotu

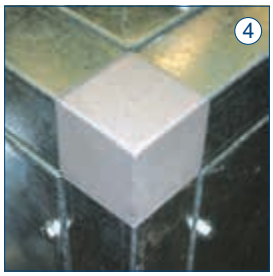

Aluminiowe zabezpieczenia narożników



Wibroizolatory

Charakterystyki jak dla wersji kanałowej, z pominięciem obszaru zaznaczonego na kolor zielony (wentylatory w wersji kanałowej - str. 135 - 145).

Akcesoria



Rozłącznik serwisowy
str. 899

Venture Industries Sp. z o.o.
ul. Mokra 27, 05-092 Łomianki - Kiełpin
tel. +48 22 751 95 50, 751 20 31
fax +48 22 751 22 59, 751 12 02
e-mail: venture@venture.pl



400°C/2h

Zastosowanie

Wentylator serii KDTR może być stosowany do wyciągania gorącego dymu powstałego w czasie pożaru. Wentylator spełnia normy EN 12101-3 i posiada odporność na temperaturę 400°C/2h.

Konstrukcja

Obudowa wentylatora wykonana jest ze stali galwanizowanej. Silnik odizolowany od strumienia transportowanego powietrza, wirnik wyważany dynamicznie z łopatami wyprofilowanymi do tyłu, przystosowany do pracy z dużą prędkością obrotową. Demontowane boczne ściany wentylatora ułatwiają dostęp do silnika, kółek oraz paska napędu pasowego. W wersji standardowej silnik umiejscowiony po prawej stronie(patrząc od strony wylotu).

Dostępne wersje:

- KDTR/H - wylot poziomy
- KDTR/V - wylot pionowy

Silnik elektryczny

Klasa ochrony silnika IP55, klasa izolacji F. Silnik 230/400V - 50Hz, do mocy 3kW, 40V-50Hz od 3 kW.

Na zamówienie

Zamontowanie silnika z napędem pasowym po lewej stronie wentylatora,patrząc od strony wylotu (wersja TI).
Wyciąg z nad okapów przemysłowych (wersja z otworem rewizyjnym), otworem drenażowym.
Izolacja akustyczna (25mm), dwubiegowy silnik (4/8 lub 4/6 biegunowy), malowane farbą epoksydową.

Akcesoria (po konsultacji z działem technicznym Venture Industries): wibroizolatory, osłona wlotu, siatka ochronna, przyłącze ochronne, etc.
schemat podłączenia elektrycznego rys. 6, str. 925.

Akcesoria



Rozłącznik serwisowy
str. 899

Wymiary [mm]

Konfiguracja pozioma

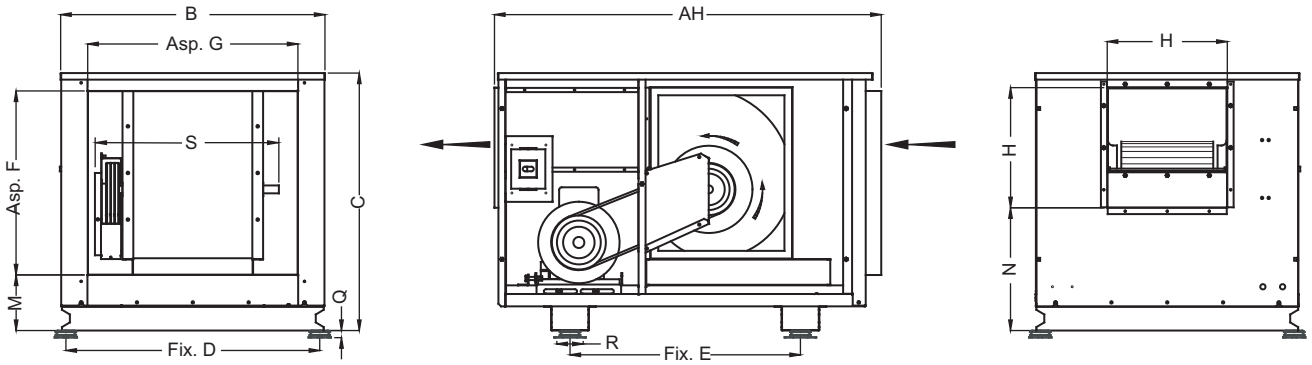

Konfiguracja pionowa

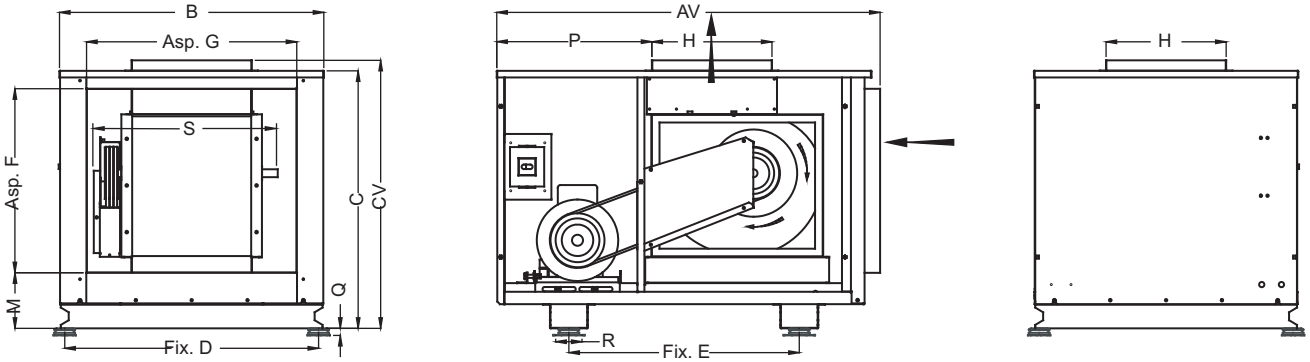

Typ	AH	AV	B	C	CV	D	E	F	G	H	M	N	P	Q	R	S	Max. IEC silnik
KDTR-200	993	982	595	695	735	555	680	400	500	258	240	380	445	28	125	396	112
KDTR-250	1130	1118	727	7974	814	679	746	500	600	324	210	399	477	28	125	456	132
KDTR-315	1342	1329	896	866	906	860	747	600	700	408	211	402	558	28	125	567	132
KDTR-355	1472	1459	1006	980	1020	966	877	700	800	457	211	467	590	28	125	655	160
KDTR-400	1558	1545	1120	1026	1067	1071	946	800	800	509	174	460	570	28	125	709	160
KDTR-450	1724	1712	1191	1111	1151	1143	1111	900	1000	570	174	480	615	39	182	810	180
KDTR-500	1883	1872	1387	1226	1225	1340	1180	900	1000	640	240	512	736	39	182	854	200
KDTR-560	1883	1872	1387	1260	1302	1338	1180	1000	1100	718	180	483	732	39	182	975	200
KDTR-630	2111	2104	1575	1424	1463	1507	1016	1200	1300	806	167	558	735	44	240	1064	200
KDTR-710	2273	2264	1765	1605	1613	1697	1176	1200	1400	900	276	607	734	44	240	1196	200

Venture Industries Sp. z o.o.
ul. Mokra 27, 05-092 Łomianki - Kiełpin
tel. +48 22 751 95 50, 751 20 31
fax +48 22 751 22 59, 751 12 02
e-mail: venture@venture.pl

Charakterystyki pracy

Przykład doboru wentylatora
Wydajność powietrza: od 1000 do 40000 m^3/h
W przypadku wersji oddymiającej: od 1000 do 55000 m^3/h
Ciśnienie statyczne: od 240 do 3000 Pa

Hałas mierzony w odległości 6 m od wentylatora [dB(A)].
Charakterystyki dla parametrów suchego powietrza: 200°C, 720 mmHg

Q = wydajność powietrza [m^3/h]
Pe = ciśnienie statyczne [Pa]
Dane zgodne z: UNE 100-212-89, BS 848, Część 1,
AMCA 210-85 i ASHRAE 51-1985

Aby otrzymać spektrum dźwięku, należy dodać wartości korekcji (dB (A)) z tabeli poniżej dla odpowiednich oktawowych częstotliwości średnich, do wartości przedstawionych na charakterystykach. Hałas mierzony w odległosci 6m od wentylatora (dB(A).

Typ	Częstotliwość w Hz							
	63	125	250	500	1000	2000	4000	8000
Standart	-15	-8	-6	-5	-8	-13	-17	-28
Z izolacją akustyczną	-18	-13	-10	-10	-13	-17	-22	-33

KDTR 200

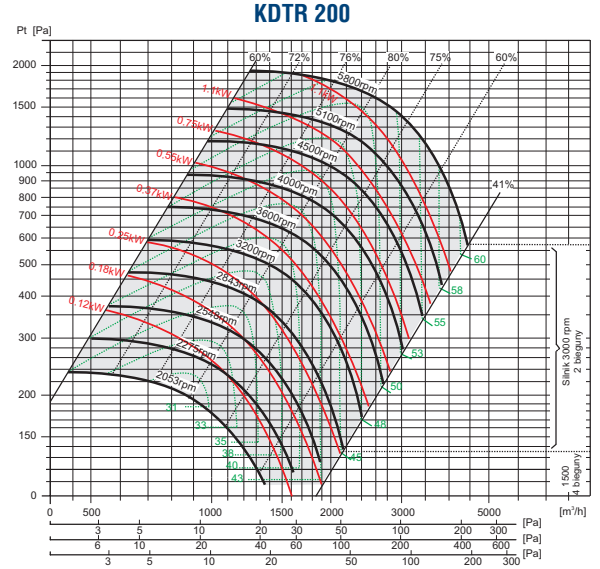

KDTR 250

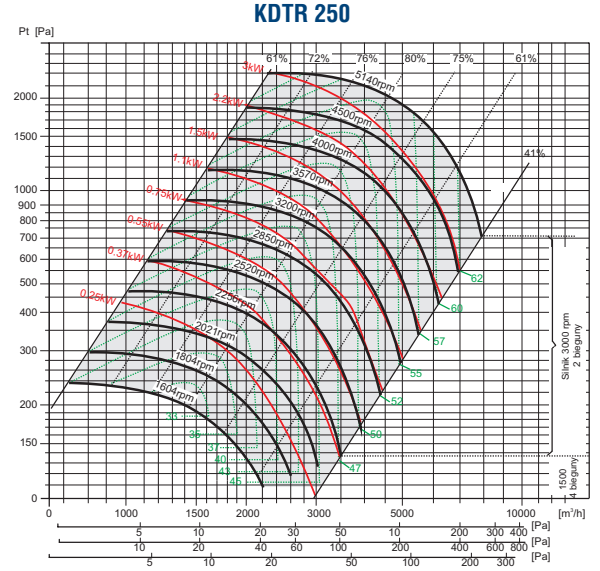

KDTR 315

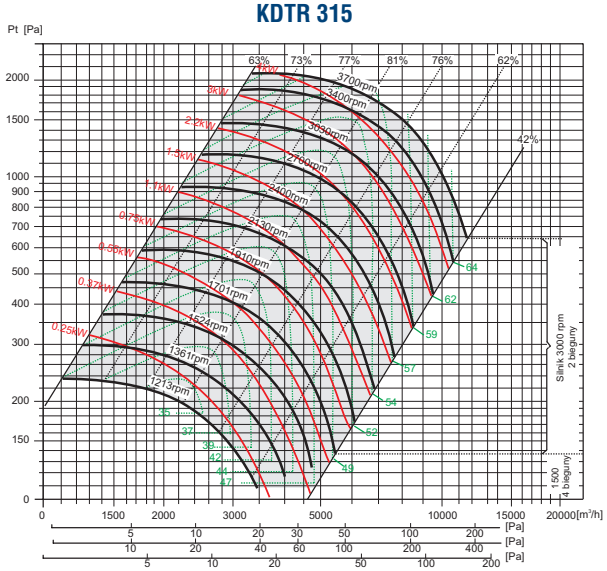

KDTR 355

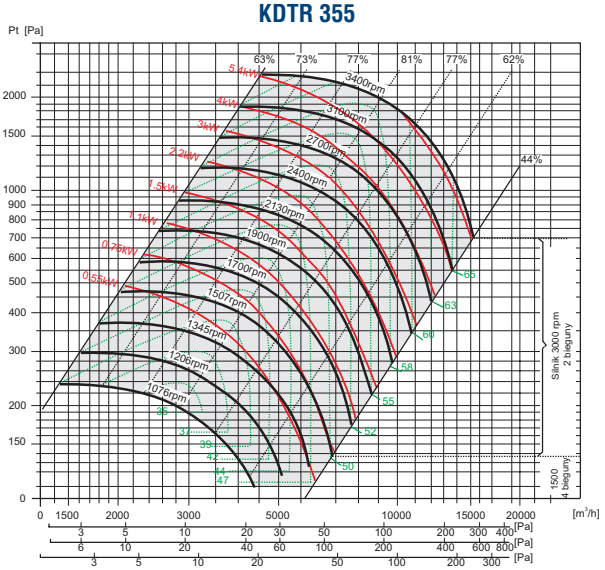

Charakterystyki pracy

KDTR 400

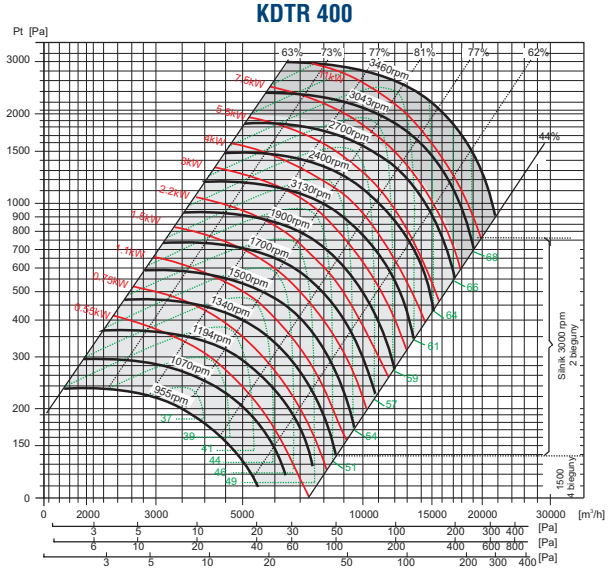

KDTR 450

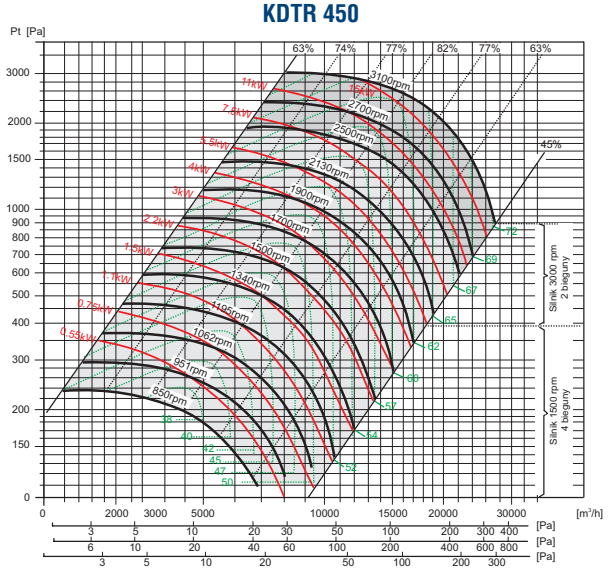

KDTR 500

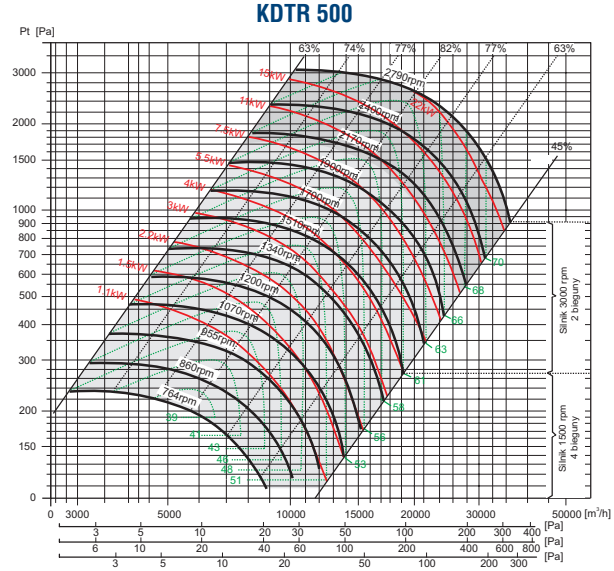

KDTR 560

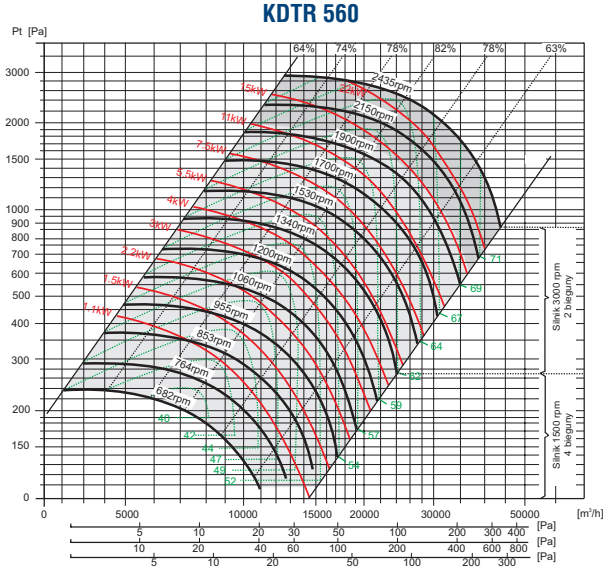

KDTR 630

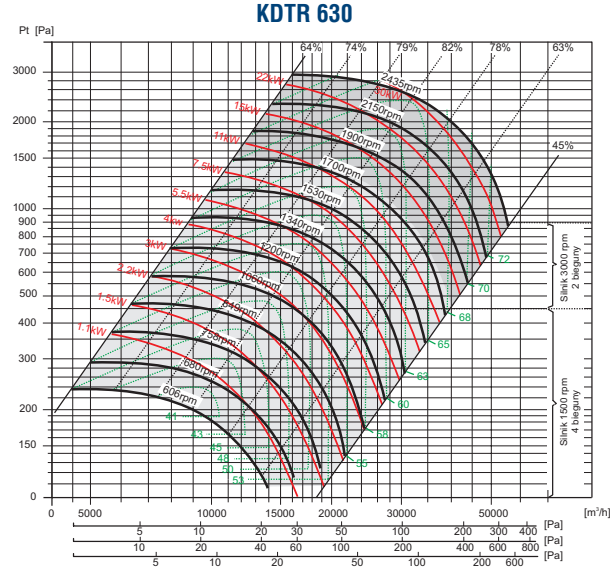

KDTR 710

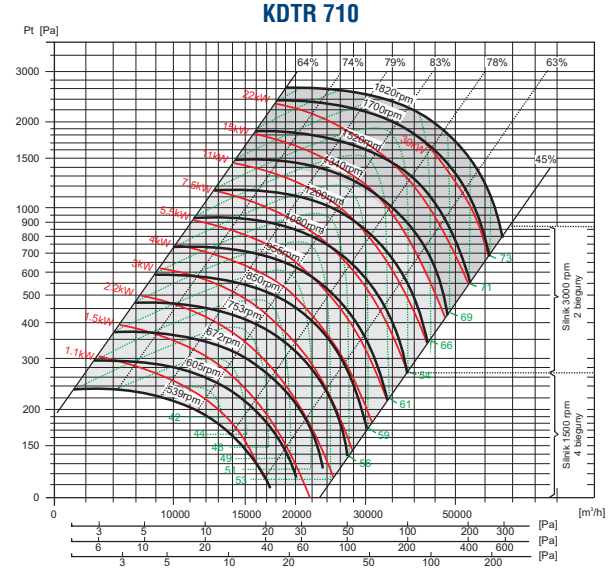

Venture Industries Sp. z o.o.
ul. Mokra 27, 05-092 Łomianki - Kiełpin
tel. +48 22 751 95 50, 751 20 31
fax +48 22 751 22 59, 751 12 02
e-mail: venture@venture.pl

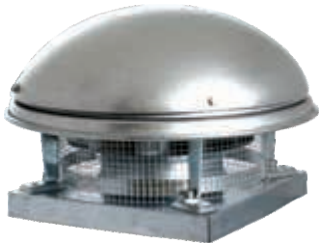

Wersja z wyrzutem poziomym (CTHB/CTHT)



Model od 140 do 400



Model od 450 do 710



CTVT HP
wersja standardowa

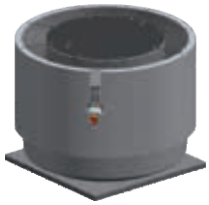

CTVT INS
wersja wyciszona akustycznie







Zastosowanie

Wentylacja wywiewna magazynów, hal sklepowych i przemysłowych, budynków gospodarczych w rolnictwie, etc. Ze względu na wysoką odporność temperaturową zalecane zwłaszcza jako odciągi z nad rusztów, z okapów w przemyśle mięsnym oraz gastronomii. Do odciągów pary wodnej i mgły z zanieczyszczeniami tłuszczowymi szczególnie polecane wentylatory z wyrzutem pionowym.

Konstrukcja

Wentylator dachowy przeznaczony do pracy ciągłej w wysokich temperaturach.

- CTVB/T 140/180/200/225 od -40° do max. 200°C
- CTHB/T 140/180/200/225 od -40° do max. 200°C
- pozostałe od -40° do 120°C

Wirnik z blachy galwanizowanej (140-400) lub z blachy stalowej malowanej (450-710) wyważany dynamicznie. Obudowa z blachy aluminiowej, podstawa z blachy stalowej galwanizowanej.
Wszystkie modele posiadają siatkę ochronną.

Silnik elektryczny

Wszystkie silniki posiadają ochronę IP55, klasę izolacji F i wyposażone są w bezobsługowe łożyska kulkowe.
Silniki jednofazowe 230V 50Hz i trójfazowe 400V 50Hz (patrz wykres charakterystyki). Regulacja obrotów przez napięcie (zmianę napięcia RMB/RMT, REB), do modelu 400, a przetwornicą częstotliwości od modelu 450 do 710. Kiedy używana jest regulacja prędkość obrotowej, instalacja elektryczna musi być wyposażona w zabezpieczenia, które zapewniają pracę wentylatora z maksymalną prędkością w czasie pożaru.
schemat podłączenia elektrycznego:
dla silników jednofazowych: rys. 4, str. 925 w modelach 140-225,
rys. 5, str. 925 w modelach 250-400,
dla silników trójfazowych: rys. 6, str. 925.

Oznaczenia

CT V B / 4 - 140

- Średnica wirnika
- Ilość biegunów (prędkość obrotowa):
  - 4 ~1400 [obr./min]
  - 6 ~950 [obr./min]
  - 8 ~700 [obr./min]
- B silnik jednofazowy
- T silnik trójfazowy
- V wylot pionowy
- H wylot poziomy

Akcesoria



Podstawa dachowa JBS
str. 336

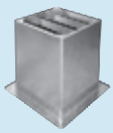

Podstawa tłumiąca JAA
str. 336



Klapa zwrotna JCA
str. 337



Złącze JPA
str. 337



Króciec JBR
str. 337



Złącze p..-drg. JAE
str. 337



regulator REB
str. 892



regulator RMB,RMT
str. 892



Rozłącznik serwisowy
str. 899

Akcesoria: Wentylatory THGT

Króciec przyłączeniowy



Typ	ØA	B	ØC	ØD	ØE	N*
400	487	63	450	400	12	8
450	537	63	500	450	12	8
500	595	69	560	500	12	12
560	655	69	620	560	12	12
630	725	69	690	630	12	12
710	806	69	770	710	12	16
800	896	69	860	800	12	16
900	1006	100	970	900	12	16
1000	1105	65	1070	1000	15	16
1250	1355	65	1320	1250	15	20

* N - liczba otworów

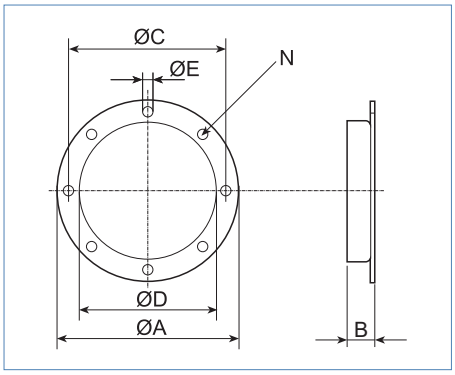

Złącze przeciwdrganiowe z dwoma opaskami zaciskowymi (ACOP EL F400)



Typ	ØA	B
125/160	125	160
125/300	125	160
160/160	160	160
160/300	160	300
200/160	200	160
200/300	200	300
250/160	250	160
250/300	250	300
315/160	315	160
315/300	315	300
355/160	355	160
355/300	355	300
400/160	400	160
400/300	400	300
450/160	450	160
450/300	450	300
500/160	500	160
500/300	500	300
560/160	560	160
630/160	560	160
630/300	630	300
710/160	710	160
710/300	710	300
800/160	800	160
800/300	800	300
900/160	900	160
900/300	900	300
1000/160	1000	160
1000/300	1000	300
1250/160	1250	160
1250/300	1250	300

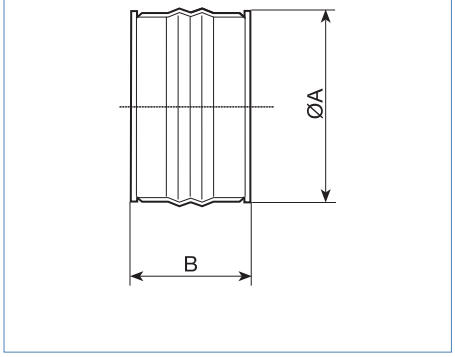

Osłona wlotu (DEF-A)

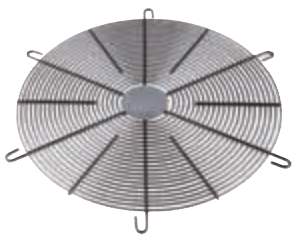

Typ	ØA	ØD	ØE	N*
400	400	450	12	4
450	440	500	12	4
500	500	560	12	6
560	560	620	12	6
630	640	690	12	6
710	720	770	12	8
800	810	860	12	8
900	910	970	12	8
1000	1010	1070	12	8
1250	1260	1320	12	10

* N - liczba otworów

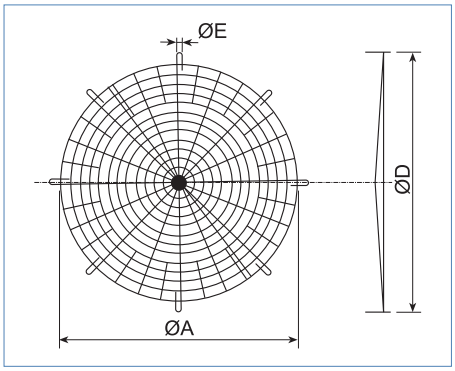

Venture Industries Sp. z o.o.
ul. Mokra 27, 05-092 Łomianki - Kiełpin
tel. +48 22 751 95 50, 751 20 31
fax +48 22 751 22 59, 751 12 02
e-mail: venture@venture.pl

Osłona wylotu (DEF-D)



Typ	ØA	B	Ød	ØD	ØE	N*
400	380	170	365	465	10	4
450	430	190	335	515	10	4
500	480	190	400	560	12	6
560	540	230	430	620	12	6
630	610	270	382	690	12	6
710	690	255	420	770	12	8
800	780	295	460	860	12	8
900	880	315	540	970	12	8
1000	980	335	620	1070	12	8
1250	1230	385	800	1320	12	10

* N - liczba otworów

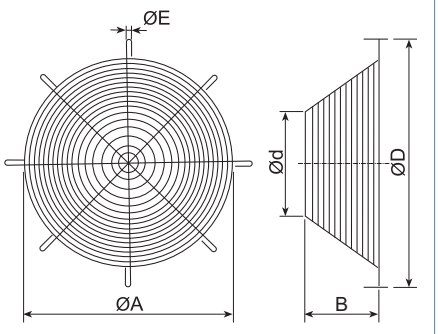



Typ	ØA	B	ØC	ØD	E
EMB-315T	426	165	355	350	8x10
EMB-355T	435	165	395	359	8x10
EMB-400T	507	165	450	401	8x12
EMB-450T	555	165	500	450	8x12
EMB-500T	617	165	560	504	12x12
EMB-560T	674	165	620	560	12x12
EMB-630T	734	165	690	630	12x12
EMB-710T	815	250	770	710	16x12
EMB-800T	905	250	860	800	16x12
EMB-900T	1005	250	970	900	16x15
EMB-1000T	1105	250	1070	1000	16x15
EMB-1250T	1355	250	1320	1250	20x15

* N - liczba otworów

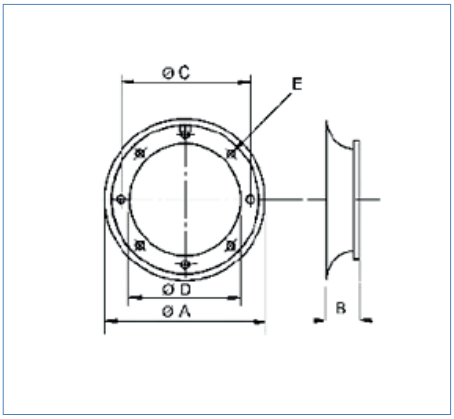

Akcesoria: Wentylatory THGT

Stopy wentylatora (PIE)

Do montażu poziomego



Typ	A	B	ØC	D	ØE	F	G	J	N*
400	348	280	12	280	12	14	24	135	2
450	384	315	12	315	12	14	24	155	2
500	425	315	12	315	12	14	24	135	2
560	475	355	12,5	355	12,5	17	30	155	2
630	520	400	12,5	400	12,5	17	30	175	2
710	480	2x240	14	433	15	22	45	135	3
800	600	3x185	12	473	12	32	50	155	4
900	840	4x185	16	540	16	30	60	290	5
1000	950	5x176	13	573	13	35	60	300	6
1250	1100	5x206	13	714	13	35	60	280	6

* N - liczba otworów

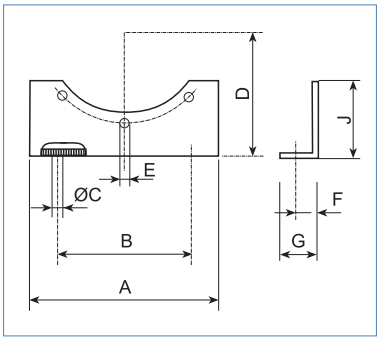

Do montażu pionowego

Typ	A	B	ØC	D	ØE	F	G	H
400	450	410	12	280	3x137	20	40	210
450	495	455	12	305	3x152	20	40	225
500	425	385	12	335	3x152	20	40	155
560	470	430	12	365	3x128	20	40	160
630	520	480	12	400	3x160	20	40	175
710	500	430	13	468	4x107,5	30	45	180
800	532	486	12	490	3x162	20	40	165
900	864	840	15	562	4x200	40	60	322
1000	974	880	13	633	4x220	40	60	360
1250	1032	932	13	745	3x233	40	60	316

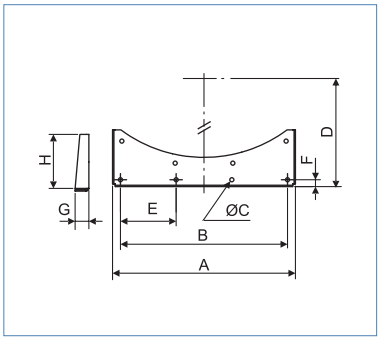

Klapa zwrotna



Typ	ØA	ØC	ØD	ØE	N	L	P
CLAR-450	537	500	450	12	8	250	260
CLAR-500	595	560	500	12	12	250	285
CLAR-560	636	620	560	12	12	250	315
CLAR-630	706	690	630	12	12	250	350
CLAR-710	786	690	630	12	12	250	390
CLAR-800	880	860	800	12	16	300	435
CLAR-900	989	970	900	15	16	300	485
CLAR-100	1096	1070	1000	15	16	300	535
CLAR-1250	1355	1320	1250	15	20	450	660

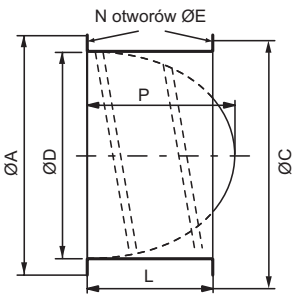

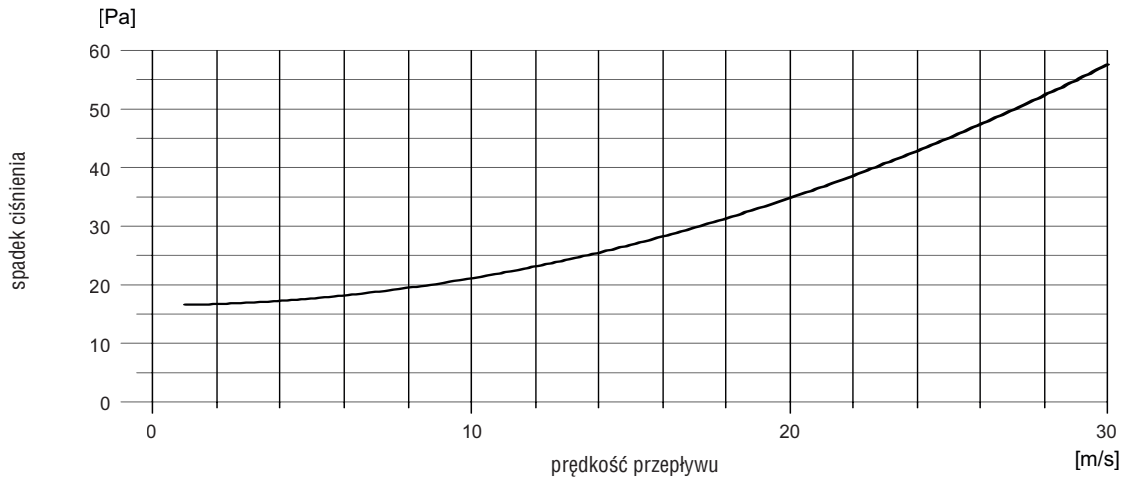

Tłumiki



SIL-CZ



SIL-CZO

Tłumiki pokryte ocynkowaną blachą o grubości 8mm. Wyłożone matą tłumiącą o gęstości 70kg/m, z powierzchnią chroniącą przed zniszczeniem maty. Klasa odporności ogniowej tłumików M0.

Tłumiki SIL CZ i SIL CZO

Wymiary

SIL-CZ

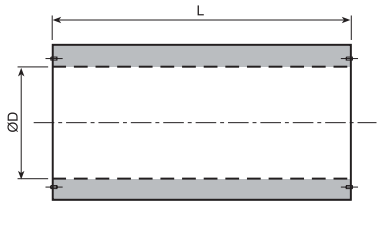

SIL-CZO

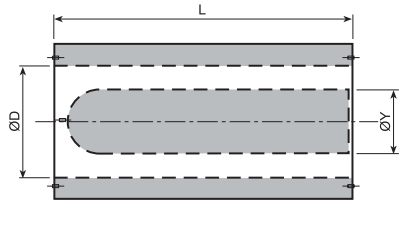

Typ	ØD	ØE	ØF	N*	ØY	L		
						ØDx1	ØDx1,5	ØDx2
400	400	540	450	8xM10	200	400	600	800
450	450	610	500	8xM10	250	450	675	900
500	500	660	560	12xM10	250	500	750	1000
560	560	720	620	12xM10	300	560	840	1120
630	630	790	690	12xM10	300	630	945	1260
710	710	870	770	16xM10	380	710	1065	1420
800	800	1000	860	16xM10	380	800	1200	1600
900	900	1100	970	16xM12	380	900	1350	1800
1000	1000	1200	1070	16xM12	650	1000	1500	2000
1250	1250	1450	1320	20xM12	650	1250	1875	2500

* N - liczba otworów

Venture Industries Sp. z o.o.
ul. Mokra 27, 05-092 Łomianki - Kiełpin
tel. +48 22 751 95 50, 751 20 31
fax +48 22 751 22 59, 751 12 02
e-mail: venture@venture.pl

Tłumienie w dB

Typ		125Hz	250Hz	500Hz	1000Hz	2000Hz	4000Hz	8000Hz
	10	0	4	10	13	8	8	5
SCZ 400	15	1	5	14	19	12	10	8
	20	2	7	18	24	15	12	9
	10	1	4	12	12	9	6	6
SCZ 450	15	1	6	17	17	13	9	8
	20	1	7	21	21	15	10	8
	10	0	4	13	11	9	6	5
SCZ 500	15	1	6	18	17	12	9	7
	20	2	8	23	21	14	11	8
	10	0	4	14	11	8	5	4
SCZ 560	15	2	7	20	15	11	8	5
	20	1	9	24	19	14	10	7
	10	1	5	14	10	9	5	5
SCZ 630	15	2	7	20	14	12	8	6
	20	2	9	25	17	14	10	7
	10	1	5	12	9	7	5	5
SCZ 710	15	2	7	18	11	9	6	7
	20	4	9	24	14	11	8	8
	10	3	7	9	8	6	5	4
SCZ 800	15	5	10	13	12	9	7	7
	20	6	13	22	14	10	9	7
	10	3	7	13	8	6	5	4
SCZ 900	15	5	11	16	11	7	7	5
	20	6	14	23	13	9	7	6
	10	3	8	12	8	4	4	4
SCZ 1000	15	5	12	17	10	6	6	5
	20	6	16	23	12	7	7	6
	10	3	9	13	7	4	4	3
SCZ 1250	15	6	12	17	8	5	5	4
	20	8	17	22	10	6	6	5

Typ		125Hz	250Hz	500Hz	1000Hz	2000Hz	4000Hz	8000Hz
	10	1	4	11	20	18	14	11
SCZO 400	15	2	6	16	31	27	19	14
	20	2	9	20	37	35	23	16
	10	1	6	14	21	19	13	9
SCZO 450	15	2	7	19	31	28	18	12
	20	3	10	23	39	36	21	15
	10	2	5	13	20	16	11	8
SCZO 500	15	3	7	19	29	24	14	10
	20	3	10	24	38	32	18	12
	10	1	6	15	21	17	11	8
SCZO 560	15	3	9	22	32	27	15	11
	20	2	12	27	41	35	18	12
	10	1	6	15	19	16	10	8
SCZO 630	15	2	9	22	29	23	14	10
	20	3	11	27	37	29	15	12
	10	2	7	15	20	18	12	10
SCZO 710	15	3	11	22	31	25	13	11
	20	5	14	29	41	32	18	15
	10	3	9	12	17	15	9	8
SCZO 800	15	6	13	18	26	22	12	11
	20	6	16	29	35	26	15	12
	10	4	8	15	16	11	8	7
SCZO 900	15	5	12	20	24	16	10	9
	20	7	17	30	34	20	12	11
	10	8	14	20	24	21	14	10
SCZO 1000	15	10	22	30	37	29	16	12
	20	13	28	39	47	38	19	13
	10	7	12	18	19	10	6	6
SCZO 1250	15	10	18	26	29	14	9	7
	20	13	25	35	37	17	11	9

Straty ciśnienia

SIL-CZ nominalna średnica [mm]	prędkość powietrza 5 m/s przepływ [m^3/h]	strata ciśnienia [Pa]	prędkość powietrza 10 m/s przepływ [m^3/h]	strata ciśnienia [Pa]	prędkość powietrza 15 m/s przepływ [m^3/h]	strata ciśnienia [Pa]
400	1600	5	3500	26	5000	61
450	1800	5	4100	27	6000	66
500	2300	4,5	5100	27	7400	55
560	3200	4	7200	21	9200	38
630	3900	3,5	8500	17	11000	28
710	5200	3	11000	12	15000	22
800	6000	3	12500	11	17000	22
900	8000	3	16000	11	22000	28
1000	9800	3,5	18000	12,5	26000	31
1250	15000	4	27500	16	41000	39

SIL-CZO nominalna średnica [mm]	prędkość powietrza 5 m/s przepływ [m^3/h]	strata ciśnienia [Pa]	prędkość powietrza 10 m/s przepływ [m^3/h]	strata ciśnienia [Pa]	prędkość powietrza 15 m/s przepływ [m^3/h]	strata ciśnienia [Pa]
400	1600	9	3500	41	5000	88
450	1800	9	4100	42	6000	94
500	2300	8	5100	42	7400	83
560	3200	6	7200	33	9200	55
630	3900	5	8500	27	11000	44
710	5200	4,5	11000	19	15000	37
800	6000	4,5	12500	18	17000	37
900	8000	4,5	16000	18	22000	44
1000	9800	5	18000	19	26000	47
1250	15000	6	27500	24	41000	61

Masa (kg)

Masa (kg) SIL-CZ			
nominalna średnica [mm]	długość tłumika 1 x D	1,5 x D	2 x D
400	14	19	23
450	20	28	35
500	22	29	37
560	30	39	48
630	31	40	52
710	36	50	65
800	43	61	79
900	70	95	120
1000	113	137	161
1250	152	185	213

Masa (kg) SIL-CZO			
nominalna średnica [mm]	długość tłumika 1 x D	1,5 x D	2 x D
400	19	24	29
450	25	33	41
500	26	34	42
560	38	50	62
630	40	52	66
710	45	63	80
800	56	79	101
900	85	117	148
1000	143	180	216
1250	193	240	282

Wibroizolatory sprężynowe



Modele od AM-25 do AM-125

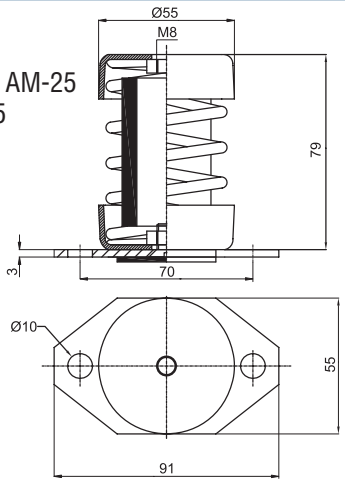

Modele od AM-250

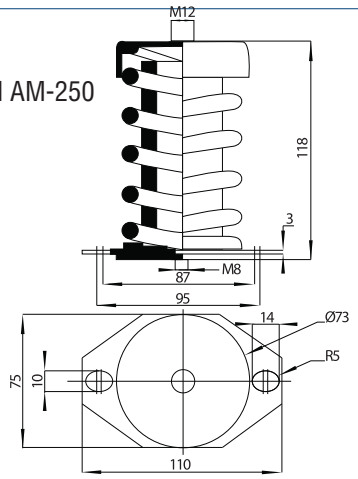

Model	Obciążenie w kg
AM-25M	10-25 kg / każdy
AM-50M	20-50 kg / każdy
AM-75M	30-75 kg / każdy
AM-100M	40-100 kg / każdy
AM-125M	50-125 kg / każdy

*Jeśli potrzebne są 4 wibroizolatory, należy podzielić całkowitą masę wentylatora przez 4, a następnie odszukać odpowiedni model wentylatora i dobrać odpowiednie wibroizolatory np. THGT/4-900-9/-5,5 kW;
Waga = 158 kg, 158 / 4 = 39,5 kg; potrzebne 4 szt. AM-50M.

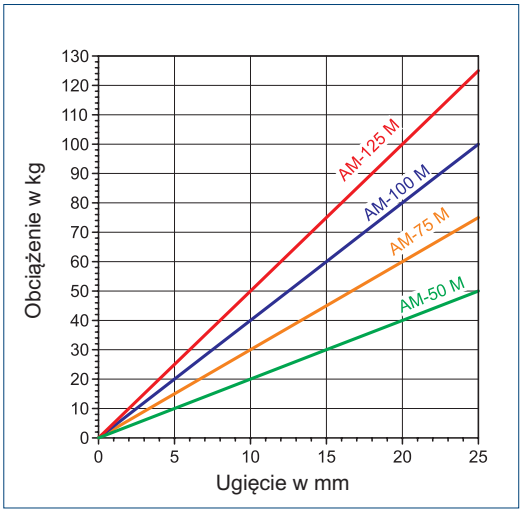

Venture Industries Sp. z o.o.
ul. Mokra 27, 05-092 Łomianki - Kiełpin
tel. +48 22 751 95 50, 751 20 31
fax +48 22 751 22 59, 751 12 02
e-mail: venture@venture.pl

Instalacja wibroizolatorów

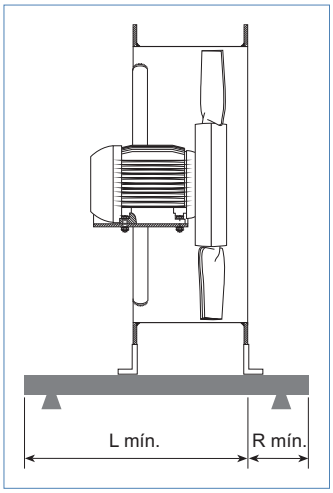

Typ	L min.	R min.	L min. + R min.
400	375	50	425
450	400	60	460
500	400	70	470
560	500	90	590
630	600	100	700
710	600	130	730
800	600	150	750
900	700	150	850
1000	825	150	975
1250	975	150	1125

Podczas instalacji wibroizolatorów należy zachować na ramie montażowej (rama nie jest w wyposażeniu wentylatora) odpowiednie wymiary (tabela i rys.).

Puszka elektryczna



Model
Skrzynka el. do 2,2kW F400
Skrzynka el. do 4,0kW F400
Skrzynka el. do 7,5kW F400
Skrzynka el. do 15kW F400
Skrzynka el. do 30kW F400
Skrzynka el. do 45kW F400

Zewnętrzna skrzynka przyłączeniowa z 4-ro żyłowym przewodem długości około 1m, dostępna na życzenie, może być dostarczana oddzielnie (do samodzielnego montażu) lub zmontowana fabrycznie na obudowie.
UWAGA: przyłącze standardowo posiada trzy zaciski fazowe i zacisk ochronny – do rozruchu BEZPOŚREDNIEGO (tzw. DOL) lub z układu przetwornikowego (soft-start lub falownik).
Skrzynka z sześcioma zaciskami i przewodem siedmio żyłowym , umożliwiająca wpięcie w układ rozruchu O-Y-Δ , dostępna na życzenie – należy zaznaczyć na zamówieniu.

Instalacja

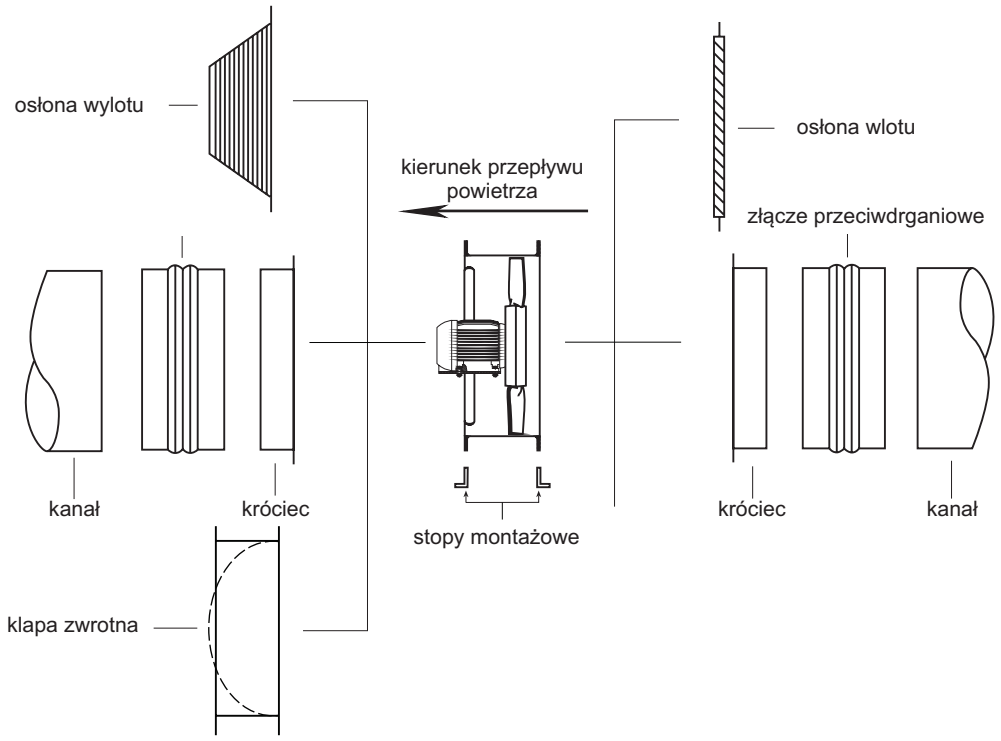

Akcesoria: Wentylatory CVHT

Osłona wlotu CVD

Osłona wylotu zaprojektowana tak, by uniemożliwić wnikanie ciał obcych do wentylatora i zminimalizować wpływ czynników zewnętrznych w przypadku instalacji wentylatora na zewnątrz.

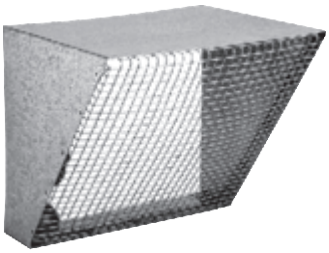

Typ	Wylot		
	Typ	A	B
CVHT-9/9	CVD-9	263	303
CVHT-10/10	CVD-10	292	336
CVHT-12/12	CVD-12	344	399
CVHT-15/15	CVD-15	406	476
CVHT-18/18	CVD-18	482	559
CVHT-20/20	CVD-20	633	633
CVHT-22/22	CVD-22	698	703
CVHT-25/25	CVD-25	799	803
CVHT-30/28	CVD-30	873	948

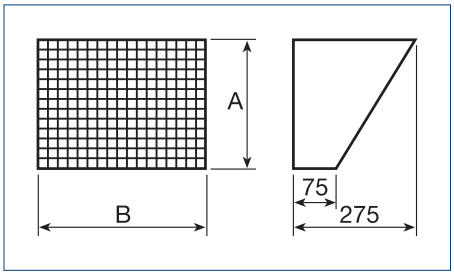

Pokrywa CHTI

Pokrywa używana w przypadku montażu zewnętrznego.

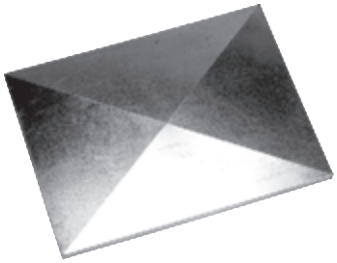

Typ	Dla wentylatorów z silnikami
CHTI-0.25-0.37kW	0.25kW-0.37kW
CHTI-0.55-0.75kW	0.55kW-0.75kW
CHTI-1.10-1.50kW	1.10kW-1.50kW
CHTI-2.20-3.00kW	2.20kW-3.00kW
CHTI-4.00kW	4.00kW
CHTI-5.50-7.50kW	5.50kW-7.50kW
CHTI-11.0-15.0kW	11.0kW-15.0kW
CHTI-15kW	15kW

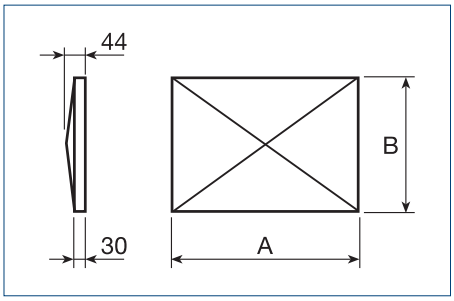

ACOP RECT

Złącze przeciwdrganiowe



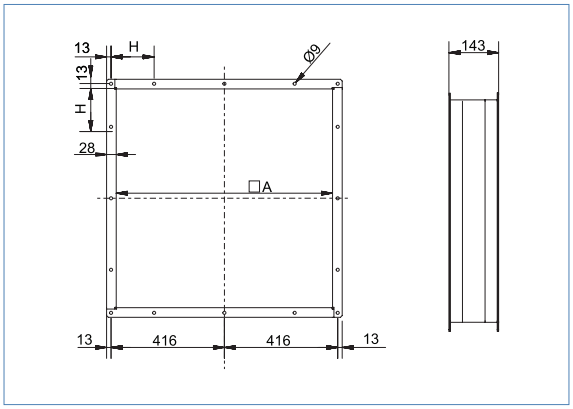

Wymiary w mm

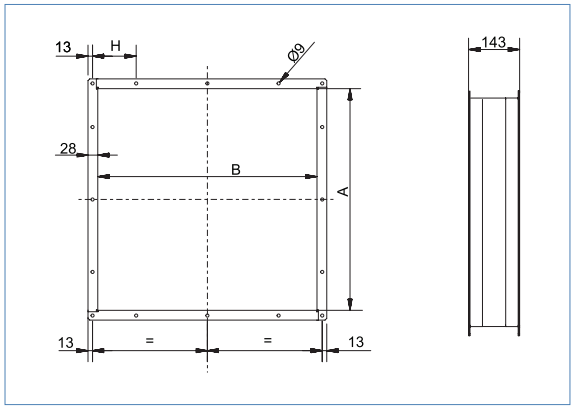

Wymiary w mm

Typ wentylatora	Wlot			
	Typ	A	H	N*
CVHT-9/9	ACOP RECT F400 9/9 ASP	402		8
CVHT-10/10	ACOP RECT F400 10/10 ASP	452		8
CVHT-12/12	ACOP RECT F400 12/12 ASP	502		8
CVHT-15/15	ACOP RECT 15/15 ASP	602		8
CVHT-18/18	ACOP RECT 18/18 ASP	702		8
CVHT-20/20	ACOP RECT 20/20 ASP	802	168	16
CVHT-22/22	ACOP RECT 22/22 ASP	902	199	16
CVHT-25/25	ACOP RECT 25/25 ASP	1002	208	16
CVHT-30/28	ACOP RECT 30/28 ASP	1202	247	16

*N - otworów

Typ wentylatora	Wylot				
	Typ	A	B	H	N*
CVHT-9/9	ACOP RECT F400 9/9 IMP	305	265		8
CVHT-10/10	ACOP RECT F400 10/10 IMP	338	294		8
CVHT-12/12	ACOP RECT F400 12/12 IMP	401	346		8
CVHT-15/15	ACOP RECT F400 15/15 IMP	477	408		8
CVHT-18/18	ACOP RECT F400 18/18 IMP	561	486		8
CVHT-20/20	ACOP RECT F400 20/20 IMP	637	632	125	8
CVHT-22/22	ACOP RECT F400 22/22 IMP	698	706	150	16
CVHT-25/25	ACOP RECT F400 25/25 IMP	802	806	175	16
CVHT-30/28	ACOP RECT F400 30/28 IMP	875	953	210	16

*N - otworów

Venture Industries Sp. z o.o.
ul. Mokra 27, 05-092 Łomianki - Kiełpin
tel. +48 22 751 95 50, 751 20 31
fax +48 22 751 22 59, 751 12 02
e-mail: venture@venture.pl

Akcesoria: Wentylatory CVHT

Wibroizolatory

Gumowe wibroizolatory które absorbują tłumienia drgań i hałasu wytwarzanego w instalacji.



Typ	A	B	C	D	ØE	ØF	obciążenie [kg]
PAVZ-60	60	90	24	76	M6	6,2	40
PAVZ-80	80	120	27	100	M8	8,2	80
PAVZ-100	100	148	28	124	M10	10,2	205
PAVZ-150	150	214	39	182	M14	12,2	358
PAVZ-200	200	280	44	240	M18	14,5	499

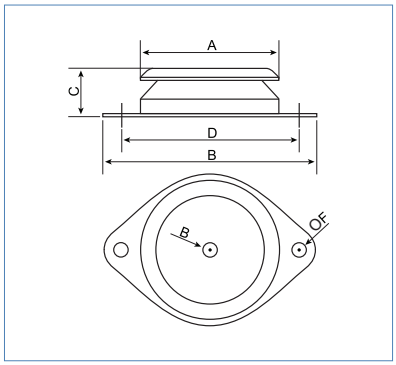

Akcesoria: Wentylatory ILHT

Podstawa

Typ	kołnierz	podstawa
035	Kołnierz ILHT-035	Podstawa ILHT-035
050	Kołnierz ILHT-035	Podstawa ILHT-035
060	Kołnierz ILHT-060	Podstawa ILHT-060
065	Kołnierz ILHT-060	Podstawa ILHT-060
085	Kołnierz ILHT-085	Podstawa ILHT-085
110	Kołnierz ILHT-085	Podstawa ILHT-085
140	Kołnierz ILHT-140	Podstawa ILHT-140
190	Kołnierz ILHT-190	Podstawa ILHT-190

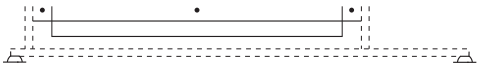

Osłona wylotu wentylatora

(przy montażu pionowym)

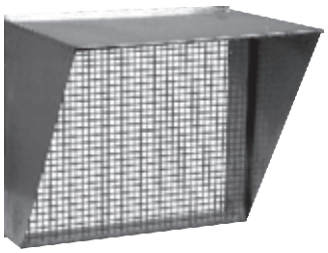

Typ	osłona	K	L	I	M
035	ILHT-V-035	140	605	705	490
050	ILHT-V-035	140	605	705	490
060	ILHT-V-060	140	705	805	550
065	ILHT-V-060	140	705	805	550
085	ILHT-V-085	140	806	906	605
110	ILHT-V-085	140	806	906	605
140	ILHT-V-140	140	906	1006	665
190	ILHT-V-190	140	1006	1106	725

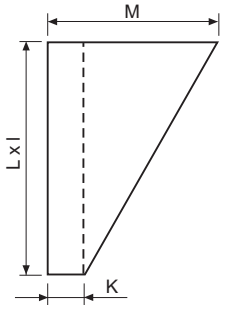

Osłona wylotu wentylatora

(przy montażu poziomym)

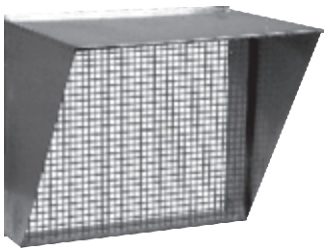

Typ	osłona	K	N	n	P
035	ILHT-H-035	140	705	605	550
050	ILHT-H-035	140	705	605	550
060	ILHT-H-060	140	805	705	605
065	ILHT-H-060	140	805	705	605
085	ILHT-H-085	140	906	806	665
110	ILHT-H-085	140	906	806	665
140	ILHT-H-140	140	1006	906	725
190	ILHT-H-190	140	1106	1006	780

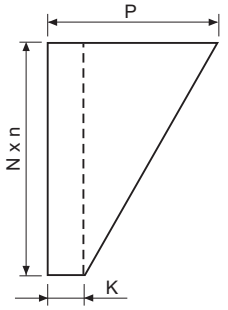

Akcesoria: Wentylatory ILHT

Prostokątne złącze przeciwdrganiowe



Typ	złącze przeciwdrganiowe	L	l	R
035	ILHT-700X600	605	705	220
050	ILHT-700X600	605	705	220
060	ILHT-800X700	705	805	220
065	ILHT-800X700	705	805	220
085	ILHT-900X800	806	906	220
110	ILHT-900X800	806	906	220
140	ILHT-1000x900	906	1006	220
190	ILHT-1100x1000	1006	1106	220

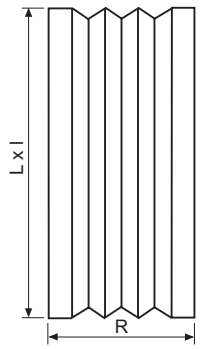

Pokrywa silnika

(przy montażu wentylatora na zewnątrz budynku).

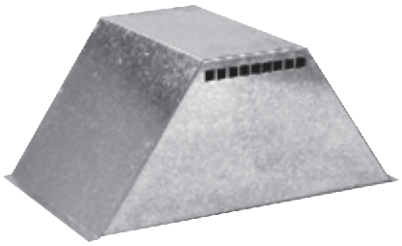

Typ	osłona silnika
035	osłona silnika ILHT-V-035
050	osłona silnika ILHT-V-035
060	osłona silnika ILHT-V-060
065	osłona silnika ILHT-V-060
085	osłona silnika ILHT-V-085
110	osłona silnika ILHT-V-085
140	osłona silnika ILHT-V-140
190	osłona silnika ILHT-V-140

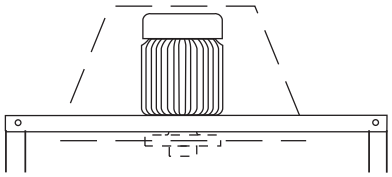

Wibroizolatory - komplet 4 szt.



Venture Industries Sp. z o.o.
ul. Mokra 27, 05-092 Łomianki - Kiełpin
tel. +48 22 751 95 50, 751 20 31
fax +48 22 751 22 59, 751 12 02
e-mail: venture@venture.pl

Akcesoria: Wentylatory KDTR

PPVZ

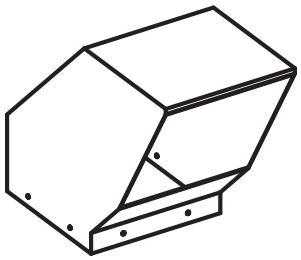

KSTZ

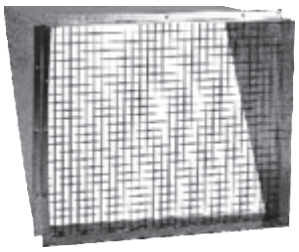

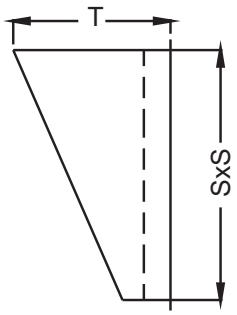

AVRZ

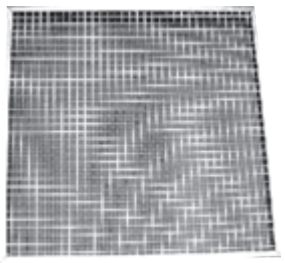

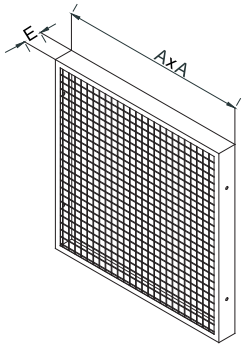

RCAZ



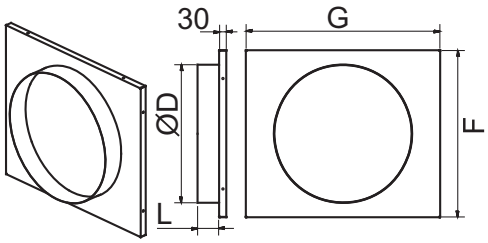

RCRZ

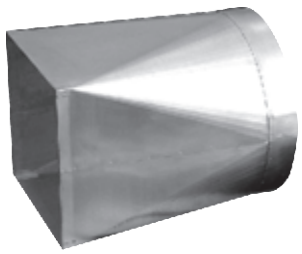

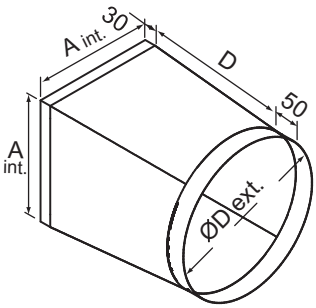

Typ	Waga wentylatora bez silnika [kg] KDTR		Osłona wylotu KSTZ 02		Osłona AVRZ		Przyłącze okrągłe Wlot RCAZ				Wylot RCRZ	
	Standard	Izolacja	T	S	A	E	ØD	F	G	L	A	D
200	60	73	492	440	260	50	355	402	502	80	260	355
250	70	77	615	440	326	50	400	502	602	80	326	400
315	110	134	778	540	410	50	500	602	702	80	410	500
355	145	175	873	540	459	50	560	702	802	80	459	560
400	210	247	969	670	511	50	630	802	902	65	511	630
450	230	275	1083	670	572	50	710	902	1002	100	572	710
500	295	347	1217	840	642	50	800	902	1002	100	642	800
560	328	372	1370	840	720	50	900	1102	1202	100	720	900
630	467	531	1532	940	808	50	1000	1202	1302	100	808	1000
710	561	639	1714	940	902	50	1250	1202	1202	80	902	1250

COR-FT	508 - 509
COR-FTW	510 - 511
COR N	512
COR NW	513 - 514
COR-IND	515
COR-IND M	516
COR-IND W	517 - 518
COR-IND MW	519 - 520
COR-S	521
EP	522
EC-N	523



wentylacja ogólna

Wentylatory kanałowe	7 - 165
Wentylatory osiowe ścienne	167 - 208
Wentylatory osiowe kanałowe	209 - 253
Wentylatory dachowe	255 - 337
Wentylatory oddymiające	339 - 505
Kurtyny i termowentylatory	507 - 523
Wentylatory dla domu i biura	525 - 575

wentylatory dla przemysłu

Wentylatory promieniowe	577 - 739
Wentylatory przeciwwybuchowe	741 - 795
Wentylatory chemoodporne	797 - 848
Wentylatory bocznokanałowe	849 - 878
Odciągi	879 - 885
Wentylatory spalinowe	887 - 890
Akcesoria elektryczne	891 - 905
Elementy nawiewu/wywiewu powietrza	907 - 922
Schematy podłączeń elektrycznych	923 - 938
Wytyczne techniczne	939 - 946
Tabela wykonań specjalnych	947 - 948
Indeks	949 - 952

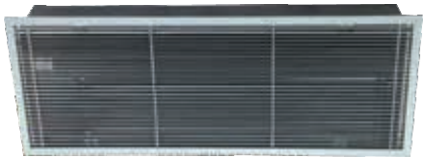





Regulatory naścienne w standardzie

Zastosowanie

Sklepy, hotele, centra handlowe, itd

Konstrukcja

Kurtyny przeznaczone do montażu sufitowego (zabudowa), wyposażone w nagrzewnice elektryczną.
Wysokość montażu max. 3m.
Wysoka wydajność, niski poziom hałasu, możliwy montaż w ciągach.

CR-6/9N
Regulator (w standardzie), obsługa do 5 jednostek tej samej serii.

Po wcześniejszej konsultacji z Venture Industries urządzenie może być dostarczone w dowolnym kolorze z palety RAL (standardowo RAL 9016-biały lub aluminium).

Uwaga

Kratka do kurtyny powietrznej (grill) nie jest dostępna w standardzie z kurtyną.

Za pomoca jednego regulatora może być sterowana kombinacja kurtyn:
COR FT 1000 F + COR -FT-1500 F

Dane techniczne

Typ	U 50Hz [V]	Moc grzew. [kW]	Moc siln. [W]	Ilość biegów	Wydajność [m³/h] bieg 3	2	1	Prędk. pow. 0,05m od wylotu* [m/s]	Maximum ΔT [°C] max. moc bieg 2	1	min. moc bieg 2	1	Poziom ciśnienia akustycznego** [dB(A)]	Pobór pądu [A]	Zabezp. term.
COR F-1000FT	230	-	128	2	1700	-	1300	10,70	-	-	-	-	59,0	0,55	-
COR F-1500FT	230	-	164	2	2600	-	2300	10,10	-	-	-	-	61,0	0,71	-
COR-6-1000FT	3N400	3/6	128	3	1600	1300	1000	10,06	16,70	20,80	9,80	11,90	59,5	8,60	+
COR-9-1000FT	3N400	4,5/9	128	3	1600	1300	1000	10,06	25,00	29,50	18,00	19,00	59,5	13,00	+
COR-9-1500FT	3N400	4,5/9	166	3	2400	2100	1700	11,76	15,67	20,72	8,13	12,15	61,5	13,00	+
COR-12-1500FT	3N400	6/12	166	3	2400	2100	1700	17,00	21,00	26,50	15,00	18,00	61,5	17,30	+

* - max przepływ
** - mierzone z odległości 3 m

Typ	Regulatory (Standard)	Waga [kg]	Kolor***
COR-1000 FT	CR-F	20	biały RAL 9016 lub aluminium
COR-1500 FT	CR-F	30	biały RAL 9016 lub aluminium
COR-6-1000 FT	CR-6/9 N	24	biały RAL 9016 lub aluminium
COR-9-1000 FT	CR-6/9 N	24	biały RAL 9016 lub aluminium
COR-9-1500 FT	CR-6/9 N	35	biały RAL 9016 lub aluminium
COR-12-1500 FT	CR-6/9 N	35	biały RAL 9016 lub aluminium

*** - Standardowy kolor. Kratka jest również dostępna w kolorze czarnym RAL 9005. Inne kolory dostępne na życzenie

Venture Industries Sp. z o.o.
ul. Mokra 27, 05-092 Łomianki - Kiełpin
tel. +48 22 751 95 50, 751 20 31
fax +48 22 751 22 59, 751 12 02
e-mail: venture@venture.pl

Wymiary kurtyny [mm]

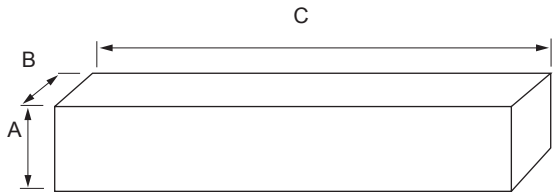

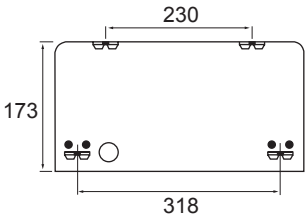

	Wymiary [mm]
Seria 1000	A: 204 B: 390 C: 1087
Seria 1500	A: 204 B: 390 C: 1694

Wymiary kratki [mm]

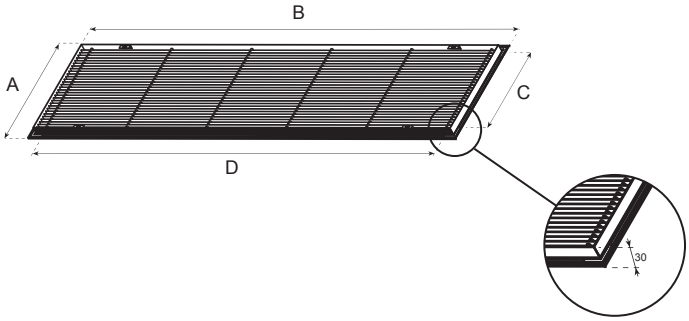

Seria 1000/1500

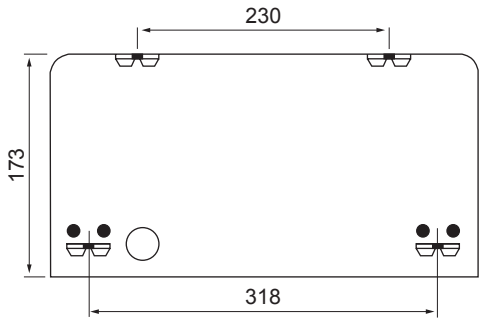

	A [mm]	B [mm]	C [mm]	D [mm]	masa [kg]
Seria 1000	438	1148	393	1103	5
Seria 1500	438	1755	393	1710	7
Seria 2000	438	2299	393	2254	10

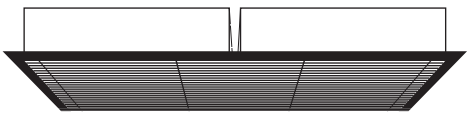

2 m. szerokości
2 x COR-1000 FT lub COR-1000 FTW + Seria 2000

Instalacja

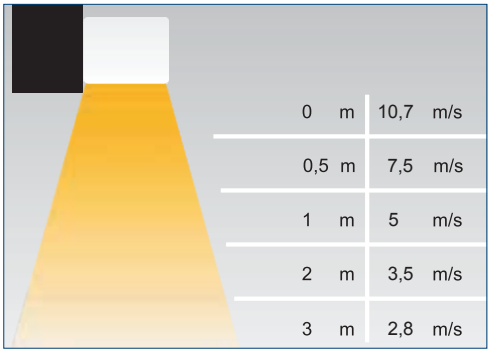

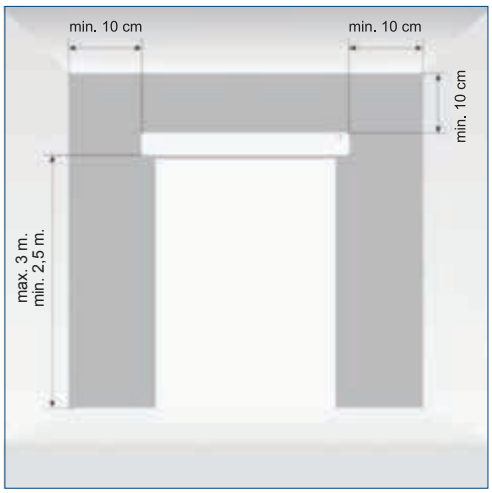

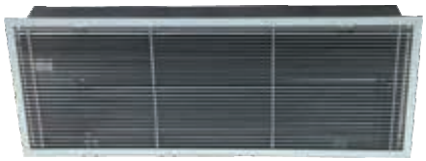



Regulator naścienny CR-NW
w standardzie.
Obsługuje do 5 modeli tej samej serii.

Zastosowanie

Sklepy, hotele, centra handlowe, itd

Konstrukcja

Kurtyny przeznaczone do montażu sufitowego (zabudowa), wyposażone w nagrzewnicę wodną. Wysokość montażu max. 3m.
Wysoka wydajność, niski poziom hałasu, możliwy montaż w ciągach.

CR-NW
Regulator (w standardzie), obsługa do 5 jednostek tej samej serii.

Po wcześniejszej konsultacji z Venture Industries urządzenie może być dostarczone w dowolnym kolorze z palety RAL (standardowo RAL 9016-biały lub aluminium).

Uwaga

Kratka do kurtyny powietrznej (grill) nie jest dostępna w standardzie z kurtyną.

Dane techniczne

Typ	U 50Hz [V]	Moc grzew. [kW]	Moc siln. [W]	Ilość biegów	Wydajność [m³/h] bieg 3	bieg 2	bieg 1	Prędk. pow. 0,05m od wylotu* [m/s]	Maximum ΔT [°C] max. moc bieg 3	bieg 2	bieg 1	Przepływ wody [l/s]	Podłącz. wody gwint	Poziom ciśnienia akust.** [dB(A)]	I [A]
COR F-1000FTW10	230	****	101	3	1400	1100	750	8,5	19	21	24	0,12	1/2"	60	0,46
COR F-1500FTW17	230	****	135	3	2300	1900	1400	8,5	20	22	24	0,20	1/2"	62	0,62

* - max przepływ, ** - mierzone z odległości 3 m **** - wartości mocy grzewczej podane w tabeli poniżej

Typ	Waga [kg]	Kolor***
COR-1000FTW10	23	biały RAL 9016 lub aluminium
COR-1500FTW17	34	biały RAL 9016 lub aluminium

*** - Standardowy kolor. Kratka jest również dostępna w kolorze czarnym RAL 9005. Inne kolory dostępne na życzenie

Wymiary kurtyny [mm]

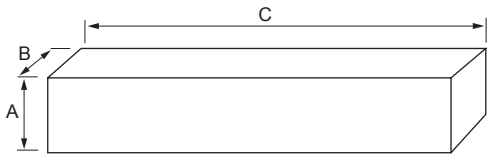

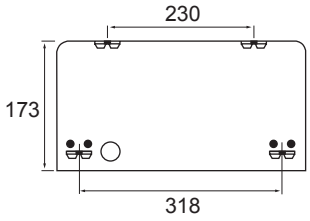

	Wymiary [mm]
Seria 1000	A: 204 B: 390 C: 1087
Seria 1500	A: 204 B: 390 C: 1694

Wymiary kratki [mm]

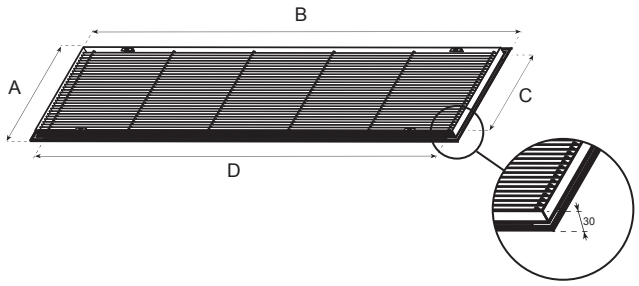

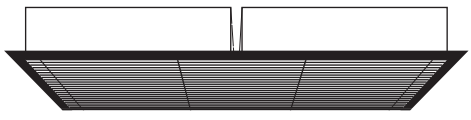

Połączenie dwóch kurtyn z serii 1000 w jedną, za pomocą kratki 2000

Typ	A [mm]	B [mm]	C [mm]	D [mm]	masa [kg]
Seria 1000	438	1148	393	1103	5
Seria 1500	438	1755	393	1710	7
Seria 2000	438	2299	393	2254	10

Venture Industries Sp. z o.o.
ul. Mokra 27, 05-092 Łomianki - Kiełpin
tel. +48 22 751 95 50, 751 20 31
fax +48 22 751 22 59, 751 12 02
e-mail: venture@venture.pl

Wydajność grzewcza

Typ	Biegi	Przepływ powietrza [m³/h]	Temperatura powietrza wlotowego +15°C				Temperatura powietrza wlotowego +20°C			
			Opory przepł. wody [kPa]	Przepływ wody [l/s]	Moc [kW]	Temp. powietrza nawiewanego [°C]	Opory przepł. wody [kPa]	Przepływ wody [l/s]	Moc [kW]	Temp. powietrza nawiewanego [°C]
Temperatura wody 90/70 °C										
COR-1000FTW 10	3	1400	11,12	0,13	11,0	38	9,74	0,12	10,1	41
	2	1100	8,39	0,11	9,4	40	7,1	0,10	8,6	44
	1	750	5,89	0,09	7,4	44	4,79	0,08	6,7	47
COR-1500FTW 17	3	2300	45,38	0,23	19,1	39	38,86	0,21	17,5	42
	2	1900	35,76	0,20	16,7	41	21,99	0,15	12,7	40
	1	1400	24,51	0,16	14	44	21,99	0,15	12,5	47
Temperatura wody 80/60 °C										
COR-1000FTW 10	3	1400	8,39	0,11	9,2	34	9,74	0,12	10,1	41
	2	1100	5,89	0,09	7,8	36	4,79	0,08	7,1	39
	1	750	3,79	0,07	6,1	39	4,79	0,08	6,7	42
COR-1500FTW 17	3	2300	32,77	0,19	16,0	35	27,15	0,17	14,4	38
	2	1900	27,15	0,17	14,0	37	21,99	0,15	12,7	40
	1	1400	19,59	0,14	11,4	39	15,16	0,12	10,3	42
Temperatura wody 70/50 °C										
COR-1000FTW 10	3	1400	5,89	0,09	7,3	30	4,79	0,08	6,4	34
	2	1100	3,79	0,07	6,3	32	4,79	0,08	6,4	35
	1	750	3,79	0,07	6,1	34	2,45	0,05	4,3	37
COR-1500FTW 17	3	2300	21,99	0,15	12,9	31	17,31	0,13	11,3	34
	2	1900	19,59	0,14	11,3	33	15,16	0,12	9,9	36
	1	1400	13,06	0,11	9,2	35	11,05	0,10	8,1	38
Temperatura wody 60/40 °C										
COR-1000FTW 10	3	1400	4,79	0,08	6,4	26	4,79	0,08	6,4	29
	2	1100	4,79	0,08	6,4	27	4,79	0,08	6,4	30
	1	750	2,45	0,05	4,3	29	2,45	0,05	4,3	32
COR-1500FTW 17	3	2300	15,16	0,12	9,7	27	11,05	0,10	8,1	30
	2	1900	11,05	0,10	8,6	28	9,18	0,09	7,2	31
	1	1400	7,46	0,08	7,0	30	5,9	0,07	5,8	33

Instalacja

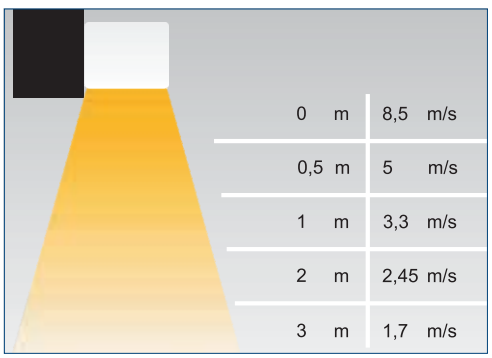

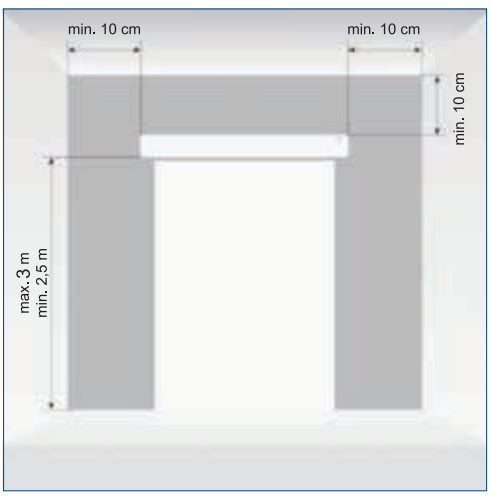

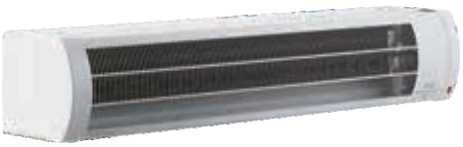

Regulator naścienny CR-6/9N lub CR-F w standardzie. Za pomocą jednego regulatora może być sterowana poniższa kombinacja kurtyn:
COR F-1000N z COR F-1500N
COR 6-1000N z COR 9-1500N



OPCJA
Regulator naścienny CR-automatic
1) Ręczne sterowanie prędkością (3 stopnie) i mocą grzałki (2 stopnie)
2) Włącznik drzwiowy
3) Tryb pracy lato/zima



Zastosowanie

Głównym zadaniem kurtyny powietrznej jest wytworzenie bariery pomiędzy pomieszczeniami bądź strefami o różnych temperaturach. W okresie zimowym, nawiewany strumień ciepłego powietrza zapobiega przedostawaniu się powietrza chłodnego do pomieszczenia ograniczając tym samym straty ciepła, a co za tym idzie również straty energii. Latem stanowi doskonałą barierę przed gorącym powietrzem napływającym z zewnątrz pomieszczenia, chroni przed przedostawaniem się do niego owadów, pyłów i innych zanieczyszczeń.

Konstrukcja

Elektryczne kurtyny powietrzne COR są przeznaczone do montażu ściennego nad otworami wejściowymi na wysokości od 1,8 do 3 metrów. Dostępne są trzy długości kurtyn: 1m, 1,5m i 2m. Dzięki możliwości zamontowania kurtyn obok siebie w ciągach, mogą być one dopasowane do drzwi lub bram o dowolnej szerokości. Wszystkie kurtyny są standardowo wyposażone w naścienny regulator, który może obsługiwać do pięciu jednostek tego samego modelu.

Dane techniczne

Typ	U 50Hz [V]	Moc grzew. [kW]	Moc siln. [W]	Ilość biegów	Wydajność [m³/h] bieg 3	bieg 2	bieg 1	Pręd. pow. 0,05m od wylotu* [m/s]	Maximum ΔT [°C] max. moc bieg 3	bieg 2	bieg 1	Poziom ciśnienia akust.** [dB(A)]	I [A]	Podł. do czujnika temp.	Zabezp. term.	Pow. w pomieszcz. /gorące pow.
COR F-1000 N	230	-	100	2	1400	-	1100	10,5	-	-	-	48	0,5	-	-	p
COR F-1500 N	230	-	200	2	2700	-	2100	10,5	-	-	-	50	0,8	-	-	p
NOWOŚĆ COR F-2000 N	230	-	142	2	2700	-	2200	8,79	-	-	-	49	0,63	-	-	p
COR 3,5-1000 N	230	3,5	100	3	1400	1100	750	10	9	11	18	48	15,5	+	+	p/g
COR 6-1000 N	3N 400	3/6	100	3	1400	1100	750	10	14	18	26	48	8,6	+	+	p/g
COR 9-1000 N	3N 400	4,5/9	100	3	1300	1100	1000	10	20	25	30	48	8,6	+	+	p/g
COR 9-1500 N	3N 400	4,5/9	200	3	2500	2000	1200	10	13	15	25	50	13	+	+	p/g
COR 12-1500 N	3N 400	6/12	200	3	2500	1900	1100	10	18	20	30	49	17,3	+	+	p/g
COR 18-2000 N	3N 400	9/18	200	3	2600	2300	2000	10	20	25	30	49	26	+	+	p/g

* - max przepływ, ** - mierzone z odległości 3 m

Typ	Regulatory (Standard)	Waga [kg]	Kolor RAL 9003
COR F-1000 N	CR-F	15,2	biały
COR F-1500 N	CR-F	20	biały
COR F-2000 N	CR-F	26	biały
COR 3,5-1000 N	CR-3,5 N	15,8	biały
COR 6-1000 N	CR-6/9 N	15,8	biały
COR 9-1000 N	CR-6/9 N	15,8	biały
COR 9-1500 N	CR-6/9 N	20,8	biały
COR 12-1500 N	CR-6/9 N	22	biały
COR 18-2000 N	CR-6/9 N	30	biały

Wymiary [mm]

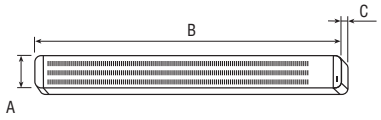

Model	Wymiary (mm)
1000	A:210 B:1080 C:250
1500	A:210 B:1686 C:250
2000	A:210 B:2186 C:250

Instalacja

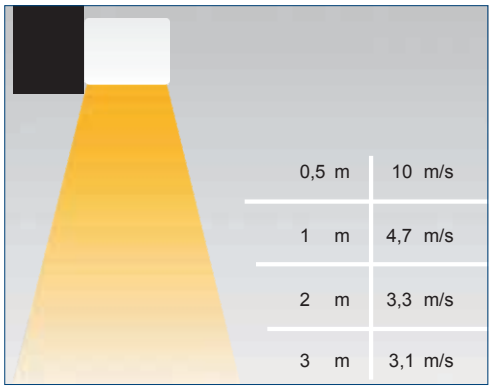

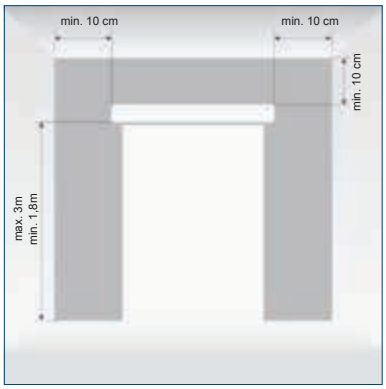

Venture Industries Sp. z o.o.
ul. Mokra 27, 05-092 Łomianki - Kiełpin
tel. +48 22 751 95 50, 751 20 31
fax +48 22 751 22 59, 751 12 02
e-mail: venture@venture.pl



Zastosowanie

Głównym zadaniem kurtyny powietrznej jest wytworzenie bariery pomiędzy pomieszczeniami bądź strefami o różnych temperaturach. W okresie zimowym, nawiewany strumień ciepłego powietrza zapobiega przedostawaniu się powietrza chłodnego do pomieszczenia ograniczając tym samym straty ciepła, a co za tym idzie również straty energii. Latem stanowi doskonałą barierę przed gorącym powietrzem napływającym z zewnątrz pomieszczenia, chroni przed przedostawaniem się do niego owadów, pyłów i innych zanieczyszczeń.



Regulator naścienny w standardzie.
Obsługuje do 5 modeli tej samej serii.

Konstrukcja

Elektryczne kurtyny powietrzne z nagrzewnicą wodną COR NW są przeznaczone do montażu ściennego nad otworami wejściowymi na wysokości od 1,8 do 3 metrów. Dostępne są dwie długości kurtyn, 1 m i 1,5 m. Dzięki możliwości zamontowania kurtyn obok siebie w ciągach, mogą być one dopasowane do drzwi lub bram o dowolnej szerokości. Wszystkie kurtyny są standardowo wyposażone w naścienny regulator, który może obsługiwać do pięciu jednostek tego samego modelu.

Dane techniczne

Typ	U 50Hz [V]	Moc grzew. [kW]	Moc siln. [W]	Ilość biegów	Wydajność [m³/h] bieg 3	2	1	Pręd. pow. 0,05m od wylotu* [m/s]	Maximum ΔT [°C] max. moc bieg 3	2	1	Przep. wody [l/s]	Podłącz. wody gwint	Poziom ciśnienia akust.** [dB(A)]	I [A]	Otoczenie /gorące powietrze
COR1000 NW9	230	***	115	3	1600	1000	800	11	18	21	24	0,12	1/2"	48	0,5	o/g
COR1500 NW15	230	***	180	3	2800	1900	1400	11	19	22	24	0,2	1/2"	50	0,8	o/g
COR2000 NW24	230	***	160	3	3300	2200	1700	8,1	20	23	25	0,3	1/2"	48,6	0,7	o/g

* - max przepływ, ** - mierzone z odległości 3 m
*** - moce grzewcze w tabeli poniżej

Typ	Waga [kg]	Kolor RAL 9003
COR1000 NW9	19	biały
COR1500 NW15	25	biały
COR2000 NW24	33	biały

Wymiary [mm]

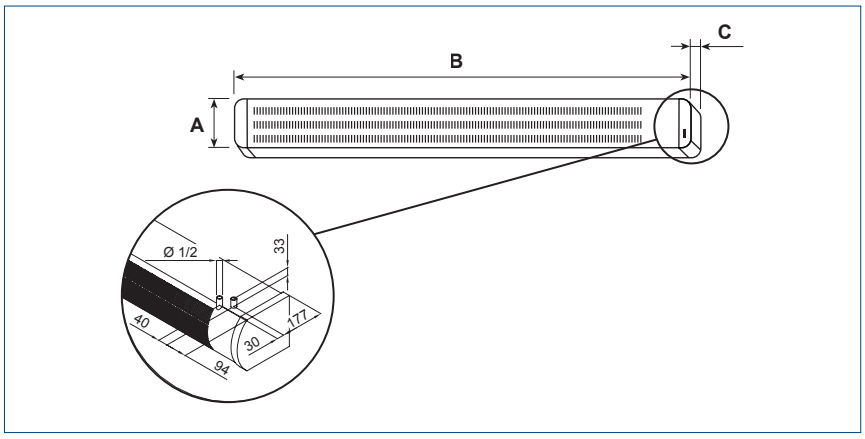

Typ	A [mm]	B [mm]	C [mm]
1000	210	1080	250
1500	210	1686	250
2000	210	2198	250

Instalacja

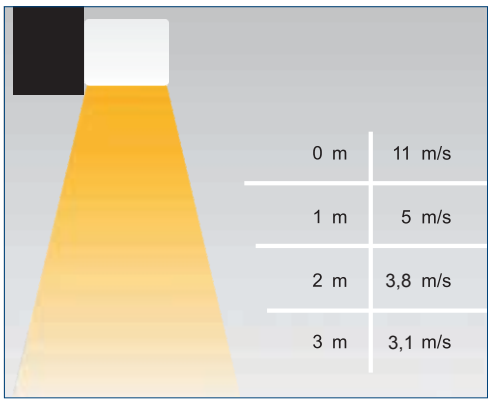

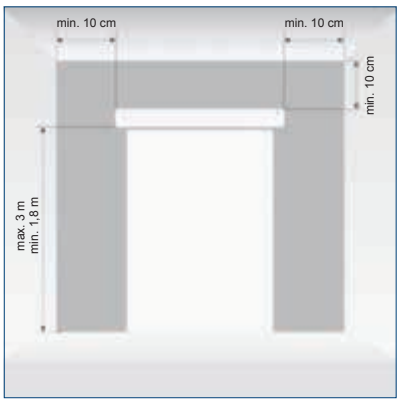

Wydajność grzewcza

Typ	Biegi	Przepływ powietrza [m³/h]	Temperatura powietrza wlotowego +15°C				Temperatura powietrza wlotowego +20°C			
			Opory przepł. wody [kPa]	Przepływ wody [l/s]	Moc [kW]	Temp. powietrza nawiewanego [°C]	Opory przepł. wody [kPa]	Przepływ wody [l/s]	Moc [kW]	Temp. powietrza nawiewanego [°C]
Temperatura wody 90/70 °C										
	3	1600	13,02	0,14	12,0	37	11,16	0,13	11,0	40
COR-1000 NW 9	2	1100	8,69	0,11	9,5	40	7,44	0,10	8,7	43
	1	800	6,08	0,09	7,8	43	5,21	0,08	7,1	46
	3	2800	56,47	0,26	21,4	37	48,52	0,23	19,6	41
COR-1500 NW 15	2	1900	36,96	0,20	16,8	41	31,82	0,18	15,4	44
	1	1400	26,18	0,17	14	44	22,48	0,15	12,7	47
	3	3300	34,46	0,32	26,4	38	29,65	0,29	24,3	42
COR-2000 NW 24	2	2200	22,1	0,24	20,5	42	18,98	0,22	18,8	45
	1	1700	16,47	0,21	17,4	45	14,15	0,19	15,9	48
Temperatura wody 80/60 °C										
	3	1600	9,73	0,12	10,0	33	8,06	0,11	9,0	37
COR-1000 NW 9	2	1100	6,48	0,09	7,9	36	5,38	0,09	7,1	39
	1	800	4,54	0,08	6,5	39	3,77	0,07	5,8	42
	3	2800	42,35	0,21	17,9	34	35,33	0,19	16,2	37
COR-1500 NW 15	2	1900	28,85	0,17	14,1	37	23,25	0,15	12,7	40
	1	1400	19,77	0,14	12	39	16,51	0,13	10,5	42
	3	3300	25,75	0,26	22,1	35	21,47	0,23	19,5	38
COR-2000 NW 24	2	2200	16,5	0,21	17,2	38	13,76	0,19	15,5	38
	1	1700	12,29	0,17	14,5	40	10,24	0,16	13,1	43
Temperatura wody 70/50 °C										
	3	1600	6,71	0,12	9,7	29	5,29	0,08	6,9	33
COR-1000 NW 9	2	1100	4,5	0,08	6,3	32	0,48	0,07	5,5	35
	1	800	7,5	0,06	5,2	34	6,27	0,05	4,5	37
	3	2800	30,01	0,17	14,4	30	23,84	0,15	12,7	33
COR-1500 NW 15	2	1900	19,69	0,14	11,4	32	15,71	0,12	10,0	36
	1	1400	14	0,11	9	35	11,14	0,10	8,2	37
	3	3300	18,08	0,21	17,8	31	14,38	0,19	15,6	34
COR-2000 NW 24	2	2200	11,64	0,17	13,8	33	9,25	0,15	12,2	36
	1	1700	8,7	0,14	11,8	35	6,93	0,12	10,3	38
Temperatura wody 60/40 °C										
	3	1600	4,09	0,07	5,9	26	7,15	0,06	4,9	29
COR-1000 NW 9	2	1100	6,81	0,06	4,7	27	5,2	0,05	3,9	27
	1	800	5,12	0,05	3,8	29	3,85	0,04	3,2	32
	3	2800	18,88	0,13	10,9	26	13,82	0,11	9,1	30
COR-1500 NW 15	2	1900	12,52	0,10	8,6	28	9,17	0,09	7,2	31
	1	1400	8,93	0,08	7	30	6,55	0,07	6,0	33
	3	3300	11,41	0,16	13,4	27	8,3	0,13	11,2	30
COR-2000 NW 24	2	2200	7,32	0,12	10,4	29	5,35	0,1	8,7	32
	1	1700	5,47	0,11	8,8	30	9,72	0,09	7,4	38

Venture Industries Sp. z o.o.
ul. Mokra 27, 05-092 Łomianki - Kiełpin
tel. +48 22 751 95 50, 751 20 31
fax +48 22 751 22 59, 751 12 02
e-mail: venture@venture.pl





CR-20



CR-30

Regulator pręd.	Typ kurtyny
CR-20	COR-IND 1000 F
	COR-IND 1500 F
CR-30	COR-IND 1000/18
	COR-IND 1500/24
	COR-IND 1500/36

Wymiary CR-20/CR-30:
80 x 57 x 120 [mm]

Zastosowanie

Głównym zadaniem kurtyny powietrznej jest wytworzenie bariery pomiędzy pomieszczeniami bądź strefami o różnych temperaturach. W okresie zimowym, nawiewany strumień ciepłego powietrza zapobiega przedostawaniu się powietrza chłodnego do pomieszczenia ograniczając tym samym straty ciepła, a co za tym idzie również straty energii. Latem stanowi doskonałą barierę przed gorącym powietrzem napływającym z zewnątrz pomieszczenia, chroni przed przedostawaniem się do niego owadów, pyłów i innych zanieczyszczeń.

Konstrukcja

Elektryczne kurtyny powietrzne są przeznaczone do montażu ściennego nad otworami wejściowymi na wysokości od 4 do 10 metrów. Dzięki możliwości montowania kurtyn obok siebie w ciągach, mogą być one dopasowane do drzwi lub bram o dowolnej szerokości. Kurtyny są dostępne w wersjach zimne lub zimne/ciepłe powietrze. Wszystkie kurtyny są dwubiegowe.

Wyposażenie dodatkowe

Regulatory CR-20, CR-30.

Dane techniczne

Typ	U 50Hz [V]	Moc silnika [kW]	Moc grzew. [kW]	Ilość biegów	Wydajność [m³/h] bieg 2	Wydajność [m³/h] bieg 1	Pręd. pow. 0,05m od wylotu* [m/s]	Maximum ΔT [°C] max. moc bieg 2	Maximum ΔT [°C] max. moc bieg 1	Maximum ΔT [°C] min. moc bieg 2	Maximum ΔT [°C] min. moc bieg 1	Poziom cisn. akust.** [dB(A)]	I [A]	Podł. do czujnika temp.	Zabezp. term.	Zimne /ciepłe pow.	Waga [kg]
COR-IND 1000 F	230	0,85	-	2	4500	3600	20	-	-	-	-	57	4	-	-	z	40
COR-IND 1500 F	230	1,30	-	2	6500	5800	20	-	-	-	-	61	6	-	-	z	50
COR-IND 1000/18	3N400	0,66	9/18	2	4250	3800	20	12,5	14	6,5	7	57	27	+	+	z/c	45
COR-IND 1500/24	3N400	1,20	12/24	2	6900	6300	20	10,5	11,5	5,5	6	61	38	+	+	z/c	55
COR-IND 1500/36	3N400	1,20	18/36	2	6900	6300	20	15,5	17	8	8,5	61	58	+	+	z/c	55

* - max przepływ, ** - mierzone z odległości 5 m

Wymiary [mm]

Seria 1000

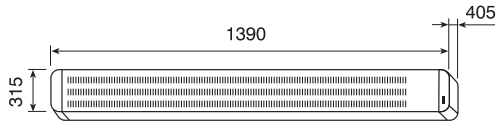

Seria 1500

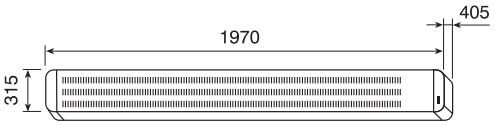

Instalacja

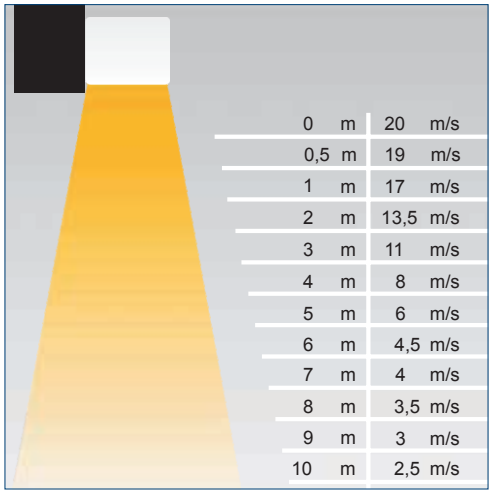

Łatwy montaż

Przednia osłona kurtyny zamocowana na zawiasach uchylnych pod kątem 180° sprawia, że montaż jest prosty i wygodny.



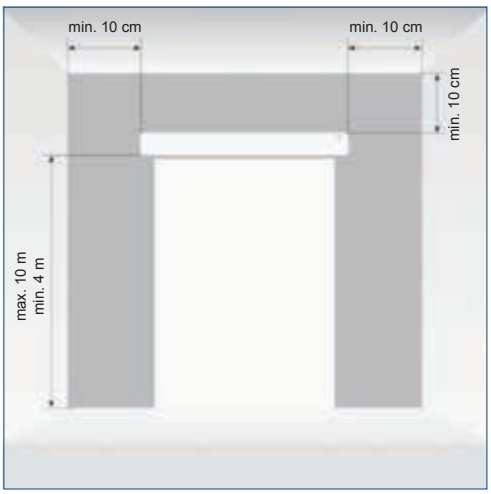





CR-30



CR-20

Regulator prę.	Typ kurtyny
CR-20	COR-IND M 1000 F
	COR-IND M 1500 F
CR-30	COR-IND M 1000/12
	COR-IND M 1500/18

Zastosowanie

Budownictwo przemysłowe.

Konstrukcja

Kurtyny powietrzne COR-IND M z nagrzewnica elektryczną, przeznaczone do montażu ściennego. Wysokość montażu od 3 do 5 m.
Kurtyny oferowane są w dwóch wielkościach, które mogą być montowane w seriach. Do kurtyn oferowane są jako akcesoria dwa typy regulatorów: CR-20 i CR-30. Za pomocą każdego z nich można sterować do 5 jednostek tego samego modelu w serii COR IND M. za pomocą pojedynczego regulatora możliwa jest obsługa następującej kombinacji : COR-IND-M 1000 + COR-IND-M 1500 F. Front kurtyn serii COR-IND-M mocowany na zawiasach - możliwość uchylenia o 180 stopni co znacznie ułatwia montaż oraz podłączenia elektryczne.

Dane techniczne

Typ	U 50Hz [V]	Moc grzew. [kW]	Moc siln. [W]	Ilość biegów	Wydajność [m³/h] bieg 2	Wydajność [m³/h] bieg 1	Prę. pow. 0,05m od wylotu* [m/s]	Maximum ΔT [°C] max. moc bieg 2	Maximum ΔT [°C] max. moc bieg 1	Maximum ΔT [°C] min. moc bieg 2	Maximum ΔT [°C] min. moc bieg 1	Poziom cisn. akust.** [dB(A)]	I [A]	Podł. do czunika temp.	Zabezp. term.	Zimne /ciepłe pow.
COR IND-M-1000 F	230	-	267	2	3400	3000	12,84	-	-	-	-	55	1,2	-	-	p
COR IND-M-1500 F	230	-	381	2	4800	4100	14,1	-	-	-	-	59	1,76	-	-	p
COR IND-M-1000/12	3N 400	6/12	245	2	3200	2500	12,13	17,7	22,8	8,34	10,57	55	17,3	+	+	p/q
COR IND-M-1500/18	3N 400	9/18	348	2	5000	4400	18,5	12,38	23,34	9,64	11,23	59	26	+	+	p/q

* - max przepływ, ** - mierzone z odległości 5 m

Instalacja

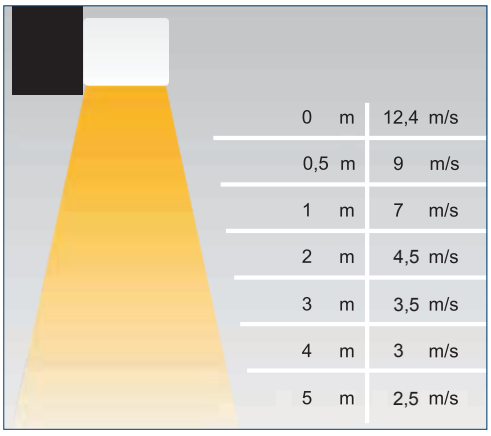

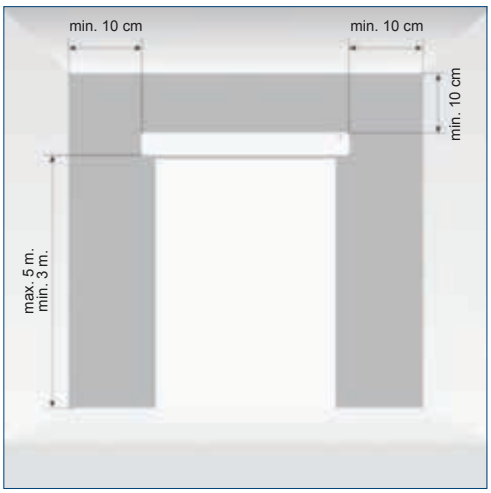

Typ	Regulator ścienny	Waga [kg]	Kolor RAL 9003
COR IND-M-1000 F	OPCJA	40	biały
COR IND-M-1500 F	OPCJA	50	biały
COR IND-M-1000/12	OPCJA	45	biały
COR IND-M-1500/18	OPCJA	45	biały

Wymiary [mm]

Seria 1000

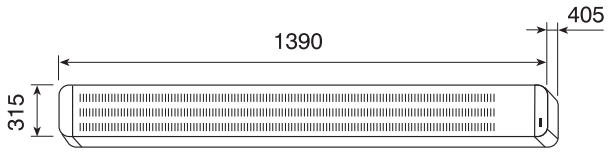

Seria 1500

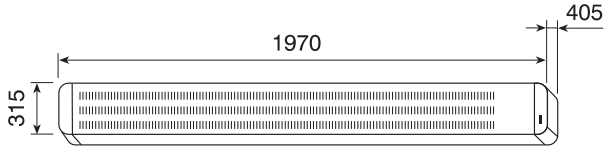

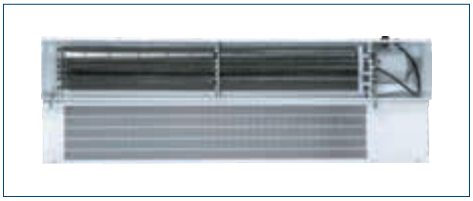

Łatwy montaż

Przednia osłona kurtyny zamocowana na zawiasach uchylnych pod kątem 180° sprawia, że montaż jest prosty i wygodny.

Venture Industries Sp. z o.o.
ul. Mokra 27, 05-092 Łomianki - Kiełpin
tel. +48 22 751 95 50, 751 20 31
fax +48 22 751 22 59, 751 12 02
e-mail: venture@venture.pl



Zastosowanie

Przemysłowe kurtyny powietrzne COR-IND-W wyposażone w nagrzewnice wodne. Szczególnie zalecane do takich obiektów jak np. : towarowe bramy wjazdowe, składy, szklarnie, warsztaty itp.

Konstrukcja

Nowa seria przemysłowych kurtyn powietrznych do montażu ściennego, wyposażonych w spiralne nagrzewnice wodne. Seria kurtyn COR-IND-W zaprojektowana została specjalnie do instalacji przemysłowych, dochodzących maksymalnie do 10m. Kurtyny oferowane są w dwóch wielkościach. Do kurtyn COR-IND-W oferowany jest jako opcja regulator: CR-20. Za pomocą 1 regulatora można sterować do 5 jednostek tego samego modelu w serii COR IND W. Front kurtyn serii COR-IND-W mocowany na zawiasach - możliwość uchylenia o 180 stopni co znacznie ułatwia montaż oraz podłączenia elektryczne.



Regulator (opcja) CR-20.
Obsługa do 5 jednostek tej samej serii.

Dane techniczne

Typ	U 50Hz [V]	Moc grzew. [kW]	Moc siln. [W]	Ilość biegów	Wydajność [m³/h] bieg 2	Wydajność [m³/h] bieg 1	Prędk. pow. 0,05m od wylotu* [m/s]	Maximum ΔT [°C] max. moc bieg 2	Maximum ΔT [°C] max. moc bieg 1	Przepł. wody [l/s]	Dopł. wody -gwint	Strata ciśn. [kPa]	Poziom ciśnienia akust.** [dB(A)]	I [A]	Otoczenie /gorące pow.
COR-IND 1000 W 33	230	***	600	2	5200	4100	15,8	20	22	0,39	3/4"	5,08	57	3	o/g
COR-IND 1500 W 50	230	***	1200	2	7500	6500	15,8	21	23	0,61	3/4"	17,14	65	5	o/g

* - max przepływ,
** - mierzone z odległości 5 m
*** - moce grzewcze przedstawiono w tabeli poniżej

Dane dla wody grzewczej o temperaturze 80°C i powietrza wewnętrznego o temperaturze 20°C

Instalacja

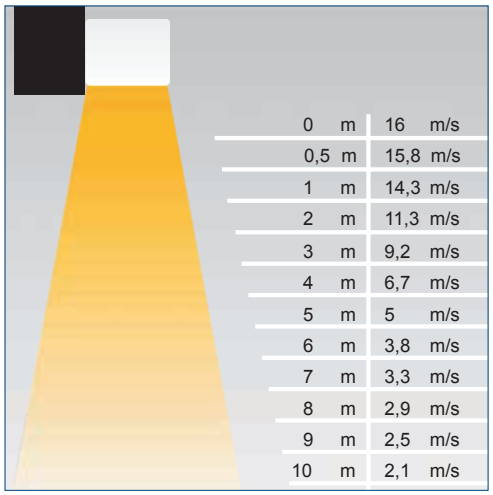

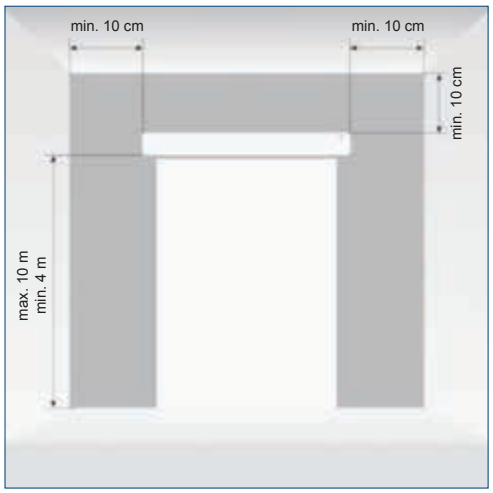

Typ	Waga [kg]	Kolor RAL 9003
COR-IND 1000 W 33	40	biały
COR-IND 1500 W50	50	biały

Wymiary [mm]

Seria 1000 W33

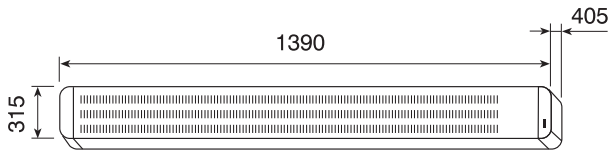

Seria 1500 W50

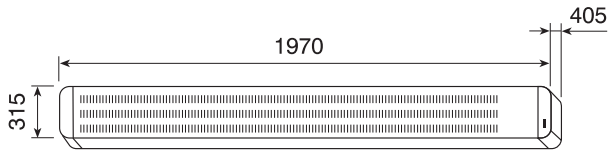

Łatwy montaż



Przednia osłona kurtyny zamocowana na zawiasach uchylnych pod kątem 180° sprawia, że montaż jest prosty i wygodny.

Schemat budowy

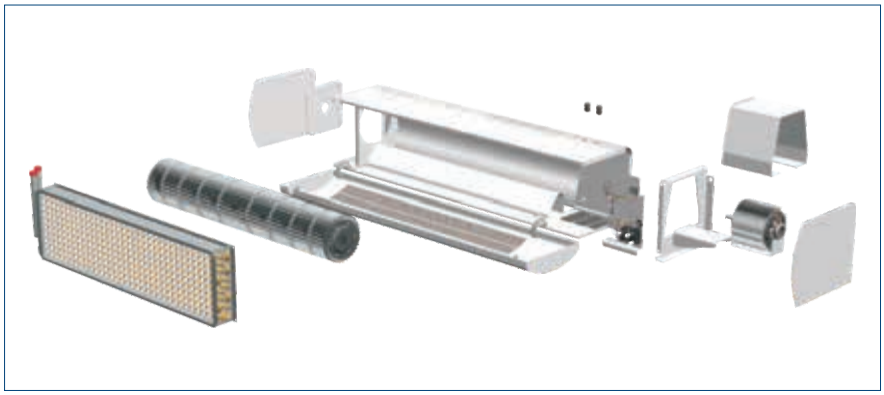

Wydajność grzewcza

Typ	Biegi	Przepływ powietrza [m³/h]	Temperatura powietrza wlotowego +15°C				Temperatura powietrza wlotowego +20°C			
			Opory przepł. wody [kPa]	Przepływ wody [l/s]	Moc [kW]	Temp. powietrza nawiewanego [°C]	Opory przepł. wody [kPa]	Przepływ wody [l/s]	Moc [kW]	Temp. powietrza nawiewanego [°C]
Temperatura wody 90/70 °C										
COR-IND-1000 W 33	2	5200	11,87	0,52	43,2	39	9,99	0,47	39,5	42
	1	4100	9,27	0,45	37,5	42	7,92	0,41	34,3	45
COR-IND-1500 W 50	2	7500	31,45	0,79	65,8	41	26,79	0,72	60,3	44
	1	6500	26,79	0,72	60,3	42	23,05	0,66	55,3	45
Temperatura wody 80/60 °C										
COR-IND-1000 W 33	2	5200	8,58	0,43	35,9	35	6,96	0,38	32,2	38
	1	4100	5,96	0,37	31,1	37	5,02	0,33	27,9	40
COR-IND-1500 W 50	2	7500	23,05	0,66	55,0	36	18,86	0,59	49,5	40
	1	6500	19,56	0,60	50,4	38	16,65	0,54	45,4	41
Temperatura wody 70/50 °C										
COR-IND-1000 W 33	2	5200	5,17	0,34	28,4	31	4,19	0,30	24,7	34
	1	4100	3,96	0,29	24,7	33	21,94	0,26	21,5	36
COR-IND-1500 W 50	2	7500	15,98	0,53	44,1	32	12,89	0,46	38,6	35
	1	6500	14,03	0,48	40,4	33	10,98	0,42	35,4	36
Temperatura wody 60/40 °C										
COR-IND-1000 W 33	2	5200	3,28	0,25	20,8	27	2,79	0,30	17,1	30
	1	4100	2,98	0,22	18,1	28	2,06	0,22	14,8	31
COR-IND-1500 W 50	2	7500	9,86	0,39	33,0	28	7,26	0,33	27,4	31
	1	6500	8,35	0,36	30,3	29	6,16	0,30	25,2	32

Venture Industries Sp. z o.o.
ul. Mokra 27, 05-092 Łomianki - Kiełpin
tel. +48 22 751 95 50, 751 20 31
fax +48 22 751 22 59, 751 12 02
e-mail: venture@venture.pl



Zastosowanie

Przemysłowe kurtyny powietrzne COR-IND-MW wyposażone nagrzewnice wodne. Szczególnie zalecany montaż w takich obiektach jak np.: towarowe bramy wjazdowe, składy, szklarnie, warsztaty itp.

Konstrukcja

Nowa seria przemysłowych kurtyn powietrznych do montażu ściennego, wyposażonych w spiralne nagrzewnice wodne. Seria kurtyn COR-IND-MW zaprojektowana została specjalnie do instalacji przemysłowych, dochodzących maksymalnie do 5m. Kurtyny oferowane są w dwóch wielkościach. Do kurtyn COR-IND-MW oferowany jest jako opcja regulator: CR-20. Za pomocą 1 regulatora można sterować do 5 jednostek tego samego modelu w serii COR IND MW. Front kurtyn serii COR-IND-MW mocowany na zawiasach - możliwość uchylenia o 180 stopni co znacznie ułatwia montaż oraz podłączenia elektryczne.



Regulator (opcja) CR-20.
Obsługa do 5 jednostek tej samej serii.

Dane techniczne

Typ	U 50Hz [V]	Moc grzew. [kW]	Moc siln. [W]	Ilość biegów	Wydajność [m³/h] bieg 2	Wydajność [m³/h] bieg 1	Pręd. pow. 0,05m od wylotu* [m/s]	Maximum ΔT [°C] max. moc bieg 2	Maximum ΔT [°C] max. moc bieg 1	Przepł. wody [l/s]	Poziom ciśnienia akustycznego ** [dB(A)]	I [A]
COR-IND-M 1000 W 27	230	***	193	2	3000	2700	10,4	25	26	0,27	55	0,9
COR-IND-M 1500 W 35	230	***	245	2	4100	3100	9,41	27	30	0,41	59	1,08

* - max przepływ,
** - mierzone z odległości 5 m,
*** - moce grzewcze przedstawiono w tabeli poniżej.

Dane dla wody grzewczej o temperaturze 80°C i powietrza wewnętrznego o temperaturze 20°C

Instalacja

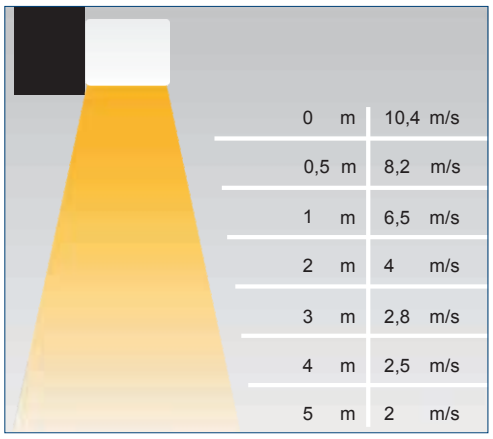

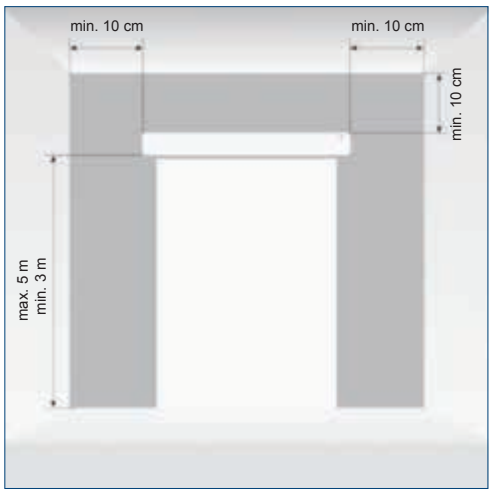

Typ	Waga [kg]	Kolor RAL 9003
COR-IND-M 1000 W 27	40	biały
COR-IND-M 1500 W 35	50	biały

Wymiary [mm]

Seria 1000 W 27

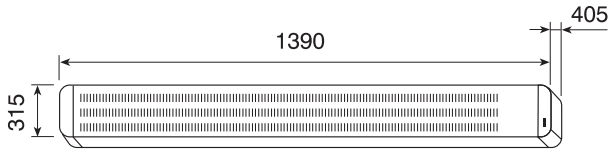

Seria 1500 W 35

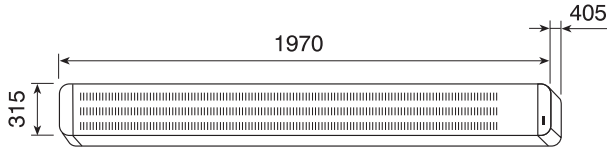

Łatwy montaż

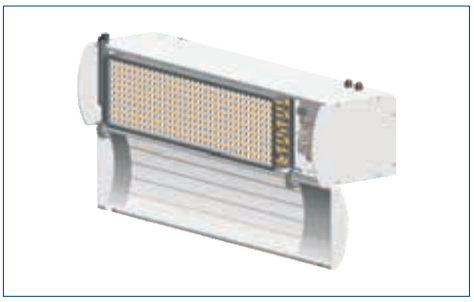

Przednia osłona kurtyny zamocowana na zawiasach uchylnych pod kątem 180° sprawia, że montaż jest prosty i wygodny.

Schemat budowy

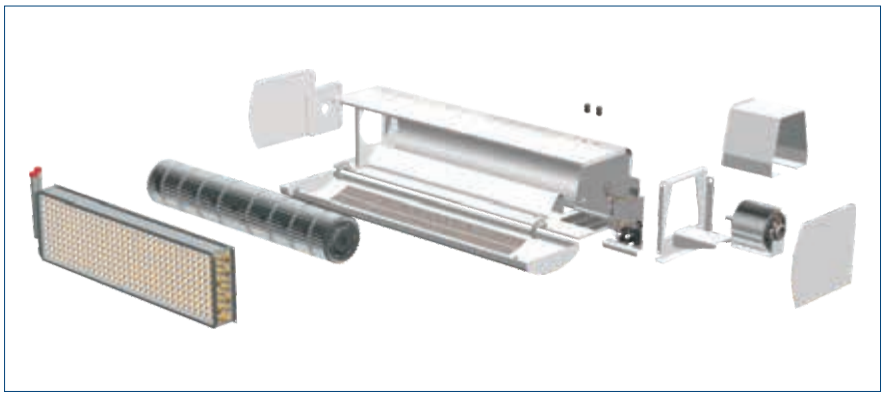

Wydajność grzewcza

Typ	Biegi	Przepływ powietrza [m³/h]	Temperatura powietrza wlotowego +15°C				Temperatura powietrza wlotowego +20°C			
			Opory przepł. wody [kPa]	Przepływ wody [l/s]	Moc [kW]	Temp. powietrza nawiewanego [°C]	Opory przepł. wody [kPa]	Przepływ wody [l/s]	Moc [kW]	Temp. powietrza nawiewanego [°C]
Temperatura wody 90/70 °C										
COR-IND M 1000 W 27	2	3000	5,96	0,37	30,7	45	5,17	0,34	28,1	48
	1	2700	5,17	0,34	28,7	46	4,43	0,31	26,3	49
COR-IND M 1500 W 35	2	4100	16,65	0,54	45,1	47	14,12	0,49	41,4	50
	1	3100	12,24	0,45	37,3	50	10,47	0,41	34,2	53
Temperatura wody 80/60 °C										
COR-IND M 1000 W 27	2	3000	4,19	0,30	25,5	40	3,52	0,27	22,9	43
	1	2700	3,96	0,29	23,9	41	3,3	0,26	21,4	44
COR-IND M 1500 W 35	2	4100	12,24	0,45	37,8	42	10,47	0,41	34,0	44
	1	3100	8,82	0,37	31,3	45	7,67	0,34	28,2	47
Temperatura wody 70/50 °C										
COR-IND M 1000 W 27	2	3000	3,21	0,24	20,3	35	2,91	0,21	17,7	38
	1	2700	3,02	0,24	20,3	36	2,79	0,20	16,5	38
COR-IND M 1500 W 35	2	4100	8,16	0,36	30,4	37	6,9	0,32	26,6	39
	1	3100	6,16	0,30	25,2	39	4,79	0,26	22,1	41
Temperatura wody 60/40 °C										
COR-IND M 1000 W 27	2	3000	2,61	0,18	14,9	30	2,07	0,15	12,2	32
	1	2700	2,43	0,17	13,8	30	1,89	0,14	11,3	33
COR-IND M 1500 W 35	2	4100	5,21	0,27	22,8	31	3,76	0,23	19	34
	1	3100	4,38	0,26	22,1	33	2,85	0,19	15,8	35

Venture Industries Sp. z o.o.
ul. Mokra 27, 05-092 Łomianki - Kiełpin
tel. +48 22 751 95 50, 751 20 31
fax +48 22 751 22 59, 751 12 02
e-mail: venture@venture.pl





Regulator mocy I termostat
COR-4-900 S

Zastosowanie

Kurtyny powietrzne serii COR-S zostały zaprojektowane z myślą o małych pomieszczeniach, w celu stworzenia zapory powietrznej w otworach, pomiędzy środowiskami o różnych temperaturach. Ze względu na dużą wartość mocy grzejnej, przy stosunkowo niewielkim przepływie powietrza, kurtyny mogą pełnić również funkcję grzejników. Kurtyny COR-S znajdują zastosowanie między innymi w okienkach usługowych (kasy, kioski, wydawanie żywności itd.)

Konstrukcja

Seria COR-S obejmuje 2 modele,o mocach 4 i 6 kW. Obydwa modele dają możliwość dwustopniowej regulacji zarówno mocy grzewczej, jak i wielkości strumienia nawiewanego powietrza, mogą pracować również z wyłączonymi grzałkami. Regulacja dla modelu COR-4-900 S odbywa się za pomocą panelu wbudowanego w obudowę urządzenia, dla modelu COR-6-900 S jest dostarczony w standardzie regulator ścienny CR-S.

Dane techniczne

Typ	U 50Hz [V]	Moc grzew. [kW]	Moc siln. [W]	Ilość biegów	Wydajność [m³/h] bieg 2	Wydajność [m³/h] bieg 1	Prędkość pow. [m/s] 0,05m od wylotu 2	Prędkość pow. [m/s] 0,05m od wylotu 1	Maximum ΔT [°C] max. moc bieg 2	Maximum ΔT [°C] max. moc bieg 1	Maximum ΔT [°C] min. moc bieg 2	Maximum ΔT [°C] min. moc bieg 1	Poziom ciśnienia akust** [dB(A)]	Pobór prądu [A]	Wył. term. pow.	otoczenie /gorące
COR-4-900 S	230	2/4	30,5	2	409	316	4,4	3,4	47	60	23,5	28	38,7	18	TAK	o/g
COR-6-900 S	1-faz. 230V 3-faz. 230V (Δ) 3-faz. 400V + N	3/6	30,5	2	409	316	4,4	3,4	89	100	41	45	37,7	26/15/9	TAK	o/g

* - pomiar z odległości 3m, w otwartej przestrzeni

Typ	Regulator ścienny	Waga [kg]	Kolor RAL
COR-4-900 S	NIE	7,15	biały
COR-6-900 S	TAK	7,5	biały

Wymiary [mm]

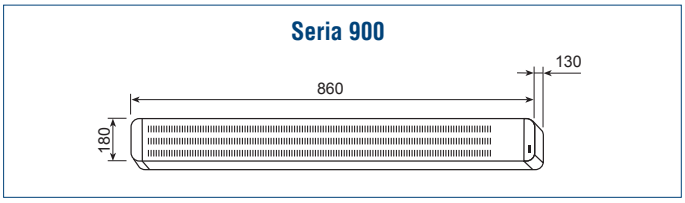

Instalacja

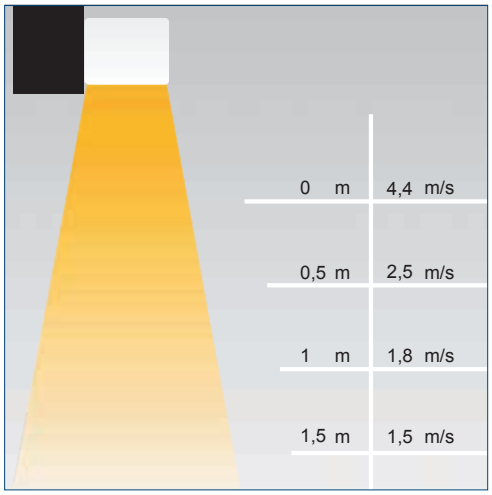

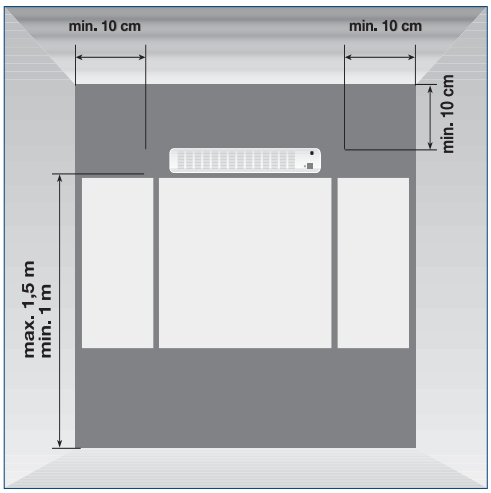



Zastosowanie

Seria została zaprojektowana do ogrzewania małych pomieszczeń handlowych lub produkcyjnych. Jest to idealne rozwiązanie do ogrzewania lub dogrzewania dla małych pomieszczeń fabrycznych, magazynów, biur, pomieszczeń studyjnych, etc.

Konstrukcja

W serii przenośnych nagrzewnic typu EP jest dostępnych pięć modeli ze zróżnicowaną mocą grzewczą dwustopniowych grzałek. Wszystkie modele zawierają zintegrowane zbrojone, żebrowe elementy grzejne oraz cichobieżny wentylator wymuszający rozprowadzanie ciepłego powietrza w otoczeniu. Wszystkie modele są wyposażone w dwa obrotowe przełączniki:

- pierwszy umożliwia wybór jednego z trzech trybów pracy:
  - tylko wentylator, bez nagrzewania,
  - wentylator i jeden element grzejny,
  - wentylator i oba elementy grzejne.
- drugi przełącznik pełni rolę termostatu umożliwiającego ustawienie temperatury, przy której nagrzewnica ma się włączyć w zależności od temperatury otoczenia.

Obudowa nagrzewnicy EP wykonana jest z wysokiej jakości stali nierdzewnej i pokryta odporną na wysokie temperatury farbą epoksydową. Model EP-3 posiada zasilanie jednofazowe (230V), pozostałe modele są trójfazowe (400V). Stopień ochrony IP 24. Wszystkie modele posiadają zabezpieczenie przed przegrzaniem z odblokowaniem ręcznym umieszczonym w dogodnym miejscu na obudowie.

Dane techniczne

Typ	Napięcie 50Hz [V]	Moc nom. [W]	Moc grzew. [W]	Natężenie max [A]	Pręd. obr. wentylatora [obr./min.]	Wydajność max [m^3/h]	Przyrost temp. ΔT [°C]	Ciśnienie akust.* [dB(A)]	Prędkość nawiewu powietrza [m/s]	Waga [kg]	Nr artykułu
EP-3N	230V	3033	1500/3000	13,0	1300	350	26	43	2	7,5	40512710
EP-5N	400V	5033	2500/5000	7,2	1300	450	33	43	2,3	7,5	40512720
EP-9N	400V	9050	4500/9000	13,0	1300	800	33	49	2,4	10	40512730
EP-12N	400V	12040	6000/12000	17,3	1370	1100	32	50	3,3	12	40512740
EP-15N	400V	15040	7500/15000	21,7	1370	1100	40	50	3,3	12	40512750

* W odległości 1,5 m od wentylatora

Wymiary

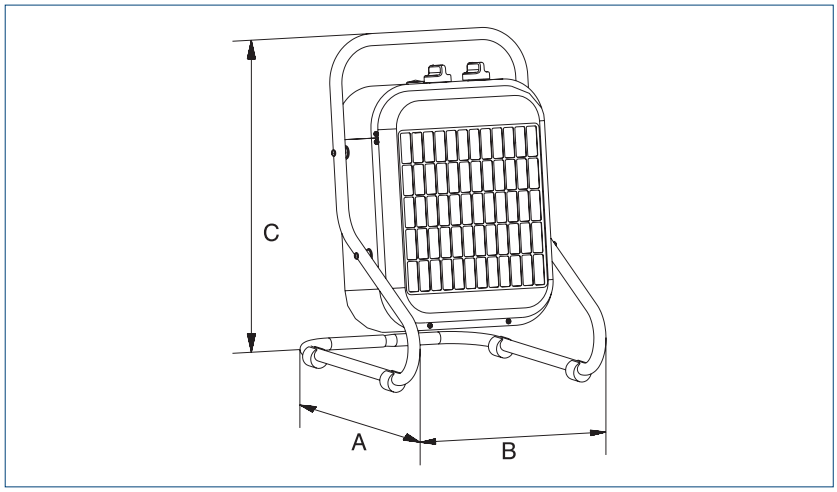

Typ	A	B	C
EP-3N	333	395	490
EP-5N	333	395	490
EP-9N	408	495	595
EP-12N	408	585	600
EP-15N	408	585	600

Venture Industries Sp. z o.o.
ul. Mokra 27, 05-092 Łomianki - Kiełpin
tel. +48 22 751 95 50, 751 20 31
fax +48 22 751 22 59, 751 12 02
e-mail: venture@venture.pl



Zastosowanie

Nagrzewnice EC-N przeznaczone są do montażu na ścianie. Przeznaczone do dogrzewania i ogrzewania pomieszczeń handlowych, produkcyjnych magazynów, biur, pomieszczeń studyjnych. Nagrzewnica może pracować w następujących trybach:

- wentylacja (pracuje tylko wentylator)
- połowa mocy grzewczej
- maksimum mocy grzewczej

Konstrukcja

Nagrzewnice typu EC-N dostępne są w pięciu modelach ze zróżnicowaną mocą grzewczą. Wszystkie posiadają zintegrowane zbrojone, żebrowe elementy grzejne oraz cichy wentylator wymuszający rozprowadzanie ciepłego powietrza w otoczeniu. Obudowy nagrzewnic EC-N wykonane są z wysokiej jakości stali nierdzewnej, pokryte odporną na wysokie temperatury farbą epoksydową. Model EC-3 zasilany jednofazowo (230V), pozostałe modele trójfazowe (400V). Stopień ochrony IP24. Nagrzewnice posiadają zabezpieczenie przed przegrzaniem z odblokowaniem ręcznym. Konstrukcja ramienia montażowego pozwala na kierowanie strumieniem powietrza w pionie i w poziomie. W obudowie znajduje się wyjście do połączenia sterownika.

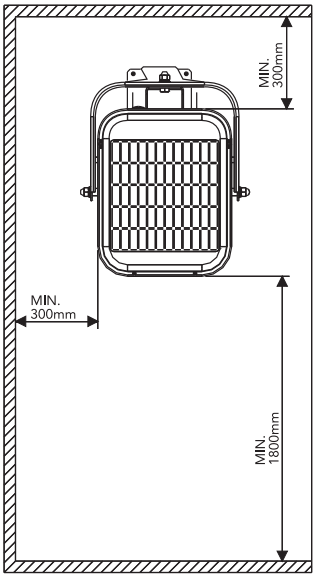



Regulator CR-25



Termostat TR-1N
dla modeli EC-3N EC-5N i EC-9N



Termostat TR-2
dwupozycyjny dla EC-N12 i EC-N15

Dane techniczne

Typ	napięcie 50Hz [V]	moc nominalna [W]	moc grzewcza [W]	natężenie max. [A]	prędkość obrotowa [obr./min]	wydajność max. [m^3/h]	przyrost temp. ΔT [ºC]	poziom ciśnienia akust.* [dB(A)]	prędkość nawiewu powietrza [m/s]	masa [kg]
EC-3N	230	3033	1500/3000	13	1300	350	26	43	2	9,7
EC-5N	400	5033	2500/5000	7,2	1300	450	33	43	2,3	9,7
EC-9N	400	9050	4500/9000	13	1300	800	33	49	2,4	15
EC-12N	400	12040	6000/12000	17,3	1370	1100	32	50	3,3	17
EC-15N	400	15040	7500/15000	21,7	1370	1100	40	50	3,3	17

* Poziom ciśnienia akustycznego mierzony w odległosci 1,5 m od urządzenia

Wymiary [mm]

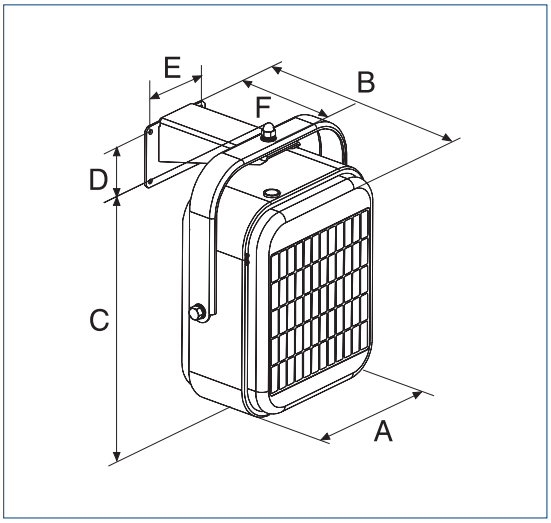

Typ	A	B	C	D	E	F
EC-3N	370	300	450	85	120	220
EC-5N	370	300	450	85	120	220
EC-9N	450	375	565	112	152	294
EC-12N	450	460	565	112	152	294
EC-15N	450	460	565	112	152	294

Instalacja







SILENT	526 - 528
SILENT DESIGN	529 - 532
ECOAIR DESIGN	533 - 534
DECOR	535 - 536
EDM	537 - 538
EBB, EB	539 - 540
EBB DESIGN	541 - 542
EBB N	543 - 544
SILENT ECO	545 - 551
SILENTUB	552
TDM	553
CK	554 - 555
HV	556 - 557
HVE	558
SWF	559 - 560
HTB	561
ARTIC	562
VENTURIA-2	563
OZEO-E	564 - 566
IDEO	567 - 573
IWF	574
Akcesoria	575

wentylacja ogólna

Wentylatory kanałowe	7 - 165
Wentylatory osiowe ścienne	167 - 208
Wentylatory osiowe kanałowe	209 - 253
Wentylatory dachowe	255 - 337
Wentylatory oddymiające	339 - 505
Kurtyny i termowentylatory	507 - 523
Wentylatory dla domu i biura	525 - 575

wentylatory dla przemysłu

Wentylatory promieniowe	577 - 739
Wentylatory przeciwwybuchowe	741 - 795
Wentylatory chemoodporne	797 - 848
Wentylatory bocznokanałowe	849 - 878
Odciągi	879 - 885
Wentylatory spalinowe	887 - 890
Akcesoria elektryczne	891 - 905
Elementy nawiewu/wywiewu powietrza	907 - 922
Schematy podłączeń elektrycznych	923 - 938
Wytyczne techniczne	939 - 946
Tabela wykonań specjalnych	947 - 948
Indeks	949 - 952



Zastosowanie

Wentylatory Silent przeznaczone są do wentylacji pomieszczeń małej i średniej wielkości w szczególności łazienek, WC, kuchni, itp.

Konstrukcja

Seria SILENT, dzięki zastosowaniu alternatywnych rozwiązań konstrukcyjnych (mocowania antywibracyjne silnika) charakteryzuje się niskim poziomem ciśnienia akustycznego. Wszystkie modele wyposażone są standardowo w klapę zwrotną oraz lampkę kontrolną.

Silnik elektryczny

Silnik elektryczny 230V 50Hz z łożyskami kulkowymi. Wentylatory posiadają zabezpieczenie przed porażeniem prądem w klasie II, stopień ochrony IP 45 i termiczny wyłącznik bezpieczeństwa. Przystosowane są do pracy w temperaturze do +40°C.
Schemat podłączenia elektrycznego rys. 15, 16, 17, 18, 19, 20, 21 str. 928.



Silnik z mocowaniami antywibracyjnymi
Ten sposób mocowania zapobiega wibracjom i emisji hałasu



Klapa zwrotna
Gdy wentylator jest wyłączony, klapa zwrotna zapobiega dostawaniu się do pomieszczenia powietrza zewnętrznego i wydostawaniu się powietrza ogrzanego. Gdy wentylator działa, klapa zwrotna otwiera się, aby umożliwić wydajne usunięcie niechcianego powietrza.



srebrny



złoty



kolor szampana

Dane techniczne

Typ	prędkość obrotowa [min⁻¹]	pobór mocy max. [W]	napięcie [V]	wydajność max. [m³/h]	klasa izolacji / IP	poziom ciśnienia akustycznego* [dB(A)]	masa [kg]
SILENT 100	2400	8	230	95	II/IP 45	26,5	0,57
SILENT 100 12V	2320	13	12	95	III/IP 57	26,5	0,57
SILENT 100 ECOWATT	2100	5	230	95	II/IP 45	26,5	0,57
SILENT 100 12DC ECOWATT	2350	6	230	95	III/IP 57	26,5	0,57
SILENT 200	2350	16	230	180	II/IP 45	33,0	0,77
SILENT 300	1700	29	230	280	II/IP 45	32,0	1,25
SILENT 300 PLUS	2000	21	230	320	II/IP 45	36,0	1,65

* mierzone w odległości 3m

Wyposażenie

Typ	100							200			300					
	CZ	CZ (12)*	CRZ	CRIZ	CHZ	CDZ	CHZ VISUAL	CZ	CRZ	CHZ	CZ	CRZ	CHZ	CZ PLUS	CRZ PLUS	CHZ PLUS
Lampka kontrolna	·	·	·	·	·	·	·	·	·	·	·	·	·	·	·	·
Klapa zwrotna	·	·	·	·	·	·	·	·	·	·	·	·	·	·	·	·
Opóźnienie czasowe regulowane			·		·	·	·		·	·		·	·		·	·
Automatyczny timer				·												
Czujnik wilgotności					·		·			·			·			·
Czujnik ruchu						·										
Łożyska kulkowe	·	·	·	·	·	·	·	·	·	·	·	·	·	·	·	·

* użyj transformatora CT-12/14 (II/IP21) - brak w standardzie

Venture Industries Sp. z o.o.
ul. Mokra 27, 05-092 Łomianki - Kiełpin
tel. +48 22 751 95 50, 751 20 31
fax +48 22 751 22 59, 751 12 02
e-mail: venture@venture.pl

Wyposażenie

dla wentylatorów ECOWATT **

Typ	100 ECOWATT							
	CZ	CRZ	CHZ	CDZ	CZ SILVER	CRZ SILVER	CHZ SILVER	CDZ SILVER
Silnik DC	·	·	·	·	·	·	·	·
Lampka kontrolna	·	·	·	·	·	·	·	·
Klapa zwrotna	·	·	·	·	·	·	·	·
Opóźnienie czasowe regulowane		·	·	·		·	·	·
Automatyczny timer			·				·	
Regulowany czujnik wilgotności				·				·
Łożyska kulowe	·	·	·	·	·	·	·	·

** użyj transformatora CT-12/6 (II/IP21) - brak w standardzie

Charakterystyki pracy

SILENT 100

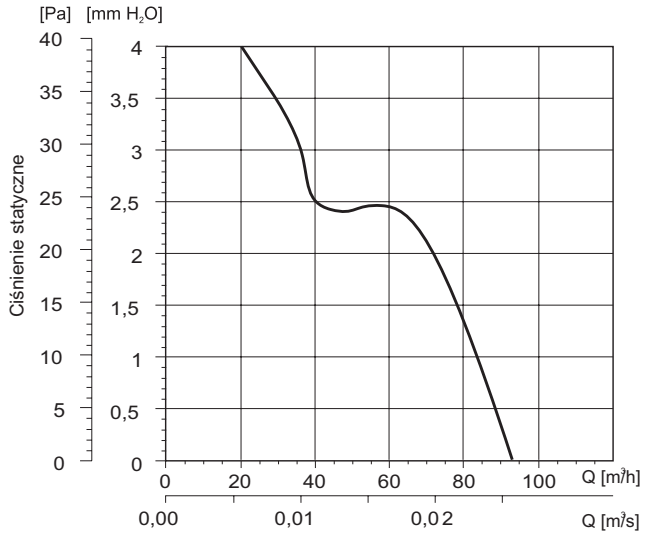

SILENT 100 ECOWATT

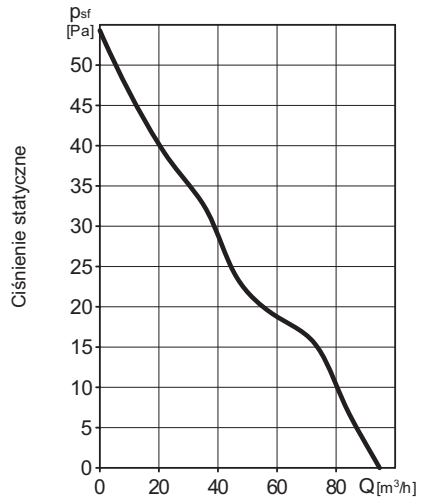

Wymiary [mm]

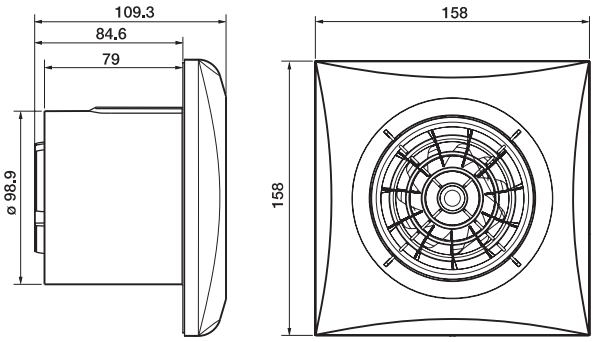

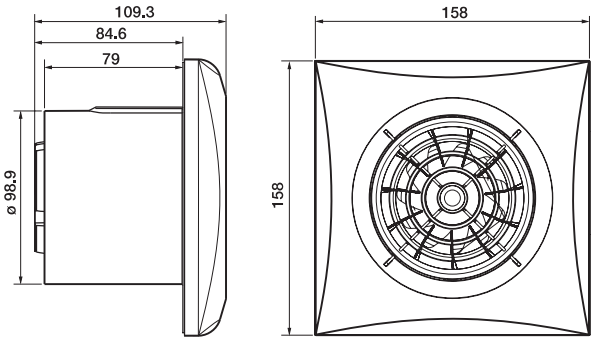

Charakterystyki pracy

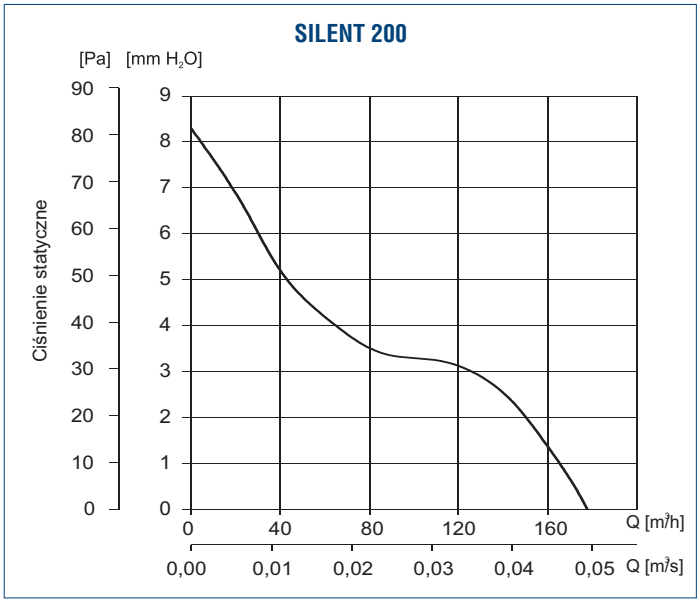

Wymiary [mm]

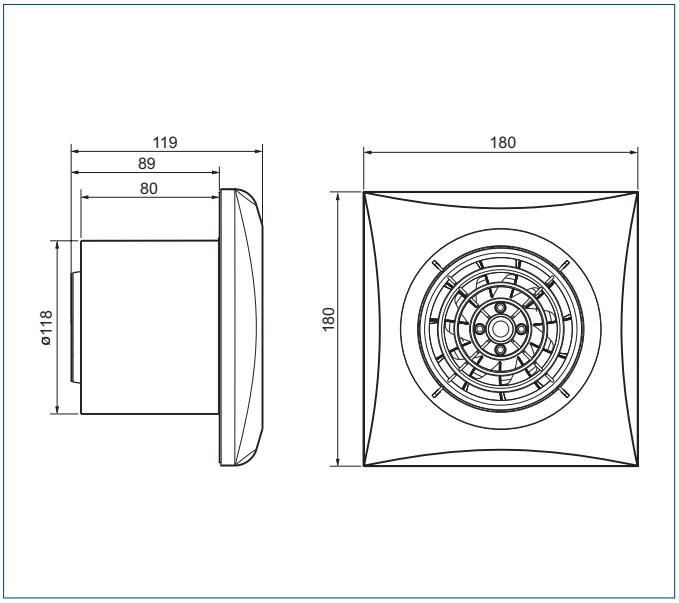

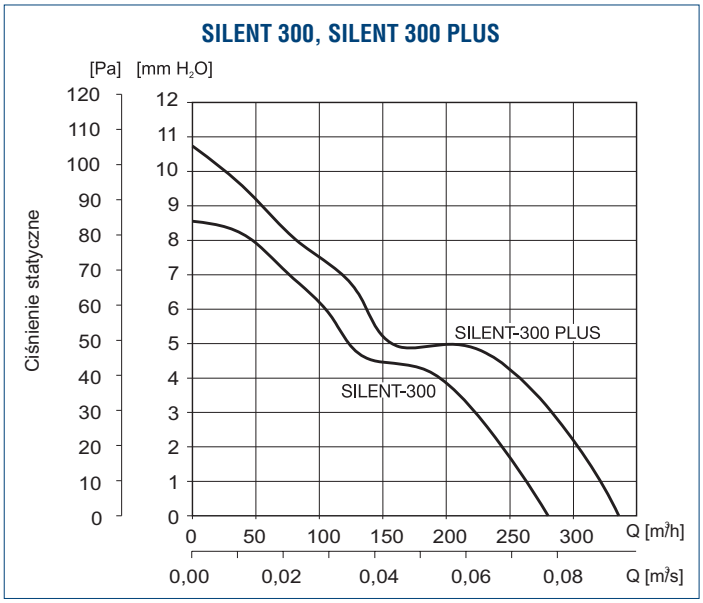

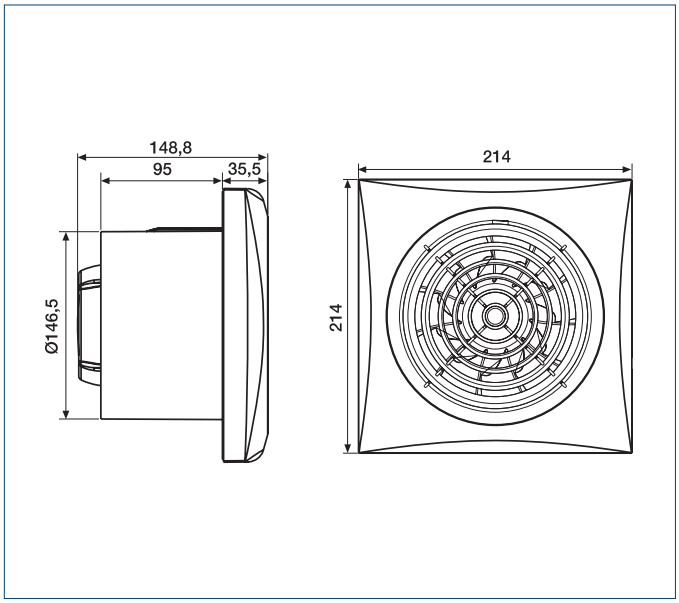

Venture Industries Sp. z o.o.
ul. Mokra 27, 05-092 Łomianki - Kiełpin
tel. +48 22 751 95 50, 751 20 31
fax +48 22 751 22 59, 751 12 02
e-mail: venture@venture.pl



Zastosowanie

Wentylatory Silent przeznaczone są do wentylacji pomieszczeń małej i średniej wielkości w szczególności łazienek, WC, kuchni, itp.

Konstrukcja

Seria SILENT DESIGN, dzięki zastosowaniu alternatywnych rozwiązań konstrukcyjnych (mocowania antywibracyjne silnika) charakteryzują się niskim poziomem ciśnienia akustycznego. Dodatkowo wszystkie modele wyposażone są standardowo w klapę zwrotną oraz lampkę kontrolną.

Silnik elektryczny

Silnik elektryczny 230V 50Hz z łożyskami kulkowymi. Wentylatory posiadają zabezpieczenie przed porażeniem prądem w klasie II, stopień ochrony IP 45 i termiczny wyłącznik bezpieczeństwa. Przystosowane są do pracy w temperaturze do +40°C.
Schemat podłączenia elektrycznego rys. 15, 16, 17, 18, 19, 20, 21 str. 928.



Silnik z mocowaniami antywibracyjnymi
Ten sposób mocowania zapobiega wibracjom i emisji hałasu.





Klapa zwrotna
Gdy wentylator jest wyłączony, klapa zwrotna zapobiega dostawaniu się do pomieszczenia powietrza zewnętrznego i wydostawaniu się powietrza ogrzanego. Gdy wentylator działa, klapa zwrotna otwiera się, aby umożliwić wydajne usunięcie niechcianego powietrza.



Warianty obudowy zewnętrznej:





Modele 3C (panel biały i srebrny)
Wymienne paski w czterech kolorach: niebieskim, czerwonym, zielonym oraz żółtym

Na zapytanie:



czarny | szary | kolor szampana | złoty



SILENT 100 CZ DESIGN 4C
Wymienne paski w pięciu kolorach: przeźroczystym, niebieskim, czerwonym, zielonym oraz żółtym



kość słoniowa | czerwony | kolor białego marmuru | kolor czarnego marmuru



Barcelona





SILENT 100 CZ DESIGN SWAROVSKI
Pasek w formie kryształków Swarowskiego

Dane techniczne

Typ	pobór mocy max. [W]	napięcie [V]	wydajność max. [m^3/h]	klasa izolacji / stopień ochrony IP	poziom ciśnienia akustycznego* [dB(A)]	masa [kg]
SILENT-100 DESIGN	8	230, 50Hz	80	II / 45	26,5	0,65
SILENT-100 DESIGN 12V	12	12	80	III / 57	26,5	0,65
SILENT-100 DESIGN ECOWATT	5	230, 50/60Hz	85	II / 45	26,5	0,65
SILENT-100 DESIGN 12DC ECOWATT**	9	230, 50/60Hz	90	III / 57	29	0,65
SILENT-200 DESIGN	16	230, 50Hz	175	II / 45	35	0,88
SILENT-300 DESIGN	26	230, 50Hz	250	II / 45	38	1,5
SILENT-300 PLUS DESIGN	22	230, 50Hz	300	II / 45	42	1,9

* Poziom ciśnienia akustycznego mierzony w odległości 3m.
** Użyj transformatora CT-12/6 (II/IP21) - brak w standardzie.

Wyposażenie

dla wentylatorów serii SILENT

Typ	100			200			300		
	CZ DESIGN	CRZ DESIGN	CHZ DESIGN	CZ DESIGN	CRZ DESIGN	CHZ DESIGN	CZ DESIGN	CRZ DESIGN	CHZ DESIGN
Lampka kontrolna	.	.	.	.	.	.	.	.	.
Klapa zwrotna	.	.	.	.	.	.	.	.	.
Opóźnienie czasowe regulowane		.	.		.	.		.	.
Czujnik wilgotności			.			.			.
Łożyska kulkowe	.	.	.	.	.	.	.	.	.

dla wentylatorów serii SILENT ECOWATT

Typ	100		
	CZ DESIGN	CRZ DESIGN	CHZ DESIGN
Silnik DC	.	.	.
Lampka kontrolna	.	.	.
Klapa zwrotna	.	.	.
Opóźnienie czasowe regulowane		.	.
Czujnik wilgotności			.
Łożyska kulkowe	.	.	.

Wymiary [mm]

SILENT-100 DESIGN

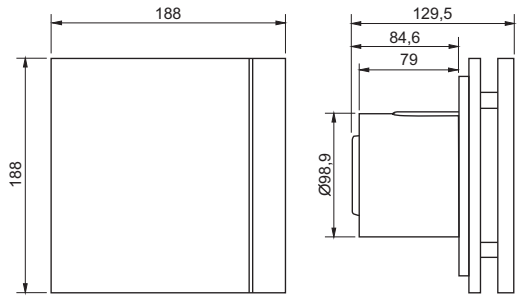

SILENT-200 DESIGN

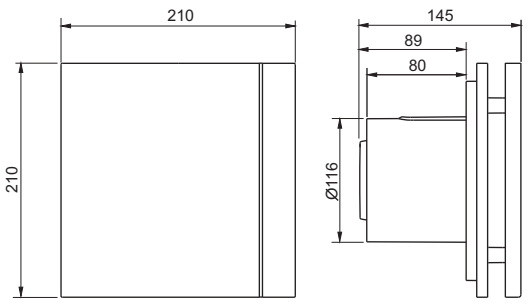

Venture Industries Sp. z o.o.
ul. Mokra 27, 05-092 Łomianki - Kiełpin
tel. +48 22 751 95 50, 751 20 31
fax +48 22 751 22 59, 751 12 02
e-mail: venture@venture.pl

Charakterystyki pracy

SILENT 100 DESIGN

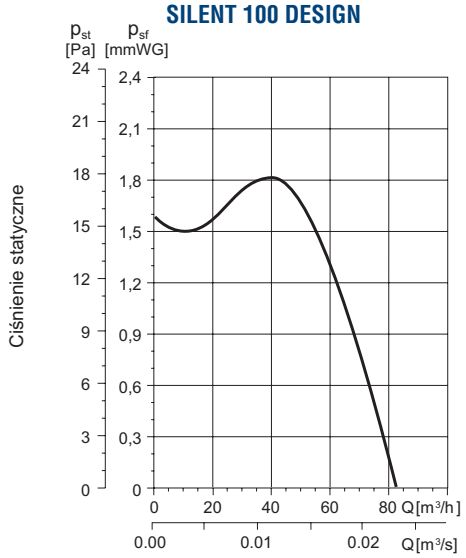

Wymiary [mm]

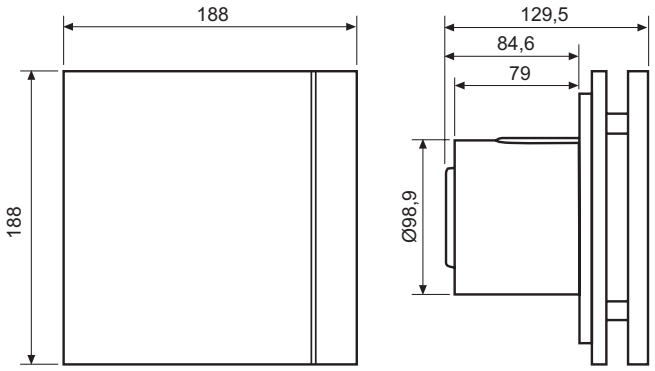

SILENT 100 DESIGN ECOWATT

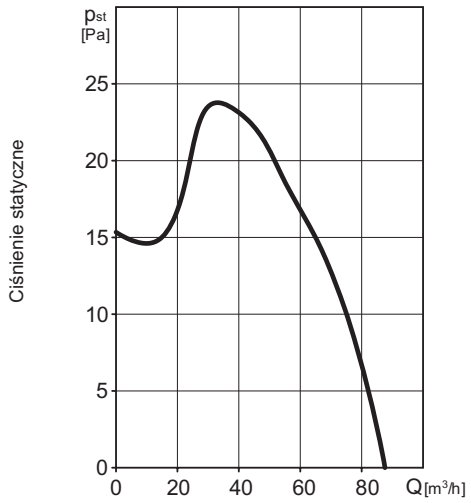

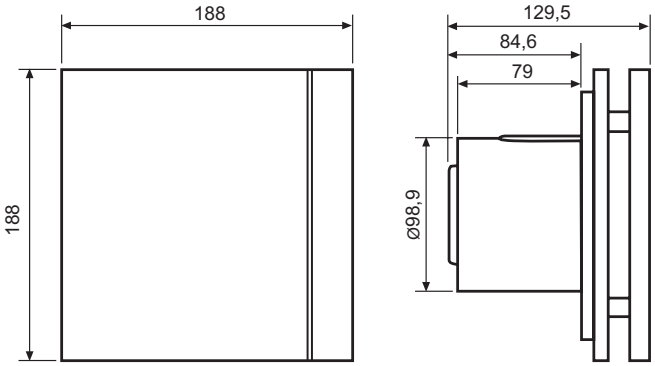

SILENT 200 DESIGN

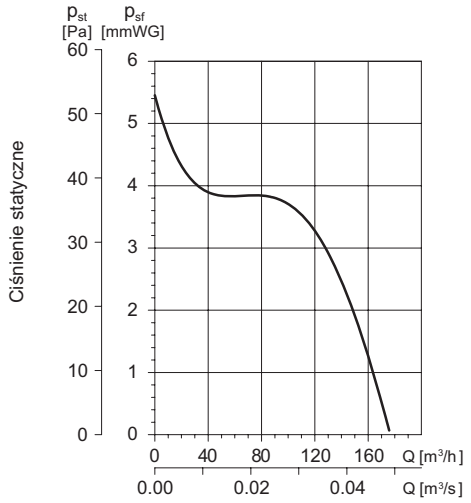

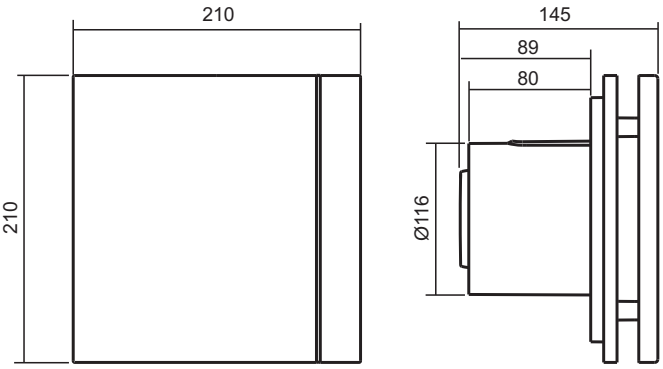

Charakterystyki pracy

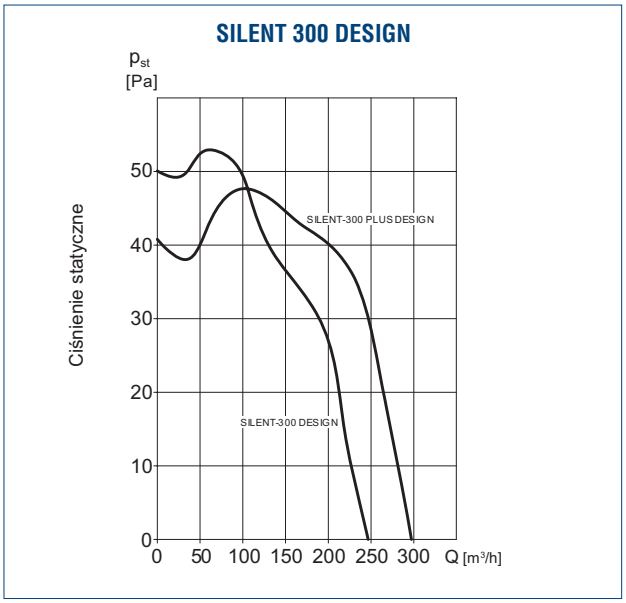

Wymiary [mm]

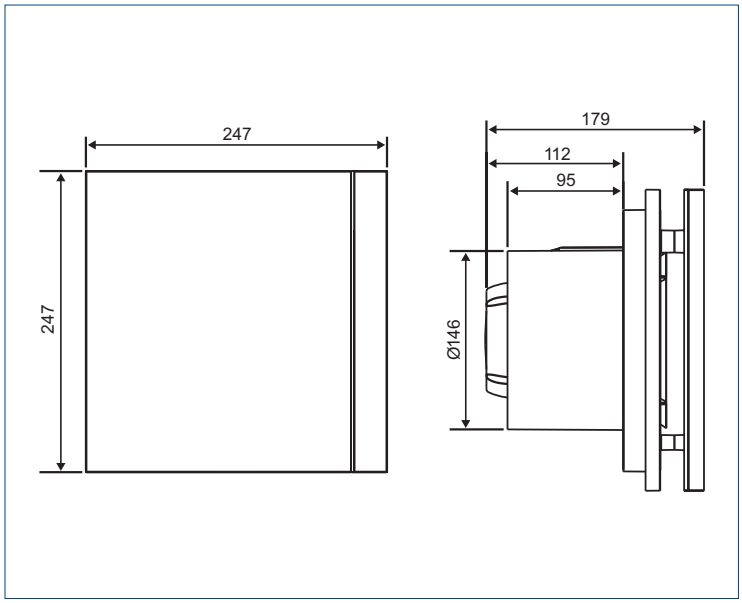

Venture Industries Sp. z o.o.
ul. Mokra 27, 05-092 Łomianki - Kiełpin
tel. +48 22 751 95 50, 751 20 31
fax +48 22 751 22 59, 751 12 02
e-mail: venture@venture.pl



Zastosowanie

Wentylatory ECOAIR przeznaczone są do wentylacji pomieszczeń małej i średniej kubatury (WC, łazienki, kuchnie, małe pomieszczenia biurowe itp.), szczególnie tam, gdzie wentylator powinien być uruchomiony stale. Mogą być montowane w ścianie lub w suficie.

Konstrukcja

Wentylatory promieniowe ECOAIR wykonane są z tworzywa sztucznego. Przeznaczone są do pracy ze stałą wydajnością na niższym biegu z możliwością przejścia na wyższą wydajność poprzez przełącznik (modele S,T). Modele H i M wyposażone są w higrostat. Wentylatory te są przeznaczone do montażu na przewodzie o średnicy 100mm. Charakteryzują się niskim zużyciem energii elektrycznej.

Silnik elektryczny

Silniki prądu stałego z łożyskami kulkowymi, jednofazowe 230V, 50/60Hz, stopień ochrony IPX4, klasa izolacji silnika II.



Lp_{3m} 35 dB(A) max

Niski poziom hałasu

ENERGOOSZCZĘDNY e SYSTEM WENTYLACJI



Wentylator promieniowy, wirnik z łopatkami pochylonymi do przodu. Bardzo niski poziom hałasu



Antywibracyjne mocowanie silnika. Zapobiega przenoszeniu drgań i hałasu

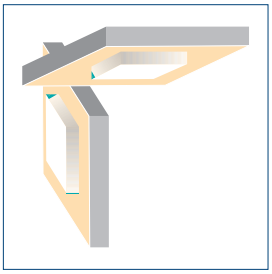

Instalacja w ścianie lub w suficie



Wymienne listwy dostępne w czterech kolorach: niebieski, czerwony, zielony oraz żółty

Dane techniczne

Typ	stały przepływ powietrza		moc absorbowana [W]		SFP*	poziom ciśn. akustycznego [dB(A)]**		masa
	[m^3/h]	[l/s]	min.	max.	[$W/m^3/s$]	min.	max.	[kg]
ECOAIR DESIGN ECOWATT	15	4	1,5	4,5	360	<20	<20	0,57
	22	6	1,8	4,7	290	<20	22	
	30	9	2,2	5,1	260	<20	25	
	36	10	2,7	5,5	270	21	27	
	45	13	3,5	6,0	310	25	30	
	54	15	4,3	6,8	360	30	32	
	maksymalny przepływ - uruchamiany przełącznikiem							
	65	18	4,3	7,2	410	35	35	

* instalacja z przewodem 2,5m długości i średnicy 100mm, dwoma kolanami 90st. i kratką wywiewną - max 20Pa

** mierzone w odległości 4m, z wolnym wylotem. Maksymalne ciśnienie akustyczne podawane jest przy oporach 40Pa

Cechy produktu

	S	T	H	M.
Silnik DC	·	·	·	·
Stała wydajność	·	·	·	·
Prędkość maksymalna uruchamiana przełącznikiem	·	·		
Prędkość maksymalna uruchamiana regulowanym higrostatem			·	·
Prędkość maksymalna uruchamiana przełącznikiem sznurkowym				·
Nastawianie opóźnienie czasowe pracy przy prędkości maksymalnej (1-30min)		·	·	·

Charakterystyka pracy

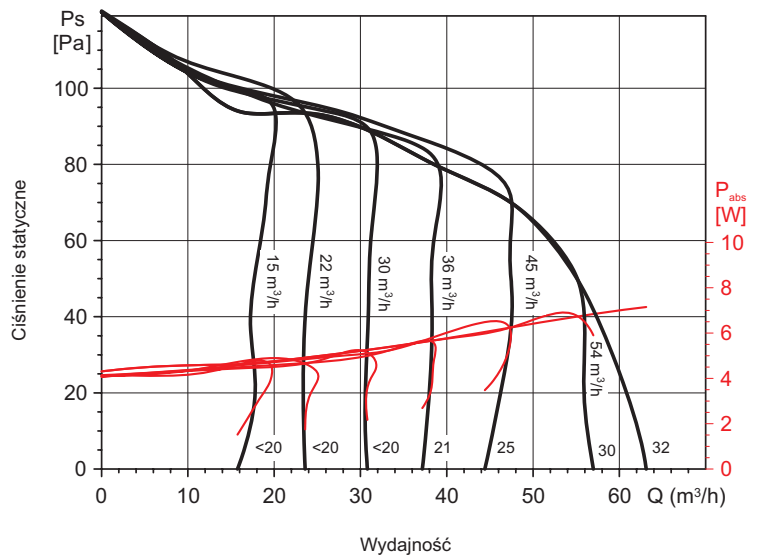

Wymiary [mm]

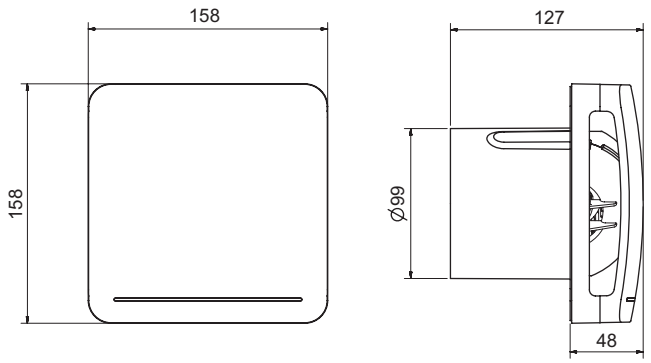

Venture Industries Sp. z o.o.
ul. Mokra 27, 05-092 Łomianki - Kiełpin
tel. +48 22 751 95 50, 751 20 31
fax +48 22 751 22 59, 751 12 02
e-mail: venture@venture.pl



Zastosowanie

Przeznaczone są do wentylacji łazienek, pralni, pomieszczeń mieszkalnych i biurowych. Mogą być montowane na ścianie lub suficie.

Konstrukcja

Wentylatory osiowe DECOR wykonane są z tworzyw sztucznych. Posiadają zabezpieczenie przed porażeniem prądem w klasie II, stopień ochrony IP 44.

Silnik elektryczny

Silnik elektryczny 230V 50Hz, z łożyskami kulkowymi. Silnik posiada zabezpieczenie przed porażeniem prądem w klasie II, stopień IPX4. Przystosowany do pracy w temp. do 40°C. Dostępne są modele DECOR-100C 12V, ze stopniem ochrony IP 57 i zabezpieczeniem przed porażeniem prądem w klasie III.
Schemat podłączenia elektrycznego: rys.15, 16, 17, 18 str. 928.



DECOR 100CHZ VISUAL z możliwością zmiany nastawy wilgotności przyciskiem na obudowie. Dostępne 4 wartości: 60, 70, 80 i 90% wilgotności względnej.

Wybór danego poziomu powoduje podświetlenie kolejnych diod na wskaźniku obok przycisku.

DECOR 100CRZ NIGHT po włączeniu opcji pracy nocnej (przez naciśnięcie przycisku na obudowie) urządzenie działa przez okres ośmiu godzin. Po kolejnych 16 godzinach pracy dziennej automatycznie ponownie uruchamia się opcja pracy nocnej. Schemat działania powtarza się do wyłączenia przycisku zmiany trybu pracy. W trakcie trybu nocnego:

① wentylator nie włącza się, jeśli obwód elektryczny jest zamknięty krócej niż 50 sekund,
② nie uruchamia się opóźnienie czasowe.



Dane techniczne

Typ	prędkość obrotowa [min^{-1}]	pobór mocy max. [W]	napięcie [V]	wydajność max. [m^3/h]	ciśnienie max. [Pa]	poziom ciśnienia akustycznego [dB(A)]*	masa [kg]
DECOR 100	2500	13	230	95	40	40	0,44
DECOR 200	2500	20	230	185	40	45	0,8
DECOR 300	2200	35	230	280	70	47	1,44

* mierzony w odległości 1,5 m od wentylatora

Wyposażenie

	100						200			300					
	CZ	12V C	CRZ	CHZ	CHZ VISUAL	CDZ	CZ	CRZ	CHZ	SZ	RZ	HZ	CZ	CRZ	CHZ
Lampka kontrolna	.	.	.	.	.	.	.	.	.	.	.	.	.	.	.
Opóźnienie czasowe regulowane		*	.	.	.	.		.	.		.	.		.	.
Klapa zwrotna	.	.	.	.	.	.	.	.	.				.	.	.
Czujnik wilgotności regulowany				.	.			.			.			.	
Czujnik ruchu						.									
Łożyska kulkowe	.		.	.	.	.	.	.	.	.	.	.	.	.	.

* przy wykorzystaniu transformatora CT-12/14 R

Wymiary [mm]

DECOR-100

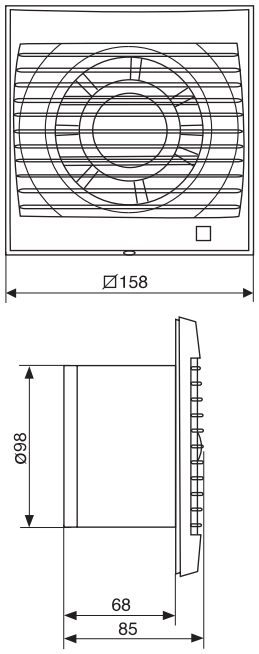

DECOR-200

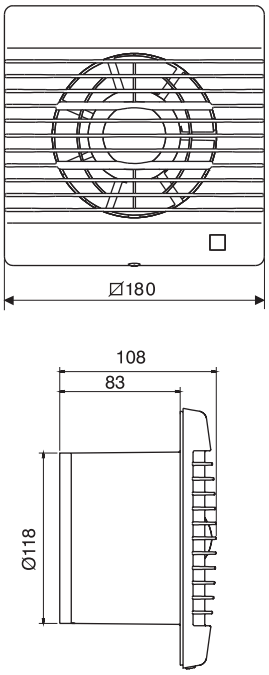

DECOR-300

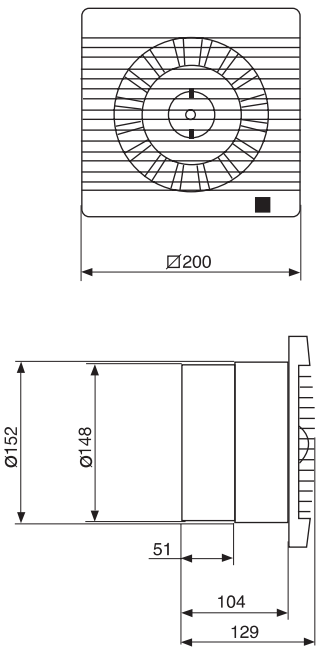

Charakterystyki pracy

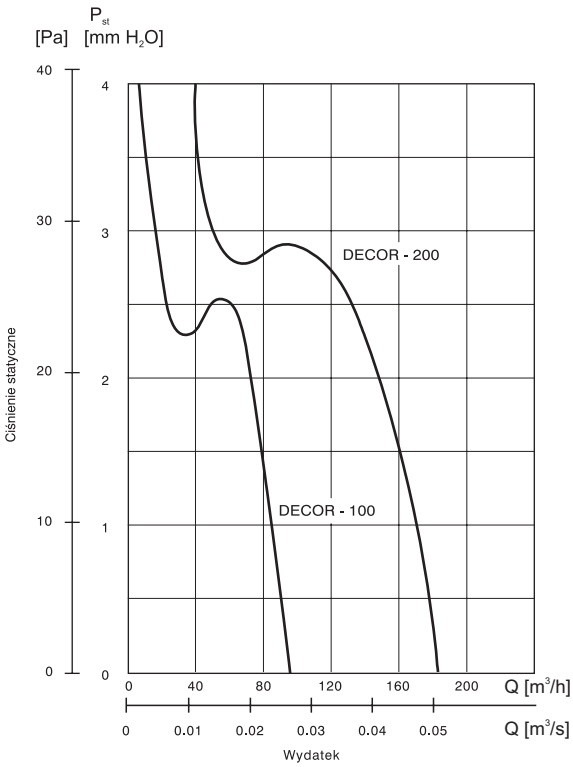

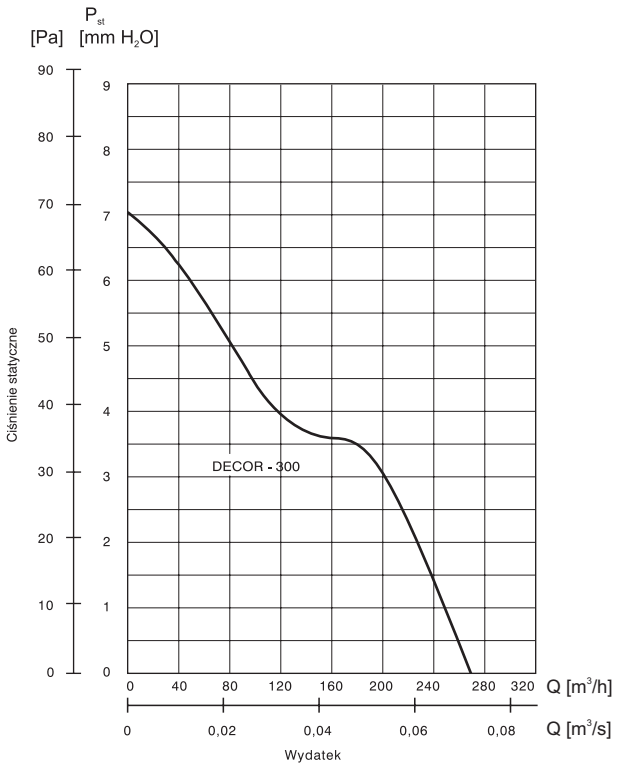

Venture Industries Sp. z o.o.
ul. Mokra 27, 05-092 Łomianki - Kiełpin
tel. +48 22 751 95 50, 751 20 31
fax +48 22 751 22 59, 751 12 02
e-mail: venture@venture.pl



Zastosowanie

Przeznaczone są do wentylacji łazienek, pralni, pomieszczeń mieszkalnych i biurowych. Mogą być montowane na ścianie lub suficie.

Konstrukcja

Wentylatory EDM przystosowane są do pracy w dowolnej pozycji i montażu bezpośrednio w kanałach wentylacyjnych (Ø90, Ø100 i Ø125). Wentylatory EDM wykonane są z tworzywa sztucznego. Do kabin prysznicowych przeznaczone są wentylatory EDM 100S-12V i EDM 100C-12V, zasilane napięciem 12V ze stopniem ochrony IP 57, i posiadają zabezpieczenie przed porażeniem prądem w klasie III. Wentylatory z higrostatem (wersja H) - stopień ochrony IP 40.

Silnik elektryczny

Silnik elektryczny 230V 50Hz, z łożyskami kulkowymi. Silnik posiada zabezpieczenie przed porażeniem prądem w klasie II, izolację uzwojenia w klasie B, stopień IP 44. Przystosowany do pracy w temp. do 40°C.
Schemat podłączenia elektrycznego: rys. 15, 16, 17, 18, 19, 20, 21 str. 928.

Propozycja montażu



Bezpośrednie wyprowadzenie kanału na zewnątrz

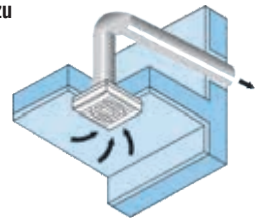

Wyprowadzenie na zewnątrz poprzez krótki kanał

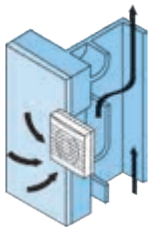

Wyprowadzenie do wspólnego systemu wentylacji

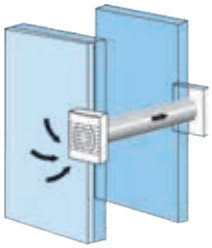

Wyprowadzenie kanału na zewnątrz przez podwójną siatkę

Dane techniczne

Typ	prędkość obrotowa [obr./min]	pobór mocy max. [W]	napięcie [V]	wydajność max. [m^3/h]	ciśnienie max. [Pa]	poziom ciśnienia akustycznego* [dB(A)]	masa [kg]
EDM 80	2350	9	230	80	20	33	0,4
EDM 100	2450	13	230	95	33	40	0,5
EDM 200	2500	25	230	180	40	42	0,9

*Poziom ciśnienia akustycznego mierzony w odległości 1,5 m od wentylatora.

Wyposażenie

	80		100											200				
	NZ	NTZ	SZ	TZ	HZ	CZ	CTZ	MZ	ECZ	CHZ	VMZ	RZ	CRZ	SZ	HZ	CZ	CHZ	CRZ
Lampka kontrolna			.	.	.	.	.	.	.	.	.	.	.	.	.	.	.	.	.
Opóźnienie czasowe		.		.			.											
Opóźnienie czasowe regulowane									.			.	.					.
Automatyczna żaluzja						.	.	.	.	.	.		.			.	.	.
Czujnik światła									.									
Higrostat nastawialny					.					.					.		.	
Włącznik sznurkowy					.			.		.	.				.		.	
Montaż okienny											.							
Łożyska kulkowe	.	.	.	.	.	.	.	.	.	.	.	.	.	.	.	.	.	.

Charakterystyki pracy

EDM 80

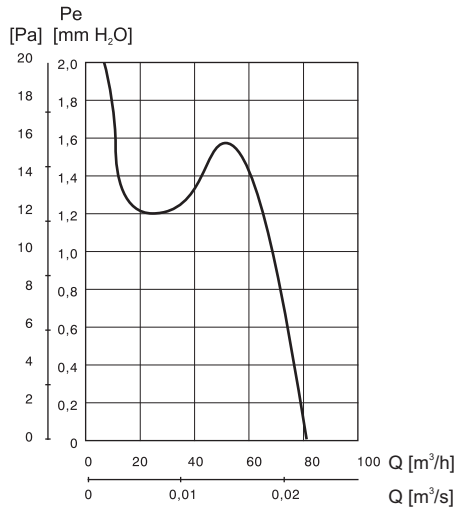

Wymiary [mm]

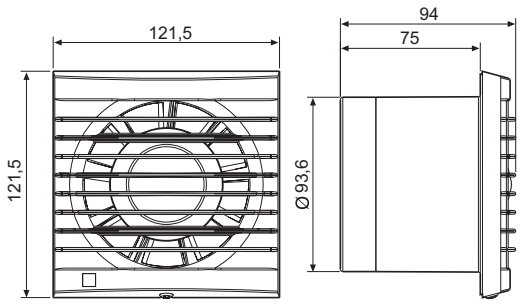

EDM 100

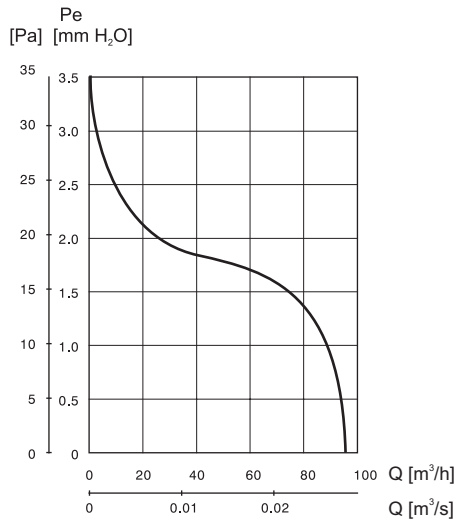

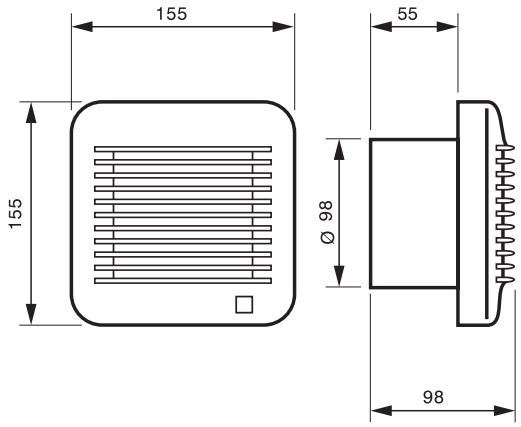

EDM 200

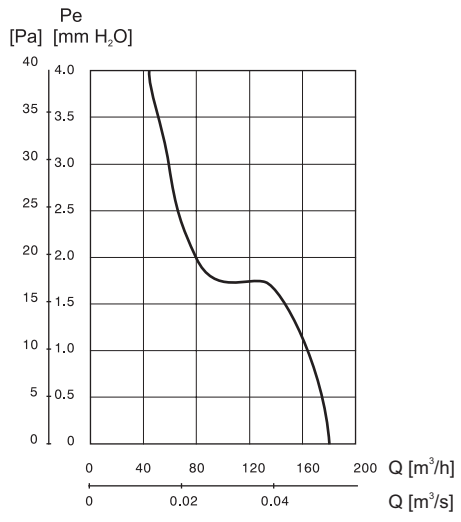

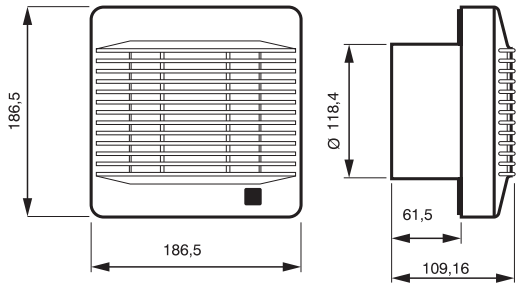

Venture Industries Sp. z o.o.
ul. Mokra 27, 05-092 Łomianki - Kiełpin
tel. +48 22 751 95 50, 751 20 31
fax +48 22 751 22 59, 751 12 02
e-mail: venture@venture.pl



EB-100, EB-250



EBB-175, EBB-250

Instalacja

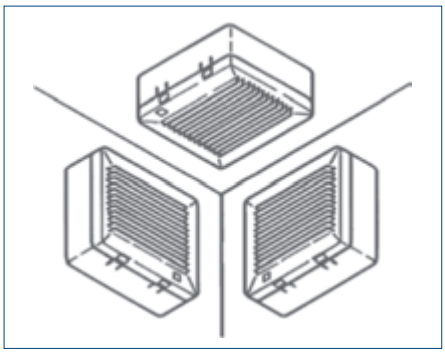

Zastosowanie

Przeznaczone są do wentylacji małych lub średnich pomieszczeń (WC łazienki, małe kuchnie itp.) jak również biur i małych sklepów.

Konstrukcja

Wentylatory promieniowe EB i EBB mają obudowę wykonaną z tworzywa sztucznego, posiadają zabezpieczenie przed porażeniem prądem w klasie II. Wentylatory EB i EBB przystosowane są do pracy w dowolnej pozycji. Wysokie ciśnienie statyczne wytwarzane przez urządzenie pozwala na montaż w relatywnie długich kanałach wentylacyjnych O100 mm. Wentylatory EB i EBB posiadają w kanale wylotowym przepustnicę zwrotną, która zapobiega przepływowi zwrotnemu powietrza gdy wentylator jest wyłączony. Model EB-250 wyposażony jest dodatkowo w łatwo wyjmowalną metalową siatkę filtrującą.

Silnik elektryczny

Silnik elektryczny 230V 50Hz, z łożyskami kulkowymi. Silnik posiada zabezpieczenie przed porażeniem prądem w klasie II, stopień IPX4, wersja HT - IPX2. Przystosowany do pracy w temp. do 40°C.

Schemat podłączenia elektrycznego: rys. 15, 16 - (wersja S) oraz 17, 18 - (wersja T, HT) str. 928.

Schemat podłączenia elektrycznego: rys. 15, 16 - (wersja S) oraz 17, 18 - (wersja T) str. 928.

Dane techniczne

	EB-100	EB-250	EBB-175	EBB-250
Prędkość obrotowa [obr./min]	2250	2200	1400	1800
Pobór mocy [W]	30	60	70	125
Napięcie [V]	230	230	230	230
Natężenie [A]	0,24	0,3	0,6	0,75
Wydajność max. [m^3/h]	110	225	175	250
Ciśnienie max. [Pa]	110	260	100	350
Poziom ciśnienia akustycznego [dB(A)]*	45,5	52	45	52
Masa [kg]	1,1	2,6	2,2	2,2

* mierzone w odległości 1,5 m.

Wyposażenie

	S	T	HT*
Lampka kontrolna	·	·	·
Klapa zwrotna	·	·	·
Opóźnienie czasowe regulowane		·	·
Czujnik wilgotności			·

* tylko dla wentylatorów EB

Wymiary [mm]

EB-100 EB-250

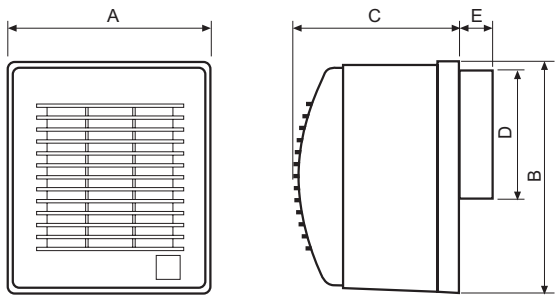

	A	B	C	ØD	E
EB-100	156	179	126,5	98	25
EB-250	204	235	173	98	25

EBB-175 EBB-250

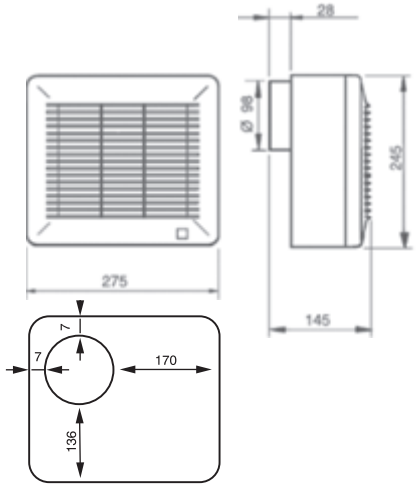

Charakterystyka pracy

EB-100 EB-250

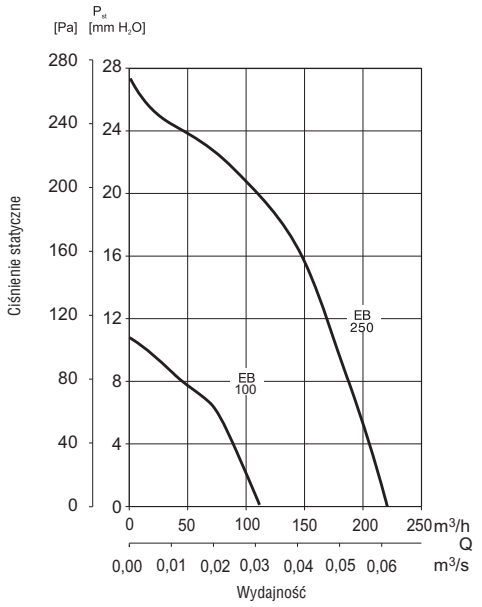

EBB-175 EBB-250

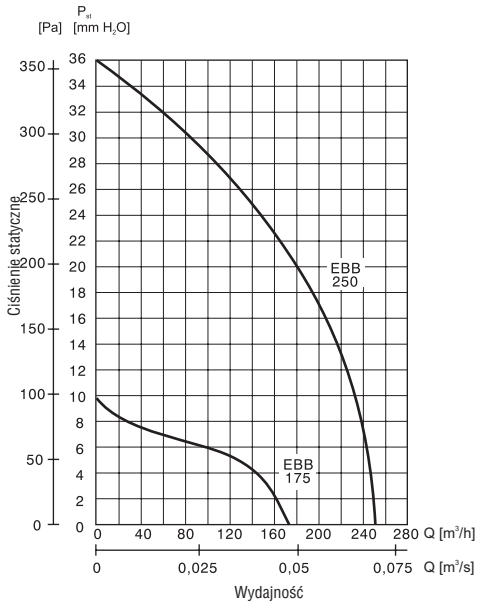

Venture Industries Sp. z o.o.
ul. Mokra 27, 05-092 Łomianki - Kiełpin
tel. +48 22 751 95 50, 751 20 31
fax +48 22 751 22 59, 751 12 02
e-mail: venture@venture.pl



Zastosowanie

Urządzenia o atrakcyjnym wyglądzie do wentylacji pomieszczeń gdzie wymagane jest wysokie ciśnienie przy zachowaniu jednocześnie niskiego poziomu hałasu.

Konstrukcja

Wentylatory EBB DESIGN wyposażone są w wirniki z łopatkami skierowanymi do przodu.

Silnik elektryczny

Wentylatory EBB DESIGN wyposażone są w jednofazowe silniki elektryczne 230V, 50Hz, z samoczynnym wyłącznikiem termicznym. Zabezpieczenia przed porażeniem prądem w klasie II, stopień IP 44. Wersje (HM oraz DV) posiadają silniki dwubiegowe.
Schemat podłączenia elektrycznego: rys.15 - (wersja S), rys. 15, 19 - (wersja M), rys. 17 - (wersja T), rys.1, 16, 19 - (wersja HM), rys.1 - (wesja DV), str. 924, 928.

Dane techniczne

Typ		prędkość obrotowa [obr./min]	pobór mocy [W]	napięcie [V]	wydajność max. [m³/h]	poziom ciśnienia akustycznego [dB(A)]*	klasa izolacji / IP	masa [kg]
EBB-175 DESIGN	HS	1250	26	230	155	41	II / IP44	2,20
	LS	930	17		80	33		
EBB-250 DESIGN	HS	1920	72	230	250	51	II / IP44	2,20
	LS	1380	47		175	43		

* mierzony z odległości 1,5m

Wyposażenie

	S	M	T	HM	DV
Łożysko kulkowe	.	.	.	.	.
Klapa zwrotna	.	.	.	.	.
Wyłącznik sznurkowy		.		.	.
Silnik jednobiegowy	.	.	.		
Silnik dwubiegowy				.	.
Opóźnienie czasowe regulowane (od 1 do 30 min)			.		
Regulowany czujnik wilgotności (60-90 RH%)				.	

Klapa zwrotna



Wirnik z łopatkami skierowanymi do przodu



Propozycja montażu

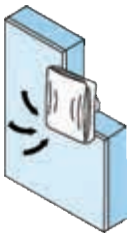

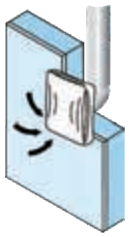

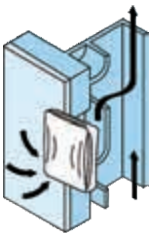

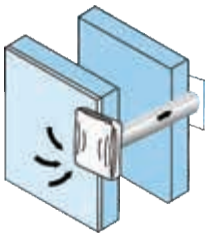

Wymiary [mm]

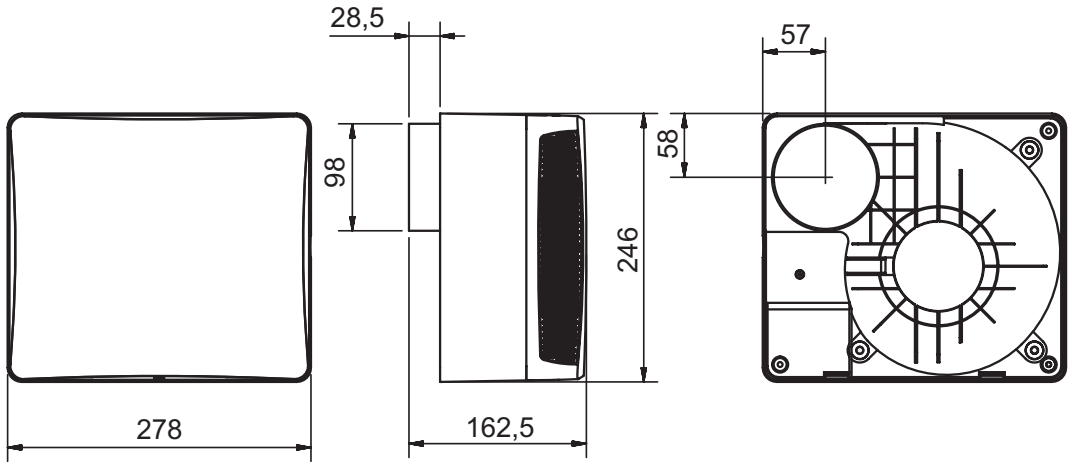

Charakterystyka pracy

EBB-175 DESIGN

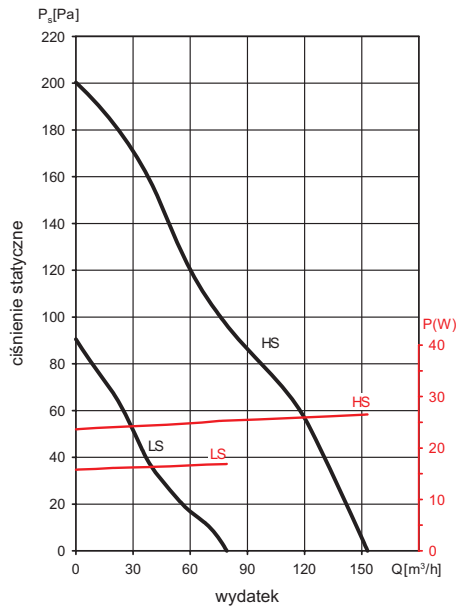

EBB-250 DESIGN

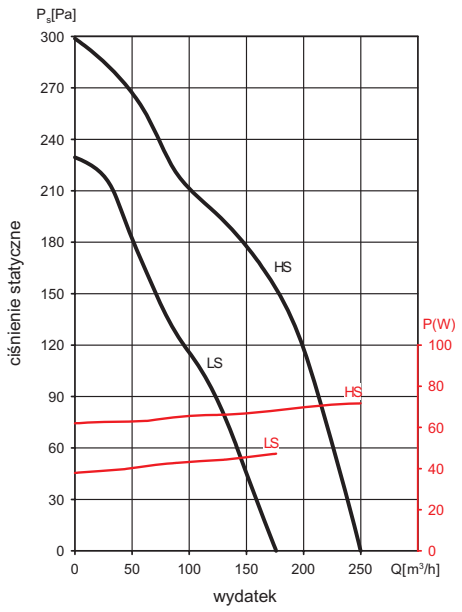

*dwubiegowe silniki tylko w modelach HM oraz DV

Venture Industries Sp. z o.o.
ul. Mokra 27, 05-092 Łomianki - Kiełpin
tel. +48 22 751 95 50, 751 20 31
fax +48 22 751 22 59, 751 12 02
e-mail: venture@venture.pl



Klapa zwrotna



Wirnik z łopatkami skierowanymi do przodu



Filtry

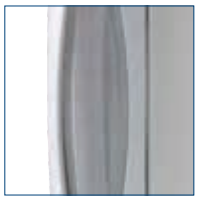

Zastosowanie

Łazienkowe wentylatory promieniowe do wentylacji pomieszczeń, w których musi zostać zachowane wysokie ciśnienie przy jednocześnie niskim poziomie hałasu.

Konstrukcja

Wentylatory EBB-N wyposażone są w wirniki z łopatkami skierowanymi do przodu, zapewniając ciśnienie odpowiednie do systemów kanałowych. Wszystkie modele są standardowo wyposażone w klapy zwrotne umieszczone na wylocie z wentylatora. Wentylatory EBB-N posiadają metalowy filtr przeciw tłuszczowy w standardzie. Filtr ten może być wyjmowany w celu umycia, jeśli tylko zachodzi taka potrzeba.

Silnik elektryczny

Wentylatory EBB N wyposażone są w jednofazowe silniki elektryczne 230V, 50Hz, z samo-resetującym się wyłącznikiem termicznym, posiadają zabezpieczenie przed porażeniem prądem w klasie II, stopień ochrony IP 44. Lampka kontrolna, sygnalizuje pracę wentylatora. Dodatkowo wentylatory EBB N posiadają „wyłącznik bezpieczeństwa", odcinający napięcie w momencie, gdy przednia kratka zostanie zdjęta. Umożliwia to bezpieczne czyszczenie wirnika i przedniej klapki.

Wentylatory dostępne w trzech modelach (100, 170 i 250) w trzech wersjach:

Model podstawowy (S):
Z silnikiem dwubiegowym. W chwili podłączenia musi zostać wybrana prędkość działania, wysoka lub niska. Opcjonalnie mogą zostać podłączone do regulatora prędkości (REB) lub przełącznika biegów (REGUL-2).

Model wyposażony w wyłącznik czasowy (T):
Wyłącznik czasowy, utrzymujący działanie urządzenia po tym, jak zostało wyłączone oświetlenie. W czasie instalacji można wybrać czas opóźnienia (2, 15 lub 30 minut). W czasie pracy „na opóźnieniu" wentylator będzie działał na niższej prędkości.

Model wyposażony w czujnik wilgotności i opóźnienie czasowe (HT):
Wyłącznik czasowy o opóźnieniu od 1 do 30 minut, z nastawialnym higrostatem o zakresie od 60 do 90%. Urządzenie zawsze rozpoczyna pracę na wyższej prędkości. Gdy ustawiony poziom wilgoci zostanie osiągnięty, przełącza się na niższą prędkość.

Schemat podłączenia elektrycznego: rys. 15, 16 (wersja S) oraz 17, 18 (wersja T, HT), str. 928.

Dane techniczne

Typ	prędkość obrotowa [min^{-1}]	pobór mocy [W]	napięcie [V]	wydajność max. [m^3/h]	poziom ciśnienia akustycznego* [dB(A)]	masa [kg]	IP
EBB 100N	HS 1600	35	230	130	46	1,8	IP 44
	LS 1050	15	230	75	34		
EBB-170N	HS 1010	48	230	220	42	3	IP 44
	LS 780	36	230	140	32		
EBB-250N	HS 1225	51	230	270	46	3	IP 44
	LS 900	36	230	190	38		

* mierzony z odległości 1,5m

Wyposażenie

	S	T	HT
Klapa zwrotna	.	.	.
Filtry	.	.	.
Dwubiegowy	.	.	.
Opóźnienie czasowe		.	.
Czujnik wilgotności			.

Instalacja

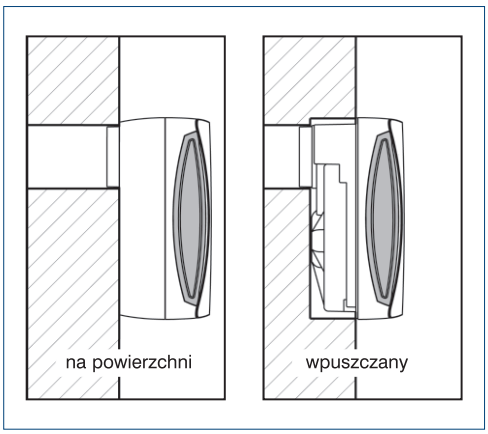

Charakterystyka pracy

EBB-100 N

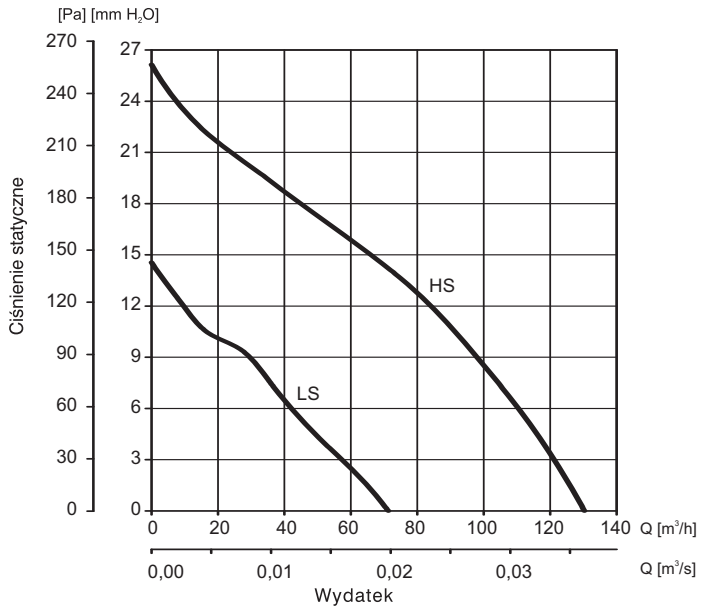

Wymiary [mm]

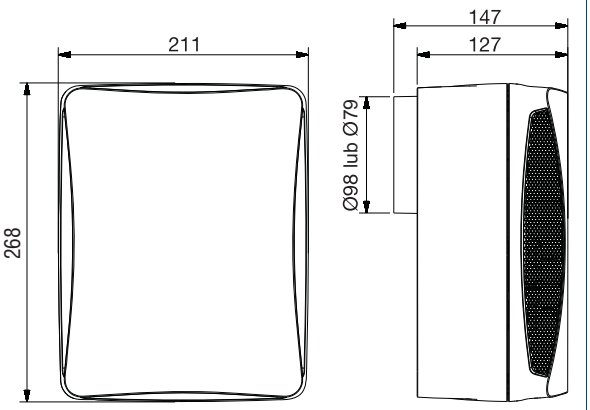

EBB-170 N; EBB-250 N

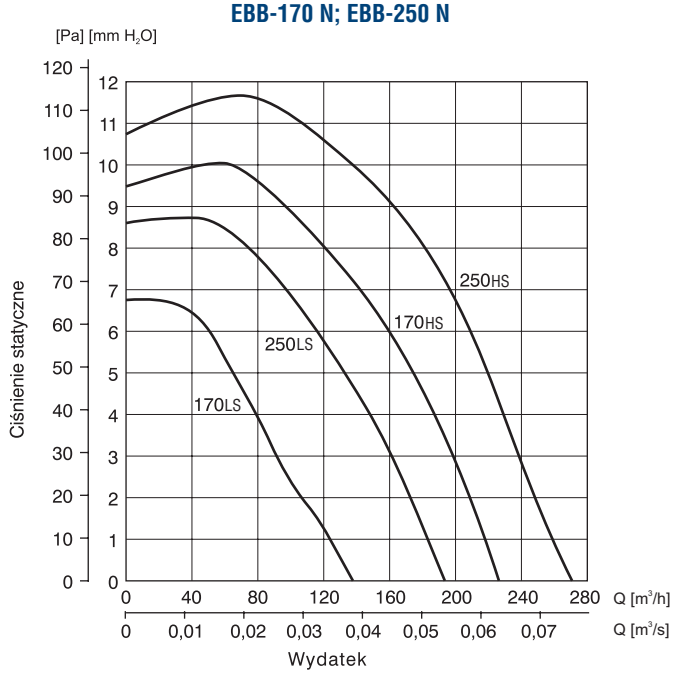

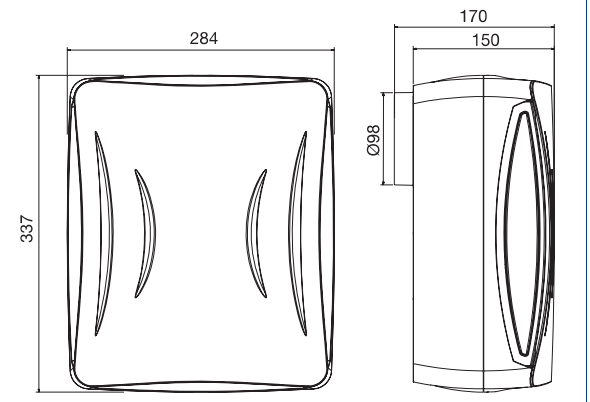

Venture Industries Sp. z o.o.
ul. Mokra 27, 05-092 Łomianki - Kiełpin
tel. +48 22 751 95 50, 751 20 31
fax +48 22 751 22 59, 751 12 02
e-mail: venture@venture.pl



SILENT ECO F90



wbudowany higrostat

Zastosowanie

Wentylatory promieniowe serii ECO przeznaczone są do wentylacji jednorurowej pomieszczeń małej i średniej wielkości w szczególności łazienek, WC, kuchni, itp., w budynkach wielokondygnacyjnych. Zapewniają komfortową wentylację z szybką eliminacją nadmiaru wilgoci z kuchni, łazienek, nieprzyjemnych zapachów z WC.

Konstrukcja

Wentylatory serii ECO przeznaczone są do pracy w dowolnej pozycji. Duże ciśnienie statyczne pozwala na montaż w relatywnie długich kanałach wentylacyjnych. Na króćcu wywiewnym zainstalowano przepustnicę zwrotną, która zapobiega "cofaniu się" powietrza podczas gdy urządzenie nie pracuje. Standardowo wyposażone są w filtry na wlocie klasy EU3, o dużej powierzchni, co zapewnia ich dłuższą żywotność oraz dodatkowe wyciszenie.

Silnik elektryczny

Całkowicie zamknięty, oszczędny silnik przeznaczony jest do pracy ciągłej. Charakteryzuje się również niskim poborem prądu i bez awaryjnością. Posiada zabezpieczenie przed porażeniem prądem w klasie II i klasę szczelności IPX5.

UWAGA! Należy dokładnie określić model wentylatora (rodzaj obudowy, sposób montażu, wielkość wentylatora, dodatkowe wyposażenie elektroniczne, wykonanie itp..) przy zamówieniu. W razie wątpliwości należy kontaktować się z działem technicznym Venture Industries.

Opis działania automatycznego sterowania wilgotnością przeznaczonego do wentylatorów ECO z wbudowanym higrostatem .../HGE

Wbudowany w ściankę czołowa higrostat HGE włącza samoczynnie wentylator w momencie osiągnięcia nastawionej wilgotności powietrza (np. podczas używania prysznica) i wyłącza go po osuszeniu. Latem może zdarzyć się, że wilgotność względna utrzymywać się będzie powyżej 70%. Należy wtedy zmniejszyć nastawę higrostatem. Zalecamy: latem 75-80%, zimą 65% wilgotności względnej. Nastawę letnią wybiera się w przypadku, gdy wentylator ciągle załącza się.

Uwaga! Przy dokonywaniu zamówienia należy dokładnie określić opcje pracy higrostatu.

- Wykonanie jednostopniowe: praca wyższego stopnia jest sterowana przez higrostat HGE i/lub wyłącznik oświetlenia.
- Wykonanie jednostopniowe z fabrycznie zamontowanym opóźnieniem czasowym: praca wyższego stopnia jest sterowana przez higrostat HGE i/lub opóźnienie czasowe.
- Wykonanie podstawowe (2 stopniowe): higrostat HGE łączy niski stopień, natomiast wyłącznik (oświetlenia) albo opóźnienie czasowe - stopień wyższy - wersja HGE/K.
- Wykonanie podstawowe (2 stopniowe): wentylator pracuje cały czas na niższym biegu, bieg wyższy jest załączany przez higrostat HGE lub/i włącznik oświetlenia - wersja HGE/G.

Dane techniczne patrz str. 548.

Oznaczenia

SILENT ECO A 100/T F90 /NRS/E/ GL/ HGE

HGE	sterowanie wilgotnością - wersja HGE/G lub HGE/K lub HGE (jednobiegowa)
GL	praca dwubiegowa
INS/ECO	opcja automatycznego włączania wentylatora co określony czas (regulowany), na określony czas (regulowany)
NRS/E	opóźnienie czasowe, wartość nastaw regulowana
NRS	opóźnienie czasowe, wartość nastaw stała
KU	model z obudową obłożoną korkiem
F90	wersja o odporności ogniowej F90
EI90	wersja o odporności ogniowej F90
T	wylot powietrza do tyłu
G	wylot powietrza do góry
A	wersja nadtynkowa
U	wersja podtynkowa
ECO	praca w systemach indywidualnych

Akcesoria

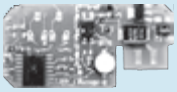

Elektroniczny wyłącznik czasowy NRS, NRS/E
str. 575



Higrostat do typów Silent, Silent SX .../HGE
str. 575

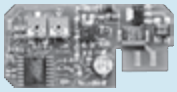

Elektroniczny włącznik czasowy INS/ECO
str. 575

Możliwe opcje wentylatorów SILENT ECO:

Typ		Obudowa podtynkowa ze scianką czołową wykonaną na wysoki połysk, tłumiąca dźwięk, z filtrem, kolor biały RAL 9016	Obudowa podtynkowa, przeciwogniowa ze scianką czołową wykonaną na wysoki połysk, tłumiąca dźwięk, z filtrem, kolor biały RAL 9016	Bezobsługowy, energooszczędny silnik z zewnętrznym wirnikiem	Obudowa natynkowa ze ścianką czołową wykonaną na wysoki połysk, tłumiącą dźwięk, razem z filtrem, kolor biały Ral 9016	F 90 - przejście ognioszczelne	...T - króciec przyłączeniowy powietrza usuwanego skierowany do tyłu (S-standard, O-opcja) o srednicy znamionowej 75/80, wyposażony w dymowy zawór zwrotny	...G - króciec przyłączeniowy powietrza usuwanego skierowany do góry (S-standard, O-opcja) o srednicy znamionowej 75/80, wyposażony w dymowy zawór zwrotny	NRS - wentylator z opóźnieniem czasowym, opóźnienie włączania i wyłączania, stałe wartości nastaw	NRS/E - wentylator z opóźnieniem czasowym, opóźnienie włączania i wyłączania, regulowane wartości nastaw	.../GL - wentylator z możliwością pracy dwustopniowej	.../HGE - wentylator sterowany higrostatem wbudowanym w ściankę czołową, regulowane wartości nastaw	...INS/ECO - wentylator z możliwością automatycznego włączania, co określony, regulowany okres czasu, na określony regulowany czas	Króciec ssawny Ø40-50 do podłączenie drugiego pomieszczenia (lokalizacja (lewo, prawo, dół) do określenia przy zamówieniu)	Króciec ssawny Ø75-80 do podłączenie drugiego pomieszczenia (lokalizacja (lewo, prawo, dół) do określenia przy zamówieniu)	MBK - uchwyt montażowy z tworzywa	MBM - uchwyt montażowy z metalu
Silent ECO	U 60	·		·			O	S	·	·	·	·	·	·	·	·	·
Silent ECO	U 100	·		·			O	S	·	·	·	·	·	·	·	·	·
Silent ECO	U 60 F90		·	·		·	O	S	·	·	·	·	·		·		·
Silent ECO	U 100 F90		·	·		·	O	S	·	·	·	·	·		·		·
Silent ECO	A 60			·	·		S	O	·	·	·	·	·				
Silent ECO	A 100			·	·		S	O	·	·	·	·	·				
Silent ECO	A 60 F90			·	·	·	S		·	·	·	·	·				
Silent ECO	A 100 F90			·	·	·	S		·	·	·	·	·				

Podstawowe dane techniczne:

Opis techniczny:

- Charakterystyka wentylatora (ciśnienie-przepływ) wyznaczona zgodnie z normą ÖNORM H 6036, zawór zwrotny odcinający zaprojektowany jako zimny dymowy odporny na temperaturę do 200°C o szczelności <0,01m3/h poświadczonej przez TÜV SÜD Monachium
- Certyfikat ÖVE, stopień ochrony IP X5
- Klasa izolacji II
- Filtr klasy EU 3 – łatwy do wymiany
- Ścianka czołowa wykonana na wysoki połysk, kolor biały RAL 9016, wyposażona w element tłumiący montowany od wewnątrz, możliwość obrotu scianki o 10° w celu wyrównania do pionu oraz możliwość wyrównania do tynku 5-30mm. Łatwa w montażu dzięki zastosowaniu technologii bezśrubowej Quick Snap. Wspornik filtra kolor biały RAL 9016, montowany za pomocą śrub samogwintujących.
- Łatwe podłączenie elektryczne, silnik okablowany łączony z elektroniką sterująca (HGE, NRS, NRS/E, INS/ECO) za pomocą zacisków elektrycznych.
- Maksymalna temperatura czynnika transportowanego 40°C

Silnik:

Energooszczędny silnik z wirującym stojanem, ze stałą charakterystyką pracy, niski pobór mocy, niski poziom ciśnienia akustycznego, wysokosprawny wirnik, silnik okablowany z puszką przyłączeniową, możliwość realizacji trybu pracy dwubiegowej – wersja GL

Wkładka wentylatora:

Obudowa wentylatora i wkład wykonane z poliwęglanu, odporne na temperatury do 150°C

Obudowa:

Silent ECO U - podtynkowa, głębokość wbudowania – 98mm, materiał ABS, możliwość podłączenia dodatkowych króćców ssawnych Ø40/50 lub Ø75/80 (za dodatkowa opłatą), ze stożkowym króćcem powietrza usuwanego skierowanym do góry (lub do tyłu), wbudowany szczelny zawór zwrotny

Silent ECO U F90 - podtynkowy, głębokość wbudowania – 138 mm, materiał włókno-krzemianowo płyty przeciwogniowe, możliwość podłączenia dodatkowych króćców ssawnych Ø75/80 (za dodatkowa opłatą). Przejście ścienne o odporności ogniowej EI 90. Króciec wylotowy skierowany do tyłu/do góry, wbudowany szczelny zawór zwrotny

Silent ECO A - głębokość skrzynki wentylatora 114mm, materiał ABS, z króćcem powietrza usuwanego skierowanym do tyłu (do wyboru do góry), wbudowany szczelny zawór zwrotny,

Silent ECO A F90 - głębokość skrzynki wentylatora 114mm. Przejście ścienne o odporności ogniowej EI 90. Króciec wylotowy skierowany do tyłu, wbudowany szczelny zawór zwrotny.

Obudowa w wersji EI 90:

Obudowa ognioodporna wykonana z płyt włókno-krzemianowych o grubości 2x20mm z każdej strony. Króciec przeciwogniowy, odcinający pod wpływem wzrostu temperatury pomieszczenie od instalacji, zapobiega rozprzestrzenianiu się pożaru I dymu. Szczelna klapa zwrotna, zapobiegająca przedostawaniu się zimnego dymu do pomieszczenia z instalacji.

Venture Industries Sp. z o.o.
ul. Mokra 27, 05-092 Łomianki - Kiełpin
tel. +48 22 751 95 50, 751 20 31
fax +48 22 751 22 59, 751 12 02
e-mail: venture@venture.pl

SILENT ECO U

Króciec powietrza wylotowego u góry : Standard

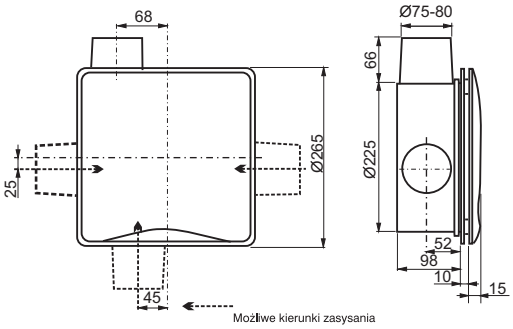

Króciec powietrza wylotowego z tyłu : Wykonanie specjalne

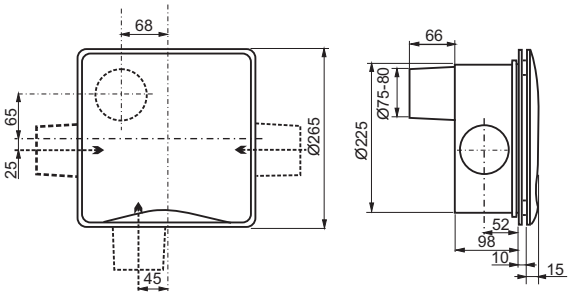

Możliwość określenia przy zamówieniu usytuowania króćca wywiewnego jak na rysunku poniżej dla wersji:

z wyrzutem do tyłu

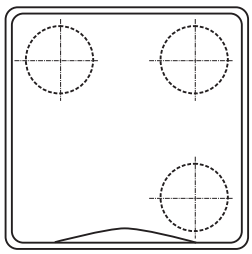

z wyrzutem do góry

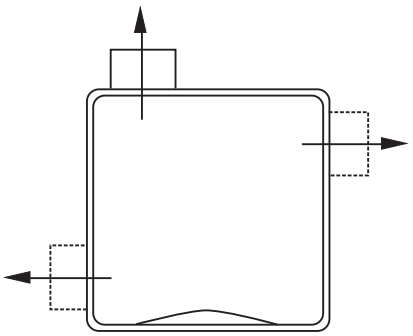

SILENT ECO U F90

Króciec powietrza wylotowego u góry

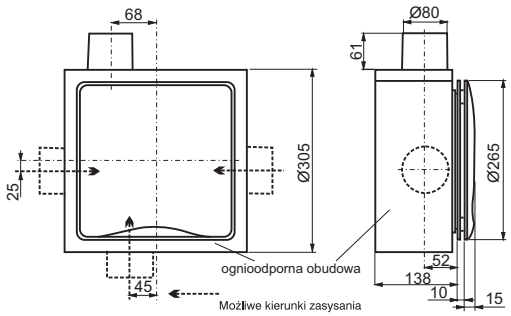

SILENT ECO U EI90

Króciec powietrza wylotowego z tyłu

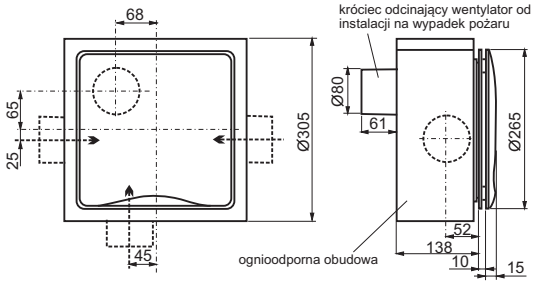

WYKONANIE SPECJALNE
Za dopłatą uchwyt montażowy MBM wymagany do zamocowania obudowy podtynkowej w przypadku oblicowania szybu lub wbudowania w strop. Wentylator z dodatkowym króćcem zasysającym f 78 mm ze zintegrowanym, bezobsługowym urządzeniem odcinającym przenoszenie się po pożaru. Możliwe położenia jak na rysunku. Położenie musi być podane przy zamówieniu.

SILENT ECO A

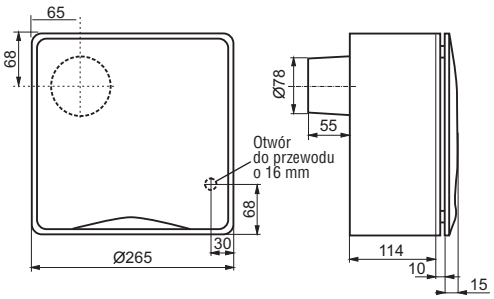

Możliwość dostarczenia wersji z króćcem powietrza wylotowego u góry.

Możliwość dostarczenia w postaci gotowej do użytku lub poszczególnych podzespołów do kompletowania.

Schematy podłączeń

Wykonanie jednostopniowe
Włączanie i wyłączanie włącznikiem zewnętrznym

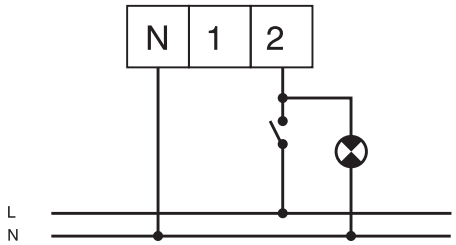

Z wewnętrznym opóźnieniem czasowym NRS, NRS/E, INS/ECO albo wykonanie z obciążeniem podstawowym GL albo wbudowany higrostat HGE.

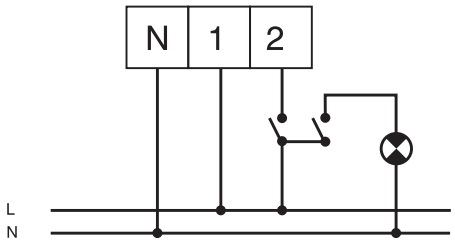

Dane techniczne

Typ	wydajność [m³/h]	moc [W]	napięcie [V]	poziom ciśnienia akustycznego* [dB(A)]
ECO U 60/G	67	11,2	230/50	36
ECO U 60 GL/G	67/27	11,2/4,8	230/50	36/24
ECO U 100/G	111	27,3	230/50	46
ECO U 100GL/G	111/27	27,3/4,8	230/50	46/24
ECO U 60/T	66	11,2	230/50	37
ECO U 60 GL/T	66/27	11,2/4,5	230/50	37/24
ECO U 100/T	107	26,9	230/50	44
ECO U 100GL/T	107/27	26,9/4,5	230/50	44/24
ECO A 60	66	11,2	230/50	37
ECO A 60 GL	66/27	11,2/4,5	230/50	37/24
ECO A 100	107	26,9	230/50	44
ECO A 100GL	107/27	26,9/4,5	230/50	44/24

* Wzorcowy poziom ciśnienia akustycznego $L_{Aeq,nT}$- wartość wzorcowa, odniesiona do wzorcowego czasu pogłosu 0,5s, wyznaczona w oparciu o EN ISO 16032.

UWAGA

Poziom ciśnienia akustycznego podawany w katalogu jest wartością wzorcową, wyznaczoną w oparciu o EN ISO 16032. Pomiary zostały wykonane w pomieszczeniu o kubaturze 64,4 m³ i odniesione do wzorcowego czasu pogłosu 0,5s. W pomieszczeniach mniejszych, o dłuższym czasie pogłosu, wartość ciśnienia akustycznego będzie wyższa.
Sufitowy montaż wentylatora prowadzi do wzrostu ciśnienia akustycznego o ok. 3 dB!!!

WSKAZÓWKA TECHNICZNA

Oznaczenie podstawowe GL oznacza, że silnik jest w wykonaniu 2-stopniowym. Mnogość wariantów łączenia zapewnia tu możliwość dopasowania rodzajów pracy do każdorazowej sytuacji budowlanej. Obciążenie podstawowe jest na przykład włączane wyłącznikiem dwupołożeniowym Włączone/Wyłączone (nie jest możliwe w powiązaniu z opóźnieniem czasowym) albo higrostatem, albo jest włączone na stałe. Stopień wyższy może być w miarę potrzeby włączany wyłącznikiem Włączone/Wyłączone, opóźnieniem czasowym itp.

OPAKOWANIE

Wentylatory serii SILENT ... ...mogą być sprowadzane w 2 zestawach montażowych:

1. Do instalacji w stanie surowym:
   Kompletna skrzynka montażowa z klapą zwrotną, stożkowym króćcem rurowym powietrza usuwanego Ø75–80 mm, podlegającą recyklingowi pokrywą zatrzaskową. (Dodatkowe króćce przyłączeniowe mogą być dostarczone za dopłatą).
2. Do kompletnej instalacji:
   Jednostka wentylatorowa okablowana, gotowa do podłączenia (na życzenie i za dopłatą z opóźnieniem czasowym albo 2-stopniowa w wykonaniu GL). Ścianka czołowa tłumiąca dźwięki w wykonaniu na wysoki połysk, 2-częściowa z filtrem (na życzenie i za dopłatą z higrostatem HGE i/lub z niebieskim wspornikiem filtra).

UWAGA

Zalecany montaż za pomocą sztywnych kanałów wentylacyjnych typu SPIRO.
Nieprawidłowe podłączenie wentylatora może spowodować zwiększenie oporów w przewodzie i tym samym zwiększenie obrotów silnika i zwiększenie hałasu emitowanego przez urządzenie.
W przypadku stosowania kanałów elastycznych należy zapewnić pełne rozciągnięcie przewodu - nie pełne rozciągnięcie przewodu może spowodować zwiększenie oporów wentylacyjnych i hałasu emitowanego.

Diagramy przedstawiają max. możliwą ilość urządzeń wentylacyjnych podłączonych pod jeden wspólny przewód magistralny. Diagramy sporządzono wg Norm 7637 przy wydajności i czynniku jednoczesności 100%. Ze względów techniczno - akustycznych zaleca się ograniczyć ilość urządzeń podłączanych pod jeden przewód tzn. ograniczyć prędkość powietrza w przewodzie magistralnym do ok. 6 m/s.
Diagramy dotyczą jedynie wersji z króćcem do góry. Przy króćcach do tyłu obowiązują diagramy do wersji natynkowych ECO A.

Venture Industries Sp. z o.o.
ul. Mokra 27, 05-092 Łomianki - Kiełpin
tel. +48 22 751 95 50, 751 20 31
fax +48 22 751 22 59, 751 12 02
e-mail: venture@venture.pl

SILENT ECO U 60

1 przyrząd przypadający na pełną kondygnację.
Obliczeniowy przepływ objętościowy 67 m^3/h.

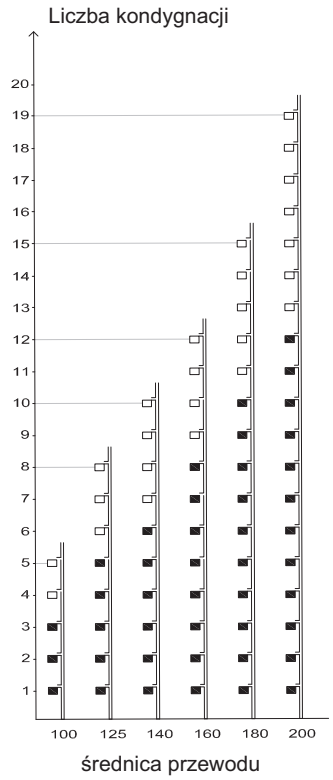

SILENT ECO U 60

2 przyrządy przypadające na pełną kondygnację.
Obliczeniowy przepływ objętościowy 67 m^3/h na przyrząd.

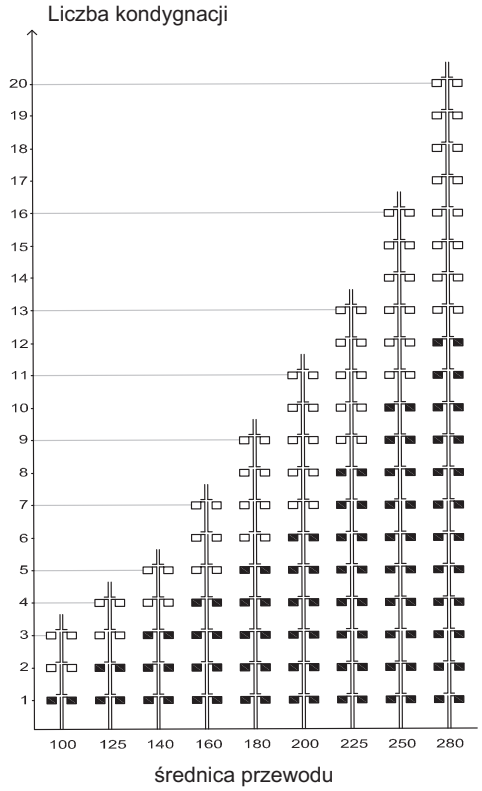

SILENT ECO U 100

1 przyrząd przypadający na pełną kondygnację.
Obliczeniowy przepływ objętościowy 111 m^3/h.

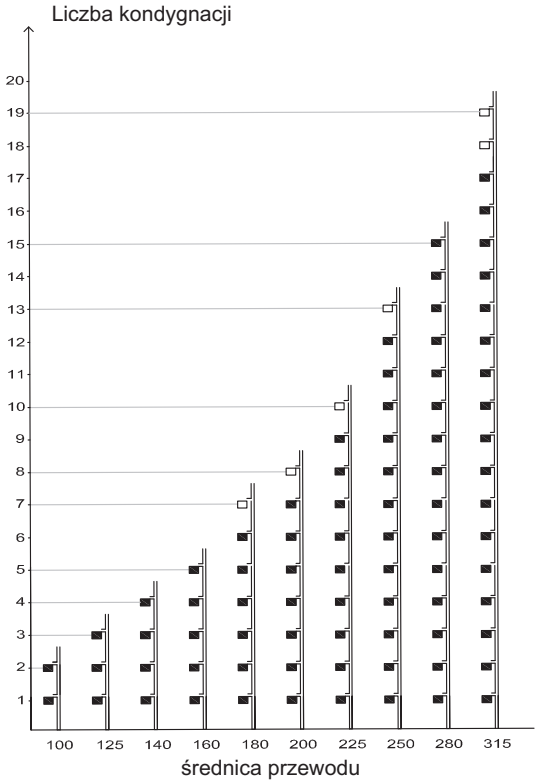

SILENT ECO U 100

2 przyrządy przypadające na pełną kondygnację.
Obliczeniowy przepływ objętościowy 111 m^3/h na przyrząd.

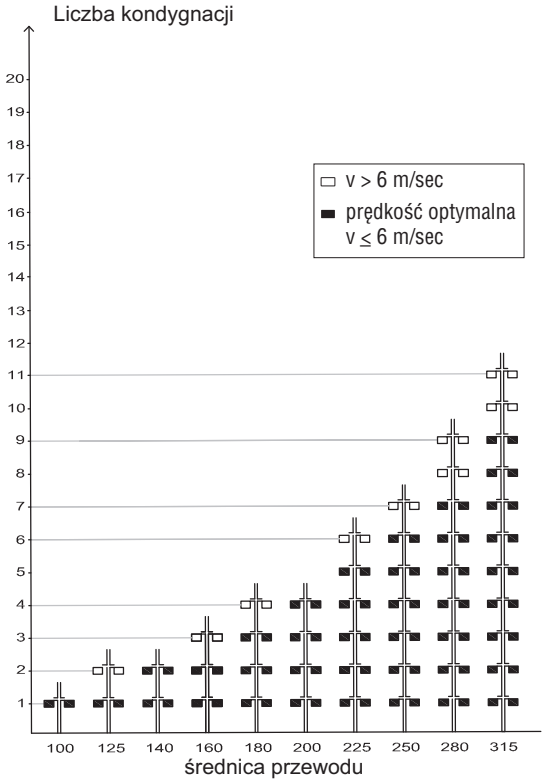

SILENT ECO A 60

1 przyrząd przypadający na pełną kondygnację.
Obliczeniowy przepływ objętościowy 66 m^3/h.

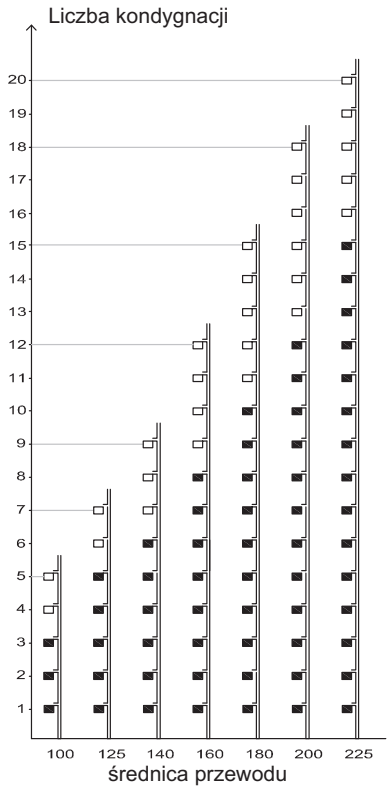

SILENT ECO A 60

2 przyrządy przypadające na pełną kondygnację.
Obliczeniowy przepływ objętościowy 66 m^3/h na przyrząd.

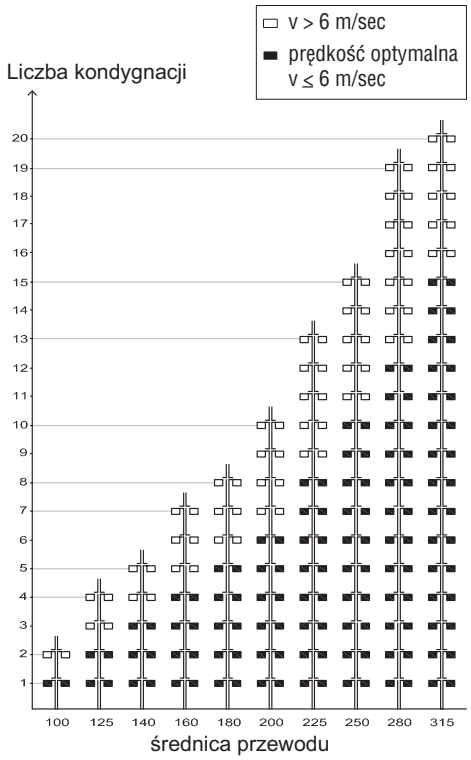

SILENT ECO A 100

1 przyrząd przypadający na pełną kondygnację.
Obliczeniowy przepływ objętościowy 107 m^3/h.

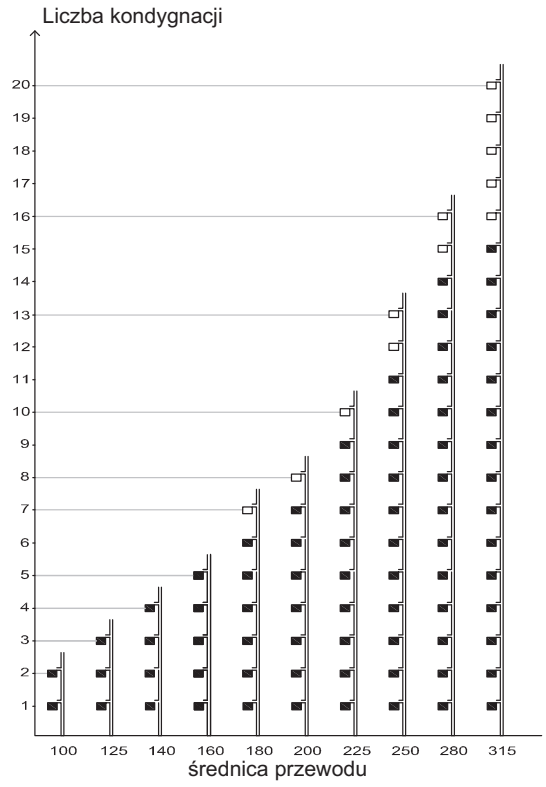

SILENT ECO A 100

2 przyrządy przypadające na pełną kondygnację.
Obliczeniowy przepływ objętościowy 107 m^3/h na przyrząd.

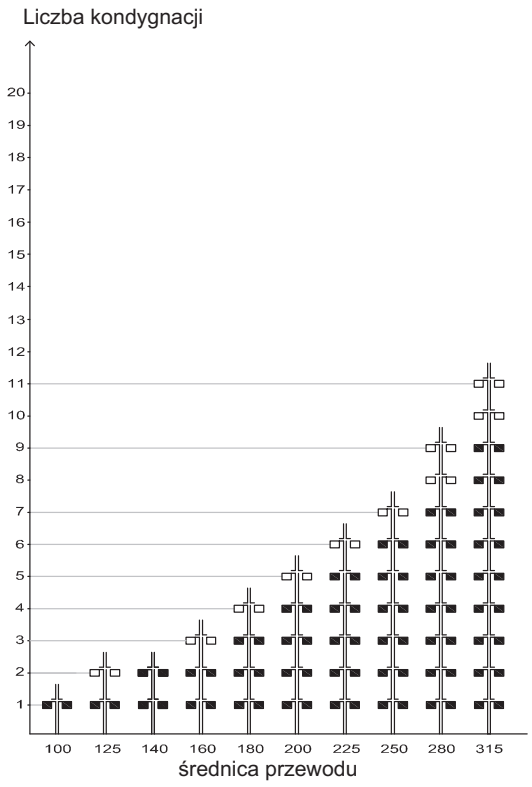

Venture Industries Sp. z o.o.
ul. Mokra 27, 05-092 Łomianki - Kiełpin
tel. +48 22 751 95 50, 751 20 31
fax +48 22 751 22 59, 751 12 02
e-mail: venture@venture.pl

Charakterystyki pracy

SILENT ECO U ...

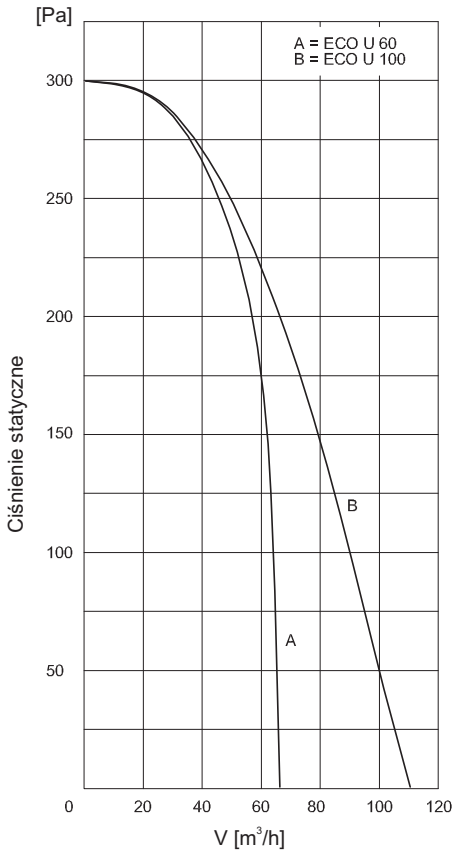

SILENT ECO U ... F90

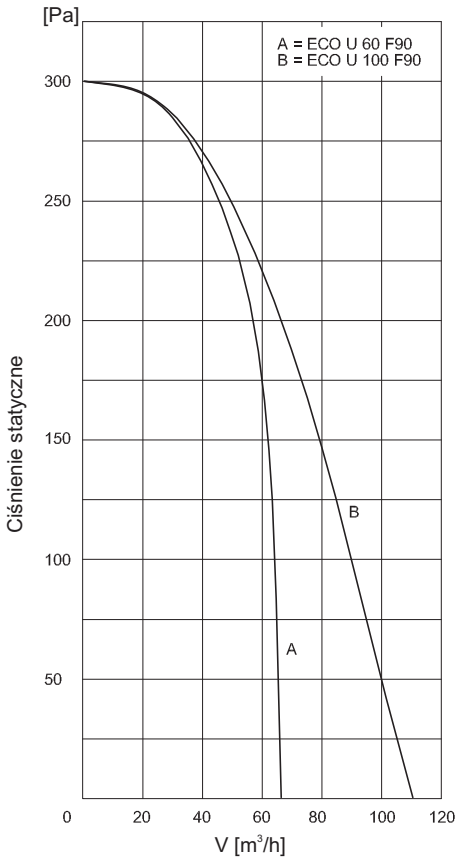

SILENT ECO A ...

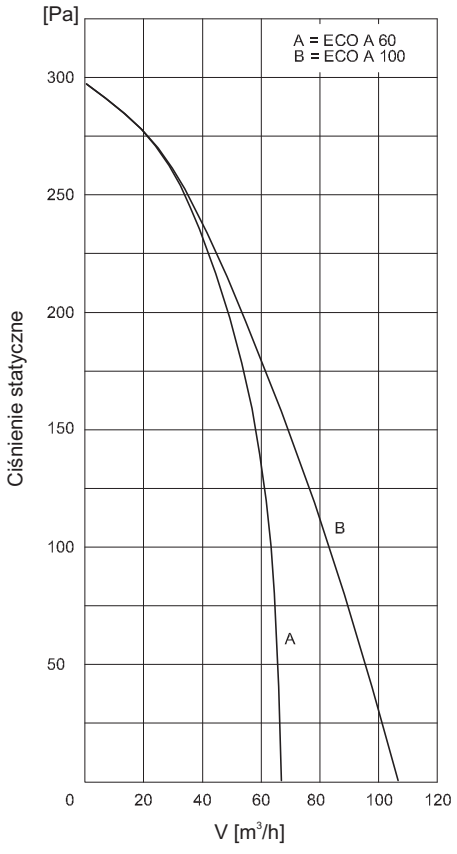

SILENT ECO A ... F90

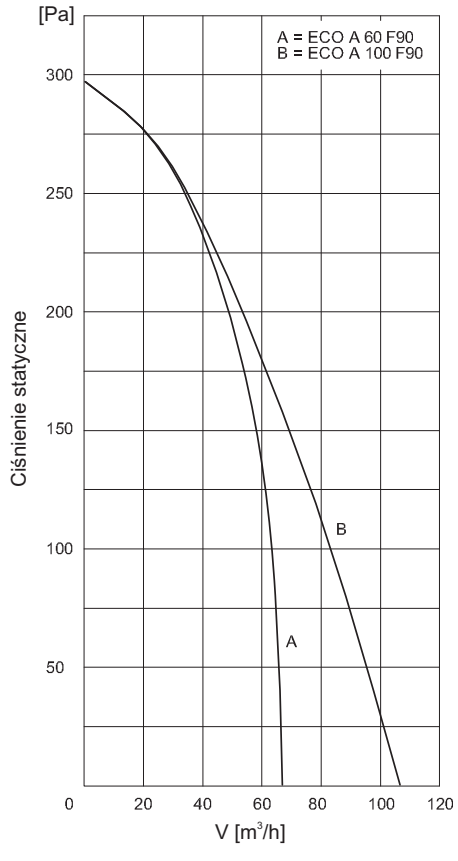



Zastosowanie

Wentylatory SILENTUB-100 (osiowe) przeznaczone są do wentylacji pomieszczeń małej i średniej wielkości w szczególności łazienek, WC, kuchni itp.
Urządzenia charakteryzują się bardzo niskim poziomem emitowanego hałasu. Są również zalecane są również do montażu w instalacjach niskociśnieniowych, szczególnie w pomieszczeniach przeznaczonych do pracy (boksy w biurach, gabinety medyczne, kosmetyczne etc.).
Montaż SILENTUB-100 w ścianie umożliwia transport powietrza pomiędzy sąsiadującymi pomieszczeniami (przewietrzanie, konwekcyjna wymiana ciepła).

Konstrukcja

Specjalny sposób montowania silnika w urządzeniu (mocowania antywibracyjne) zapobiega wibracjom i emisji hałasu.
Wentylatory standardowo wyposażone są w klapę zwrotną, która zapobiega dostawaniu się do pomieszczenia powietrza zewnętrznego i wydostawaniu się powietrza ogrzanego.



Silnik z mocowaniami antywibracyjnymi
Ten sposób mocowania zapobiega wibracjom i emisji hałasu.

Silnik elektryczny

Silnik elektryczny jednofazowy 230V 50Hz, z łożyskami kulowymi. Wentylatory posiadają zabezpieczenie przed porażeniem prądem w klasie II, stopień ochrony IP44 oraz termiczny wyłącznik bezpieczeństwa. Przystosowane są do pracy w temperaturze do +40°C.
Schemat podłączenia elektrycznego: rys. 15, str. 928.



Klapa zwrotna
Klapa zwrotna zapobiega cofaniu się powietrza (gdy wentylator nie pracuje). W czasie pracy urządzenia klapa otwiera się, umożliwiając przepływ powietrza.



Instalacja w ścianie umożliwi wymianę ciepła pomiędzy sąsiednimi pomieszczeniami oraz usunięcie powietrza zużytego z pomieszczenia.

Dane techniczne

Typ	prędkość obrotowa [min^{-1}]	pobór mocy [W]	średnica przewodu [mm]	wydajność max. [m^3/h]	poziom ciśnienia akustycznego* [dB(A)]	masa [kg]	nr artykułu
SILENTUB-100	2450	12	100	100	37,5	0,5	40020802

* poziom ciśnienia akustycznego, pomiar w wolnej przestrzeni, z odległości 1,5m; po stronie ssawnej

Wymiary [mm]

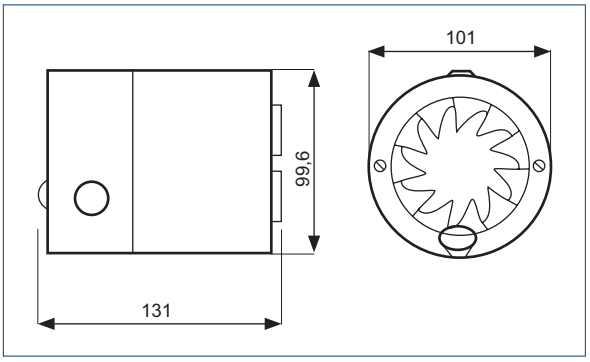

Charakterystyka pracy

Q - wydajność m^3/h i m^3/s
Pa - ciśnienie statyczne mmH_2O
Suche powietrze:
t = 20°C i 750 mmHg

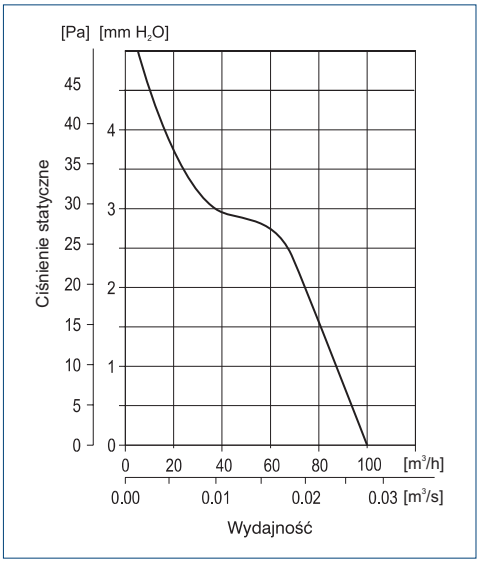

Akcesoria



przewód Vental



żaluzje PER-W
str. 207

Venture Industries Sp. z o.o.
ul. Mokra 27, 05-092 Łomianki - Kiełpin
tel. +48 22 751 95 50, 751 20 31
fax +48 22 751 22 59, 751 12 02
e-mail: venture@venture.pl



Zastosowanie

Wentylatory TDM przeznaczone są do wentylacji pomieszczeń małej i średniej wielkości w szczególności łazienek, WC, kuchni, itp.

Konstrukcja

Wentylator osiowy wykonany z tworzywa sztucznego, przeznaczony do montażu w krótkich kanałach wentylacyjnych o średnicy 100 mm lub 125 mm. Wentylator posiada zabezpieczenie przed porażeniem prądem w klasie II oraz bryzgoszczelne zabezpieczenie przed wilgocią. Stopień ochrony IP X4.

Silnik elektryczny

Schemat podłączenia elektrycznego: rys. 15, str. 928.

Dane techniczne

Typ	prędkość obrotowa [min^{-1}]	pobór mocy [W]	napięcie [V]	wydajność max. [m^3/h]	poziom ciśnienia akustycznego [dB(A)]	masa [kg]	nr artykułu
TDM-100	2500	13	230	110	40	0,4	40020800
TDM-200	2600	25	230	200	44,5	0,6	40020805
TDM-300	2200	35	230	300	45	1,5	40020808

Wymiary [mm]

Typ	ØD	L
TDM-100	99	67,5
TDM-200	118	78,0

Instalacja



TDM-100, TDM-200

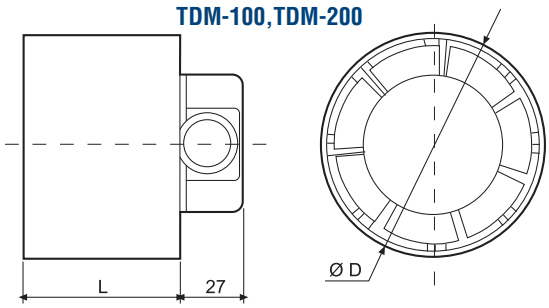

Charakterystyki pracy

TDM-100, TDM-200

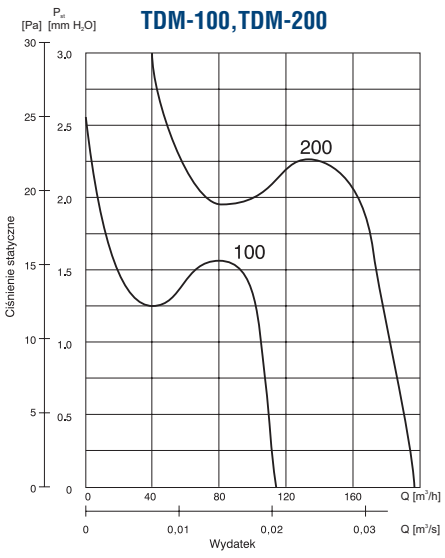

TDM-300

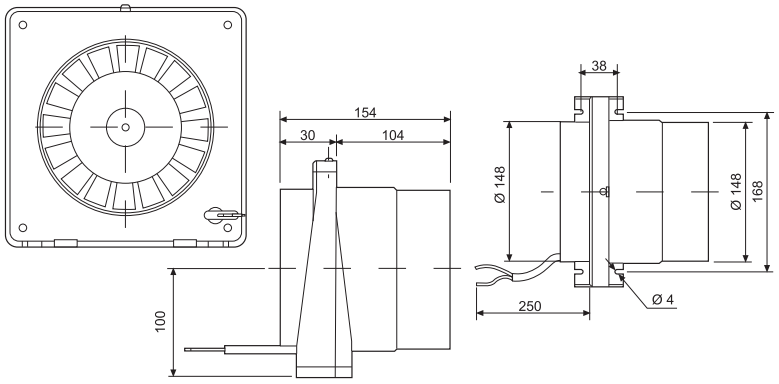

TDM-300

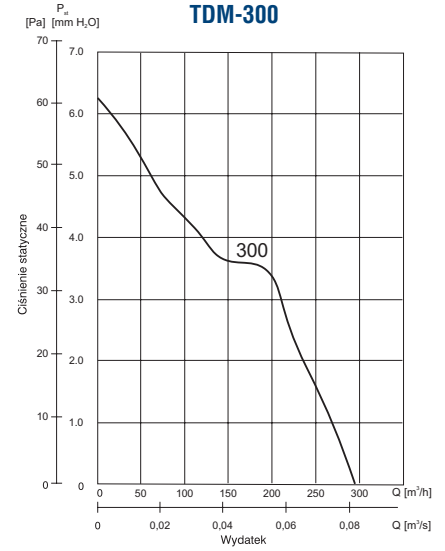



CK-40F, CK-60F



CK-35N

Zastosowanie

Przeznaczony do wyciągów kuchennych.

Konstrukcja

Wentylator promieniowy o unikalnej konstrukcji, z łatwo demontowalną obudową, odkręcanym wirnikiem, specjalnym pojemnikiem na skroplony tłuszcz i pokrytym teflonem filtrem siatkowym. Maksymalna temperatura pracy +60°C.

Silnik elektryczny

Wentylatory CK posiadają zabezpieczenie przed porażeniem prądem w klasie II, izolację uzwojenia w klasie B oraz bryzgoszczelne zabezpieczenie przed wilgocią.

Schemat podłączenia elektrycznego: rys. 1, 9,15 str. 924-928.

Dane techniczne

Typ		prędkość obrotowa [min^{-1}]	pobór mocy [W]	napięcie [V]	wydajność max. [m^3/h]	poziom ciśnienia akustycznego [dB(A)]	masa [kg]	nr artykułu
CK-40F		2350	70	230	360	55	2,7	40020810
CK-35N		2000	125	230	350	56	3,2	40020806
CK-60F	HS	2475	160	230	625	59	4,7	40020820
	LS	1740	96	230	415	54		

Wymiary [mm]

CK-40F CK-60F

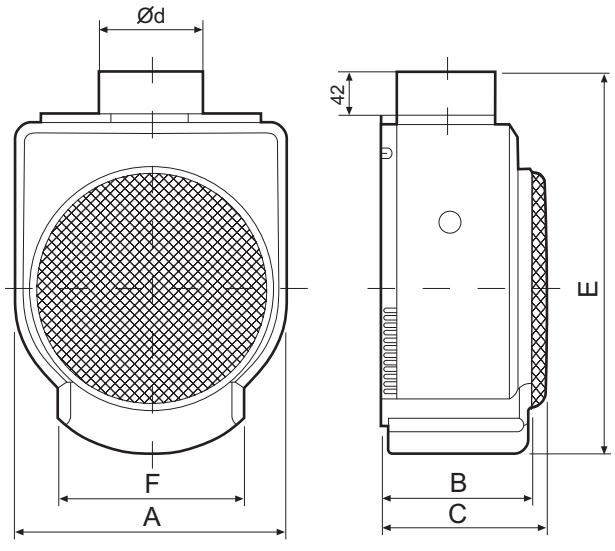

CK-35N

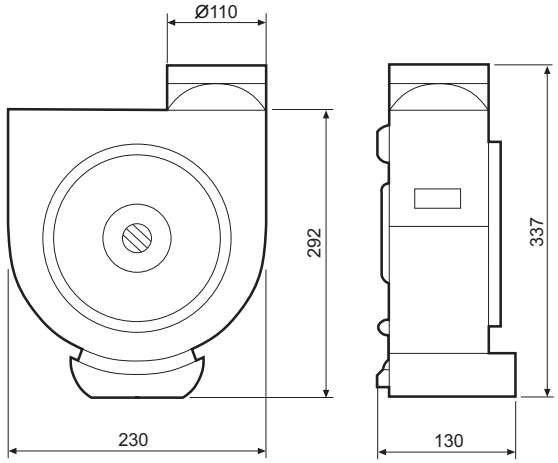

Typ	A	B	C	Ød	E	F
CK 40F	266	140	162	98	370	179
CK 60F	293,5	145	174	116,5	410	180

Venture Industries Sp. z o.o.
ul. Mokra 27, 05-092 Łomianki - Kiełpin
tel. +48 22 751 95 50, 751 20 31
fax +48 22 751 22 59, 751 12 02
e-mail: venture@venture.pl

Charakterystyka pracy

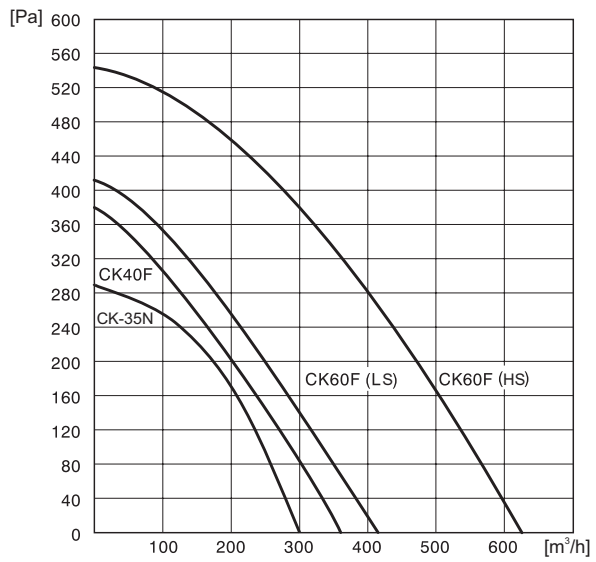

Instalacja

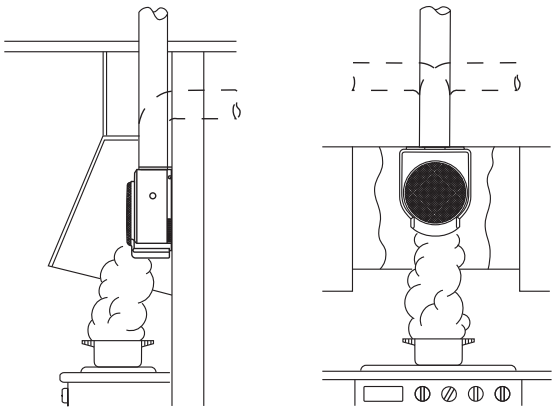



Zastosowanie

Urządzenia do wentylacji pomieszczeń, mogą być montowane w oknie (specjalna konstrukcja umożliwia mocowanie wentylatora w otworze wyciętym w szybie) lub na ścianie.

Konstrukcja

Wentylatory osiowe wyposażone są w żaluzję zamykającą przepływ powietrza.
Wentylatory oferowane są w następujących wersjach:

"AE" model podstawowy, jednobiegowy
"M" model z wyłącznikiem sznurkowym
HV-150 M - jednobiegowy;
HV-230 M - dwubiegowy, nawiewno-wywiewny
"A" model sterowany wyłącznikiem ściennym
HV-150A - jednobiegowy, wyłącznik CR-150
HV-230A i HV-300A - dwubiegowe, nawiewno-wywiewne, wyłącznik CR-300
"RC" model sterowany pilotem (nawiewno-wywiewny, dwubiegowy).

Silnik elektryczny

Silnik elektryczny jednofazowy 230V, 50Hz, stopień ochrony IP 44, klasa izolacji B.

Wyposażenie dodatkowe

Regulatory CR-150, CR-300, śruby do montażu ściennego.

Dane techniczne

Typ	prędkość obrotowa	pobór mocy	natężenie	wydajność max.			poziom ciśnienia akustycznego*		masa	nr artykułu
				wywiew		nawiew				
				wyższy bieg	niższy bieg		wyższy bieg	niższy bieg		
	[obr./min]	[W]	[A]	[m^3/h]	[m^3/h]	[m^3/h]	[dB(A)]	[dB(A)]	[kg]	
HV-150 AE	1800	32	0,19	225	-	-	39	-	2,0	40021020
HV-150 M	1800	32	0,19	225	-	-	39	-	2,0	40021030
HV-150 A	1800	32	0,19	225	-	-	39	-	2,0	40021010
HV-230 AE	1250	34	0,15	600	-	330	43	-	3,5	40021050
HV-230 M	1250	34	0,15	600	450	330	43	37	3,5	40021060
HV-230 A	1250	34	0,15	600	450	330	43	37	3,5	40021040
HV-230 RC	1250	34	0,15	600	450	330	43	37	3,5	40021070
HV-300 AE	1150	68	0,30	1100	-	700	46	-	5,1	40021090
HV-300 A	1150	68	0,30	1100	750	700	46	38	5,1	40021080
HV-300 RC	1150	68	0,30	1100	750	700	46	38	5,1	40021100

* w odległości 3 m

Wymiary[mm]

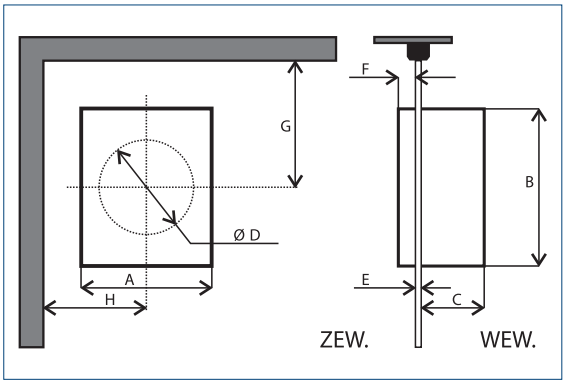

Typ	A	B	C	ØD		E		F	G	H
				min.	max.	min.	max.		min.	min.
HV-150	230	251	109	185	190	3	25	22	160	150
HV-230	300	325	142	259	262	3	25	22	200	185
HV-300	368	403	150	327	330	3	25	22	230	220

Venture Industries Sp. z o.o.
ul. Mokra 27, 05-092 Łomianki - Kiełpin
tel. +48 22 751 95 50, 751 20 31
fax +48 22 751 22 59, 751 12 02
e-mail: venture@venture.pl

Charakterystyki pracy

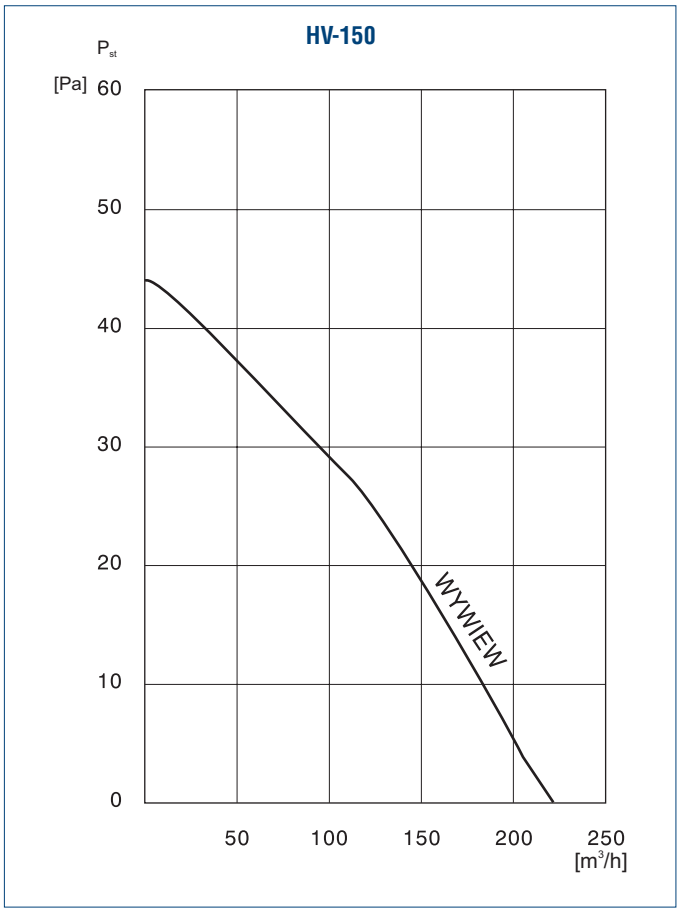

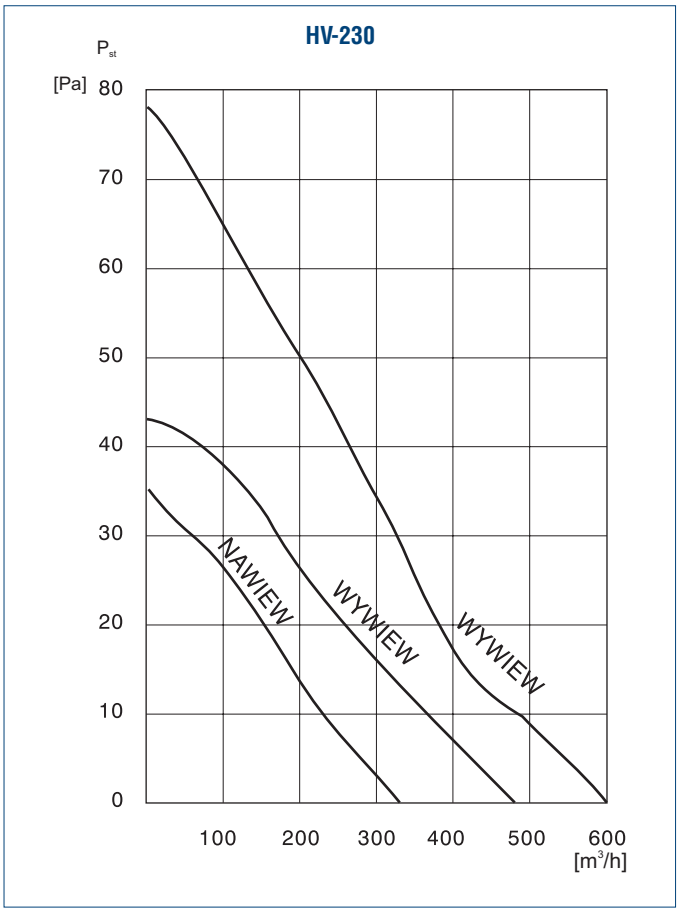

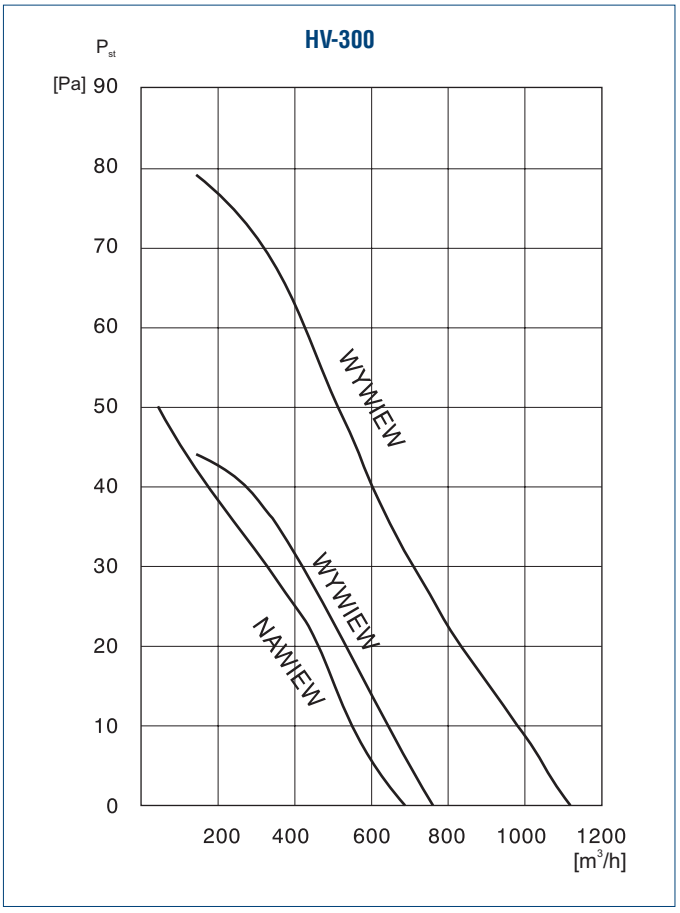



Zastosowanie

Urządzenia do wentylacji pomieszczeń. Montaż podtynkowy w ścianach o grubościach od 190 do 340mm. Wentylatory wyposażone są w żaluzję zamykającą przepływ powietrza.

Konstrukcja

Wentylator osiowy oferowany jest w dwóch wersjach:

- HVE-230AE - model podstawowy, jednobiegowy
- HVE-230RC - model sterowany pilotem, dwubiegowy z możliwością zmiany kierunku przepływu powietrza (nawiewno-wywiewny).

Silnik elektryczny

Silnik elektryczny jednofazowy 230V 50Hz, zabezpieczenie przed porażeniem prądem w klasie II.

Dane techniczne

Typ	prędkość obrotowa	pobór mocy	natężenie	wydajność max.			poziom ciśnienia akustycznego*		masa	nr artykułu
				wywiew		nawiew				
	[obr./min]	[W]	[A]	wyższy bieg [m^3/h]	niższy bieg [m^3/h]	[m^3/h]	wyższy bieg [dB(A)]	niższy bieg [dB(A)]	[kg]	
HVE-230 AE	1250	34	0,15	600	-	330	43	-	3,5	40021110
HVE-230 RC	1250	34	0,15	600	450	330	43	37	3,5	40021120

* w odległości 3 m

Wymiary[mm]

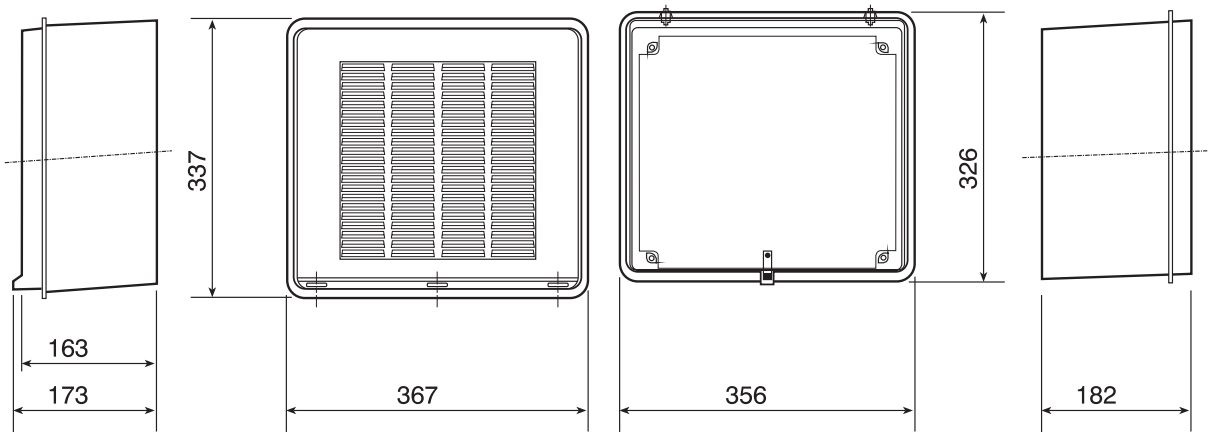

Venture Industries Sp. z o.o.
ul. Mokra 27, 05-092 Łomianki - Kiełpin
tel. +48 22 751 95 50, 751 20 31
fax +48 22 751 22 59, 751 12 02
e-mail: venture@venture.pl



Zastosowanie

Seria SWF przeznaczona jest do wentylacji przestrzeni mieszkalnych, handlowych, także do wyciągów z przestrzeni przemysłowych, jak warsztaty czy magazyny. Doskonale sprawdza się w biurach, kawiarniach, małych restauracjach.

Konstrukcja

Seria wentylatorów promieniowych z napędem bezpośrednim, wykonanych z wysokiej jakości galwanizowanej stali, chronionej przed korozją powłoką poliestrową. Aby ułatwić dostęp do silnika w celu konserwacji, wszystkie wentylatory SWF mają zdejmowaną przednią pokrywę. Wyposażone są również w klapę zwrotną, siatkę ochronną, puszkę przyłączeniową i wirniki z zakrzywionymi do tyłu łopatkami. Temperatura pracy od -40°C do + 40°C lub +60°C (model SWF-150X i SWF-200).

Silnik elektryczny

Wszystkie silniki są jednofazowe 230V 50 Hz, IP 44, klasa izolacji F, wyposażone w łożyska kulkowe i termiczne zabezpieczenie przed przeciążeniem.
Schemat podłączenia elektrycznego rys. 9, str. 926.

Dane techniczne

Typ	prędkość obrotowa [obr./min]	pobór mocy max. [W]	natężenie [A]	wydajność max. [m³/h]	poziom ciśnienia akustycznego* [dB(A)]
SWF-100	2100	48	0,22	165	51
SWF-100X	2600	72	0,35	325	55
SWF-150	2540	80	0,34	485	58
SWF-150X	2700	130	0,53	625	59
SWF-200	2700	130	0,53	770	56

* Poziom ciśnienia akustycznego zmierzony w odległości 3 m od wylotu wentylatora.

Charakterystyka akustyczna

Spektrum mocy akustycznej dB(A), na wlocie i wylocie wentylatora, dla trzech punktów pracy poszczególnych charakterystyk.

Typ	63	125	250	500	1000	2000	4000	8000
100 WLOT	33	43	48	54	58	56	48	39
	36	43	53	57	61	58	50	41
	38	45	55	61	64	60	52	43
100 WYLOT	34	45	58	60	60	59	56	46
	36	47	62	63	62	61	58	49
	39	48	64	66	65	63	60	51
100 X WLOT	41	47	56	65	69	65	57	46
	42	47	55	62	66	62	53	42
	44	49	52	61	65	59	50	40
100 X WYLOT	40	50	63	72	70	68	64	51
	42	50	61	68	67	64	59	48
	44	51	60	68	65	61	56	46
150 WLOT	36	45	55	66	65	64	56	53
	33	42	55	66	62	63	55	45
	31	42	55	65	62	61	55	42
150 WYLOT	37	47	58	67	67	67	63	56
	39	49	61	71	71	70	67	60
	41	51	62	72	73	72	70	61
150 X WLOT	39	48	61	75	74	70	64	53
	39	50	65	74	72	68	61	48
	44	53	63	74	71	66	57	46
150 X WYLOT	37	48	64	75	74	72	67	58
	38	50	69	73	71	69	64	51
	44	53	66	72	70	67	61	49

Typ	63	125	250	500	1000	2000	4000	8000
200 WLOT	37	48	65	73	73	70	65	58
	36	49	63	70	69	66	59	50
	40	58	67	74	69	64	56	46
200 WYLOT	37	48	60	72	71	71	68	60
	38	55	64	71	67	64	60	49
	38	55	64	71	67	64	60	49

Wymiary [mm]

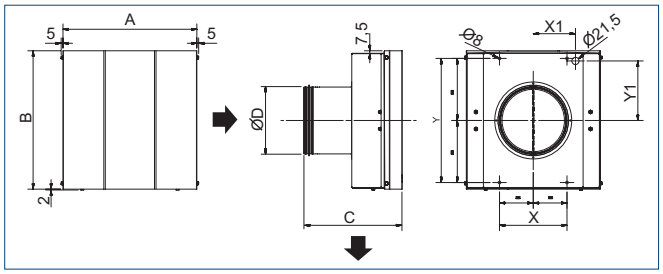

Typ	A	B	C	ØD	X	Y
SWF-100	337	337	228	100	150	295
SWF-100X	337	337	228	100	150	295
SWF-150	337	337	260	150	150	295
SWF-150X	395	408	254	150	199	366
SWF-200	395	408	291	200	199	366

Akcesoria



regulator REB
str. 892



anemostaty AKT/AKK
str. 908

Charakterystyki pracy

SWF-100

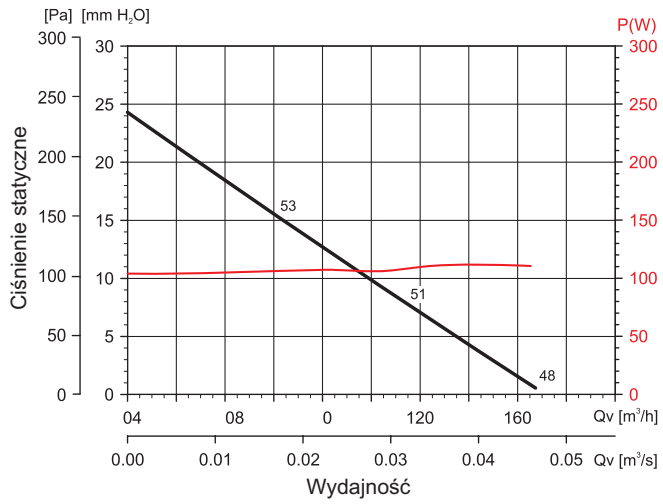

SWF-100X

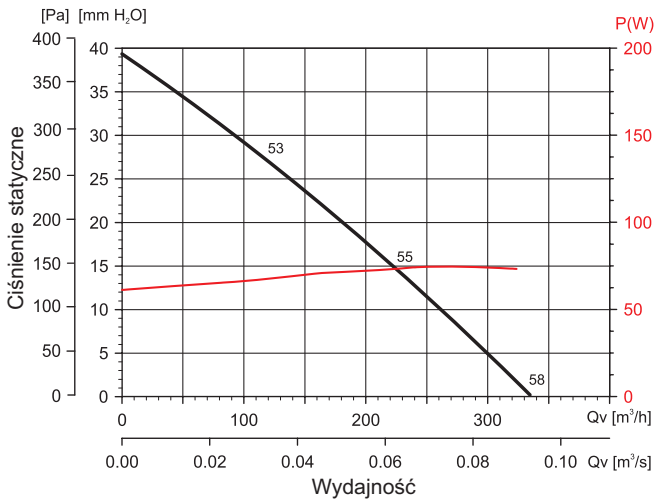

SWF-150

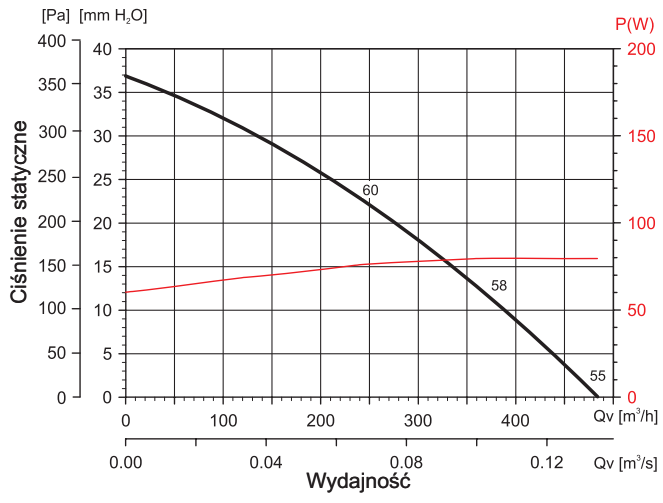

SWF-150X

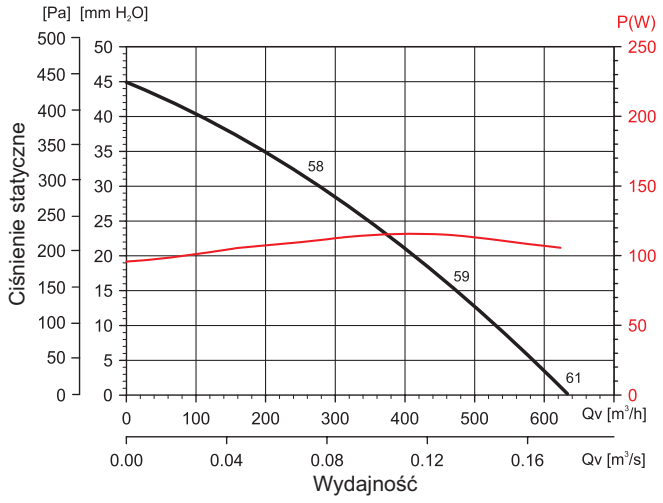

SWF-200

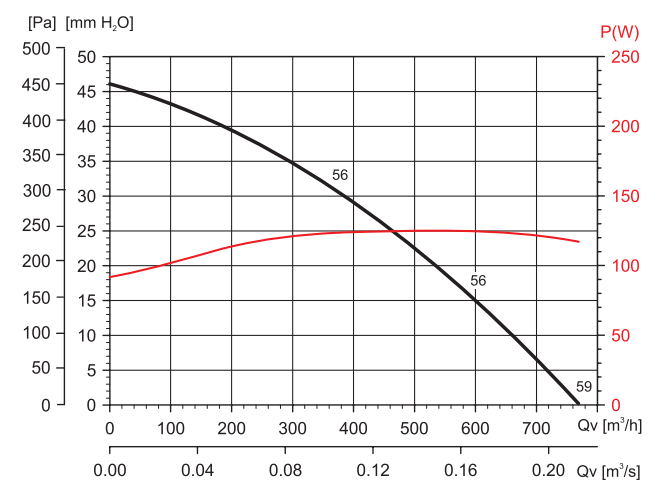

Venture Industries Sp. z o.o.
ul. Mokra 27, 05-092 Łomianki - Kiełpin
tel. +48 22 751 95 50, 751 20 31
fax +48 22 751 22 59, 751 12 02
e-mail: venture@venture.pl



Zastosowanie

Wentylator osiowy przeznaczony do wentylacji magazynów i hal przemysłowych, montaż na suficie.

Konstrukcja

Wirnik z blachy stalowej pokrytej farbą epoksydową. Wentylatory typu N są standardowo wyposażone w 3-pozycyjne regulatory prędkości obrotowej do montażu ściennego.

Silnik elektryczny

Silnik elektryczny jednofazowy 230V, 50Hz, stopień ochrony IP 44, klasa izolacji B.
Schemat podłączenia elektrycznego rys. 22, str. 929.



Regulator prędkości

Dane techniczne

Typ	prędkość obrotowa [obr./min]	pobór mocy [W]	natężenie [A]	napięcie [V]	wydajność max. [m^3/h]	poziom ciśnienia akustycznego [dB(A)]	masa [kg]	nr artykułu
HTB-75 N	280	45	0,26	230	6400	46	4,8	40021811
HTB-90 N	240	60	0,25	230	8650	50	5,2	40021821
HTB-150 N	220	75	0,32	230	12600	52	8,2	40021831

Wymiary [mm]

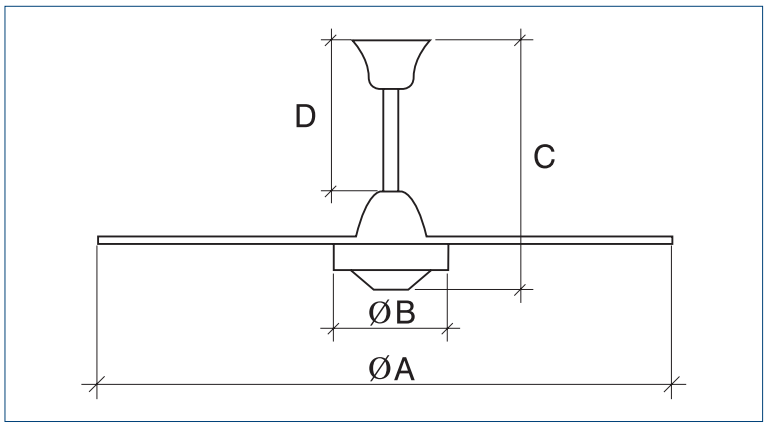

Typ	D	C	ØB	ØA
HTB-75 N	210	395	175	800
HTB-90 N	210	395	175	1000
HTB-150 N	210	410	195	1405

Zasięg wentylatorów HTB (pokrycie powierzchni podłogi) w zależności od wysokości montażu.

Wysokość [m]	powierzchnia podłogi [m^2]		
	HTB-75 N	HTB-90 N	HTB-150 N
3	3	4,5	6,7
4		5,5	8,0
5		6,3	9,2
6			10,3
7			11,3
8			11,9
9			12,6



ARTIC - 405 CN

Zastosowanie

Wentylatory przeznaczone do wymuszenia ruchu powietrza w pomieszczeniu.

Konstrukcja

Obudowa wykonana z wysokiej jakości tworzyw sztucznych. Wszystkie modele są wyposażone w siatkę ochronną zabezpieczającą wirnik.

- ARTIC - 255 N, ARTIC - 305 N, ARTIC - 405 N - wentylatory stołowe
- ARTIC - 405 CN - wentylatory kolumnowe
- ARTIC - 405 PM, ARTIC - 405 PRC - wentylatory ścienne
- ARTIC - 400 R - wentylatory sufitowe

Wszystkie modele mogą pracować z wirnikiem ustawionym „pod kątem". Wszystkie modele mogą pracować w pozycji stałej lub oscylacyjnej. Modele ARTIC - 405 PM oraz ARTIC - 405 PRC są wyposażone w nastawę czasową.

Silnik elektryczny

Silnik elektryczny jednofazowy 230V, 50Hz z zabezpieczeniem przed porażeniem w klasie II. Wszystkie modele są wyposażone w możliwość regulacji prędkości obrotowej wirnika.



ARTIC N



ARTIC - 400 R



ARTIC - 405 PM



ARTIC - 405 PRC

Dane techniczne

Typ	zasilanie [V]	pobór mocy [W]	przepływ* [m^3/h]	max. prędkość wylotowa [m/s]	max. poziom mocy akust. [dB(A)]	nastawa czasowa	biegi	pozycja pracy wentylatora: pod kątem	pozycja pracy wentylatora: stała poz. obrotowa	kolor	waga [kg]	wymiary [mm]: średnica wirnika	wymiary [mm]: wysokość
Wentylatory stołowe													
Artic-255 N	230	35	1105/1056	3,2	48		2	·	·	szary	2,1	230	420
Artic-305 N	230	35	1735/1511/1105	2,7	50		3	·	·	szary	2,8	300	500
Artic-405 N	230	50	4225/3403/2530	3,8	55		3	·	·	szary	3,2	400	590
Wentylatory kolumnowe													
Artic-405 CN	230	50	4225/3403/2530	3,8	55		3	·	·	szary	5,5	400	od 1140 do 1340
Wentylatory ścienne													
Artic-405 PM	230	50	4225/3403/2530	3,8	55	10min÷3h	3	·	·	szary	5	400	560
Artic-405 PRC	230	50	4225/3403/2530	3,8	55	1÷8h	3	·	·	szary	5	400	560
Wentylatory sufitowe													
Artic-400 R	230	60	1050/950/760	1300/1100/900	41		3		360°	szary	6	400	350

Venture Industries Sp. z o.o.
ul. Mokra 27, 05-092 Łomianki - Kiełpin
tel. +48 22 751 95 50, 751 20 31
fax +48 22 751 22 59, 751 12 02
e-mail: venture@venture.pl



Zastosowanie

System Venturia zapewnia ciągłą wymianę powietrza w kilku pomieszczeniach jednocześnie, co umożliwia skuteczną wentylacje wyciągową w obiektach typu domki letniskowe, domki jednorodzinne, mieszkania, małe pomieszczenia usługowe typu kiosk, biuro, pracownia itp. Nawiew powietrza odbywa się poprzez np. nawiewniki w pomieszczeniach typu: salon, sypialnia itp. (tzw pomieszczenia "czyste"), wyciąg z tych miejsc kieruje się do toalety, spiżarni, łazienki, kuchni ect. (tzw. pomieszczeń „brudnych"), po czym strumień kierowany jest do wyrzutni.

Konstrukcja

System wywiewny Venturia, wyposażony jest w dwubiegowy wentylator promieniowy z łopatkami pochylonymi do przodu. Urządzenie wyposażone w 5 króćców wywiewnych (4-ry regulowane automatycznie) oraz jeden wylotowy.
Proces instalacji urządzenia został ułatwiony dzięki zastosowaniu specjalnych linek montażowych, dodatkowo redukujących drgania oraz wibracje.

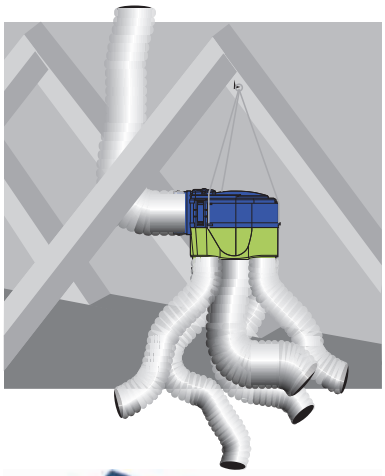

Silnik elektryczny

230V-50Hz o niskim zużyciu energii.

Standardowa wersja

- 4 króćce wylotowe Ø 80mm (kuchnie, toalety)
- 2 szt. zaślepki na niewykorzystywane kanały
- Króćce wywiewne regulowane automatycznie
- 2 szt. -15m^3/h
- 2 szt. - 30m^3/h
- Króciec wywiewny Ø125mm - automatycznie regulowany. Wydajność 45m^3/h i 135m^3/h
- Króciec wylotowy Ø 125mm



Dzięki systemowi VENTURIA zyskujemy:

- przyjemny klimat wewnątrz pomieszczeń
- zdrowe i świeże powietrze
- eliminacje wilgoci
- nawiew świeżego powietrza
- eliminacja nieprzyjemnych zapachów
- przyjemny chłód podczas letnich nocy

Dane techniczne

Typ	prędkość obrotowa [obr./min]	pobór mocy [W]	natężenie [A]
VENTURIA-2	230	65/24	0,3/0,2
VENTURIA-2 KIT	230	65/24	0,3/0,2

Wymiary [mm]

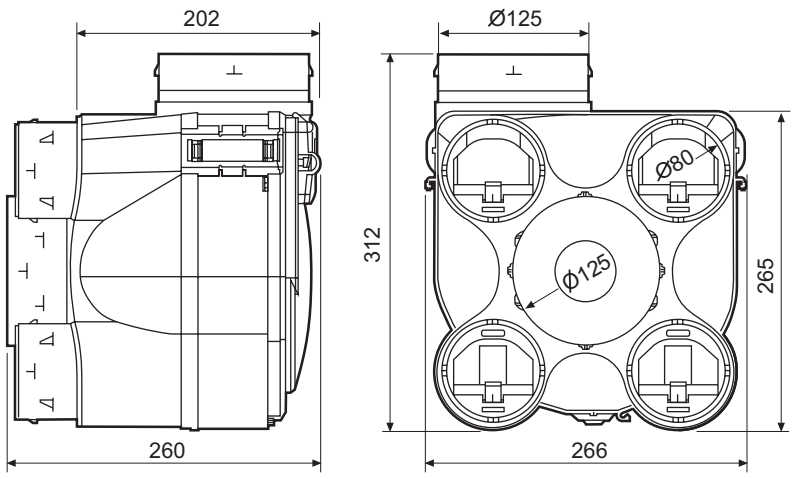

Charakterystyka pracy

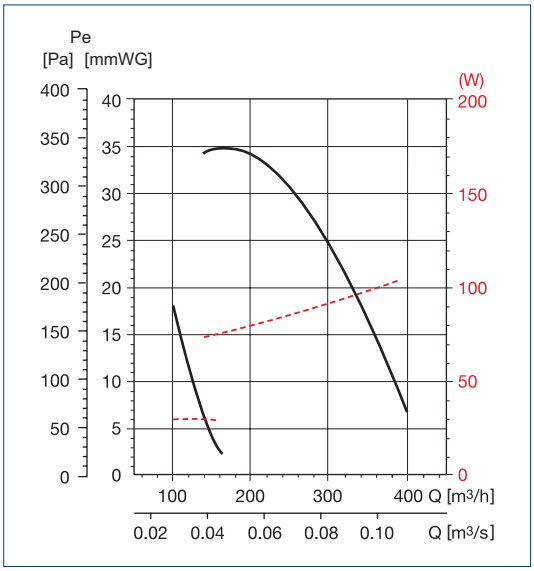



Zastosowanie

OZEO-E / OZEO-E Ecowatt jest przeznaczony do wentylacji domów jednorodzinnych, małych pomieszczeń biurowych oraz domków letniskowych.
Jest przystosowany do pracy ciągłej. Umożliwia skuteczną i komfortową wentylacje wywiewną z łazienek, kuchni, toalet itp.

Funkcje

- wentylator promieniowy z łopatkami pochylonymi do przodu
- trójbiegowy silnik z możliwością przełączenia biegów za pomocą pilota bezprzewodoweg (dla modelu OZEO-E Ecowatt) lub przełącznika (dla modelu OZEO-E) oraz regulacji biegu średniego i wysokiego (dla modelu OZEO-E Ecowatt).
- 4 króćce wlotowe Ø125 mm, z wbudowanymi uszczelkami i możliwością obrotu o 90 (stopni)
- 1 króciec wylotowy Ø 125 mm
- 3 nasadki do zablokowania nieużywanych króćców wlotowych
- pilot bezprzewodowy (1 w standardzie dla OZEO-E Ecowatt do przełączania biegów wentylatora)

ENERGOOSZCZĘDNY e SYSTEM WENTYLACJI

3-pozycyjny przełącznik biegów dla OZEO-E (połączenie kablowe)



Pilot bezprzewodowy dla OZEO-E Ecowatt (1 szt w zestawie)



Opcje montażu

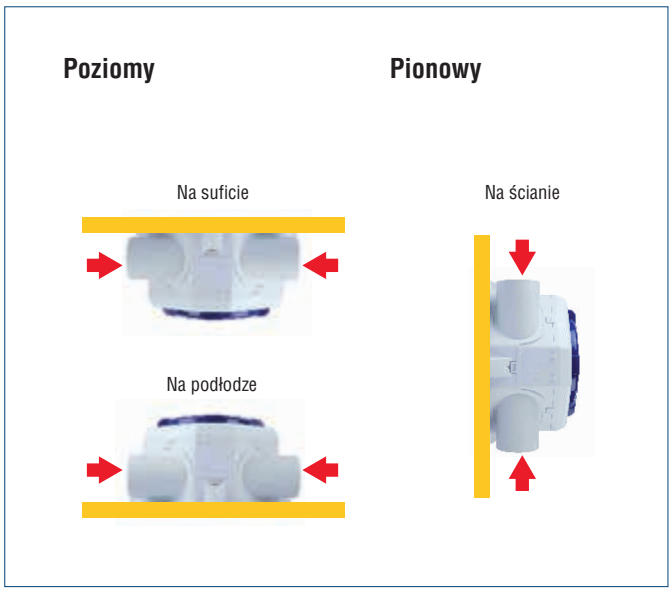

Elastyczność montażu króćców

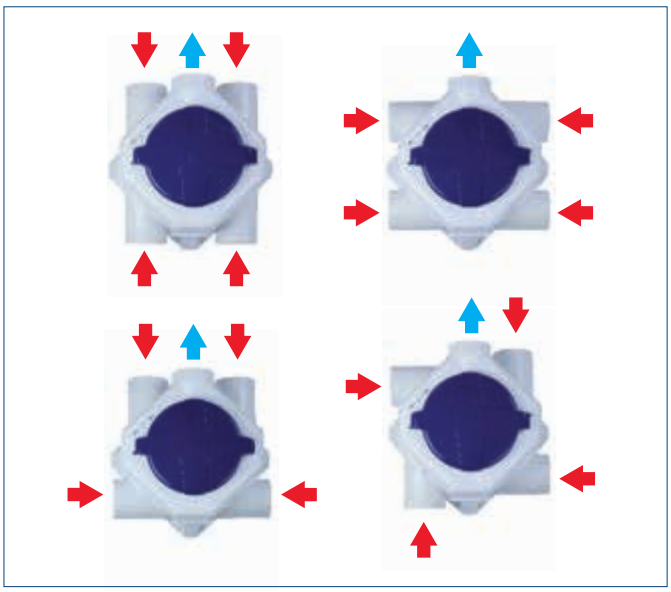

Dane techniczne

Typ	napięcie [V]	pobór mocy max. [W]	natężenie prądu max. [A]	moc akustyczna [dB(A)]	nr artykułu
OZEO-E	230	20 - 39 -56	0,19 - 0,24 - 0,23	33 - 35 - 38	40020864
OZEO-E Ecowatt	230	15,5 - 25 - 48	0,15 - 0,23 - 0,4	30 - 35 - 38	40020865

Venture Industries Sp. z o.o.
ul. Mokra 27, 05-092 Łomianki - Kiełpin
tel. +48 22 751 95 50, 751 20 31
fax +48 22 751 22 59, 751 12 02
e-mail: venture@venture.pl

Charakterystyka pracy

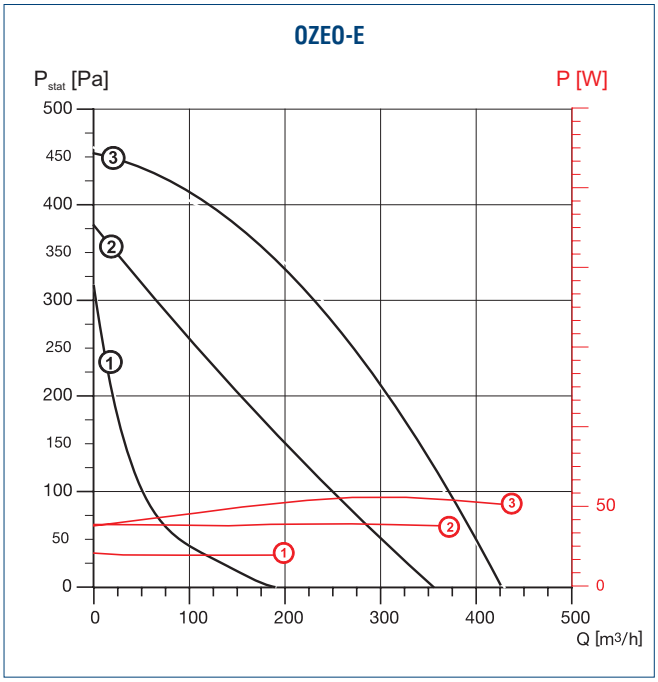

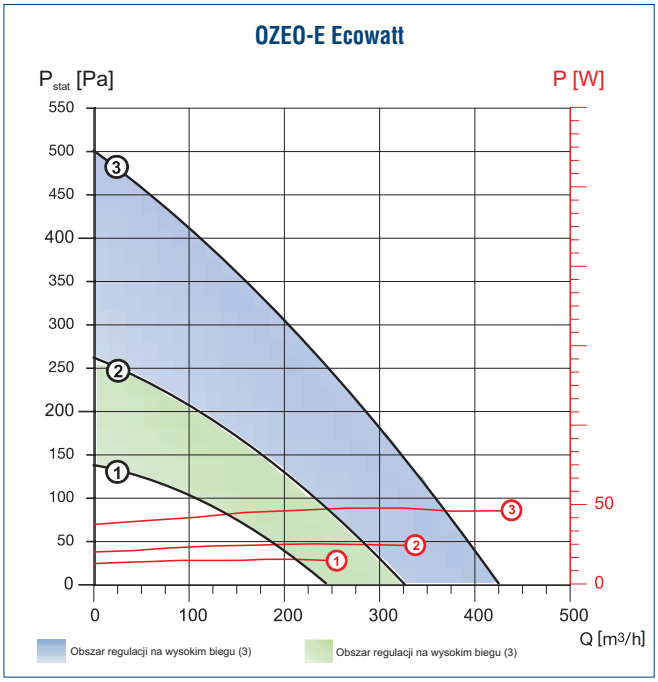

Wymiary [mm]

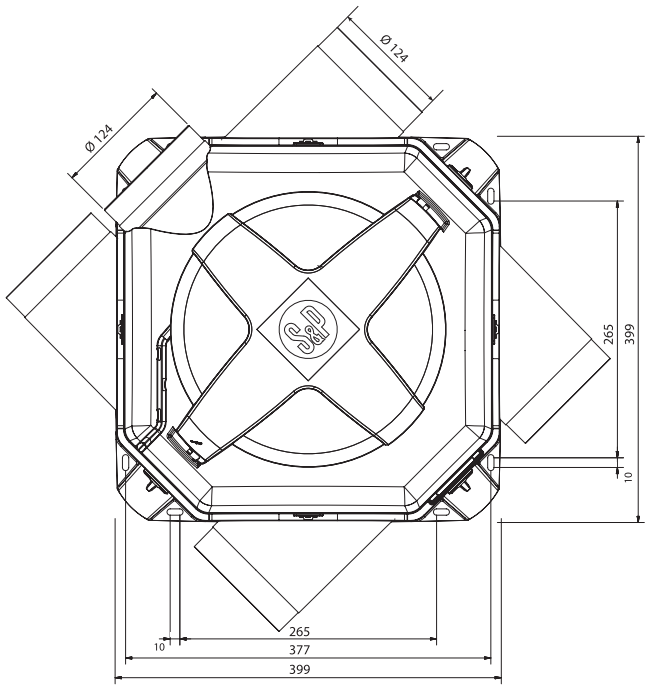

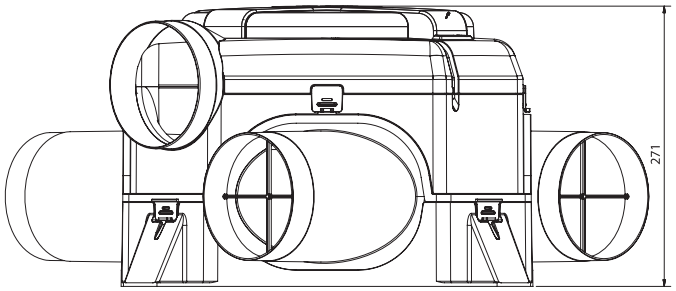

OZEO-E / OZEO-E Ecowatt - Scentralizowana samoregulacja

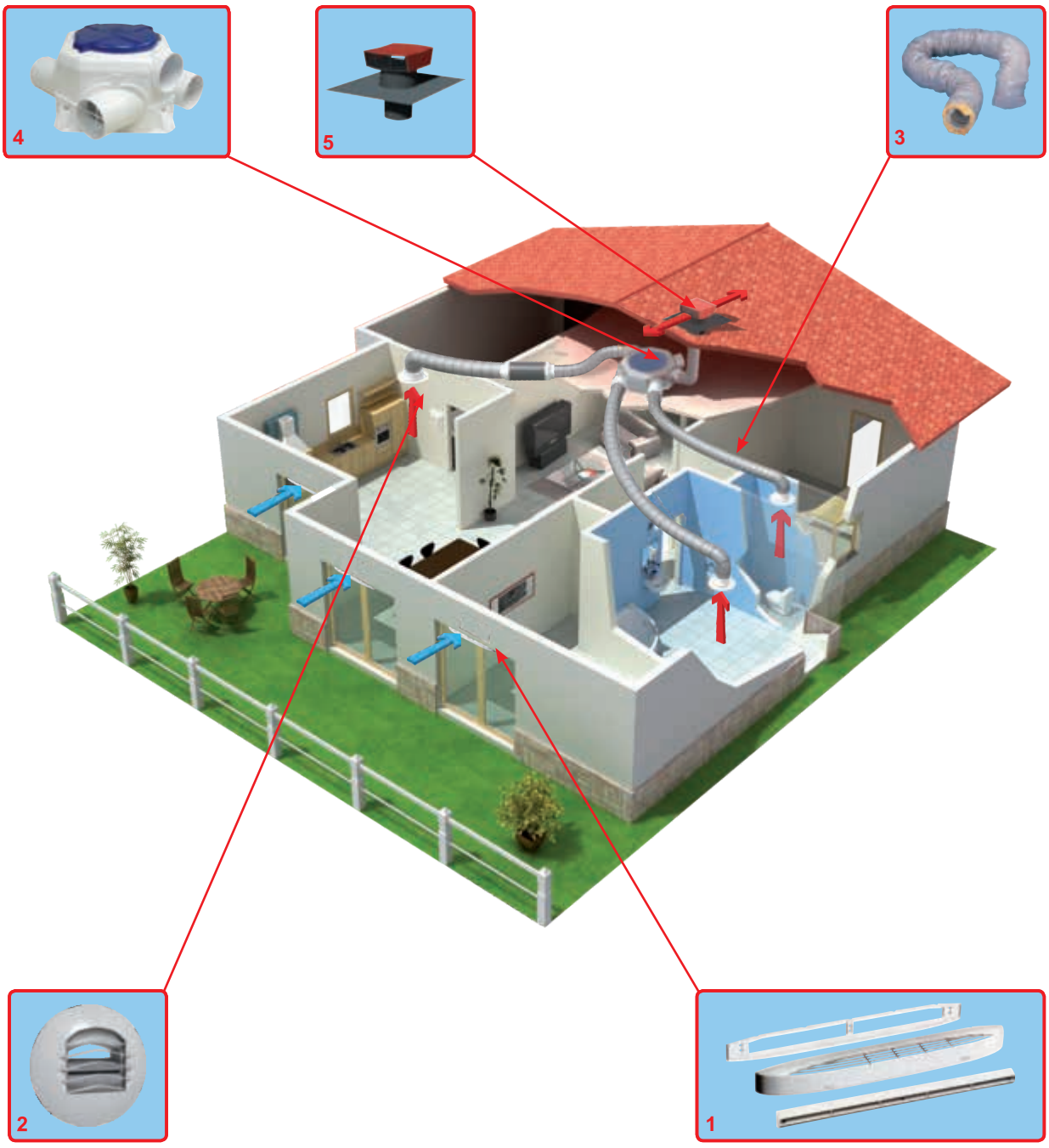

1. Nawiewniki okienne ECA
2. Kratki wywiewne BAR
3. Przewód elastyczny np: VENTAL / VENTAL-THERM
4. OZEO-E / OZEO-E Ecowatt
5. Wywietrznik dachowy CT

Venture Industries Sp. z o.o.
ul. Mokra 27, 05-092 Łomianki - Kiełpin
tel. +48 22 751 95 50, 751 20 31
fax +48 22 751 22 59, 751 12 02
e-mail: venture@venture.pl

Wymiennik krzyżowy przeciwprądowy, wysoka sprawność odzysku ciepła



Zastosowanie

Centrale wentylacyjne IDEO z odzyskiem ciepła są przeznaczone do wentylacji mieszkań, domów jednorodzinnych, zabudowy szeregowej, apartamentów, biur, pawilonów handlowych etc…
Zapewniają oszczędność energii zużywanej na ogrzewanie pomieszczeń, komfortową wentylację z dokładną filtracją (zalecane dla osób cierpiących na alergię i chorych na astmę).
Zapobiegają zawilgoceniu okien i ścian w sezonie grzewczym, zapewniają szybką eliminację nadmiaru wilgoci z pomieszczeń sanitarnych.

Krzyżowo-przeciwprądowy wymiennik ciepła zapewnia odzysk ciepła do 92%. Silniki zasilane prądem stałym gwarantują długą żywotność i niskie zużycie energii.
Zalecane usytuowanie króćców wywiewnych: kuchnia, łazienka, toaleta, zalecane usytuowanie króćców nawiewnych: salon, sypialnia.

Funkcje

- wydatek powietrza do 325 m^3/h
- spręż dyspozycyjny 425 Pa
- krzyżowo-przeciwprądowy wymiennik ciepła o sprawności do 92%
- pilot bezprzewodowy
- bezprzewodowy przycisk kuchenny
- filtry powietrza na wlocie EU4 i EU5/EU7
- filtry powietrza na wylocie EU4
- automatyczny bypass
- 4 króćce przyłączeniowe (150/160mm)
- 1 uchwyt ścienny
- szczelna obudowa
- antena umożliwiająca bezprzewodowe sterowanie z odległości do 150 m w otwartej przestrzeni
- 1 otwór skroplin przy pionowym montażu centrali

Bezprzewodowy panel sterujący



Panel sterowania (1 jednostka dostępna jako podstawowe wyposażenie do każdego modelu, dodatkowe jednostki sterujące dostępne na zamówienie)

Bezprzewodowy przycisk kuchenny



Łatwe do wymiany filtry



Hydrauliczny siłownik klapy maskującej



Antena zewnętrzna



Wymiennik o sprawności odzysku ciepła do 92%



Łatwa konserwacja



Łatwy dostęp do wentylatorów, wymiennika ciepła i by-pass'a

Opcje montażu



Poziomo - montaż w pozycji leżącej



Pionowo - na ścianie lub na podłodze

Dane techniczne

Typ	Napięcie [V]	Wydatek [m³/h] min.	Wydatek [m³/h] max.	Moc [W] min.	Moc [W] max.	Natężenie prądu [A] min.	Natężenie prądu [A] max.	Poz. mocy akust. 3m [dB(A)] min.	Poz. mocy akust. 3m [dB(A)] max.	Spr. odzysku ciepła [%] min.	Spr. odzysku ciepła [%] max.	Waga [kg]
IDEO HE 325 ECOWATT	230	45/90	325	21	198	0,1	0,7	22,9	35,5	86	92	45

Charakterystyka pracy

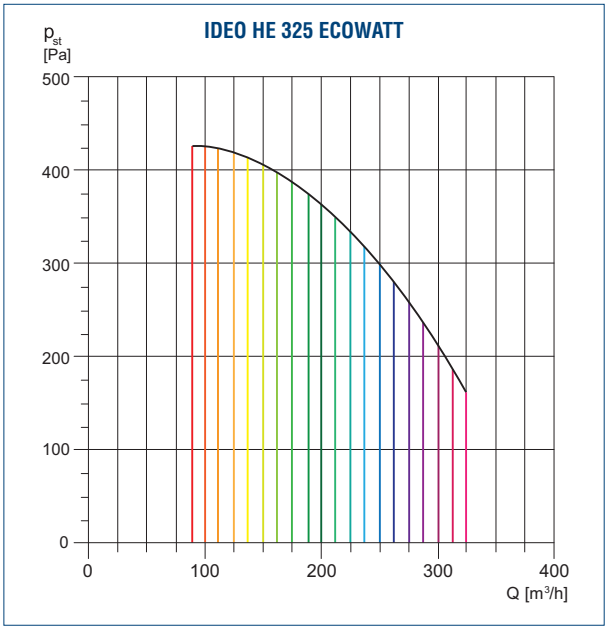

Bezprzewodowy panel sterowania

Bezprzewodowy panel sterowania - umożliwia pełną kontrolę nad pracą centrali rekuperacyjnej.
Regulacja wydajności, uruchamianie by-pass'a, programator czasowy etc.

Montaż na ścianie



Montaż na obudowie centrali



Montaż na dowolnej, płaskiej powierzchni



Bezprzewodowy przycisk kuchenny



Bezprzewodowy przycisk kuchenny - powoduje załączenie pracy centrali na maksymalnej wydajności, na okres 30 min, niezależnie od zaprogramowanego trybu pracy

Obsługa pilota



Praca wentylatorów:

Prędkość niższa

Prędkość wyższa

Tryb "dłuższej nieobecności"



Lato: By-pass uruchamiany automatycznie lub ręcznie
- automatycznie, uaktywnia się latem
- ręcznie, możliwość uaktywnienia na 8 godzin pracy

Zima: System antyzamrożeniowy
- automatyczne zmniejszanie ilości powietrza zewnętrznego w celu podwyższenia temperatury w wymienniku



- Wskaźnik aktualnej godziny
- Wskaźnik temperatury wewnętrznej
- Wskaźnik temperatury zewnętrznej



Wskaźniki:
- dzień/godzina
- tryb pracy
- planowany tydzień pracy
- programowanie automatyczne/ręczne



Wskaźnik mocy sygnału radiowego

Wskaźnik stanu baterii pilota



Wskaźnik nieprawidłowej pracy/awarii urządzenia

Wskaźnik zanieczyszczenia filtra

Wskaźnik typu filtra, który pracuje nieprawidłowo:
- filtry nawiewne F1
- filtry wywiewne F2



Wskaźnik zużycia energii

Venture Industries Sp. z o.o.
ul. Mokra 27, 05-092 Łomianki - Kiełpin
tel. +48 22 751 95 50, 751 20 31
fax +48 22 751 22 59, 751 12 02
e-mail: venture@venture.pl

Przykładowy system wentylacji mechanicznej z wykorzystaniem centrali rekuperacyjnej IDEO

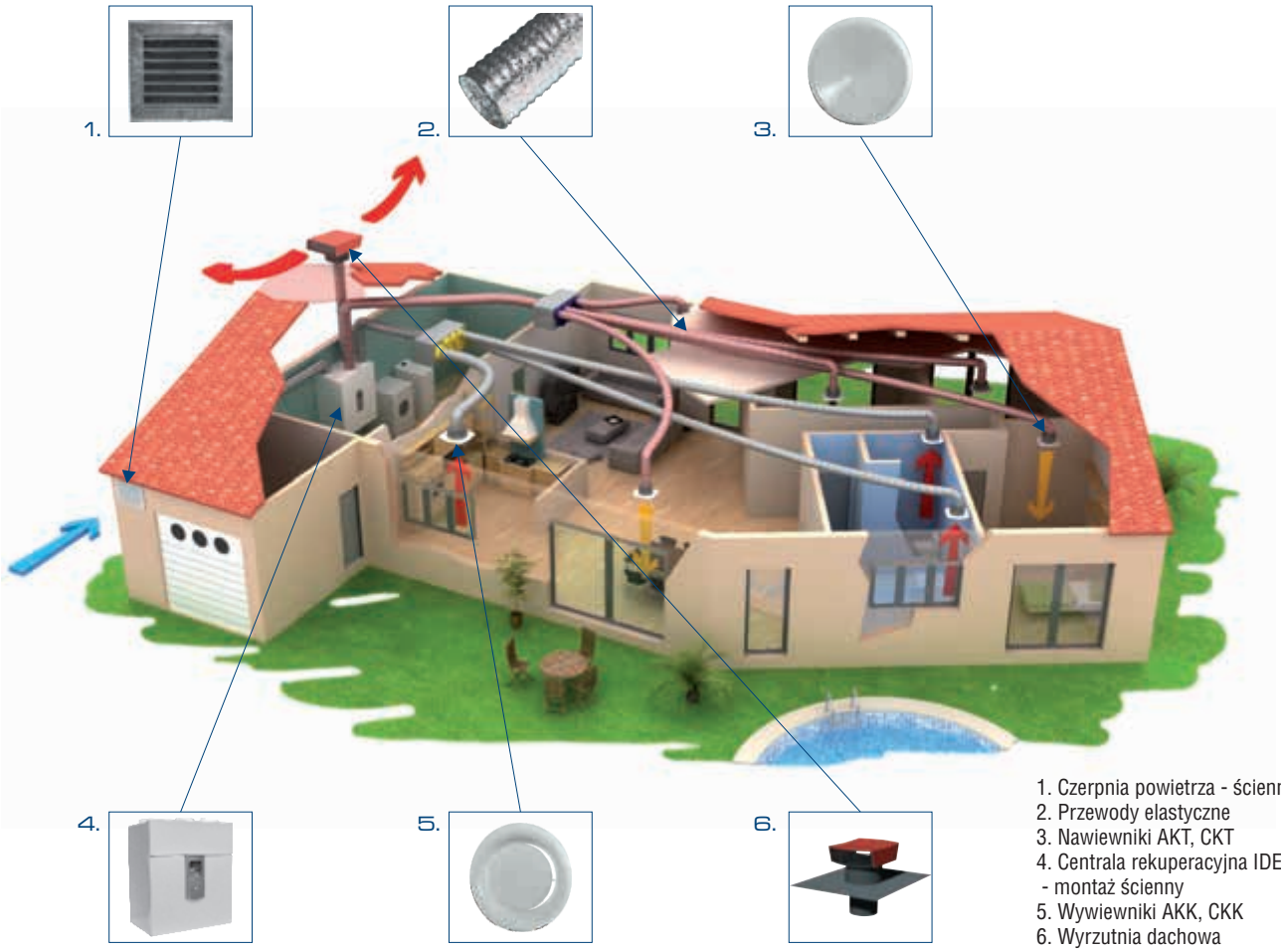

1. Czerpnia powietrza - ścienna
2. Przewody elastyczne
3. Nawiewniki AKT, CKT
4. Centrala rekuperacyjna IDEO - montaż ścienny
5. Wywiewniki AKK, CKK
6. Wyrzutnia dachowa

Wymiary [mm]

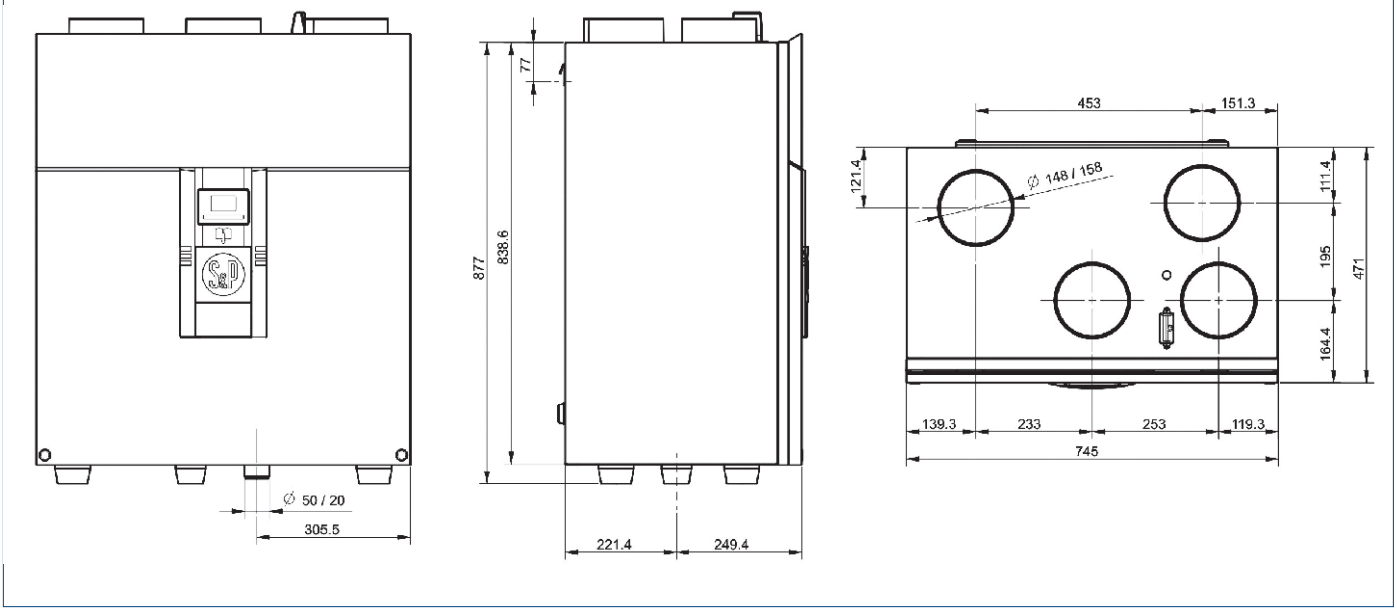

Akcesoria

Osłona maskująca

min. 500mm
max. 950mm

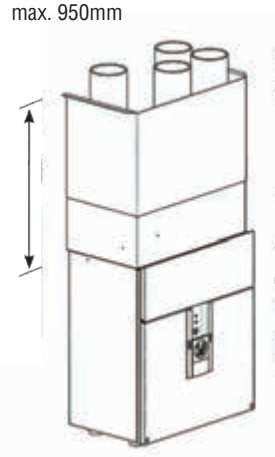



Antena
zwiększająca zasięg panelu sterującego do 200m (w otwartej przestrzeni)



Zestaw drenażowy do poziomego montażu centrali

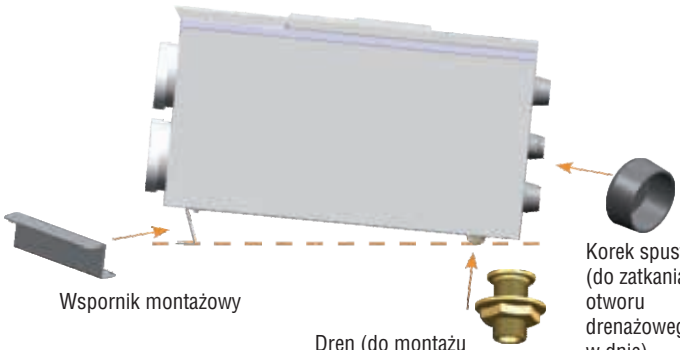

Wspornik montażowy

Dren (do montażu przy poziomej instalacji centrali w ściance tylnej)

Korek spustowy (do zatkania otworu drenażowego w dnie)

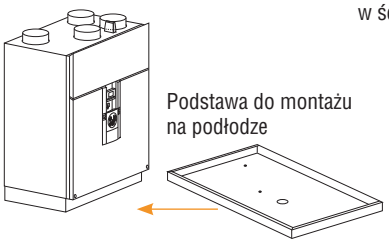

Podstawa do montażu na podłodze

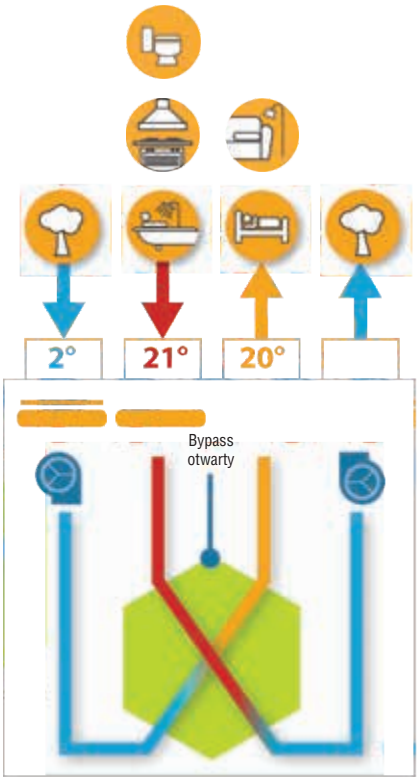

Zima: zasada pracy wymiennika z wyłączoną funkcją by-pass

System odzysku ciepła - umożliwia ogrzewanie świeżego powietrza zewnętrznego, nawiewanego do pomieszczenia, powietrzem wewnętrznym usuwanym z pomieszczenia

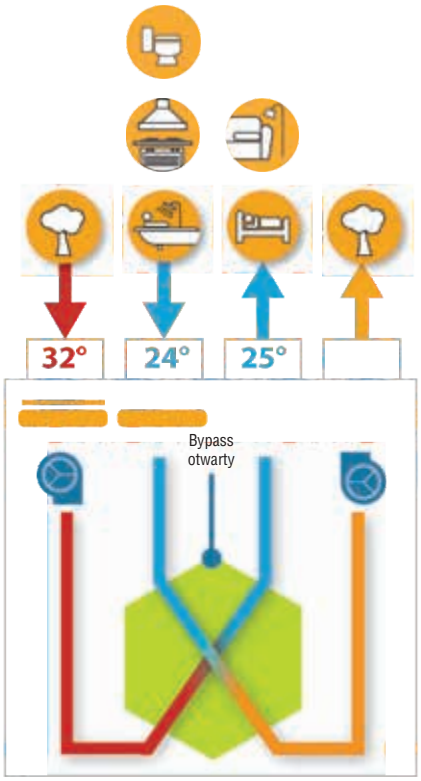

Lato: zasada pracy wymiennika z wyłączoną funkcją by-pass

System odzysku ciepła - umożliwia chłodzenie świeżego powietrza zewnętrznego, nawiewanego do pomieszczenia, powietrzem wewnętrznym usuwanym z pomieszczenia

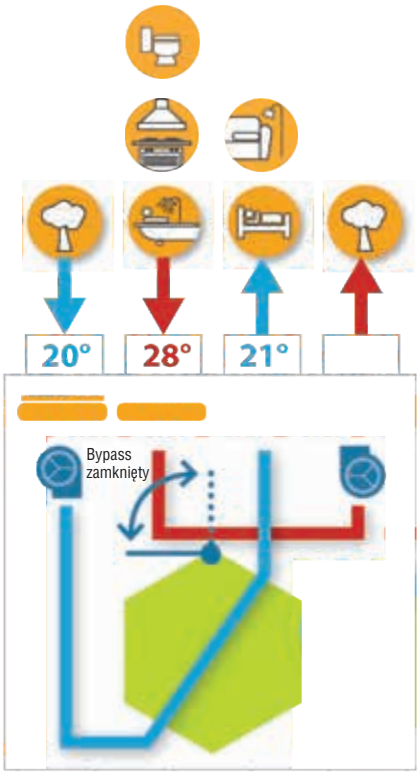

Lato: zasada pracy wymiennika z włączoną funkcją by-pass

System by-pass - umożliwia ominięcie wymiennika ciepła i nawiewanie do pomieszczenia świeżego powietrza zewnętrznego, bez ingerencji w wartość temperatury

Wymiennik ciepła | Wentylator | By-pass | Filtr | Kuchnia | Sypialnia | Salon | WC | Łazienka | Środowisko zewnętrzne

Venture Industries Sp. z o.o.
ul. Mokra 27, 05-092 Łomianki - Kiełpin
tel. +48 22 751 95 50, 751 20 31
fax +48 22 751 22 59, 751 12 02
e-mail: venture@venture.pl

Przykład montażu: rozprowadzenie powietrza za pomocą skrzynek rozprężnych z 4 lub 8 króćcami przyłączeniowymi (ø 80 mm)

Stosowanie skrzynek rozdzielczych ułatwia równoważenie instalacji

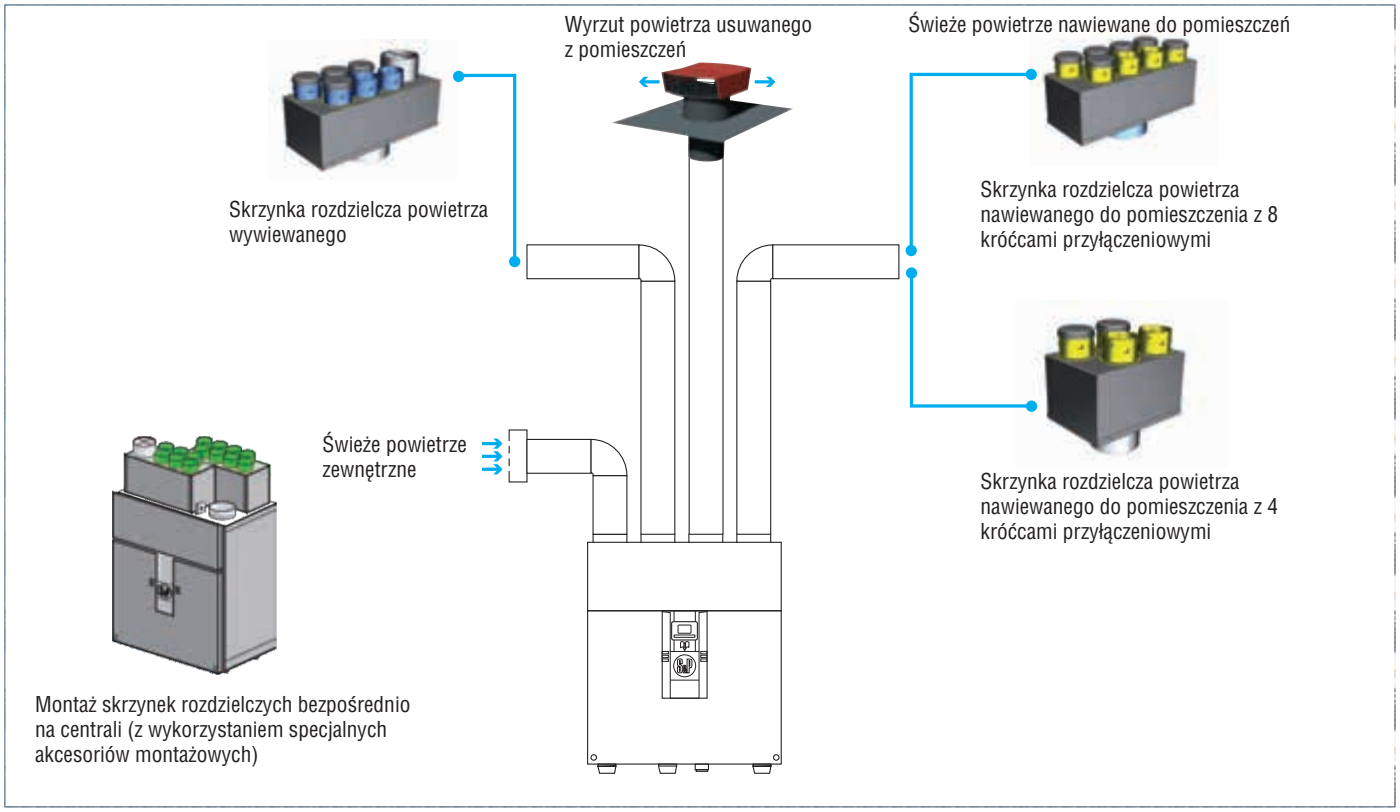

Przykład montażu: rozprowadzenie powietrza za pomocą kanałów rozprowadzających

Stosowanie kanałów rozprowadzających (jeden główny przewód i rozgałęzienia) minimalizuje przestrzeń zajętą przez instalację

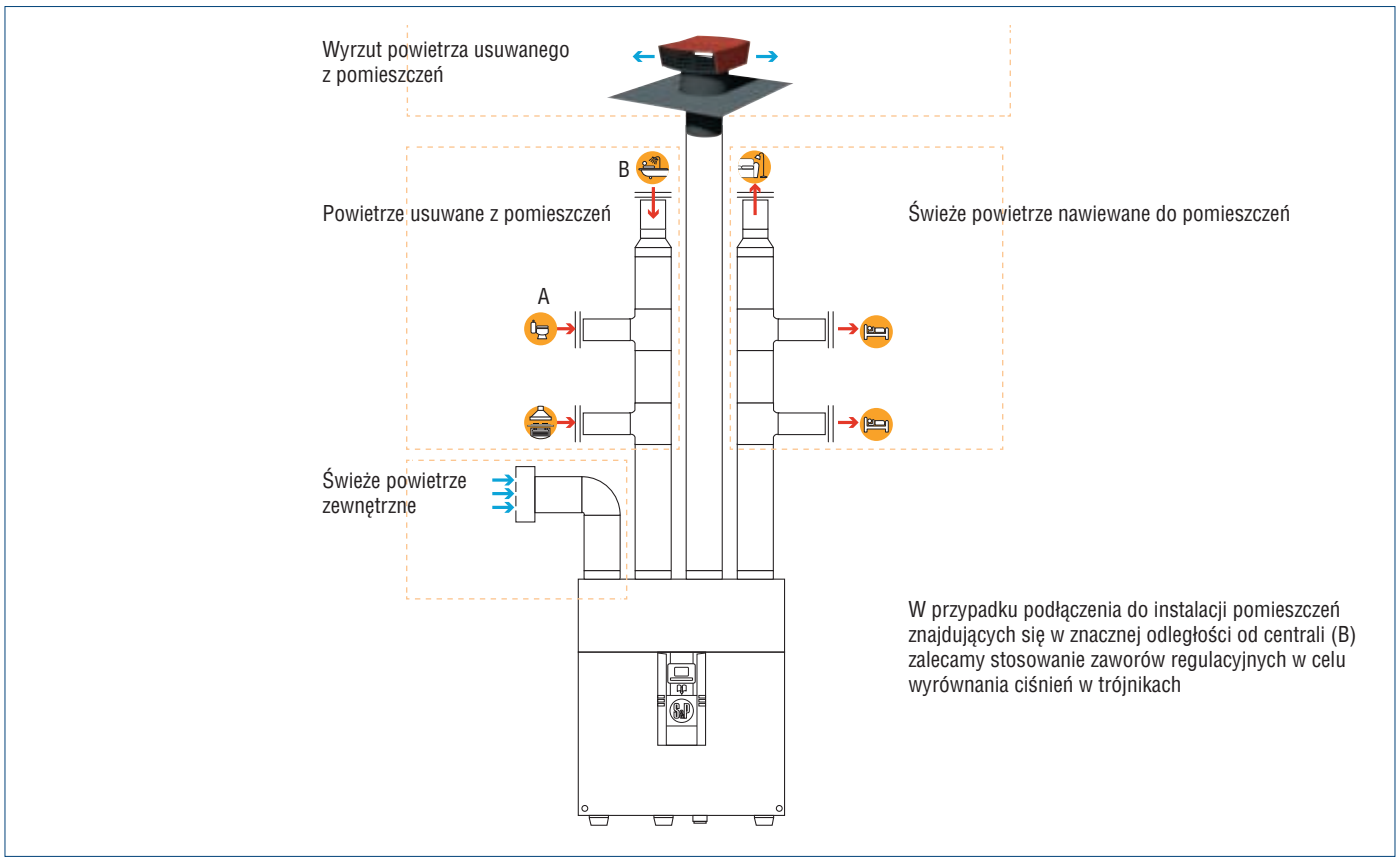

Filtry

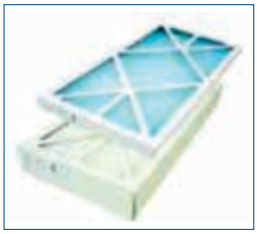

Filtry na wlocie (klasa EU4 + EU5/EU7)
Zapewniają dostarczenie do pomieszczenia świeżego i czystego powietrza zewnętrznego, chronią wymiennik przed uszkodzeniem. Filtr wstępny EU4 chroni filtr EU5/EU7 przed zapchaniem



Filtr na wylocie (klasa EU4)
Zabezpiecza wymiennik przed uszkodzeniem

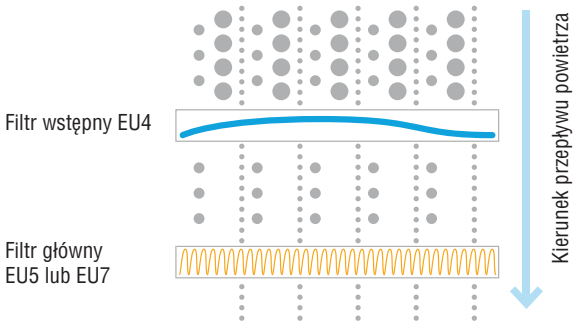

Filtr wstępny zabezpiecza przed:
pyłkami roślin, mgłą, piaskiem, sierścią, większymi roztoczami itp.
Filtr główny zabezpiecza przed:
mniejszymi pyłkami, bakteriami, sadzą, pyłem cementowym itp.

Akcesoria



PLENUM DF 6+1
Skrzynka rozdzielcza powietrza wywiewanego z pomieszczeń - wyposażona w 6 króćców o średnicy ø 80mm + 1 króciec kuchenny o średnicy ø 125mm. Podłączenie do centrali ø 150mm

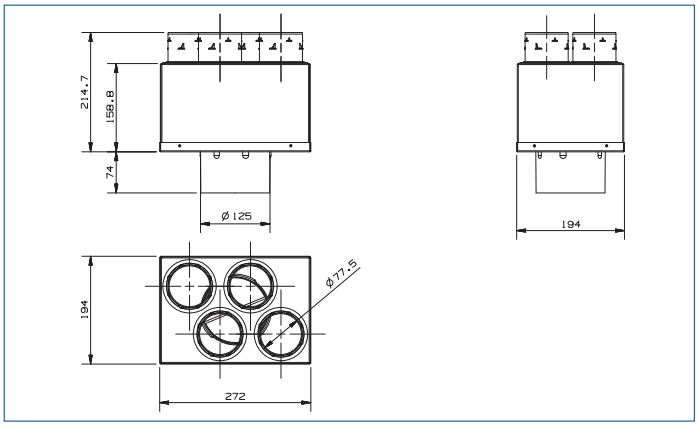



PLENUM DF 8
Skrzynka rozdzielcza powietrza nawiewanego do pomieszczeń - wyposażona w 8 króćców o średnicy ø 80mm. Podłączenie do centrali ø 150mm

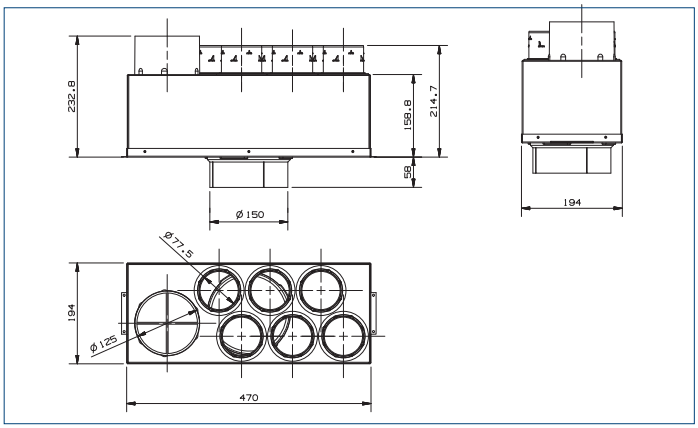



PLENUM DF 4
Skrzynka rozdzielcza powietrza nawiewanego do pomieszczeń - wyposażona w 4 króćce o średnicy ø 80mm. Podłączenie do centrali ø 150mm

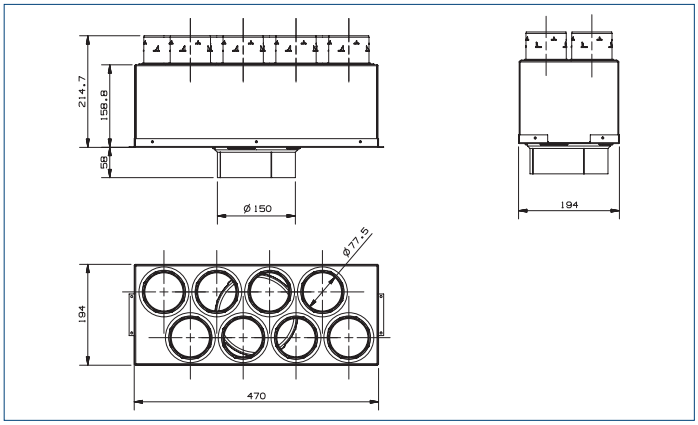

Venture Industries Sp. z o.o.
ul. Mokra 27, 05-092 Łomianki - Kiełpin
tel. +48 22 751 95 50, 751 20 31
fax +48 22 751 22 59, 751 12 02
e-mail: venture@venture.pl

Akcesoria



IDEO MOUNTING ACCESORY
Umożliwia montaż skrzynek rozdzielczych (PLENUM DF 6+1 oraz PLENUM DF 8) bezpośrednio na centrali rekuperacyjnej

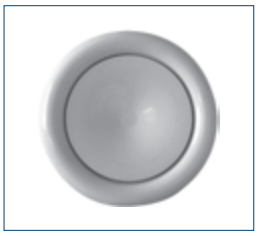

AKT
Anemostat nawiewny wraz z kołnierzem montażowym



VENTAL/VENTAL-THERM
Przewody elastyczne VENTAL ø 80, 100, 125, 160
Przewody elastyczne izolowane VENTAL-THERM ø 100, 125, 160



CKT
Anemostat nawiewny wraz z kołnierzem montażowym



Nawiewnik LTVM (wywiewnik LRVM)
Kwadratowy sufitowy, na życzenie dostępny z skrzynką rozprężną

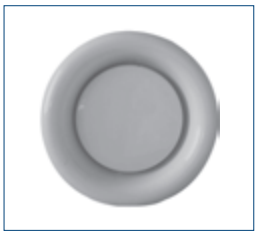

AKK
Anemostat wywiewny wraz z kołnierzem montażowym

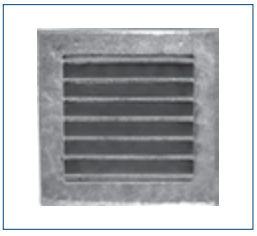

KWK
Aluminiowa kratka wentylacyjna, przystosowana do montażu na zewnątrz



CKK
Anemostat wywiewny wraz z kołnierzem montażowym

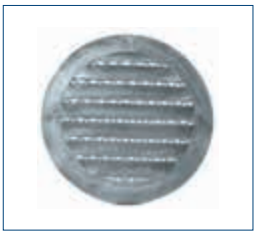

KWO
Aluminiowa kratka wentylacyjna, przystosowana do montażu na zewnątrz



AKN
Anemostat nawiewno-wywiewny wraz z kołnierzem montażowym (z blachy nierdzewnej INOX)

Akcesoria elektryczne



HIG-2
Czujnik wilgotności



SQA
Czujnik zanieczyszczenia powietrza



Zastosowanie

Centralka nawiewna przystosowana do montażu na ścianie wewnątrz pomieszczenia, przeznaczona do współpracy z okrągłym kanałem wentylacyjnym o średnicy 100 mm. Zadaniem centralki jest dostarczenie świeżego, oczyszczonego z kurzu, sadzy, insektów, a w zależności od potrzeb również ogrzanego powietrza do pomieszczenia. Polecana do małych pawilonów, kiosków, kontenerów telekomunikacyjnych, etc.

Konstrukcja

Centrala standardowo wyposażona jest w wentylator nawiewny z bezstopniowym regulatorem obrotów, filtr klasy EU3, grzałkę elektryczną z układem zabezpieczeń przed przegrzaniem i przełącznikiem mocy grzałki. Obudowa centralki jest wykonana z malowanej proszkowo blachy stalowej. Wentylator nawiewny z łożyskami kulkowymi, termicznym zabezpieczeniem silnika przed przegrzaniem, o stopniu ochrony IP 44 i klasie izolacji B. Wirnik wentylatora z łopatkami pochylonymi do przodu, wykonany z galwanizowanej blachy stalowej, wyważany dynamicznie zgodnie z ISO 1940. Element grzejny o mocy 500W wykonany jest ze stali nierdzewnej. Panel sterowania umożliwia kierowanie pracą centralki: włącza lub wyłącza wentylator oraz element grzejny, pozwala na ustawienie mocy grzałki (500/250 W) oraz umożliwia płynną regulację wydajności wentylatora. W komplecie z centralką dostarczana jest ozdobna kratka V-23 w charakterze czerpni .

Silnik elektryczny

Silnik elektryczny wykonany zgodnie z obowiązującymi Dyrektywami oraz klasami sprawności, oznaczony znakiem CE. Klasa izolacji – B. Stopień ochrony – IP44. Zasilanie – jednofazowe 230V 50Hz.
Schemat podłączenia elektrycznego rys. 9 str. 926.

Dane techniczne

Typ	napięcie [V]	moc nominalna [W]	moc grzewcza [W]	prędkość obrotowa max. [obr./min]	wydajność max. [m³/h]	wydajność min. [m³/h]
IWF	230	575	500/250	2300	265	150

Wymiary [mm]

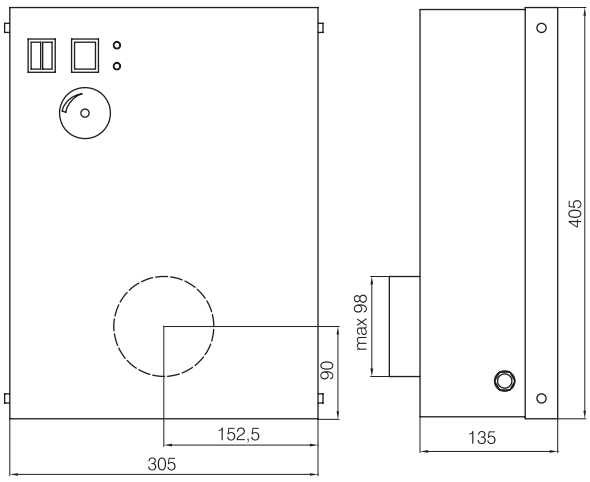

Przyrost temperatury

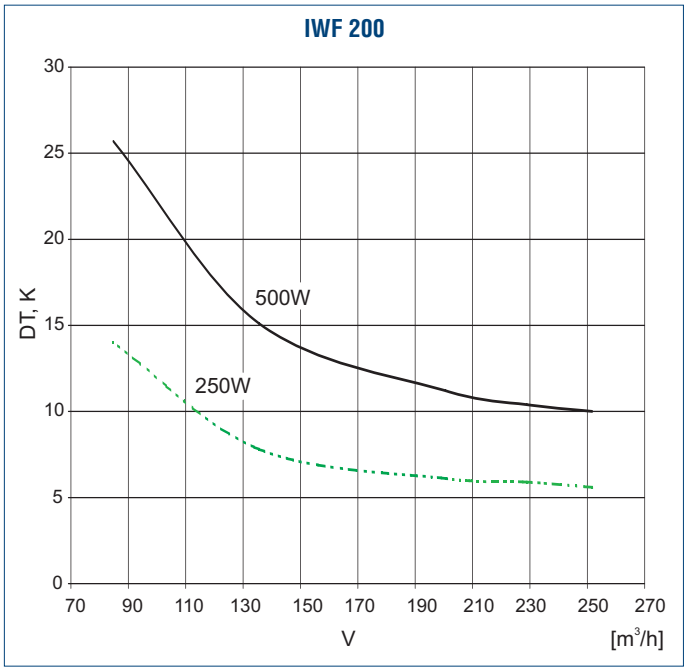

Akcesoria



zestaw ścienny
V-23/V-24
str. 920

Venture Industries Sp. z o.o.
ul. Mokra 27, 05-092 Łomianki - Kiełpin
tel. +48 22 751 95 50, 751 20 31
fax +48 22 751 22 59, 751 12 02
e-mail: venture@venture.pl

Akcesoria: Wentylatory SILENT

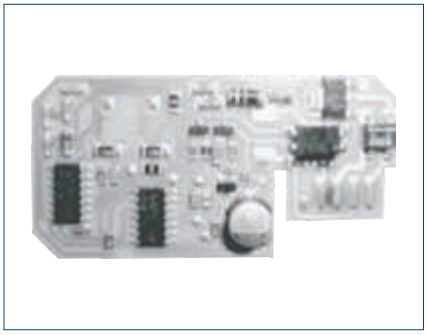

Elektroniczny włącznik czasowy NRS

stałe nastawione wartości czasów, wtykany.

Wykonany jako płytka wtykana pokryta lakierem ochronnym. Przekaźnik elektroniczny NRS jest specjalnie skonstruowany do wbudowania w wentylatory serii SILENT ECO i daje się wbudować tylko do tych wentylatorów.

Typ	NRS
Napięcie	230 V~, 50 Hz
Maksymalne obciążenie	maks. 0,8 A (160 W), indukcyjne
Maks. temp. otoczenia	60°C
Opóźnienie włączenia	1 min.
Opóźnienie wyłączania	7 min.

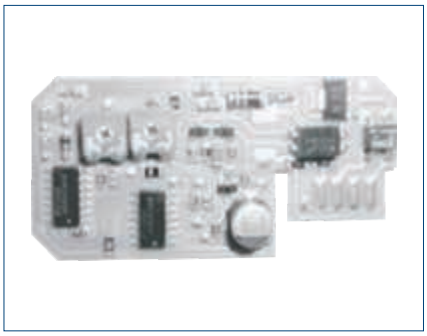

Elektroniczny włącznik czasowy NRS/E

czasy regulowane, wtykany.

Wykonany jako płytka wtykana pokryta lakierem ochronnym. Przekaźnik elektroniczny NRS/ E jest specjalnie skonstruowany do wbudowania w wentylatory serii SILENT ECO i daje się wbudować tylko do tych wentylatorów.

Typ	NRS/E
Napięcie	230 V~, 50 Hz
Maksymalne obciążenie	maks. 0,8 A (160 W), indukcyjne
Maks. temp. otoczenia	60°C
Opóźnienie włączenia	bezstopniowo od 0 do 3 min.
Opóźnienie wyłączania	bezstopniowo od 2,5 do 20 min.

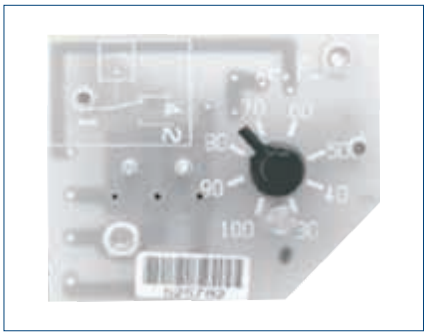

Higrostat do typów Silent, Silent ECO .../HGE.

Strugoszczelny higrostat wbudowany, stopień ochrony IP X5, do sterowania wentylatorami zależnymi od wilgotności. Zintegrowany z tłumiącymi dźwięki płytami czołowymi wentylatorów Silent i Silent ECO. Szybkie działanie na skutek bezpośredniej styczności czujnika z powietrzem w pomieszczeniu.

Typ	.../HGE
Napięcie	230 V~, 50 Hz
Temp. otoczenia	0 do 60°C
Wymiary	59 x 47 x 33 mm

Dostępne są następujące opcje:

- Wykonanie jednostopniowe : praca wyższego stopnia jest sterowana przez higrostat HGE i/lub wyłącznik oświetlenia.
- Wykonanie jednostopniowe z fabrycznie zamontowanym opóźnieniem czasowym: praca wyższego stopnia jest sterowana przez higrostat HGE i/lub opóźnienie czasowe.
- Wykonanie podstawowe (2 stopniowe): higrostat HGE łączy niski stopień, natomiast wyłącznik (oświetlenia) albo opóźnienie czasowe - stopień wyższy - wersja HGE/K.
- Wykonanie podstawowe (2 stopniowe): wentylator pracuje cały czas na niższym biegu, bieg wyższy jest załączany przez higrostat HGE lub/i włącznik oświetlenia - wersja HGE/G.

Sposób działania higrostatu musi być określony przed zamówieniem.

FDA	578
ADA	579
BDB	580
BSB	581
FSA	582
HPB-F	583 - 589
GFS	590 - 595
SEM	596 - 597
DEM	598
CBM	599 - 605
CBM RE	606 - 612
CBP	613 - 616
LFB	617 - 620
GFB	621 - 626
KEF	627 - 628
BB	629 - 630
LFA	631 - 635
MBA	636 - 639
MRA	640 - 642
MTA	643 - 645
MPA	646 - 650
MPB	651 - 655
MPB-K	656 - 658
MPB-HT	659 - 660
MRB	661 - 665
MBB	666 - 673
HSD	674 - 675
MSB	676 - 678
MSBN	679 - 688
MSB-VB	689 - 690
MSB-HT	691 - 692
HBB	693 - 696
MPT	697 - 699
QP	700 - 702
HST	703 - 709
Q	710 - 712
Q2	713 - 714
GB/GX	715 - 720
MHB	721 - 722
HPBx	723 - 725
HP	726 - 731
Akcesoria	732 - 739

wentylacja ogólna

Wentylatory kanałowe	7 - 165
Wentylatory osiowe ścienne	167 - 208
Wentylatory osiowe kanałowe	209 - 253
Wentylatory dachowe	255 - 337
Wentylatory oddymiające	339 - 505
Kurtyny i termowentylatory	507 - 523
Wentylatory dla domu i biura	525 - 575

wentylatory dla przemysłu

Wentylatory promieniowe	577 - 739
Wentylatory przeciwwybuchowe	741 - 795
Wentylatory chemoodporne	797 - 848
Wentylatory bocznokanałowe	849 - 878
Odciągi	879 - 885
Wentylatory spalinowe	887 - 890
Akcesoria elektryczne	891 - 905
Elementy nawiewu/wywiewu powietrza	907 - 922
Schematy podłączeń elektrycznych	923 - 938
Wytyczne techniczne	939 - 946
Tabela wykonań specjalnych	947 - 948
Indeks	949 - 952



Zastosowanie

Wentylatory serii FDA przeznaczone są do tłoczenia lub wyciągania powietrza w procesach produkcyjnych, systemach wentylacji, w urządzeniach chłodniczych i klimatyzacyjnych, suszarniach. Znajdują zastosowanie w centralach wentylacyjnych.

Konstrukcja

Wentylatory promieniowe dwustronnie ssące przystosowane do napędu pasowego. Przeznaczone do transportu czystego, nie agresywnego powietrza w temperaturze od -30 do 80°C. Transport gazów wybuchowych jest zabroniony.
Wirnik z łopatkami pochylonymi do przodu, zgrzewany z galwanizowanej blachy stalowej, wyważany dynamicznie.
Obudowy wentylatorów zgrzewane z galwanizowanej blachy stalowej.
Ramy w typie C wykonanie z galwanizowanej blachy w typie T i X z blachy stalowej, malowane.
Wentylatory wykonane są zgodnie z AMCA 99-098-76 i DIN 323 R20.

Wentylatory są dostępne w kilku wariantach:

TYP S
Dostarczany ze stopami montażowymi, możliwość montażu w trzech konfiguracjach

wielkość wentylatora:
od 160 do 710

wydajność:
od 1000 do 50 000 m^3/h

ciśnienie całkowite:
do 1400 Pa

TYP C
Wentylatory montowane na ramie, zwiększającej sztywność konstrukcji. Możliwość montażu w 4 konfiguracjach

wielkość wentylatora:
od 160 do 710

wydajność:
od 1000 do 50 000 m^3/h

ciśnienie całkowite:
do 1400 Pa

TYP T
Wentylatory montowane na spawanej ramie stalowej, zwiększającej sztywność konstrukcji, wymagane przy wyższych wydajnościach

wielkość wentylatora:
od 250 do 1000

wydajność:
od 2500 do 100 000 m^3/h

ciśnienie całkowite:
do 1600 Pa

TYP X
Konstrukcja podobna do typu T, wentylatory montowane na wzmocnionej, spawanej ramie stalowej, zwiększającej sztywność konstrukcji, wymagane przy bardzo wysokich wydajnościach

wielkość wentylatora:
od 560 do 1000

wydajność:
od 15000 do 130 000 m^3/h

ciśnienie całkowite:
do 1800 Pa

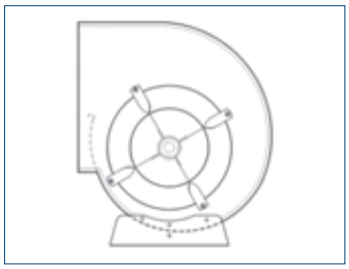
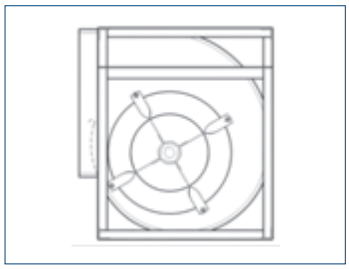
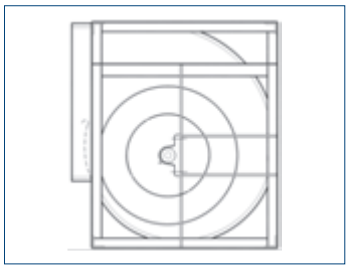
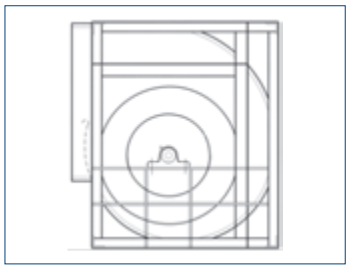

Wentylatory FDA występują też w wersji podwójnej, są to dwa wentylatory dwustronnie ssące montowane na jednym wale. Do doboru wentylatorów podwójnych należy wykorzystać charakterystyki wentylatorów standardowych stosując następujące wskaźniki:

Wydajność: x2
Moc absorbowana: x2,15
Prędkość: x1,05
Hałas: +3 dB

Wykonania w wersji podwójnej nie posiadają licencji AMCA.

Typ S2
wielkość wentylatora: od 250 do 500
wydajność: od 5000 do 50 000 m^3/h

Typ C2
wielkość wentylatora: od 250 do 500
wydajność: od 5000 do 50 000 m^3/h

Typ T2
wielkość wentylatora: od 355 do 630
wydajność: od 10 000 do 80 000 m^3/h

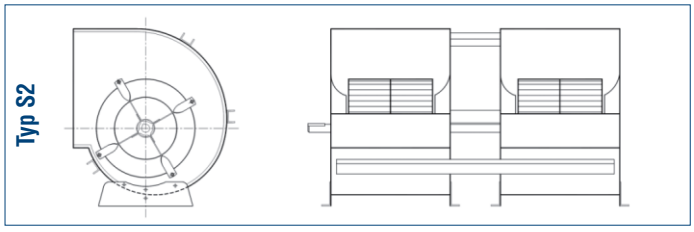

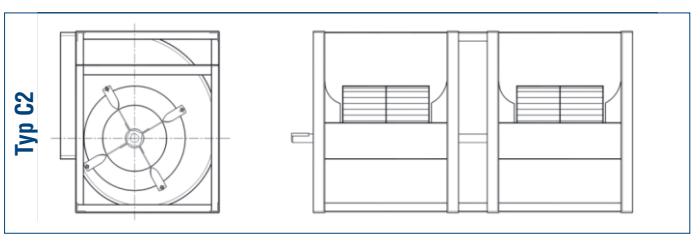

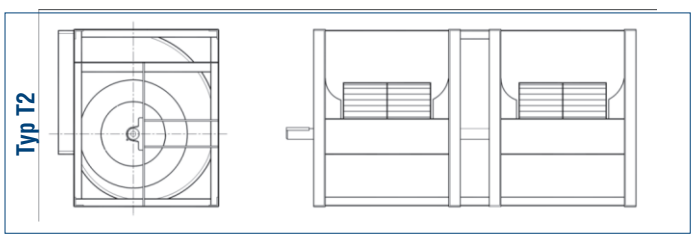

Szczegółowych informacji udziela Dział Techniczny Venture Industries.

Venture Industries Sp. z o.o.
ul. Mokra 27, 05-092 Łomianki - Kiełpin
tel. +48 22 751 95 50, 751 20 31
fax +48 22 751 22 59, 751 12 02
e-mail: venture@venture.pl



Zastosowanie

Wentylatory serii ADA przeznaczone są do tłoczenia lub wyciągania powietrza w procesach produkcyjnych, systemach wentylacji, w urządzeniach chłodniczych i klimatyzacyjnych, suszarniach. Znajdują zastosowanie w centralach wentylacyjnych.

Konstrukcja

Wentylatory promieniowe dwustronnie ssące przystosowane do napędu pasowego. Przeznaczone do transportu czystego, nie agresywnego powietrza w temperaturze od -30 do 80°C. Transport gazów wybuchowych jest zabroniony.
Wirnik z profilowanym łopatkami pochylonymi do tylu, spawany z blachy stalowej, malowany, wyważany dynamicznie.
Obudowy wentylatorów zgrzewane, od wielkości 315 do 1120 wykonane z galwanizowanej blachy stalowej pozostałe tj. 1250 i 1 400 z blachy stalowej malowane.
Ramy w typie C wykonanie z galwanizowanej blachy w typie T i X z blachy stalowej, malowane.
Wentylatory wykonane są zgodnie z AMCA 99-098-76 i DIN 323 R20.

Wentylatory są dostępne w kilku wariantach:

TYP S
Dostarczany ze stopami montażowymi, możliwość montażu w 3 konfiguracjach

wielkość wentylatora:
od 315 do 710

wydajność:
od 1900 do 50 000 m^3/h

ciśnienie całkowite:
do 2000 Pa

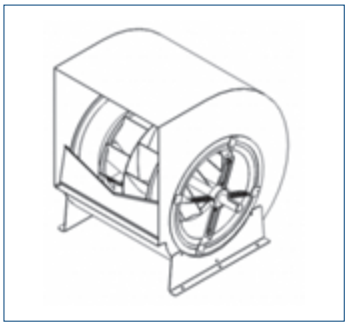

TYP C
Wentylatory montowane na ramie, zwiększającej sztywność konstrukcji. Możliwość montażu w 4 konfiguracjach

wielkość wentylatora:
od 315 do 710

wydajność:
od 1900 do 50 000 m^3/h

ciśnienie całkowite:
do 2000 Pa

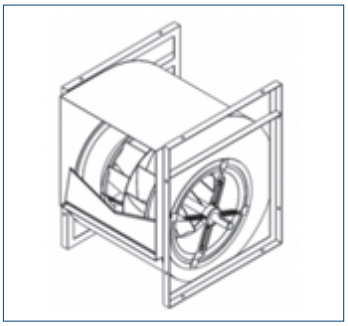

TYP T
Wentylatory montowane na spawanej ramie stalowej, zwiększającej sztywność konstrukcji, wymagane przy wyższych wydajnościach

wielkość wentylatora:
od 315 do 1400

wydajność:
od 1900 do 190 000 m^3/h

ciśnienie całkowite:
do 2500 Pa

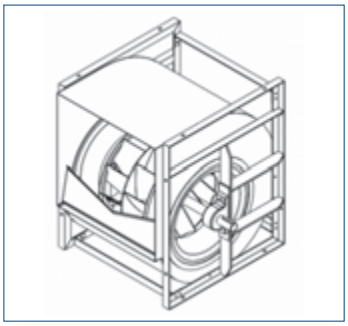

TYP X/Z
Konstrukcja podobna do typu T, wentylatory montowane na wzmocnionej, spawanej ramie stalowej, zwiększającej sztywność konstrukcji, wymagane przy bardzo wysokich wydajnościach

wielkość wentylatora:
od 315 do 1400

wydajność:
od 1900 do 260 000 m^3/h

ciśnienie całkowite:
do 3200 Pa

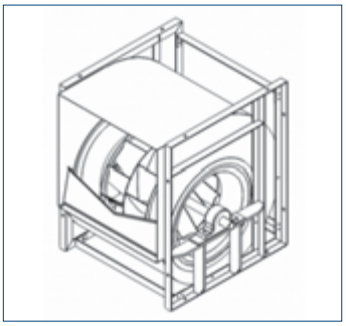

Wentylatory ADA występują też w wersji podwójnej, są to dwa wentylatory dwustronnie ssące montowane na jednym wale. Do doboru wentylatorów podwójnych należy wykorzystać charakterystyki wentylatorów standardowych stosując następujące wskaźniki:

Wydajność:	x2
Moc absorbowana:	x2,15
Prędkość:	x1,05
Hałas:	+3 dB

Wykonania w wersji podwójnej nie posiadają licencji AMCA.

Typ S2
wielkość wentylatora: od 315 do 500
wydajność: od 5000 do 50 000 m^3/h

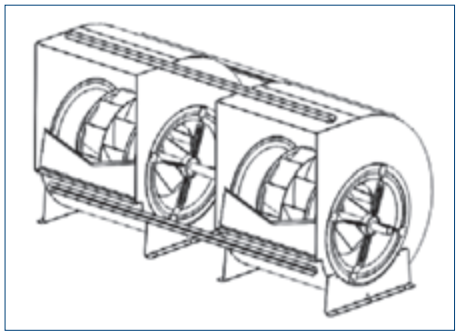

Typ C2
wielkość wentylatora: od 315 do 500
wydajność: od 5000 do 50 000 m^3/h

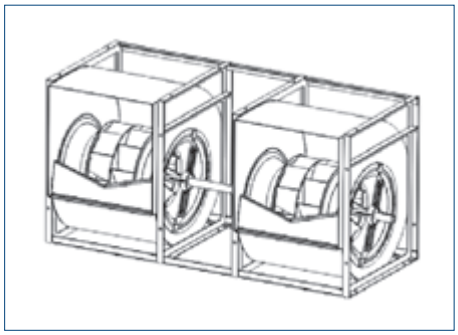

Typ T2
wielkość wentylatora: od 355 do 630
wydajność: od 10 000 do 80 000 m^3/h

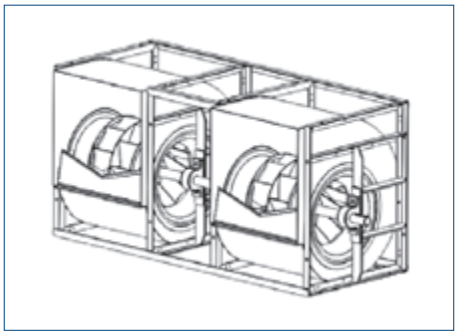

Szczegółowych informacji udziela Dział Techniczny Venture Industries.



Zastosowanie

Wentylatory serii BDB przeznaczone są do tłoczenia lub wyciągania powietrza w procesach produkcyjnych, systemach wentylacji, w urządzeniach chłodniczych i klimatyzacyjnych, suszarniach. Znajdują zastosowanie w centralach wentylacyjnych.

Konstrukcja

Wentylatory promieniowe dwustronnie ssące przystosowane do napędu pasowego. Przeznaczone do transportu czystego, nie agresywnego powietrza w temperaturze od -30 do 80°C. Transport gazów wybuchowych jest zabroniony.
Wirnik z łopatkami pochylonymi do tyłu, spawany z blachy stalowej, malowany, wyważany dynamicznie.
Obudowy wentylatorów zgrzewane, od wielkości 315 do 1120 wykonane z galwanizowanej blachy stalowej pozostałe tj. 1250 i 1400 z blachy stalowej malowane.
Ramy w typie C wykonanie z galwanizowanej blachy w typie T i X z blachy stalowej, malowane.
Wentylatory wykonane są zgodnie z AMCA 99-098-76 i DIN 323 R20.

Wentylatory są dostępne w kilku wariantach:

TYP S
Dostarczany ze stopami montażowymi, możliwość montażu w 3 konfiguracjach

wielkość wentylatora:
od 315 do 710

wydajność:
od 1900 do 50 000 m^3/h

ciśnienie całkowite:
do 2000 Pa

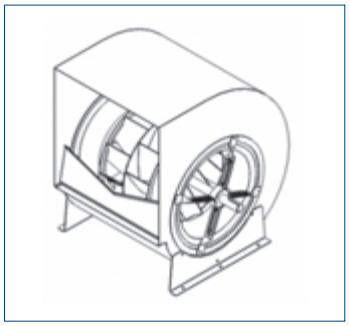

TYP C
Wentylatory montowane na ramie, zwiększającej sztywność konstrukcji. Możliwość montażu w 4 konfiguracjach

wielkość wentylatora:
od 315 do 710

wydajność:
od 1900 do 50 000 m^3/h

ciśnienie całkowite:
do 2000 Pa

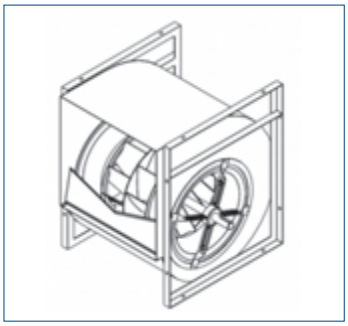

TYP T
Wentylatory montowane na spawanej ramie stalowej, zwiększającej sztywność konstrukcji, wymagane przy wyższych wydajnościach

wielkość wentylatora:
od 315 do 1400

wydajność:
od 1900 do 190 000 m^3/h

ciśnienie całkowite:
do 2500 Pa

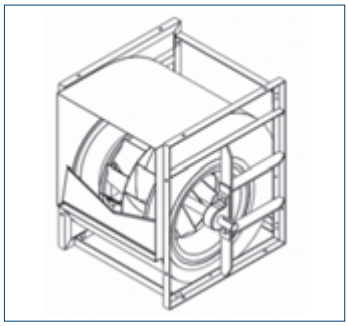

TYP X/Z
Konstrukcja podobna do typu T, wentylatory montowane na wzmocnionej, spawanej ramie stalowej, zwiększającej sztywność konstrukcji, wymagane przy bardzo wysokich wydajnościach

wielkość wentylatora:
od 315 do 1400

wydajność:
od 1900 do 260 000 m^3/h

ciśnienie całkowite:
do 3200 Pa

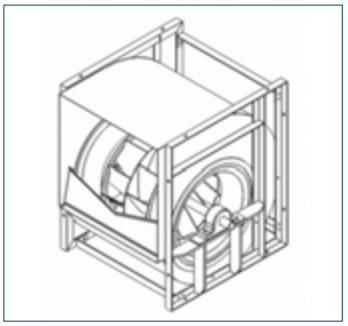

Wentylatory BDB występują też w wersji podwójnej, są to dwa wentylatory dwustronnie ssące montowane na jednym wale. Do doboru wentylatorów podwójnych należy wykorzystać charakterystyki wentylatorów standardowych stosując następujące wskaźniki:

Wydajność:	x2
Moc absorbowana:	x2,15
Prędkość:	x1,05
Hałas:	+3 dB

Wykonania w wersji podwójnej nie posiadają licencji AMCA.

Typ S2
wielkość wentylatora: od 315 do 500
wydajność: od 5000 do 50 000 m^3/h

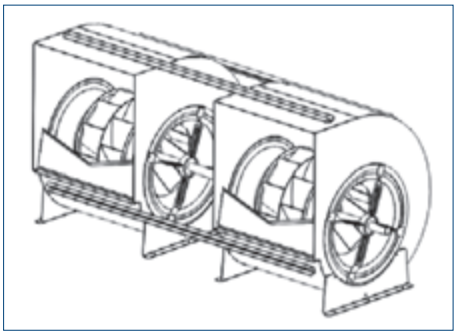

Typ C2
wielkość wentylatora: od 315 do 500
wydajność: od 5000 do 50 000 m^3/h

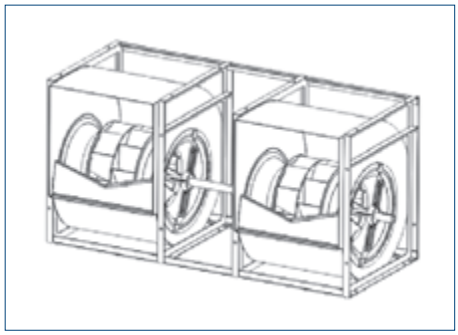

Typ T2
wielkość wentylatora: od 355 do 630
wydajność: od 10 000 do 80 000 m^3/h

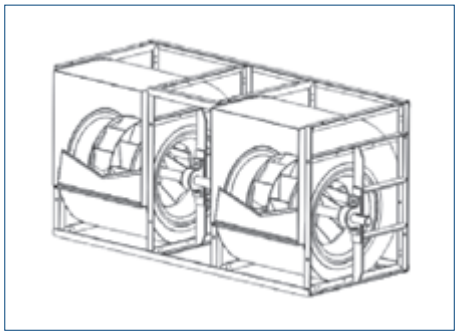

Szczegółowych informacji udziela Dział Techniczny Venture Industries.

Venture Industries Sp. z o.o.
ul. Mokra 27, 05-092 Łomianki - Kiełpin
tel. +48 22 751 95 50, 751 20 31
fax +48 22 751 22 59, 751 12 02
e-mail: venture@venture.pl



Zastosowanie

Wentylatory serii BSB przeznaczone są do tłoczenia lub wyciągania powietrza w procesach produkcyjnych, systemach wentylacji, w urządzeniach chłodniczych i klimatyzacyjnych, suszarniach. Znajdują zastosowanie w centralach wentylacyjnych.

Konstrukcja

Wentylatory promieniowe jednostronnie ssące przystosowane do napędu pasowego. Przeznaczone do transportu czystego, nie agresywnego powietrza w temperaturze od -30 do 80°C. Transport gazów wybuchowych jest zabroniony.
Wirnik z łopatkami pochylonymi do tyłu, spawany z blachy stalowej, malowany, wyważany dynamicznie.
Obudowy wentylatorów zgrzewane, od wielkości 315 do 1120 wykonane z galwanizowanej blachy stalowej pozostałe tj. 1250 i 1400 z blachy stalowej malowane.
Ramy w typie C wykonanie z galwanizowanej blachy w typie T i X z blachy stalowej, malowane.
Wentylatory wykonane są zgodnie z AMCA 99-098-76 i DIN 323 R20.

Wentylatory są dostępne w kilku wariantach:

TYP S

Wentylatory montowane na ramie, zwiększające sztywność konstrukcji. Możliwość montażu w 4 konfiguracjach

wielkość wentylatora:
od 315 do 630

wydajność:
od 1500 do 20 000 m^3/h

ciśnienie całkowite:
do 2000 Pa

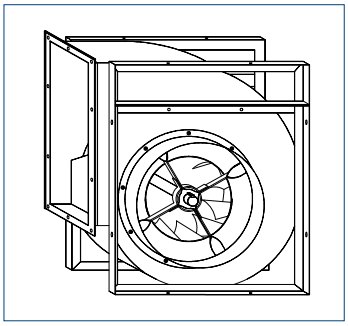

TYP C

Wentylatory montowane na spawanej ramie stalowej, zwiększającej sztywność konstrukcji, wymagane przy wyższych wydajnościach

wielkość wentylatora:
od 315 do 1400

wydajność:
od 1500 do 100 000 m^3/h

ciśnienie całkowite:
do 3000 Pa

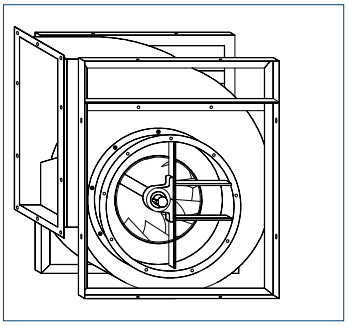

TYP X/Z

Konstrukcja podobna do typu T, wentylatory montowane na wzmocnionej, spawanej ramie stalowej, zwiększającej sztywność konstrukcji, wymagane przy bardzo wysokich wydajnościach

wielkość wentylatora:
od 315 do 1400

wydajność:
od 1500 do 100 000 m^3/h

ciśnienie całkowite:
do 5000 Pa

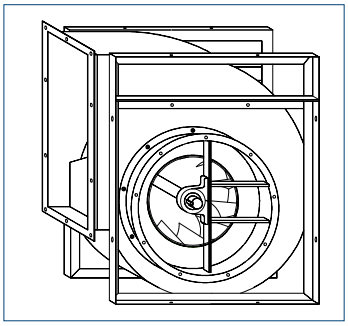

TYP U

Wentylator dostarczany ze specjalną ramą zwiększającą sztywność konstrukcji, z podstawą opraw łożysk, konstrukcja eliminuje przeszkody od strony wlotu, maksymalna temperatura tłoczonego medium 180°C

wielkość wentylatora:
od 315 do 1400

wydajność:
od 1500 do 100 000 m^3/h

ciśnienie całkowite:
do 5000 Pa

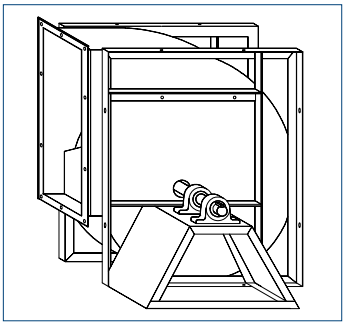

Szczegółowych informacji udziela Dział Techniczny Venture Industries.



Zastosowanie

Wentylatory serii FSA przeznaczone są do tłoczenia lub wyciągania powietrza w procesach produkcyjnych, systemach wentylacji, w urządzeniach chłodniczych i klimatyzacyjnych, suszarniach. Znajdują zastosowanie w centralach wentylacyjnych.

Konstrukcja

Wentylatory promieniowe jednostronnie ssące przystosowane do napędu pasowego. Przeznaczone do transportu czystego, nie agresywnego powietrza w temperaturze od -30 do 80˚C. Transport gazów wybuchowych jest zabroniony. Wirnik z łopatkami pochylonymi do przodu, zgrzewany z galwanizowanej blachy stalowej, wyważany dynamicznie.
Obudowy wentylatorów zgrzewane z galwanizowanej blachy stalowej. Ramy w typie C wykonanie z galwanizowanej blachy w typie T i U z blachy stalowej, malowane.
Wentylatory wykonane są zgodnie z AMCA 99-098-76 i DIN 323 R20.

Wentylatory są dostępne w kilku wariantach:

TYP S

Dostarczany ze stopami montażowymi, możliwość montażu w 3 konfiguracjach

wielkość wentylatora:
od 200 do 710

wydajność:
od 800 do 18 000 m^3/h

ciśnienie całkowite:
do 1600 Pa

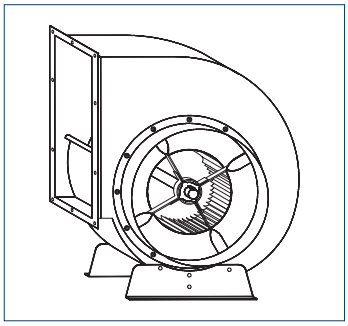

TYP C

Wentylatory montowane na ramie, zwiększającej sztywność konstrukcji. Możliwość montażu w 4 konfiguracjach

wielkość wentylatora:
od 200 do 630

wydajność:
od 800 do 18 000 m^3/h

ciśnienie całkowite:
do 1600 Pa

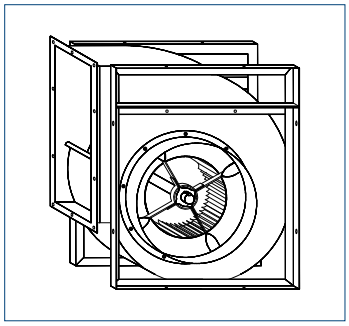

TYP T

Wentylator montowany na spawanej ramie stalowej, zwiększającej sztywność konstrukcji, wymagany przy wyższych wydajnościach

wielkość wentylatora:
od 315 do 1400

wydajność:
od 3000 do 80 000 m^3/h

ciśnienie całkowite:
do 2000 Pa

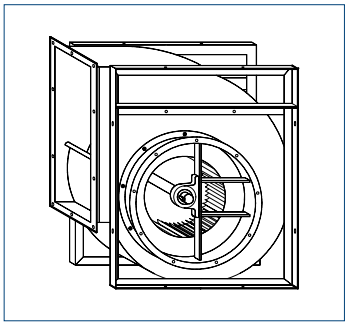

TYP U

Wentylator dostarczany ze specjalną ramą zwiększającą sztywność konstrukcji, z podstawą opraw łożysk, konstrukcja eliminuje przeszkody od strony wlotu, maksymalna temperatura tłoczonego medium 180°C

wielkość wentylatora:
od 315 do 1400

wydajność:
od 3000 do 80 000 m^3/h

ciśnienie całkowite:
do 2000 Pa

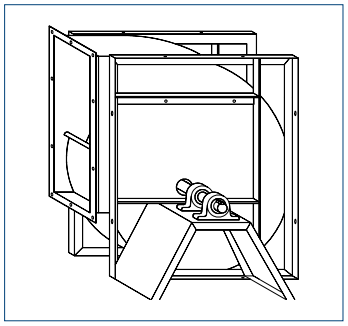

Szczegółowych informacji udziela Dział Techniczny Venture Industries.

Venture Industries Sp. z o.o.
ul. Mokra 27, 05-092 Łomianki - Kiełpin
tel. +48 22 751 95 50, 751 20 31
fax +48 22 751 22 59, 751 12 02
e-mail: venture@venture.pl



Zastosowanie

Układy transportu pneumatycznego, nadmuch w układach suszenia (np. maszyny graficzne i obróbka tworzyw sztucznych), systemy nadmuchu powietrza w układach spalania/obróbki termicznej (np. piece topialne), itp.

Konstrukcja

Wysokociśnieniowe wentylatory promieniowe o napędzie bezpośrednim. Wirnik nitowany z blachy aluminiowej, z łopatkami typu B. Wirniki z innych materiałów wykonywane są na życzenie. Obudowa ze stopów aluminium. Podstawa spawana z blachy stalowej. Wentylatory przystosowane są do transportu nieagresywnych i niewybuchowych gazów bez zanieczyszczeń.
Standardowo RAL 7042 – szary, w wybranych wielkościach silnik – RAL 5010. Wentylatory HPB-F wykonywane są standardowo w figurze LG270, istnieje możliwość zmiany figury na dowolną LG, na życzenie wykonywane są w figurze RD.

Silnik elektryczny

Silnik elektryczny wykonany zgodnie z obowiązującymi Dyrektywami oraz klasami sprawności, oznaczony znakiem CE. Silnik wyposażony w zabezpieczenie termiczne (PTC lub PTC i TP) oraz obce chłodzenie (jedynie wersja FC). Klasa izolacji – F. Stopień ochrony - IP 55. Zasilanie – 230/400V 100Hz lub 400V 100Hz (w zależności od mocy silnika).
Zastsowanie silnika z obcym chłodzeniem daje możliwość regulacji prędkości obrotowej wentylatora w szerokim zakresie.

Oznaczenia

HP B - F - 200 550 T

- T: Wykonanie specjalne:
  - FC – silnik z obcym chłodzeniem (24VDC lub 230VAC)
  - T = silnik trójfazowy
- 550: Współczynnik mocy 5,5kW*100 = 550
- 200: Wielkość charakterystyczna
- F: F = praca do 100Hz
- B: B = wirnik z łopatkami pochylonymi do tyłu
- HP: HP = wentylator wysokociśnieniowy

Akcesoria



króćce montażowe
str. 736



kołnierze do spawania
str. 736



osłona wylotu
str. 736

Przetwornik zasilający silnik musi charakteryzować się następującym przyporządkowaniem U(f):

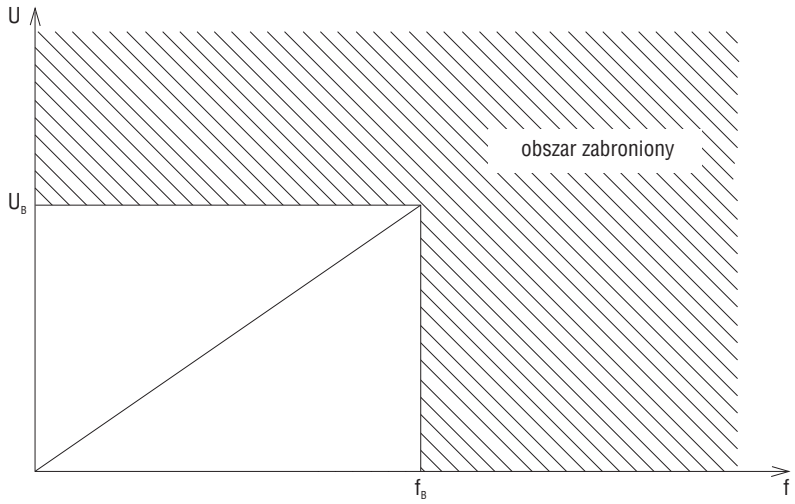

gdzie:
U_B - napięcie znamionowe pracy silnika; f_B - częstotliwość 100Hz

Przy nieprzestrzeganiu zaleceń prąd silnika wzrasta nieproporcjonalnie i silnik napędowy nie osiąga obrotów znamionowych. W żadnym wypadku nie wolno ustawiać wyższej częstotliwości (prędkości obrotowej) na przetworniku, niż częstotliwość 100Hz podana na tabliczce znamionowej, ponieważ może dojść do przeciążenia silnika lub do uszkodzenia wentylatora z powodu zbyt wysokiej prędkości obrotowej. Na przetworniku nie wolno ustawiać tzw. boosta, ponieważ powoduje to zbyt silnie nagrzanie silnika napędowego. W celu ochrony silnika napędowego należy podłączyć czujnik temperatury na odpowiednich wejściach przetwornika.

Schemat podłączenia elektrycznego rys. 8, str. 925.
Schemat podłączenia elektrycznego silnika wentylatora chłodzącego rys. 23, str. 929.

Venture Industries Sp. z o.o.
ul. Mokra 27, 05-092 Łomianki - Kiełpin
tel. +48 22 751 95 50, 751 20 31
fax +48 22 751 22 59, 751 12 02
e-mail: venture@venture.pl

Dane techniczne

Typ	Prędkość obrotowa max. [obr/min]	Moc max. silnika [kW]	Natężenie max. [A]	Napięcie [V]	Napięcie silnika chłodz. [V]	Wydajność max. [m³/h]	Ciśnienie max. [Pa]	Masa [kg]	Nr artykułu
HPB-F-025-055T	5500	0,55	1,3	400VY, 100Hz;	-	200	4360	13	46510710
HPB-F-025-075T	5500	0,75	1,8	400VY, 100Hz;	-	300	4360	13	46510712
HPB-F-025-110T	5710	1,1	2,6	400VY, 100Hz;	-	420	4700	14	46510714
HPB-F-025-150T	5500	1,5	3,6	400VY, 100Hz;	-	600	4360	16	46510716
HPB-F-025-220T	5500	2,2	5	400VY, 100Hz;	-	810	4360	17	46510718
HPB-F-030-075T	5500	0,75	1,8	400VY, 100Hz;	-	200	4200	16	46510720
HPB-F-030-110T	5710	1,1	2,6	400VY, 100Hz;	-	300	4500	17	46510722
HPB-F-030-150T	5500	1,5	3,6	400VY, 100Hz;	-	660	4200	18	46510724
HPB-F-030-220T	5500	2,2	5	400VY, 100Hz;	-	1310	4200	20	46510726
HPB-F-030-300T	5500	3,0	6	400VY, 100Hz;	-	1310	4200	22	46510728
HPB-F-040-150T	5500	1.5	3.2	400VY, 100Hz	-	900	7000	20	46510729-20
HPB-F-040-220T	5500	2.2	4.7	400VY, 100Hz	-	1100	7000	22	46510729-40
HPB-F-040-300T	5500	3.0	6.1	400VY, 100Hz	-	1300	7000	24	46510729
HPB-F-200-150T	5500	1,5	3,6	400VY, 100Hz;	-	300	8250	26	46510730
HPB-F-200-220T	5500	2,2	5	400VY, 100Hz;	-	400	8250	28	46510732
HPB-F-200-300T	5500	3,0	6	400VY, 100Hz;	-	600	8250	30	46510734
HPB-F-200-400T	5500	4,0	8	400VY, 100Hz;	-	900	8250	32	46510736
HPB-F-200-400T FC	5820	4,0	7,7	400VY, 100Hz;	24VDC lub 230VAC	900	8750	34	46510737
HPB-F-200-500T	5450	5,0	13	400VY, 100Hz;	-	1150	8200	36	46510738
HPB-F-200-550T FC	5890	5,5	12	400VY, 100Hz;	24VDC lub 230VAC	1340	8850	41	46510739
HPB-F-260-150T	5500	1,5	3,6	400VY, 100Hz;	-	400	7800	48	46510744
HPB-F-260-220T	5500	2,2	5	400VY, 100Hz;	-	500	7800	49	46510746
HPB-F-260-300T	5500	3,0	6	400VY, 100Hz;	-	750	7800	51	46510748
HPB-F-260-400T	5500	4,0	8	400VY, 100Hz;	-	1150	7800	53	46510750
HPB-F-260-400T FC	5820	4,0	7,7	400VY, 100Hz;	230VAC	1150	8700	55	46510751
HPB-F-260-500T	5450	5,0	13	400VY, 100Hz;	-	1500	7600	58	46510752
HPB-F-260-550T FC	5890	5,5	12	400VY, 100Hz;	24VDC lub 230VAC	1700	8900	63	46510753
HPB-F-260-750T FC	5730	7,5	15	400VD, 100Hz;	24VDC lub 230VAC	2600	8400	72	46510754
HPB-F-300-400T	5500	4,0	8	400VY, 100Hz;	-	500	11510	63	46510758
HPB-F-300-400T FC	5820	4,0	7,7	400VY, 100Hz;	230VAC	500	12900	66	46510759
HPB-F-300-550T FC	5890	5,5	12	400VD, 100Hz;	24VDC lub 230VAC	700	13200	72	46510760
HPB-F-300-750T FC	5730	7,5	15	400VD, 100Hz;	24VDC lub 230VAC	1250	12500	81	46510762
HPB-F-300-1100T FC	5890	11,0	19,8	400VD, 100Hz;	24VDC lub 230VAC	2450	13200	93	46510764
HPB-F-360-750T FC	5730	7,5	15	400VD, 100Hz;	24VDC lub 230VAC	1500	12400	91	46510768
HPB-F-360-1100T FC	5890	11,0	19,8	400VD, 100Hz;	24VDC lub 230VAC	2700	12800	103	46510770
HPB-F-360-1500T FC	5900	15,0	29,8	400VD, 100Hz;	24VDC lub 230VAC	3700	12800	130	46510772
HPB-F-360-1850T FC	5840	18,5	33,9	400VD, 100Hz;	24VDC lub 230VAC	5000	12800	140	46510774
HPB-F-400-1100T FC	5890	11,0	19,8	400VD, 100Hz;	24VDC lub 230VAC	2000	13800	115	46510778
HPB-F-400-1500T FC	5900	15,0	29,8	400VD, 100Hz;	24VDC lub 230VAC	2700	13800	121	46510780
HPB-F-400-1850T FC	5840	18,5	33,9	400VD, 100Hz;	24VDC lub 230VAC	3700	13700	129	46510782
HPB-F-400-2200T FC	5890	22,0	40,6	400VD, 100Hz;	24VDC lub 230VAC	7500	13800	150	46510784
HPB-F-600-1500T FC	4700	15.0	26.2	400VD, 5-80Hz	230VAC	6000	16000	150	46510800
HPB-F-600-1850T FC	4700	18.5	33.8	400VD, 5-80Hz	230VAC	6000	16000	185	46510804
HPB-F-600-2200T FC	4700	22.0	42.5	400VD, 5-80Hz	230VAC	6000	16000	210	46510808

* FC - wersja z obcym chłodzeniem. Możliwe warianty: 230V AC 50-60Hz lub 24V DC. Proszę określić wariant w zamówieniu

Charakterystyki pracy

HPB-F-025

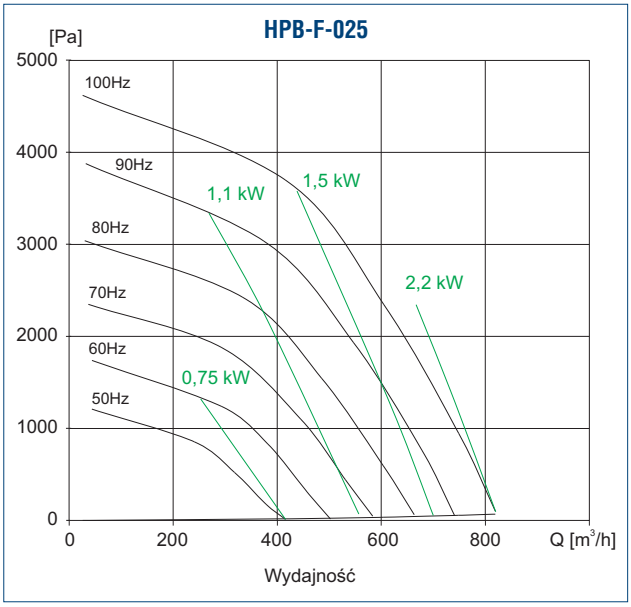

Wymiary [mm]

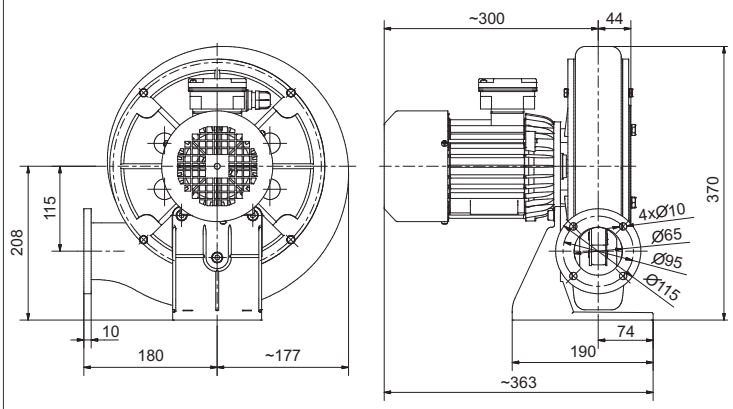

HPB-F-030

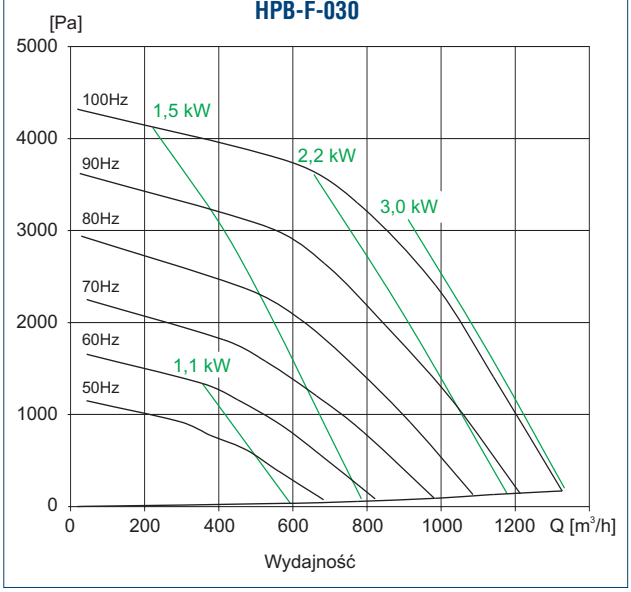

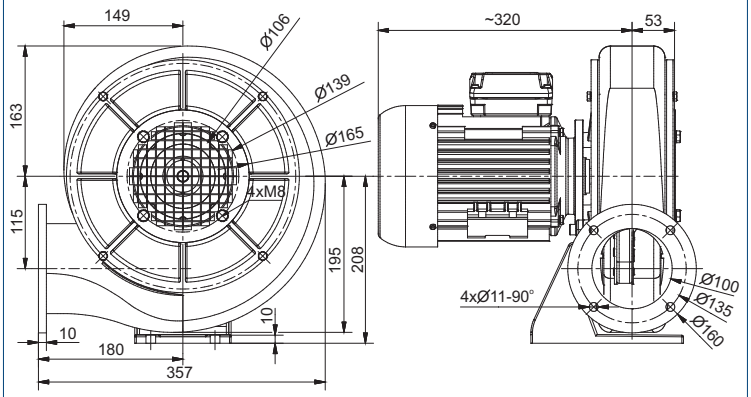

HPB-F-040

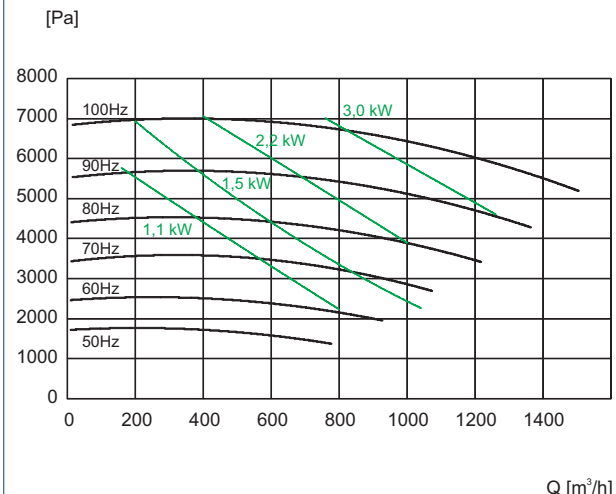

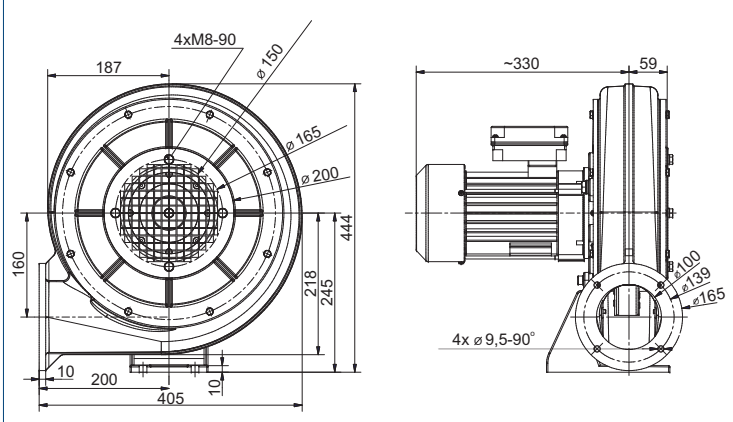

Venture Industries Sp. z o.o.
ul. Mokra 27, 05-092 Łomianki - Kiełpin
tel. +48 22 751 95 50, 751 20 31
fax +48 22 751 22 59, 751 12 02
e-mail: venture@venture.pl

Charakterystyki pracy

HPB-F-200

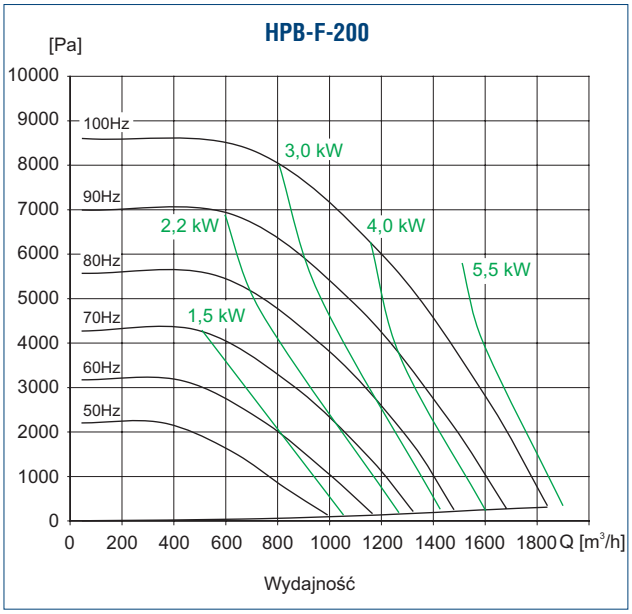

Wymiary [mm]

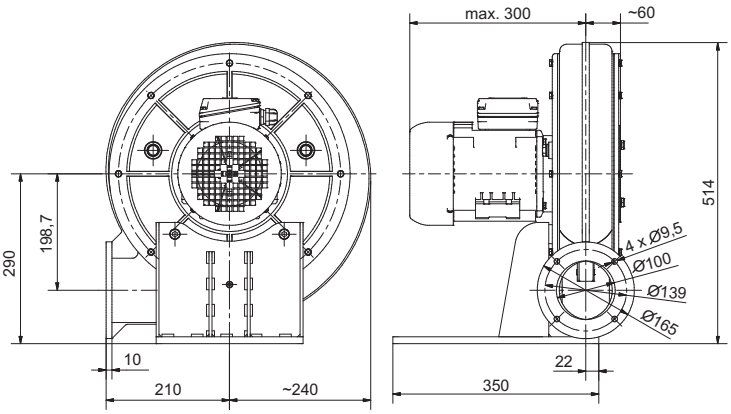

HPB-F-200 FC

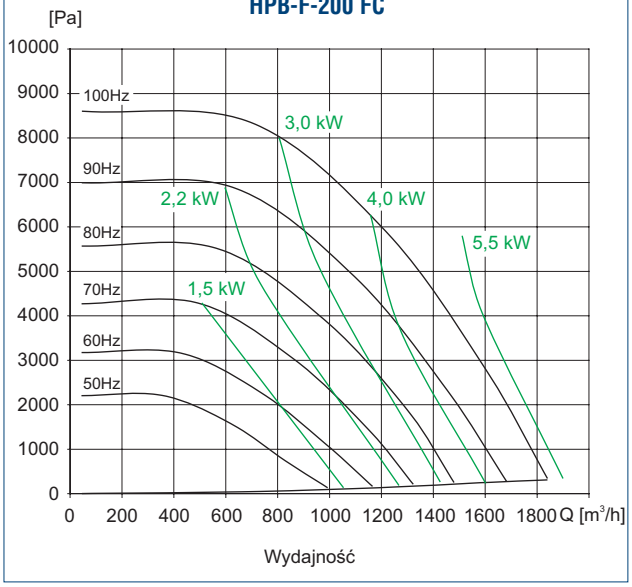

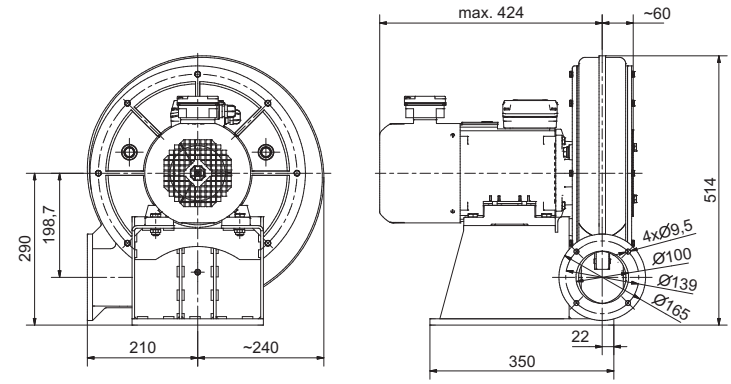

HPB-F-260

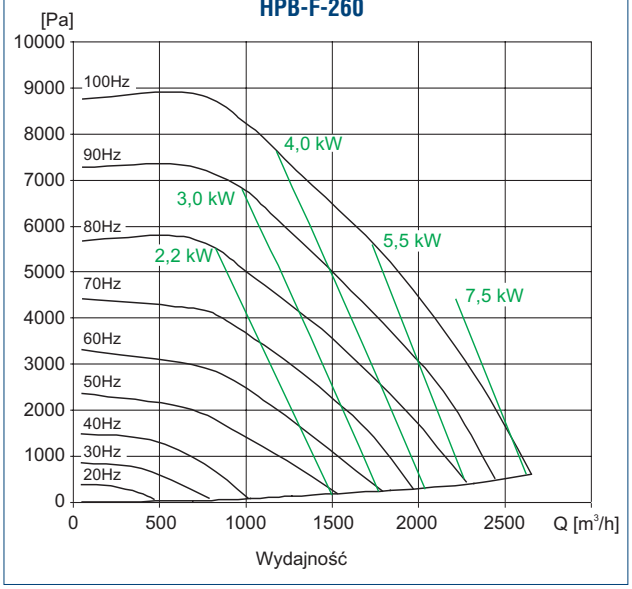

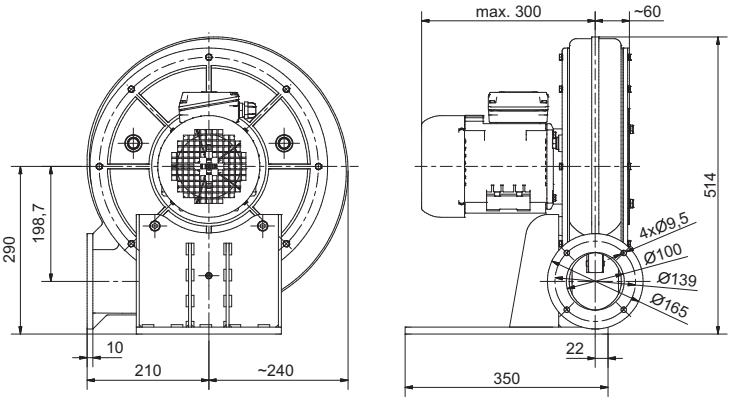

Charakterystyki pracy

HPB-F-260 FC

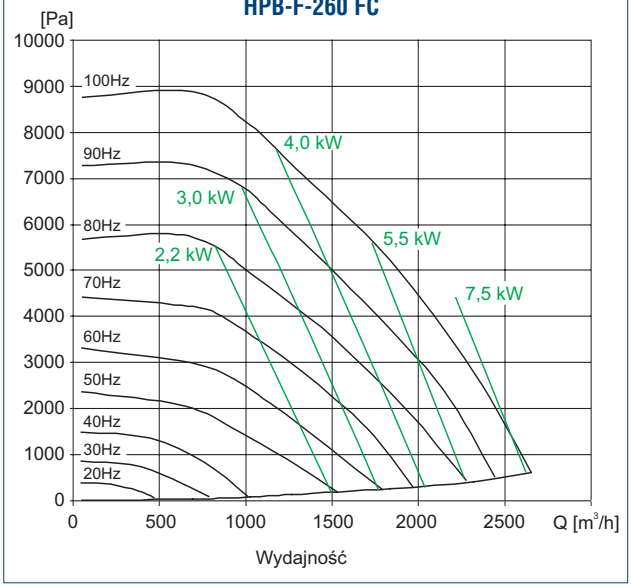

Wymiary [mm]

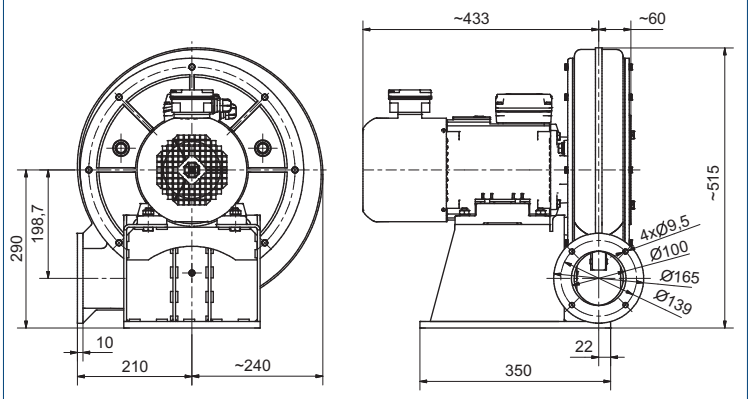

HPB-F-300

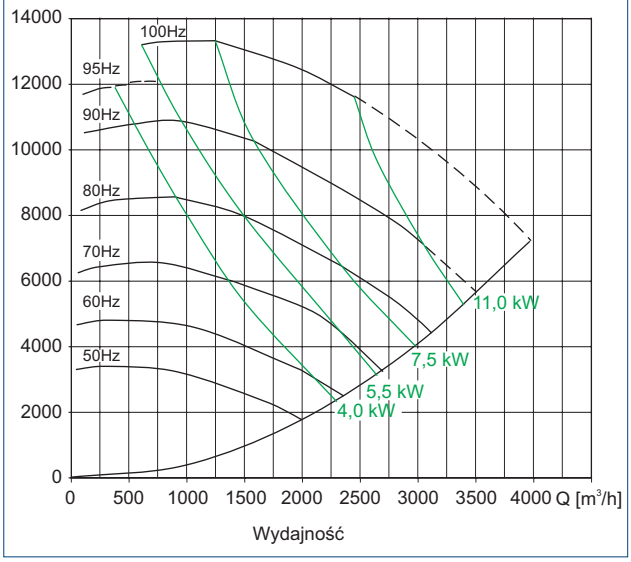

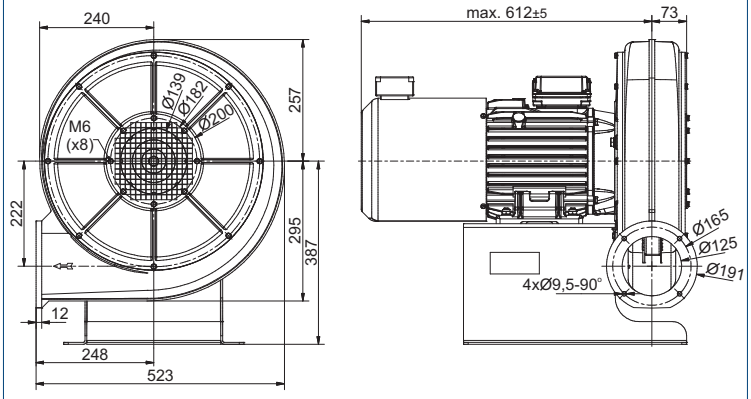

HPB-F-360

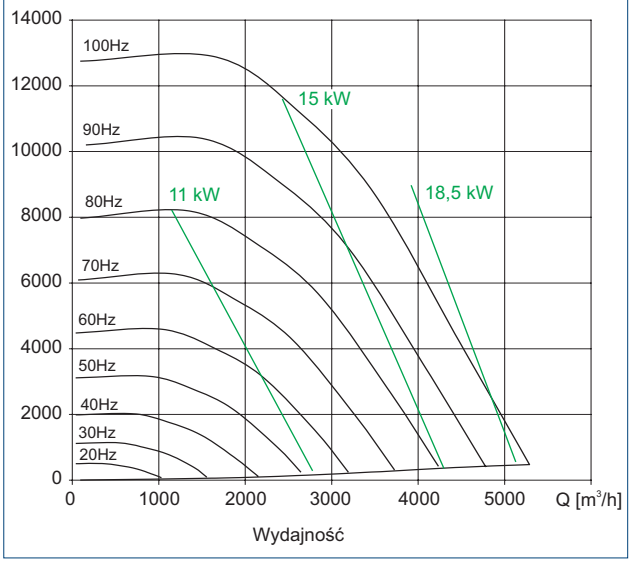

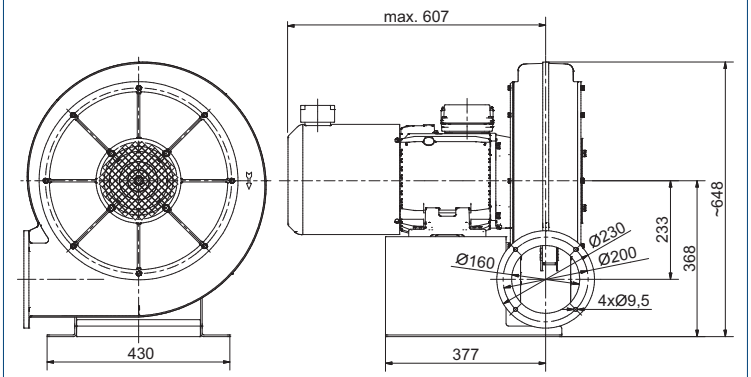

Venture Industries Sp. z o.o.
ul. Mokra 27, 05-092 Łomianki - Kiełpin
tel. +48 22 751 95 50, 751 20 31
fax +48 22 751 22 59, 751 12 02
e-mail: venture@venture.pl

Charakterystyki pracy

HPB-F-400

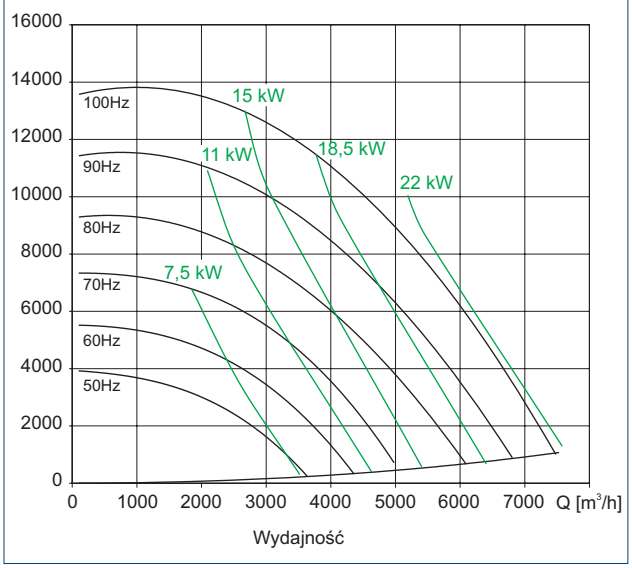

Wymiary [mm]

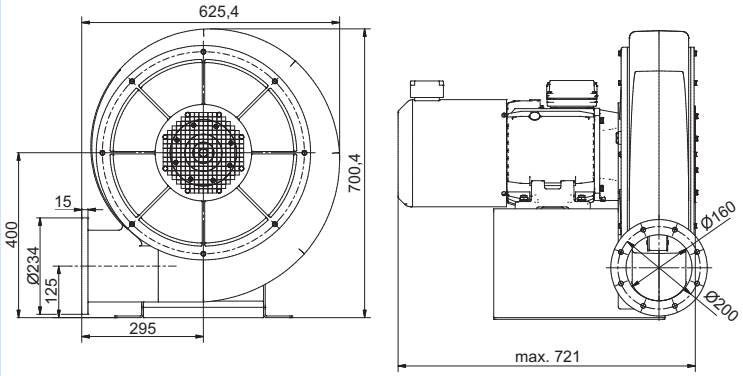

HPB-F-600

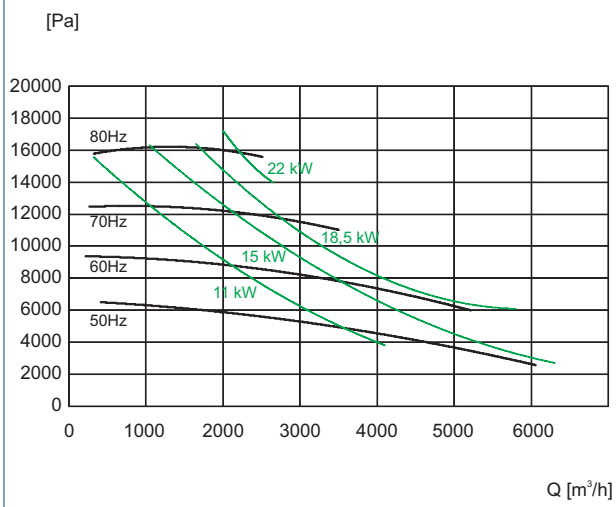

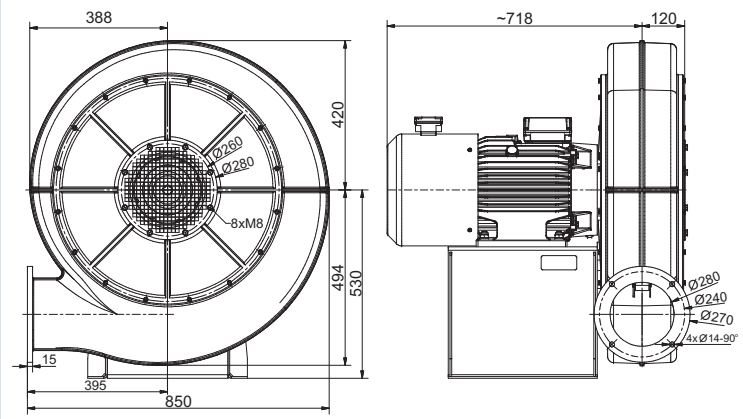



Zastosowanie

Promieniowy wentylator niskociśnieniowy, przeznaczony do transportu agresywnych gazów o niskim stopniu zapylenia. Znajdują zastosowanie w różnorodnych instalacjach wentylacji mechanicznej, do tłoczenia powietrza w procesach produkcyjnych, systemach wentylacji, w urządzeniach chłodniczych i klimatyzacyjnych, suszarniach, digestoriach. Znajdują zastosowanie w centralach wentylacyjnych.

Konstrukcja

Wirnik z łopatkami pochylonymi do przodu, zgrzewany z nierdzewnej blachy stalowej 1.4301(AISI304). Wirnik wyważany dynamicznie wg ISO 1940. Obudowa spawana z nierdzewnej blachy stalowej 1.42301(AISI304).Wentylatory standardowo wykonywane w figurze LG.

Silnik elektryczny

Silnik elektryczny wykonany zgodnie z obowiązującymi Dyrektywami oraz klasami sprawności, oznaczony znakiem CE. Klasa izolacji – F. Stopień ochrony - IP 55. Zasilanie - trójfazowe 230/400V 50Hz, 400V 50Hz, 400/690V 50Hz lub jednofazowe 230V 50Hz (w zależności od modelu wentylatora i mocy silnika).Wentylatory z silnikami w innym wykonaniu: tabela wykonań specjalnych.
Schemat podłączenia elektrycznego: rys. 7, 8, str. 925.

Dane techniczne

Typ	specyfikacja	moc silnika [kW]	prędkość obrotowa [obr./min]	napięcie [V]	natężenie znam. [A]	wydajność max. [m^3/h]	ciśnienie max. [Pa]
GFS/2-97/42-003S	230V 50Hz	0,03	2800	230V	0,4	300	220
GFS/2-97/42-005T	230/400V 50Hz	0,05	2800	400Y	0,25	300	220
GFS/2-108/42-009S	230V 50Hz	0,09	2800	230V	0,9	390	320
GFS/2-108/42-009T	230/400V 50Hz	0,09	2800	400Y	0,32	390	320
GFS/2-120/52-012S	230V 50Hz	0,12	2800	230V	1,0	560	410
GFS/2-120/52-012T	230/400V 50Hz	0,12	2800	400Y	0,35	560	410
GFS/2-133/62-025S	230V 50Hz	0,25	2800	230V	1,8	700	550
GFS/2-133/62-025T	230/400V 50Hz	0,25	2800	400Y	0,65	700	550
GFS/2-146/62-025S	230V 50Hz	0,25	2800	230V	1,8	800	720
GFS/2-146/62-025T	230/400V 50Hz	0,25	2800	400Y	0,65	800	720
GFS/2-160/62-037S	230V 50Hz	0,37	2800	230V	3,0	850	870
GFS/2-160/62-037T	230/400V 50Hz	0,37	2800	400Y	1	850	870
GFS/2-180/62-075S	230V 50Hz	0,75	2800	230V	4,9	1800	1050
GFS/2-180/62-075T	230/400V 50Hz	0,75	2800	400Y	1,9	1800	1050
GFS/2-200/74-110S	230V 50Hz	1,1	2800	230V	7,0	2350	1300
GFS/2-200/74-110T	230/400V 50Hz	1,1	2800	400Y	2,5	2350	1300
GFS/4-200/74-037S	230V 50Hz	0,37	1400	230V	3,1	1400	400
GFS/4-200/74-037T	230/400V 50Hz	0,37	1400	400Y	1,2	1400	400
GFS/2-225/104-300T	230/400V 50Hz	3,0	2900	400Y	6,1	4500	1600
GFS/4-225/104-055T	230/400V 50Hz	0,55	1400	400Y	1,7	2100	400
GFS/2-250/114-550T	400V 50Hz	5,5	2900	400Δ	10,4	6100	1750
GFS/4-250/114-110T	230/400V 50Hz	1,1	1400	400Y	2,6	3300	470
GFS/4-315/143-300T	400V 50Hz	3,0	1400	400Δ	6,6	6700	750
GFS/6-315/143-075T	230/400V 50Hz	0,75	920	400Y	2,1	4400	350
GFS/4-400/183-750T	400V 50Hz	7,5	1400	400Δ	14,6	11600	1200
GFS/6-400/183-220T	230/400V 50Hz	2,2	920	400Y	4,8	800	500
GFS/6-450/203-550T	400V 50Hz	5,5	950	400Δ	11,8	14500	640

Venture Industries Sp. z o.o.
ul. Mokra 27, 05-092 Łomianki - Kiełpin
tel. +48 22 751 95 50, 751 20 31
fax +48 22 751 22 59, 751 12 02
e-mail: venture@venture.pl

Wymiary [mm]

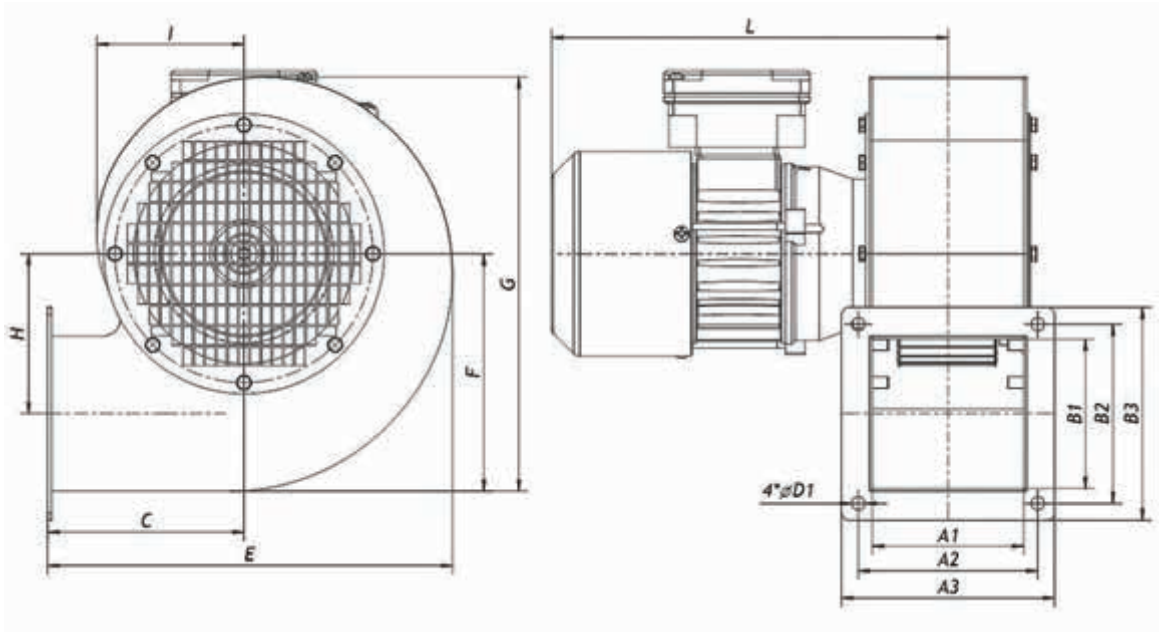

Typ	A1	A2	A3	B1	B2	B3	C	D1	E	F	G	H	I	L*
GFS-2-97/42-003S	64	76	90	64	76	90	97	6,1	199	115	200	82	70	203
GFS-2-97/42-005T	64	76	90	64	76	90	97	6,1	199	115	200	82	70	203
GFS-2-108/42-009S	64	76	90	64	76	90	97	6,1	199	115	200	82	70	203
GFS-2-108/42-009T	64	76	90	64	76	90	97	6,1	199	115	200	82	70	203
GFS-2-120/52-012S	81	96	114	80	96	114	105	7,1	219	127	222	86	79	227
GFS-2-120/52-012T	81	96	114	80	96	114	105	7,1	219	127	222	86	79	229
GFS-2-133/62-025S	91	115	130	87	105	120	113	7,1	238	142	245	97	85	238
GFS-2-133/62-025T	91	115	130	87	105	120	113	7,1	238	142	245	97	85	236
GFS-2-146/62-025S	91	115	130	87	105	120	121	7,1	258	155	270	110	95	253
GFS-2-146/62-025T	91	115	130	87	105	120	121	7,1	258	155	270	110	95	238
GFS-2-160/62-037S	90	110	126	107	120	140	130	7,1	281	170	296	115	104	263
GFS-2-160/62-037T	90	110	126	107	120	140	130	7,1	281	170	296	115	104	241
GFS-2-180/62-075S	100	130	155	122	130	155	143	7,1	312	192	334	129	117	291
GFS-2-180/62-075T	100	130	155	122	130	155	143	7,1	312	192	334	129	117	279
GFS-2-200/74-110S	119	143	163	137	160	180	180	7,1	370	213	374	143	134	208
GFS-2-200/74-110T	119	143	163	137	160	180	180	7,1	370	213	374	143	134	300
GFS-4-200/74-037S	119	143	163	137	160	180	180	7,1	370	213	374	143	134	277
GFS-4-200/74-037T	119	143	163	137	160	180	180	7,1	370	213	374	143	134	255

Wymiary [mm]

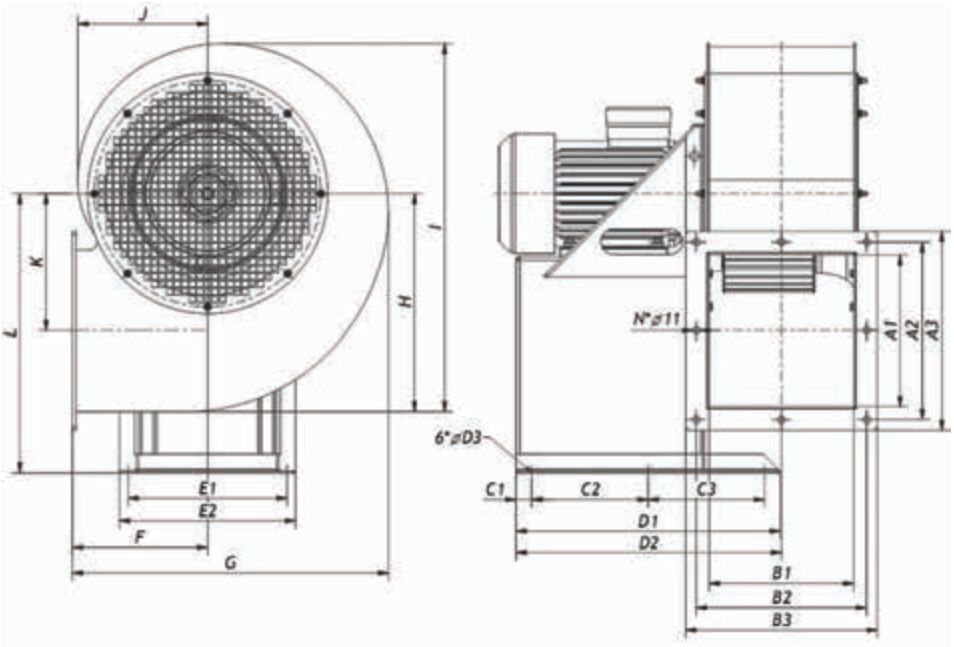

Typ	A1	A2	A3	B1	B2	B3	N	C1	C2	C3	D1
GFS-2-225/104-300T	136	161	181	148	173	193	4	20	115	115	350
GFS-4-225/104-110T	136	161	181	148	173	193	4	20	115	115	350
GFS-2-250/114-550T	190	230	255	168	210	235	4	20	170	170	380
GFS-4-250/114-150T	190	230	255	168	210	235	4	20	170	170	380
GFS-4-315/143-300T	240	281	315	230	271	305	8	25	185	185	422
GFS-6-315/143-075T	240	281	315	230	271	305	8	25	185	185	422
GFS-4-400/183-750T	274	315	349	289	332	366	8	30	230	230	533
GFS-6-400/183-220T	274	315	349	289	332	366	8	30	230	230	533
GFS-6-450/203-550T	297	345	385	319	369	409	12	20	250	277,5	568

Typ	D2	D3	E1	E2	F	G	H	I	J	K	L
GFS-2-225/104-300S	350	9,2	245	265	182	374	217	382	139	143	310
GFS-4-225/104-110T	350	9,2	245	265	182	374	217	382	139	143	290
GFS-2-250/114-550T	380	11	326	350	202	418	252	431	162	151	395
GFS-4-250/114-150T	380	11	326	350	202	418	252	431	162	151	343
GFS-4-315/143-300T	420	12	253	280	215	502	346	584	207	218	443
GFS-6-315/143-075T	420	12	253	280	215	502	346	584	207	218	433
GFS-4-400/183-750T	540	14	394	430	282	661	434	756	268	289	535
GFS-6-400/183-220T	540	14	394	430	282	661	434	756	268	289	515
GFS-6-450/203-550T	568	14	334	370	312	715	456	801	289	300	545

Venture Industries Sp. z o.o.
ul. Mokra 27, 05-092 Łomianki - Kiełpin
tel. +48 22 751 95 50, 751 20 31
fax +48 22 751 22 59, 751 12 02
e-mail: venture@venture.pl

Charakterystyki pracy

GFS 97

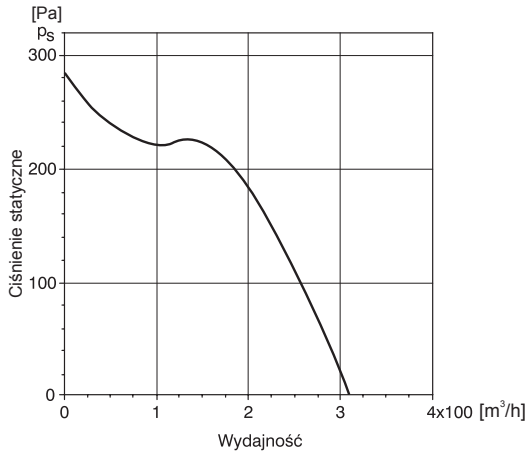

GFS 108

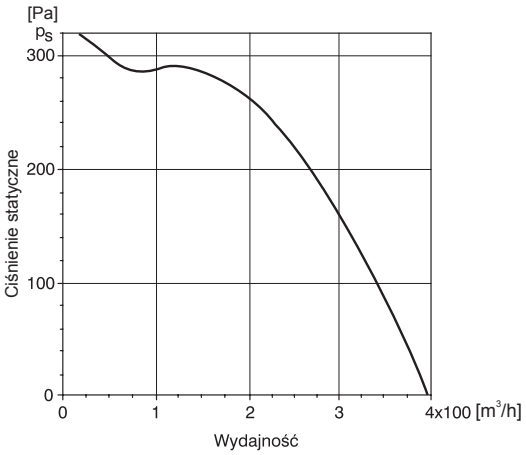

GFS 120

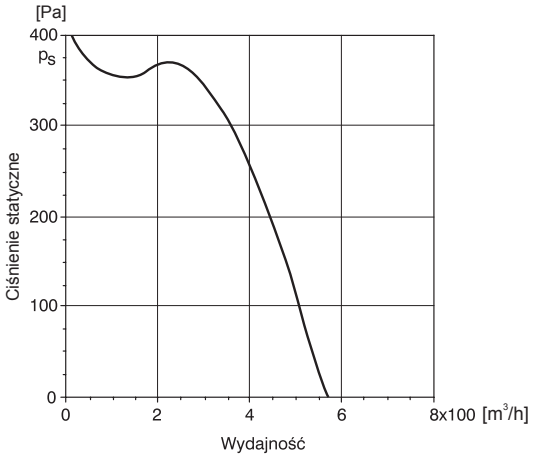

GFS 133

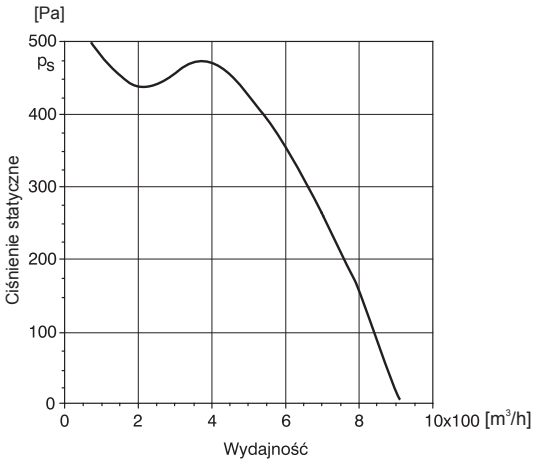

GFS 146

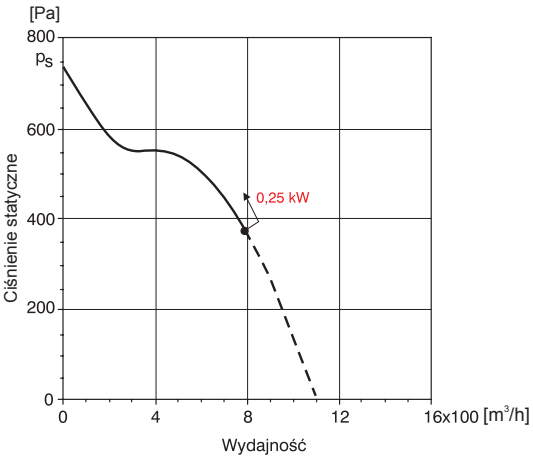

GFS 160

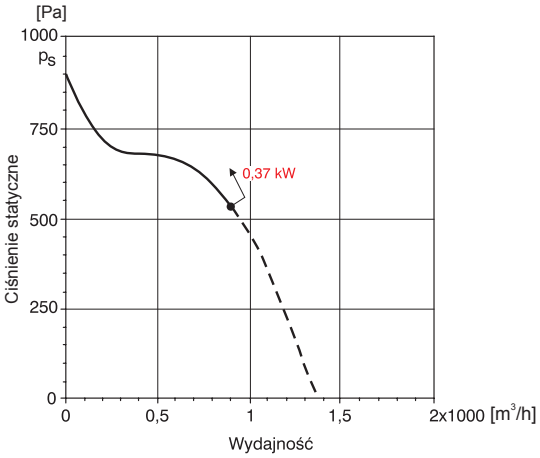

Charakterystyki pracy

GFS 180

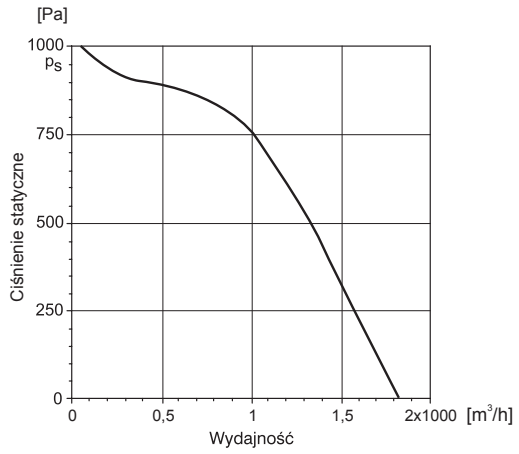

GFS 200

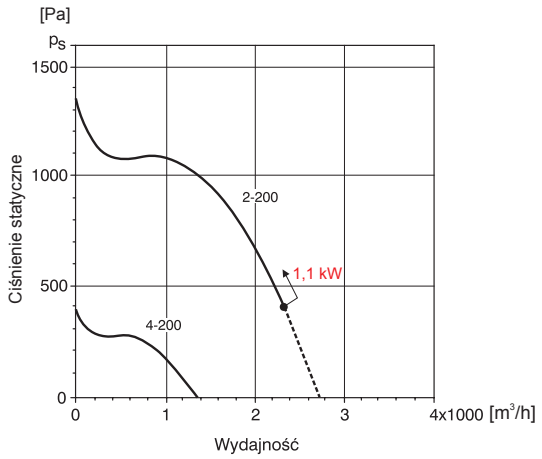

GFS 225

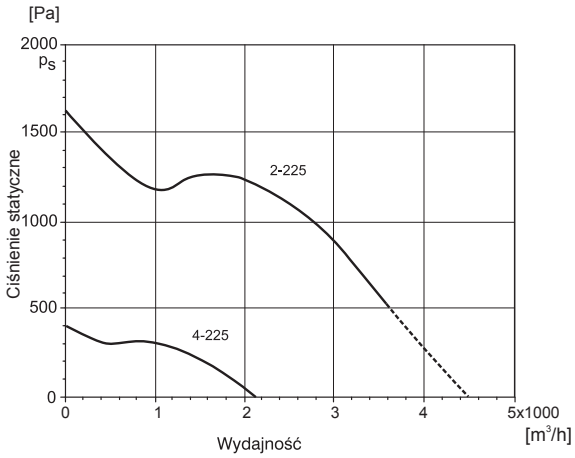

GFS 2-250

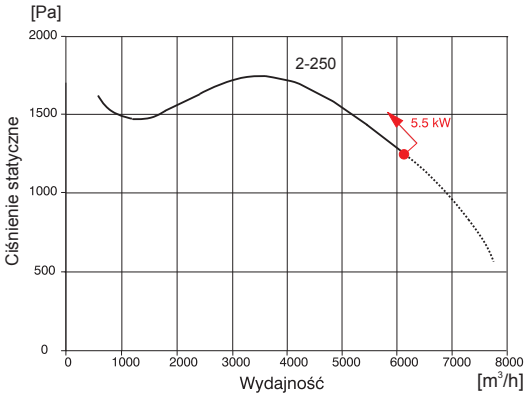

GFS 4-250

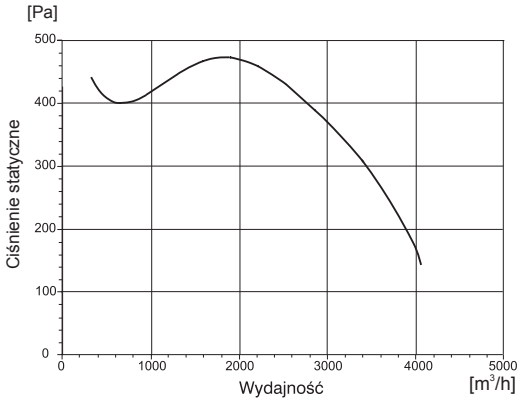

GFS 315

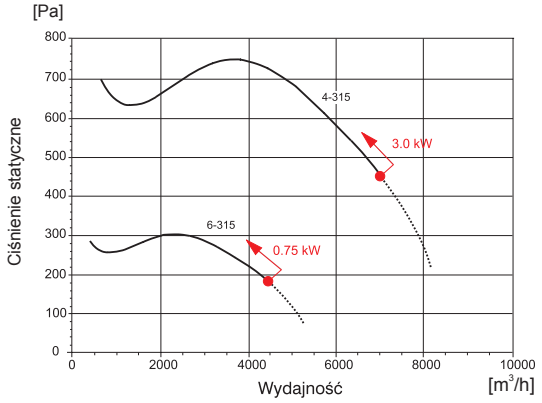

Venture Industries Sp. z o.o.
ul. Mokra 27, 05-092 Łomianki - Kiełpin
tel. +48 22 751 95 50, 751 20 31
fax +48 22 751 22 59, 751 12 02
e-mail: venture@venture.pl

Charakterystyki pracy

GFS 400

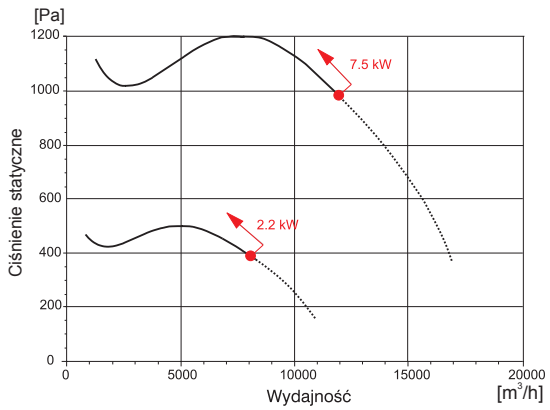

GFS 6-450

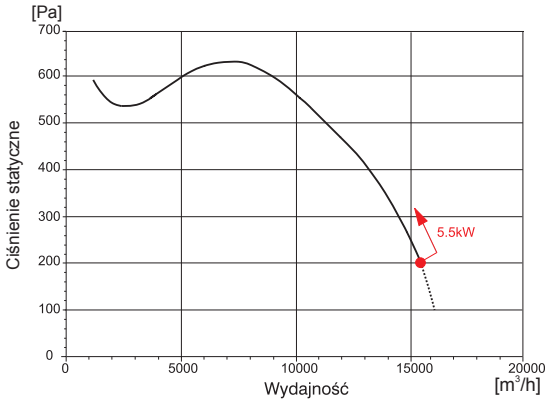



Zastosowanie

Wentylatory SEM znajdują zastosowanie w centralach wentylacyjnych i klimatyzacyjnych, wykorzystywane są również do chłodzenia szaf sterowniczych, modułów elektrycznych, elementów maszyn, nawiewu w procesach technologicznych, do nadmuchu powietrza w kotłach C.O. etc.

Konstrukcja

Promieniowy wentylator niskociśnieniowy o napędzie bezpośrednim, przeznaczony do wentylacji pomieszczeń o niskim stopniu zapylenia. Wirnik z łopatkami pochylonymi do przodu, zgrzewany z blachy stalowej ocynkowanej. Obudowa zgrzewana z blachy stalowej. Całość malowana na kolor czarny RAL9005. Wentylatory przystosowane są do transportu nieagresywnych i niewybuchowych gazów. Wentylatory SEM wykonane są standardowo w figurze LG z siatką ochronną na wlocie. Na indywidualne życzenie klienta urządzenie może być dostarczone (po wcześniejszym uzgodnieniu) w innym kolorze z palety RAL z puszką lub bez puszki na obudowie wentylatora, z kablem elektrycznym, z przesłoną na wlocie, z niestandardowym kołnierzem wylotowym. Istnieje możliwość dostarczenia wentylatorów w obudowie aluminiowej.

Silnik elektryczny

Silnik elektryczny wykonany zgodnie z obowiązującymi Dyrektywami oraz klasami sprawności, oznaczony znakiem CE. Silnik dostosowany do napięciowej regulacji obrotów, wyposażony w zabezpieczenie termiczne (TP). Klasa izolacji – B. Stopień ochrony – IP44. Zasilanie – jednofazowe 230V 50Hz.
Schemat podłączenia elektrycznego: rys. 9, str. 926.

Dane techniczne

Typ	prędkość obrotowa [obr./min]	pobór mocy max. [W]	napięcie [V]	natężenie [A]	wydajność max. [m³/h]	poziom ciśnienia akustycznego [dB(A)]	temp. pracy [°C]	masa [kg]	regulator	nr artykułu
SEM-2C-120/062	2300	75	230	0,35	270	65	75	2,0	REB-1	44527010
SEM-2C-133/062	2100	70	230	0,30	300	62	40	2,0	REB-1	44527020
SEM-2C-140/059	1350	100	230	0,48	395	58	40	3,7	REB-1	44527024
SEM-2C-146/062	1650	145	230	0,66	460	60	55	3,7	REB-1	44527030
SEM-2C-160/062	2100	260	230	1,18	600	71	40	4,0	REB-2.5	44527040
SEM-4C-160/062	1320	70	230	0,33	405	66	60	3,0	REB-1	44527050

Wymiary [mm]

Typ	a	b	c	d	e	f	g	h	i
SEM-2C-120/062	77	69	175	180	88	99	94	82	6
SEM-2C-133/062	77	69	175	180	88	101	94	82	6
SEM-2C-140/059	98	94	224	244	103	98	115	105	7
SEM-2C-146/062	96	94	224	244	103	98	115	105	7
SEM-2C-160/062	96	94	224	244	103	98	115	105	7
SEM-4C-160/062	96	94	224	244	103	98	115	105	7

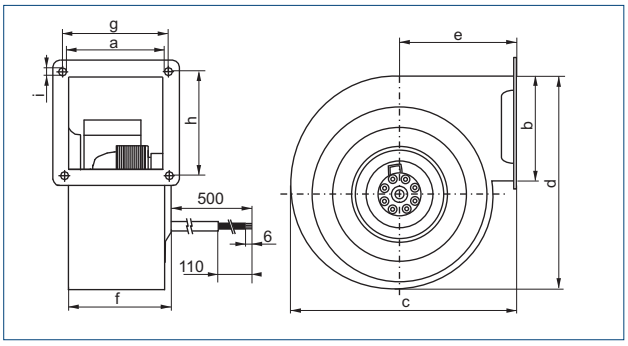

Venture Industries Sp. z o.o.
ul. Mokra 27, 05-092 Łomianki - Kiełpin
tel. +48 22 751 95 50, 751 20 31
fax +48 22 751 22 59, 751 12 02
e-mail: venture@venture.pl

Charakterystyki pracy

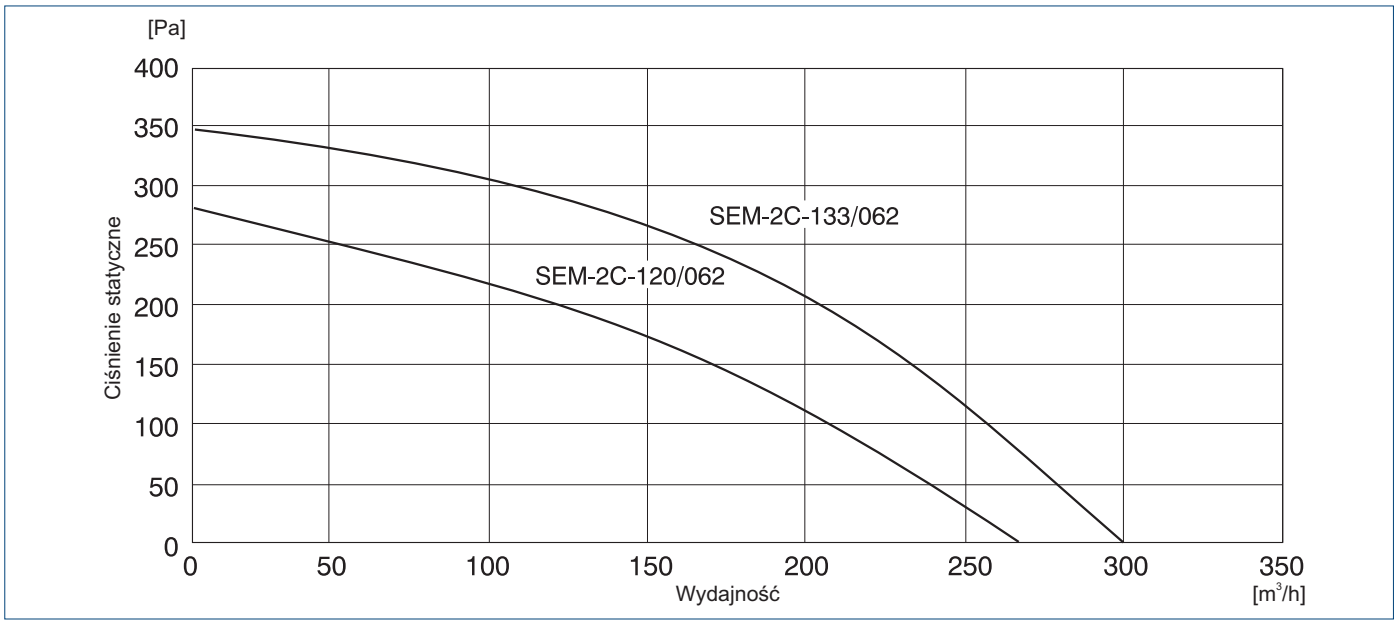

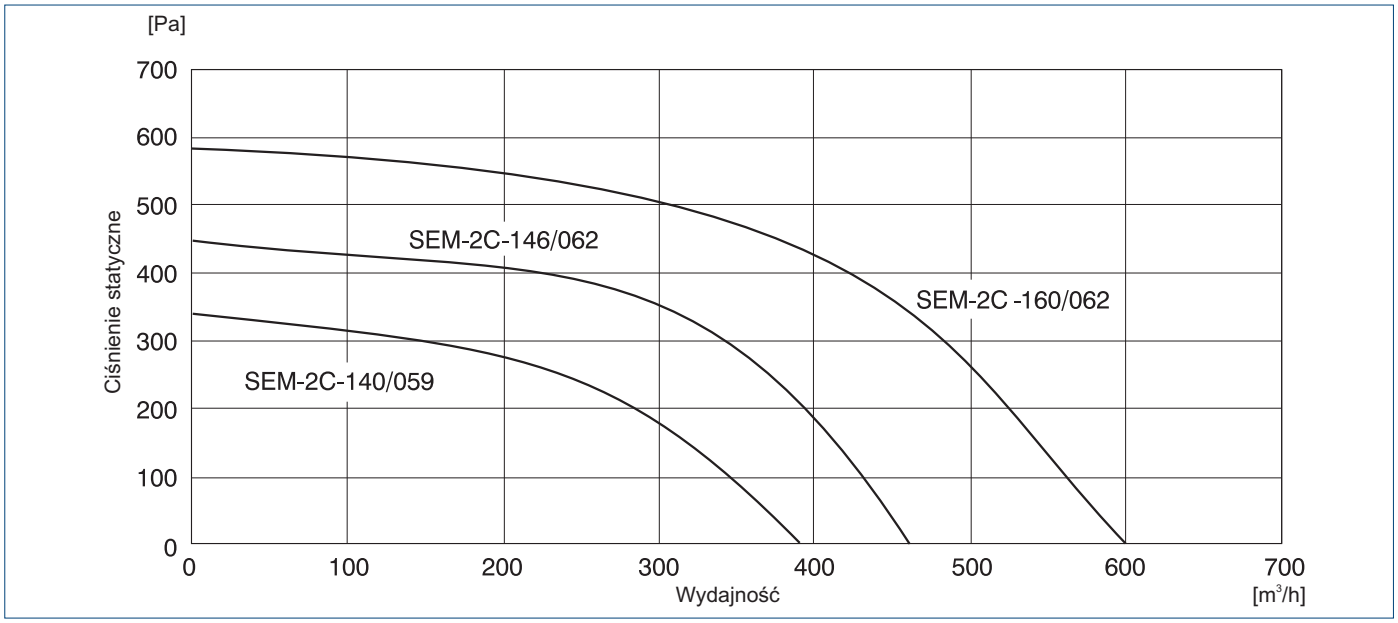

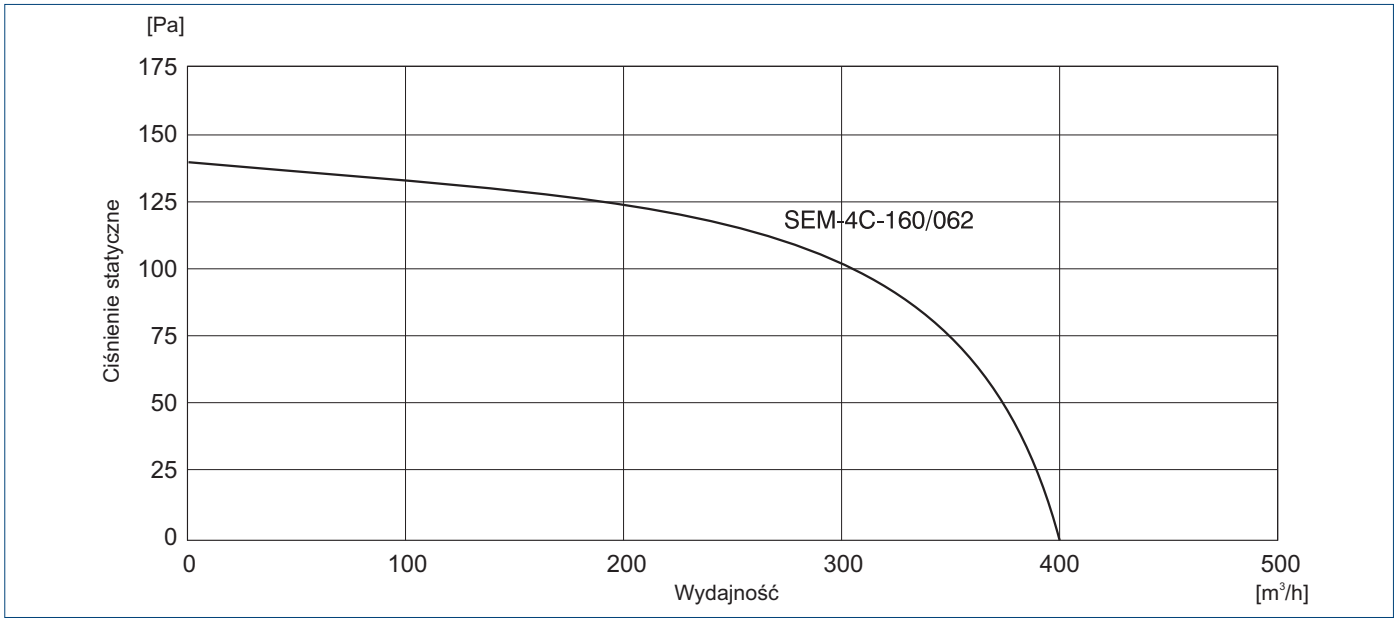



Zastosowanie

Centrale wentylacyjne i klimatyzacyjne, chłodzenie szaf sterowniczych, modułów elektrycznych, elementów maszyn, nawiew w procesach technologicznych, etc.

Konstrukcja

Wentylatory promieniowe, dwustronnie ssące z napędem bezpośrednim. Wirnik typu F z galwanizowanej blachy stalowej. Obudowa zgrzewana z galwanizowanej blachy stalowej. Produkt nie może być oddany do użytku, aż do czasu gdy maszyna, do której będzie wbudowany, uzyska deklarację zgodności z postanowieniami Dyrektywy Maszynowej. Odpowiedzialność za zapewnienie tej zgodności nie ponosi Venture Industries, ale firma która montuje maszynę.

Silnik elektryczny

Silnik elektryczny wykonany zgodnie z obowiązującymi Dyrektywami oraz klasami sprawności, oznaczony znakiem CE. Silnik dostosowany do napięciowej regulacji obrotów, wyposażony w zabezpieczenie termiczne (TP). Klasa izolacji – B. Stopień ochrony – IP44. Zasilanie – jednofazowe 230V 50Hz.
Schemat podłączenia elektrycznego: rys. 9, str. 926.

Dane techniczne

Typ	prędkość obrotowa [obr./min]	kondensator [µF]	pobór mocy max. [W]	natężenie max. [A]	wydajność max. [m³/h]	poziom ciśnienia akustycznego* [dB(A)]	temp. max. [°C]	masa [kg]	nr artykułu
DEM-RF-2C-133/190	1750	5,0	185	0,82	685	58	45	3,52	44026010
DEM-RF-2C-146/180	1170	5,0	210	0,93	875	57	35	4,12	44026020
DEM-RF-4C-133/190	1300	2,5	80	0,40	770	56	75	3,20	44026030
DEM-RF-4C-146/180	1020	3,0	90	0,40	825	56	70	3,25	44026040
DEM-RF-4C-180/184	1250	5,0	200	0,90	1250	60	60	5,00	44026050

* w odległości 1 m od wentylatora

Wymiary [mm]

Typ	a	b	c	d	e	f	g	h
DEM-RF-2C-133/190	233	102	203	212	97	239	92	4,0
DEM-RF-2C-146/180	224	102	203	217	95	254	126	6,0
DEM-RF-4C-133/190	233	102	203	212	97	254	126	5,5
DEM-RF-4C-146/180	224	102	203	217	95	254	126	6,0
DEM-RF-4C-180/184	225	120	265	260	145	287	168	7,0

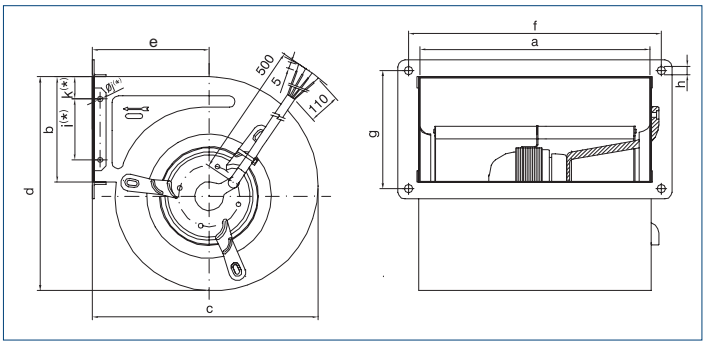

Charakterystyki pracy

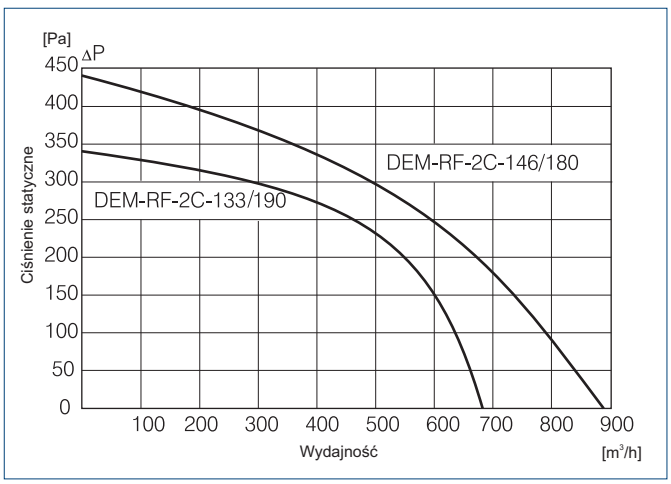

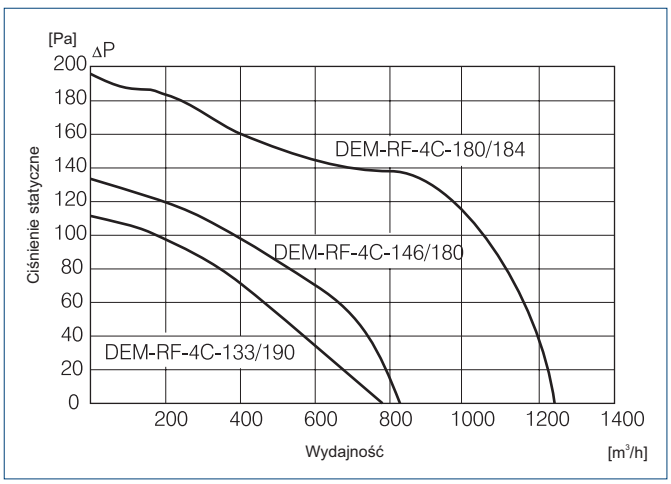

Venture Industries Sp. z o.o.
ul. Mokra 27, 05-092 Łomianki - Kiełpin
tel. +48 22 751 95 50, 751 20 31
fax +48 22 751 22 59, 751 12 02
e-mail: venture@venture.pl



Konstrukcja

Seria dwustronnie ssących z napędem bezpośrednim, niskociśnieniowych wentylatorów promieniowych wykonanych z ocynkowanej blachy stalowej. Wszystkie modele są wyposażone w wirniki z łopatkami pochylonymi do przodu i wykonanymi z blachy stalowej ocynkowanej.

Silnik elektryczny

Otwarty lub zamknięty silnik, IP20 lub IP44, klasa F, wyposażone w zabezpieczenie termiczne i łożyska kulkowe nasmarowane na całe życie.
Zasilanie elektryczne: 4-, 6- lub 8- biegunowy w zależności od wersji

- Jednofazowy 230V-50Hz (kondensator zamontowany na obudowie wentylatora)
- Trójfazowy 230/400V-50Hz przystosowany do pracy z falownikiem

Na zamówienie

- Kołnierz do zamontowania na wylocie wentylatora
- Stopy montażowe dla czterech figur wentylatora
- Wentylator dla innego źródła napięcia



Mocowania antywibracyjne
Wszystkie silniki są wyposażone we wspornik zawierający wibroizolatory redukujące hałas przenoszony do instalacji.

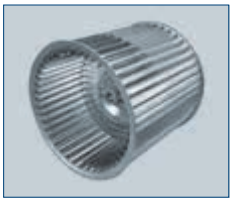

Dynamicznie wyważony wirnik
Wirnik wyważony dynamicznie zgodnie z normą ISO 1940, zapewniający pracę bez drgań

Oznaczenia

CBM - 9/9 373 6P T C VR K B8 MP

klasyfikacja IP
brak oznaczenia: produkt indywidualnie pakowany
MP: paletowanie wielu produktów
brak oznaczenia: Standardowy CBM
B10, B11, B5, B7, B8, B9, BE: CBM wyposażony w kołnierz wylotowy
Numer wskazuje średnicę otworów montażowych
brak oznaczenia: standardowy CBM
K: CBM wzmocniona obudowa
brak oznaczenia: silnik jednobiegowy
2V: wentylator z silnikiem dwubiegowym
3V: wentylator z silnikiem trzybiegowym
VR: prędkość silnika sterowana napięciowo
C: silnik zamknięty (IP44)
brak oznaczenia: jednofazowe; **T**: Trójfazowe
4P, 6P: liczba biegunów
moc silnika [W]
7/7, 7/9, 9/7, 9/9, 10/8, 10/10, 12/9, 12/12, 15/15 - wymiary wirnika
typ wentylatora

Akcesoria



wsporniki montażowe
str. 738



kołnierz wylotowy
str. 737



siatka ochronna
str. 737

Dane techniczne

Typ	liczba biegunów	moc znam. [W]	kondensator [µF/V]	natężenie [A] 230V	400V	wydajność max [m³/h]	temperatura max [°C]	masa [kg]	nr artykułu
CBM-9/7 4P 3V	4	373	16/450	2,7	2,3	2 250	40	11,5	44521110
CBM-9/7 4P VR	4	373	15/450	3,6	-	2 600	40	11,7	44521120
CBM-9/9 4P VR	4	550	25/450	4,4	-	3 350	40	13,7	44521130
CBM-9/9 4PT C	4	550	-	4,2	2,4	4 450	50	16,0	44521140
CBM-10/8 4P VR	4	373	15/450	3,6	-	2 600	40	13,5	44521310
CBM-10/8 6P VR	6	373	8/450	3,6	-	3 580	55	13,5	44521320
CBM-10/8 4P	4	550	25/450	4,3	-	3 100	40	14,5	44521330
CBM-10/8 4PC	4	550	25/450	4,5	-	3 300	40	15,0	44521340
CBM-10/8 4PTC	4	1500	-	9,1	4,9	6 600	50	21,0	44521350
CBM-10/10 4P VR	4	550	25/450	4,6	-	3 600	40	15,9	44521360
CBM-10/10 4PC VR	4	550	25/450	4,5	-	3 400	40	15,3	44521370
CBM-10/10 4P 3V	4	750	20/450	7,8	-	4 450	40	22,0	44521380
CBM-10/10 4PTC	4	1500	-	10,1	5,8	7 850	40	22,0	44521390
CBM-12/9 6PC	6	736	20/450	7,6	-	5 750	40	24,2	44521410
CBM-12/9 6PTC	6	736	-	4,7	2,7	5 900	60	26,5	44521420
CBM-12/9 6PT	6	1100	-	7	4,1	6 800	40	24,5	44521430
CBM-12/12 6PT	6	1100	-	8,25	4,75	8 400	50	28,6	44521440
CBM-15/11 6PT C	6	2200	-	9,3	5,4	8 400	40	40,0	44521510
CBM-15/11 6PT C K	6	2200	-	9,2	5,3	8 400	40	40,0	44521520
CBM-15/15 6PT C K	6	2200	-	8,8	5,1	9 050	40	43,2	44521530
CBM-18/18 6PT C K	6	4000	-	23,6	13,6	15 500	40	70,0	44521610
CBM-18/18 8PT C K	8	3000	-	20,9	12,1	16 300	40	70,0	44521620

Charakterystyka akustyczna

Typ	63	125	250	500	1000	2000	4000	8000
CBM-9/7 4P 3V	33,5	21,5	13	7,5	4	6	10	20
CBM-9/7 4P VR	33,5	21,5	13	7,5	4	6	10	20
CBM-9/9 4P VR	31	21	12,5	9,5	4	5,5	8,5	17,5
CBM-9/9 4PT C	31	21	12,5	9,5	4	5,5	8,5	17,5
CBM-10/8 4P VR	31,5	22,5	14,5	10	4,5	5	7,5	16
CBM-10/8 6P VR	35	24	15,5	8,5	5	5	8	15
CBM-10/8 4P	31,5	22,5	14,5	10	4,5	5	7,5	16
CBM-10/8 4PC	31,5	22,5	14,5	10	4,5	5	7,5	16
CBM-10/8 4PTC	31,5	22,5	14,5	10	4,5	5	7,5	16
CBM-10/10 4P VR	29	17,5	11,5	9,5	4,5	5,5	8,5	16,5
CBM-10/10 4PC VR	29	17,5	11,5	9,5	4,5	5,5	8,5	16,5

Typ	63	125	250	500	1000	2000	4000	8000
CBM-10/10 4P 3V	29	17,5	11,5	9,5	4,5	5,5	8,5	16,5
CBM-10/10 4PTC	36,5	23	15,5	12	5,5	4,5	7	11,5
CBM-12/9 6PC	31	17	13,5	9	6	4,5	8	15
CBM-12/9 6PTC	31	17	13,5	9	6	4,5	8	15
CBM-12/9 6PT	31	17	13,5	9	6	4,5	8	15
CBM-12/12 6PT	31	19	14	6,5	6,5	5,5	8,5	15,5
CBM-15/11 6PT C	34,5	21,5	17,5	7,5	4,5	5,5	8,5	15,5
CBM-15/11 6PT C K	34,5	21,5	17,5	7,5	5	5,5	8,5	15,5
CBM-15/15 6PT C K	29	17	15	8	4,5	5	9,5	16
CBM-18/18 6PT C K	24	14	14,5	6,5	5,5	5,5	9	16
CBM-18/18 8PT C K	27,5	16	16	8,5	6	5,5	7	16

Venture Industries Sp. z o.o.
ul. Mokra 27, 05-092 Łomianki - Kiełpin
tel. +48 22 751 95 50, 751 20 31
fax +48 22 751 22 59, 751 12 02
e-mail: venture@venture.pl

Wymiary [mm]

CBM 9/7, 9/9, 10/8, 10/10, 12/9, 12/12

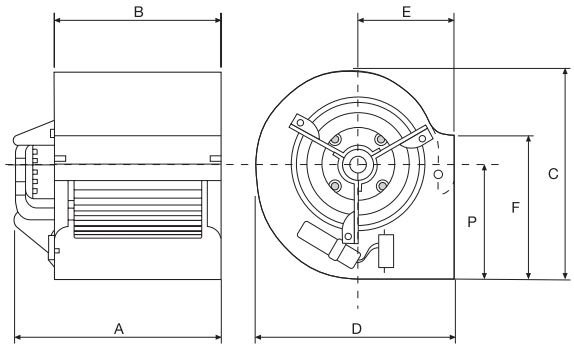

CBM 15/11, 15/15, 18/18

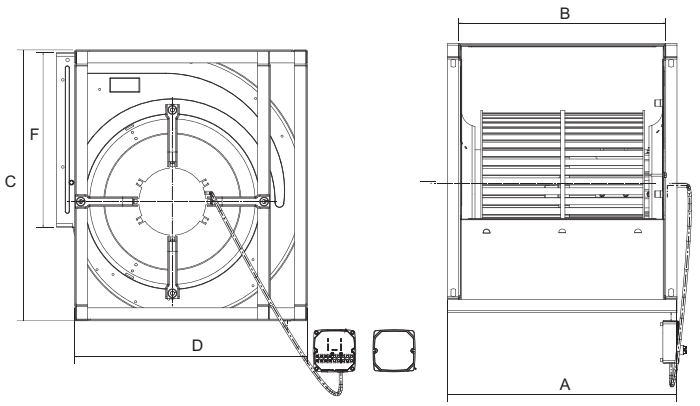

Typ	A	B	C	D	E	F	P
CBM-9/7 4P 3V	305	234	390	381	184	260	221
CBM-9/7 4P VR	305	234	390	381	184	260	221
CBM-9/9 4P VR	371	300	390	381	184	260	221
CBM-9/9 4PT C	348	300	389	381	184	260	221
CBM-10/8 4P VR	322	267	443	423	200	288	249
CBM-10/8 6P VR	322	267	443	423	200	288	249
CBM-10/8 4P	345	267	443	423	200	288	249
CBM-10/8 4PC	357	267	443	423	200	288	249
CBM-10/8 4PTC	401	266	446	422	200	289,5	249
CBM-10/10 4P VR	383	333	443	423	200	288	249
CBM-10/10 4PC VR	388	333	443	423	200	288	249
CBM-10/10 4P 3V	379	333	443	423	200	288	249
CBM-10/10 4PTC	386,5	333	445,5	424,5	200	289,5	249
CBM-12/9 6PC	419	311	521	490	229	341	293
CBM-12/9 6PTC	419	311	524	493	229	341	293
CBM-12/9 6PT	419	311	524	493	229	341	293
CBM-12/12 6PT	460	396	521	493	229	341	293
CBM-15/11 6PT C	424	373	614	577	-	403	-
CBM-15/11 6PT C K	433	377	625	538	-	403	-
CBM-15/15 6PT C K	533	473	625	538	-	403	-
CBM-18/18 6PT C K	638	558	752	694	-	481	-
CBM-18/18 8PT C K	638	558	752	694	-	481	-

Charakterystyki pracy

CBM-9/7 4P 3V

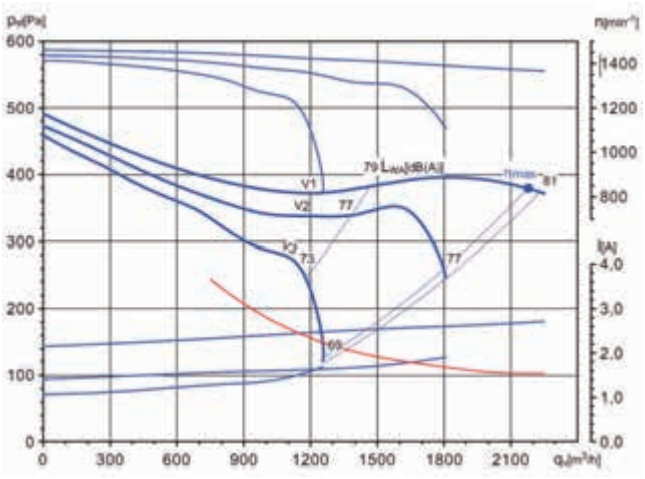

CBM-9/7 4P VR

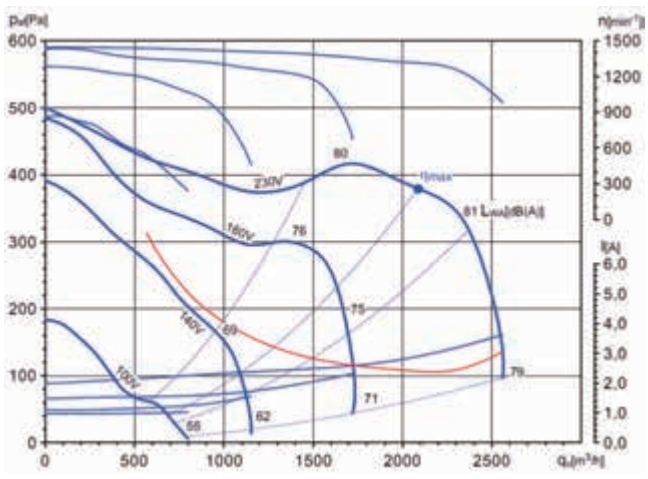

CBM-9/9 4P VR

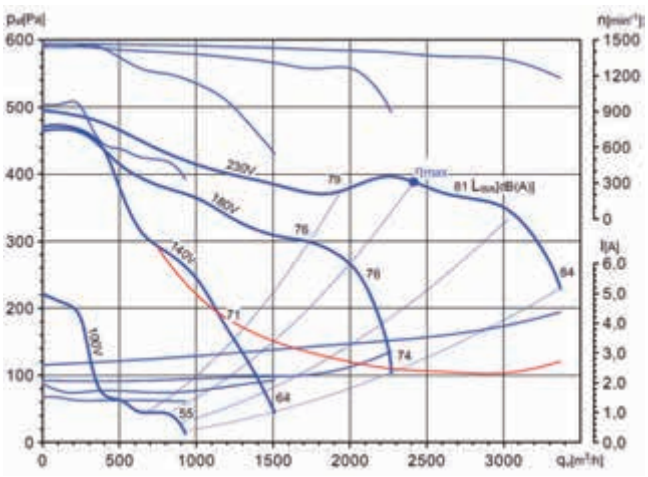

CBM-9/9 4PT C

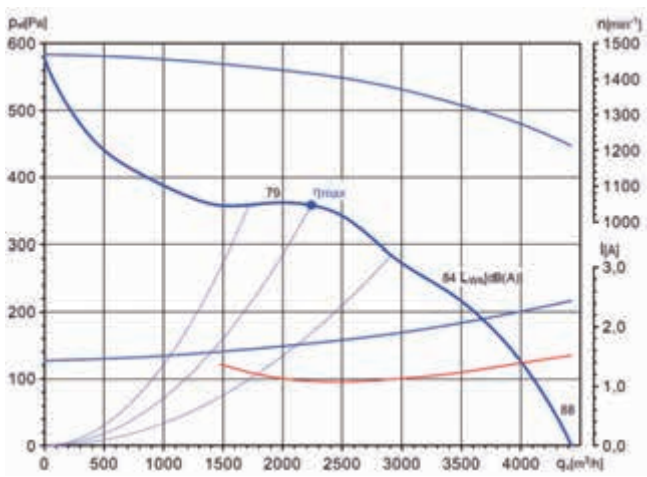

CBM-10/8 4P VR

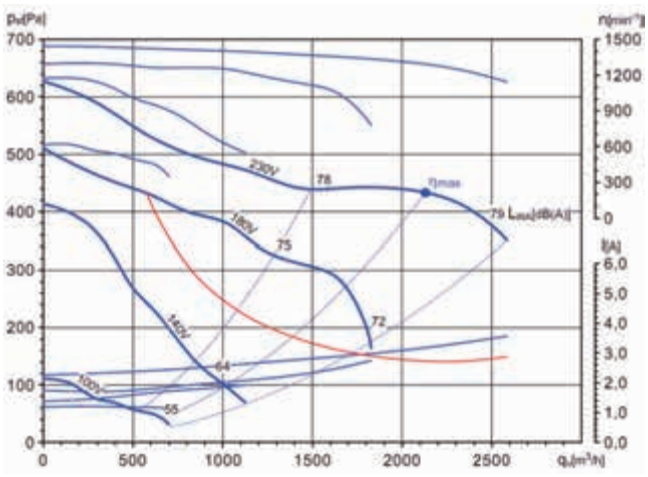

CBM-10/8 6P VR

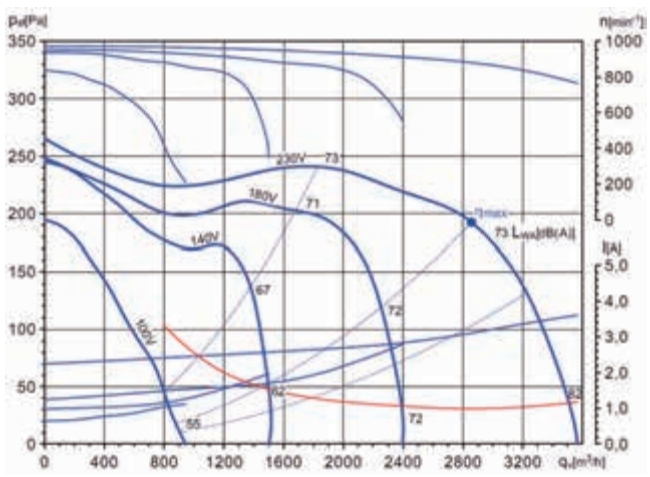

Venture Industries Sp. z o.o.
ul. Mokra 27, 05-092 Łomianki - Kiełpin
tel. +48 22 751 95 50, 751 20 31
fax +48 22 751 22 59, 751 12 02
e-mail: venture@venture.pl

Charakterystyki pracy

CBM-10/8 4P

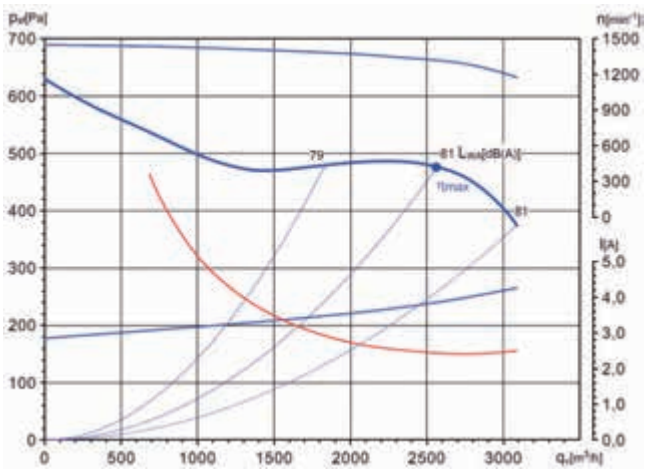

CBM-10/8 4PC

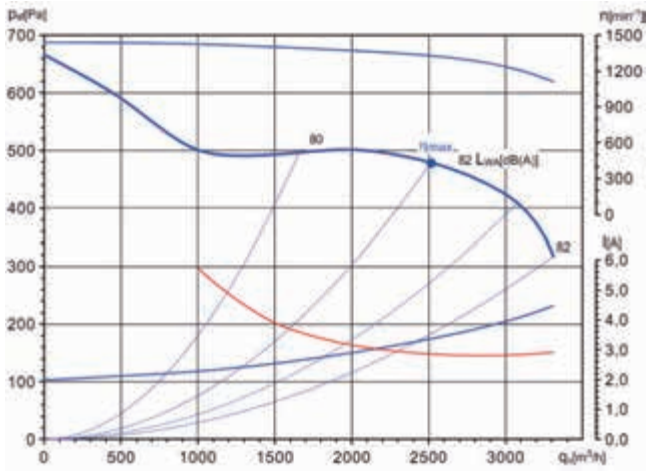

CBM-10/8 4PTC

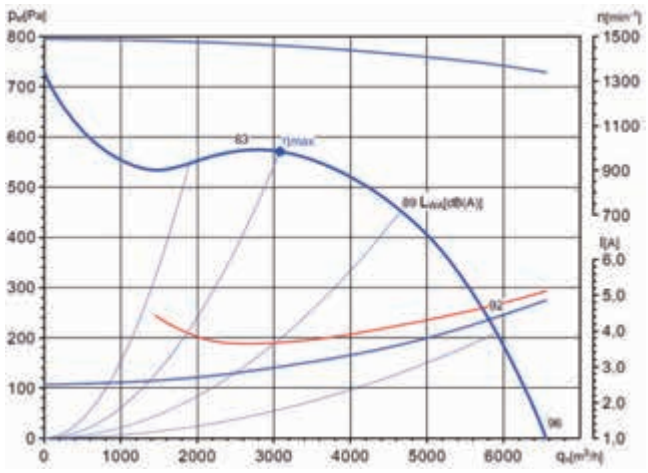

CBM-10/10 4P VR

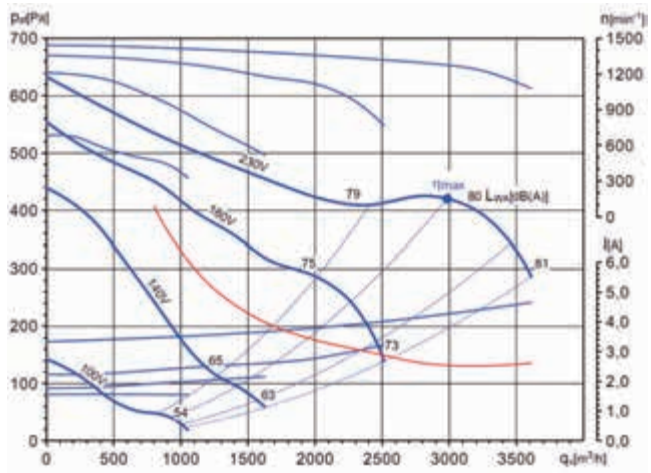

CBM-10/10 4PC VR

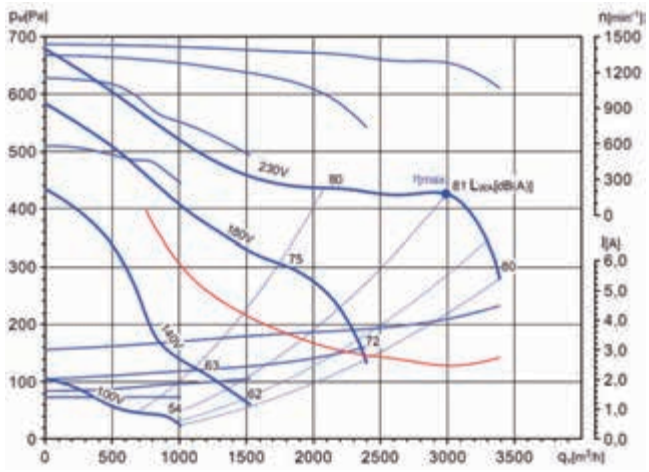

CBM-10/10 4P 3V

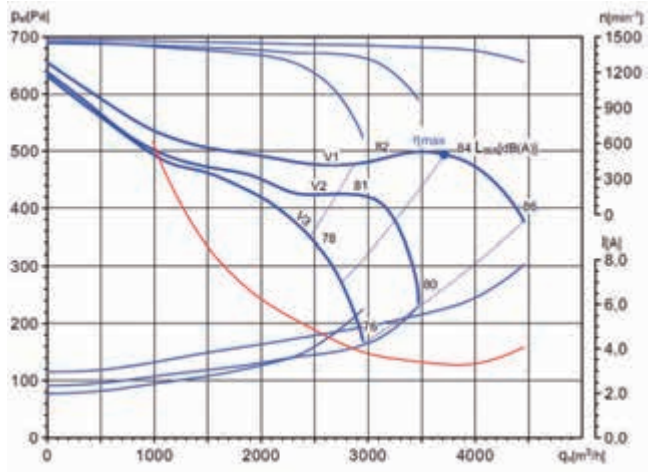

Charakterystyki pracy

CBM-10/10 4PTC

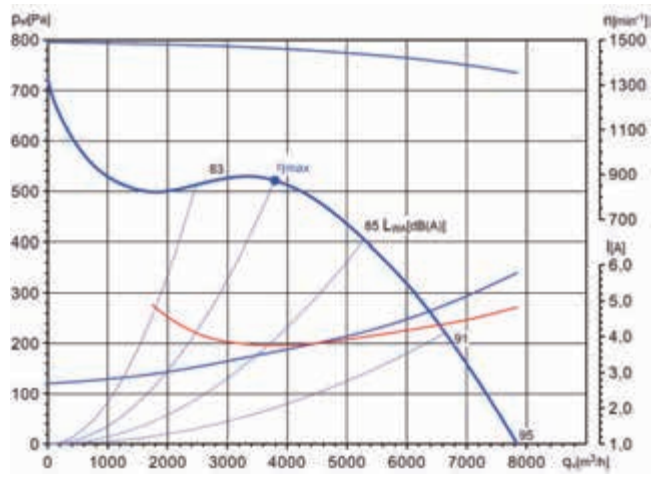

CBM-12/9 6PC

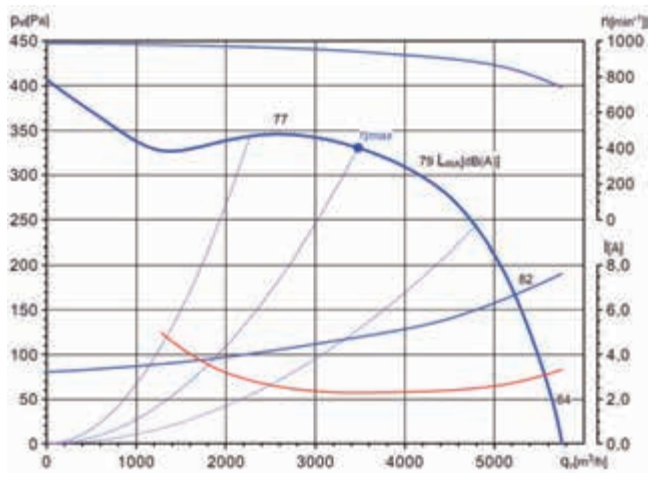

CBM-12/9 6PTC

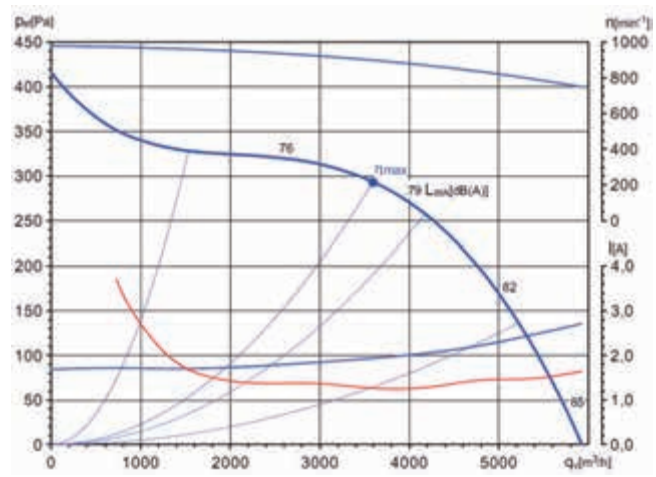

CBM-12/9 6PT

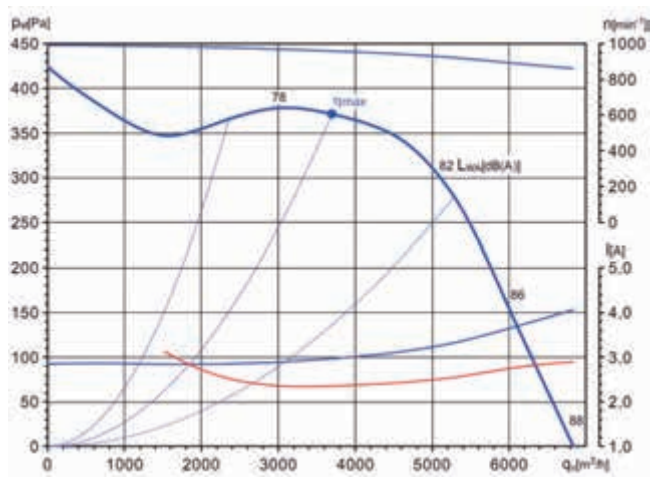

CBM-12/12 6PT

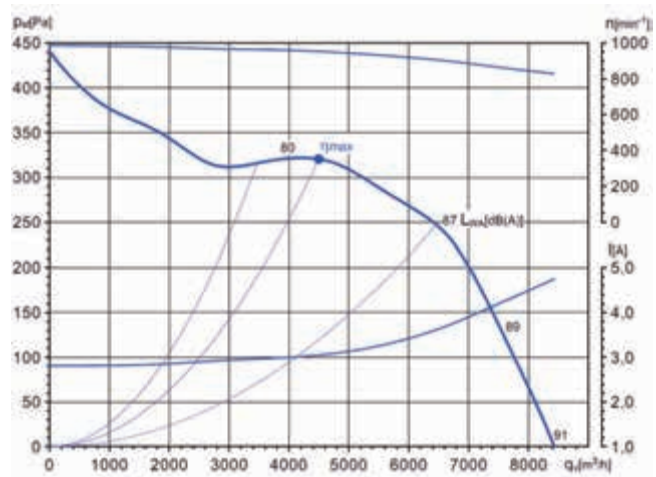

CBM-15/11 6PT C

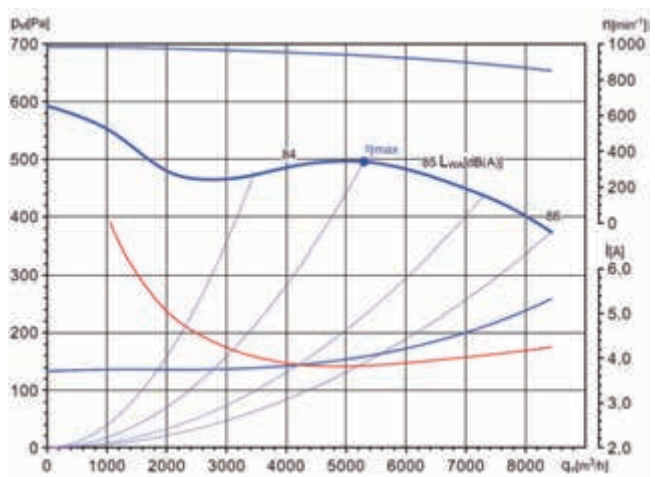

Venture Industries Sp. z o.o.
ul. Mokra 27, 05-092 Łomianki - Kiełpin
tel. +48 22 751 95 50, 751 20 31
fax +48 22 751 22 59, 751 12 02
e-mail: venture@venture.pl

Charakterystyki pracy

CBM-15/11 6PT C K

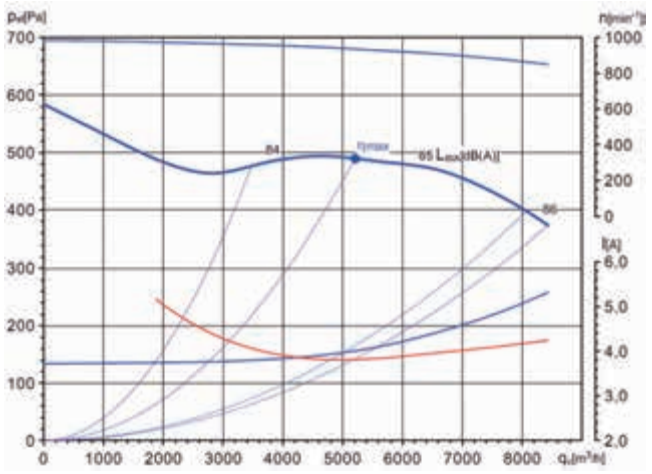

CBM-15/15 6PT C K

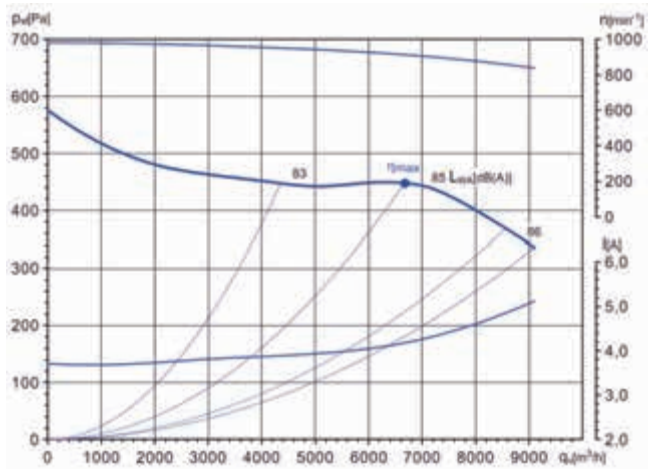

CBM-18/18 6PT C K

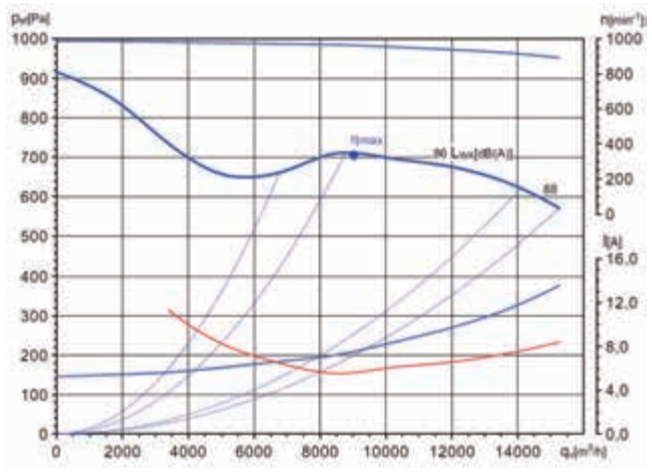

CBM-18/18 8PT C K

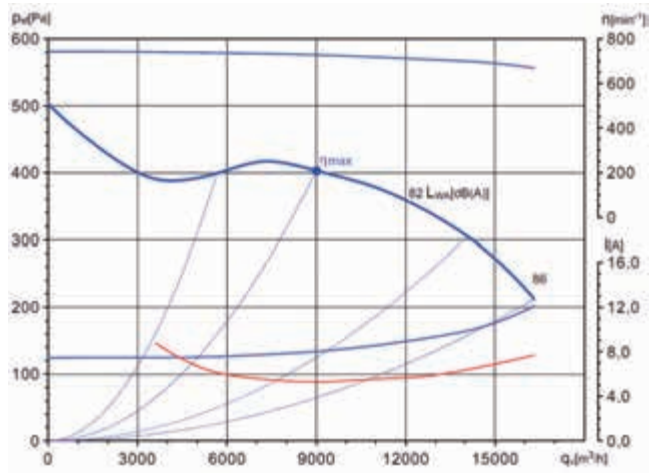



Konstrukcja

Seria niskociśnieniowych, z napędem bezpośrednim, dwustronnie ssących, wentylatorów promieniowych z łopatkami pochylonymi do przodu.
Obudowa i wirnik wykonane z ocynkowanej blachy stalowej.
Wszystkie modele przystosowane do regulacji obrotów silnika z zewnętrznym wirnikiem, wyposażone w zabezpieczenie termiczne i łożyska kulkowe.

Silnik elektryczny

- IP44, klasa F (modele 7/7 i 7/9)
- IP55, klasa F (modele 9/7 do 12/12)
- IP54, klasa F (modele 12/12 1100W i 15/15 2200W)

4- lub 6- biegunowy w zależności od wersji

Zasilanie elektryczne:
- Jednofazowy 230V-50Hz przystosowany do napięciowej regulacji prędkości obrotowej
- Trójfazowy 230/400V-50Hz, przystosowany do napięciowej i częstotliwościowej regulacji prędkości obrotowej.

Trójfazowe silniki przystosowane do sterowania falownikiem.



Dynamicznie wyważony wirnik
Wirnik wyważony dynamicznie zgodnie z normą ISO 1940, zapewniający pracę bez drgań

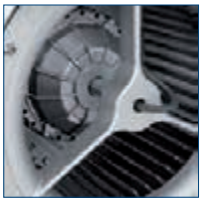

Mocowania antywibracyjne
Wszystkie silniki są wyposażone we wspornik zawierający wibroizolatory redukujące hałas przenoszony do instalacji.

Oznaczenia

CBM - 9/9 373 6P T C VR K B8 MP

klasyfikacja IP
brak oznaczenia: produkt indywidualnie pakowany
MP: paletowanie wielu produktów
brak oznaczenia: Standardowy CBM
B10, B11, B5, B7, B8, B9, BE: CBM wyposażony w kołnierz wylotowy
Numer wskazuje średnicę otworów montażowych
brak oznaczenia: standardowy CBM
K: CBM wzmocniona obudowa
brak oznaczenia: silnik jednobiegowy
2V: wentylator z silnikiem dwubiegowym
3V: wentylator z silnikiem trzybiegowym
VR: prędkość silnika sterowana napięciowo
RE: zewnętrzny wirnik silnika
brak oznaczenia: jednofazowe; **T**: Trójfazowe
4P, 6P: liczba biegunów
moc silnika [W]
7/7, 7/9, 9/7, 9/9, 10/8, 10/10, 12/9, 12/12, 15/15 - wymiary wirnika w calach
typ wentylatora

Akcesoria



wsporniki montażowe
str. 738



kołnierz wylotowy
str. 737



siatka ochronna
str. 737

Venture Industries Sp. z o.o.
ul. Mokra 27, 05-092 Łomianki - Kiełpin
tel. +48 22 751 95 50, 751 20 31
fax +48 22 751 22 59, 751 12 02
e-mail: venture@venture.pl

Dane techniczne

Typ	liczba biegunów	moc znam. [W]	kondensator [µF/V]	natężenie [A] 230V	natężenie [A] 400V	wydajność max [m³/h]	temperatura max [°C]	masa [kg]	nr artykułu
CBM-7/7 4PT RE VR	4	250	-	1,2	0,7	2 320	65	7,1	44522110
CBM 9/7 4P RE VR	4	420	15/450	3,2	-	2 600	40	14,5	44522120
CBM-9/7 4PT RE VR	4	550	-	3,2	1,8	3 350	40	14,0	44522130
CBM 9/9 6PT RE VR	6	245	-	1,6	0,9	3 330	40	14,1	44522210
CBM 9/9 RE 4P VR	4	300	15/450	2,8	-	2 500	40	16,7	44522220
CBM 9/9 4P RE VR	4	420	15/450	3,1	-	2 780	40	17,7	44522230
CBM 9/9 4P RE VR	4	550	20/450	4,3	-	3 480	40	17,7	44522240
CBM-9/9 4PT RE VR	4	550	-	5,5	3,2	4 830	40	14,1	44522250
CBM 9/9 4P RE	4	600	16/450	6,0	-	3 870	40	17,7	44522260
CBM 10/8 6PT RE VR	6	245	-	1,9	1,1	3 470	40	14,9	44522310
CBM 10/8 6PT RE VR	6	350	-	2,8	1,6	4 330	40	14,9	44522320
CBM 10/8 4P RE VR	4	550	20/450	4,2	-	2 900	40	18,6	44522330
CBM-10/8 4PT RE VR	4	550	-	5,4	3,1	4 220	40	18,9	44522340
CBM 10/8 RE 4P VR	4	600	20/450	4,8	-	3 170	40	20,8	44522350
CBM 10/10 6P RE VR	6	245	9/450	2,8	-	3 370	40	16,0	44522360
CBM 10/10 6PT RE VR	6	245	-	1,9	1,1	3 920	40	16,0	44522370
CBM-10/10 6PT RE VR	6	350	-	2,9	1,7	5 000	40	20,0	44522380
CBM 10/10 4P RE VR	4	550	20/450	4,3	-	3 200	40	19,6	44522390
CBM-10/10 4PT RE VR	4	550	-	5,0	2,9	4 010	40	20,0	44522410
CBM 10/10 4P RE VR	4	600	20/450	4,6	-	3 330	40	20,8	44522420
CBM-10/10 4PT RE VR	4	750	-	7,6	4,4	5 880	40	20,0	44522430
CBM 12/9 6P RE VR	6	515	15/450	4,1	-	4 220	40	21,5	44522510
CBM 12/12 6P RE VR	6	515	18/450	4,2	-	4 520	40	22,0	44522520
CBM-12/12 6PT RE VR	6	550	-	5,0	2,9	6 240	40	22,0	44522530
CBM-12/12 6PT RE VR	6	1100	-	5,7	3,3	7 410	40	25,0	44522540
CBM-15/15 6PT RE VR K	6	2200	-	12,2	7,0	11 650	40	43,0	44522550

Charakterystyka akustyczna

Typ	63	125	250	500	1000	2000	4000	8000
CBM-7/7 4PT RE VR	27	21,5	15,5	9,5	4	5,5	8	15,5
CBM 9/7 4P RE VR	33,5	21,5	13	7,5	4	6	10	20
CBM-9/7 4PT RE VR	33,5	21,5	13	7,5	4	6	10	20
CBM 9/9 6PT RE VR	32,5	23	13	7,5	4	6	10,5	18,5
CBM 9/9 RE 4P VR	31	21	12,5	9,5	4	5,5	8,5	17,5
CBM 9/9 4P RE VR	31	21	12,5	9,5	4	5,5	8,5	17,5
CBM 9/9 4P RE VR	31	21	12,5	9,5	4	5,5	8,5	17,5
CBM-9/9 4PT RE VR	31	21	12,5	9,5	4	5,5	8,5	17,5
CBM 9/9 4P RE	31	21	12,5	9,5	4	5,5	8,5	17,5
CBM 10/8 6PT RE VR	35	24	15,5	8,5	5	5	8	15
CBM 10/8 6PT RE VR	35	24	15,5	8,5	5	5	8	15
CBM 10/8 4P RE VR	31,5	22,5	14,5	10	4,5	5	7,5	16
CBM-10/8 4PT RE VR	31,5	22,5	14,5	10	5	5,0	7,5	16

Typ	63	125	250	500	1000	2000	4000	8000
CBM 10/8 RE 4P VR	31,5	22,5	14,5	10	5	5	7,5	16
CBM 10/10 6P RE VR	32,5	22	14,5	8,5	4	5,5	9	16
CBM 10/10 6PT RE VR	32,5	22	14,5	8,5	4	5,5	9	16
CBM-10/10 6PT RE VR	32,5	22	14,5	8,5	4	5,5	9	16
CBM 10/10 4P RE VR	29	17,5	11,5	9,5	4,5	5,5	8,5	16,5
CBM-10/10 4PT RE VR	29	17,5	11,5	9,5	5	5,5	8,5	16,5
CBM 10/10 4P RE VR	29	17,5	11,5	9,5	5	5,5	8,5	16,5
CBM-10/10 4PT RE VR	29	17,5	11,5	9,5	5	5,5	8,5	16,5
CBM 12/9 6P RE VR	31	17	13,5	9	6	4,5	8	15
CBM 12/12 6P RE VR	31	19	14	6,5	6,5	5,5	8,5	15,5
CBM-12/12 6PT RE VR	31	19	14	6,5	7	5,5	8,5	15,5
CBM-12/12 6PT RE VR	31	19	14	6,5	7	5,5	8,5	15,5
CBM-15/15 6PT RE VR K	29	17	15	8	4,5	5	9,5	16

Wymiary [mm]

CBM- 7-12

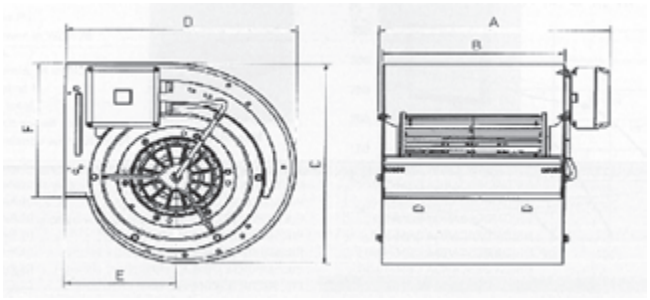

CBM-15/15 2200 6PT RE VR K

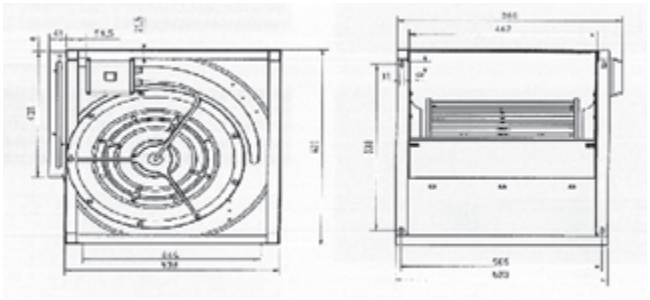

Typ	A	B	C	D	E	F
CBM 7/7	296	233	328	309	145	207
CBM 9/7	316	233	390	381	184	260
CBM 9/9	382	300	390	381	184	260
CBM 10/8	340	267	443	423	200	288
CBM 10/10	407	333	443	423	200	288
CBM 12/9	382	311	521	490	229	341
CBM 12/12	466	396	521	490	229	341

Charakterystyki pracy

CBM-7/7 4PT RE VR

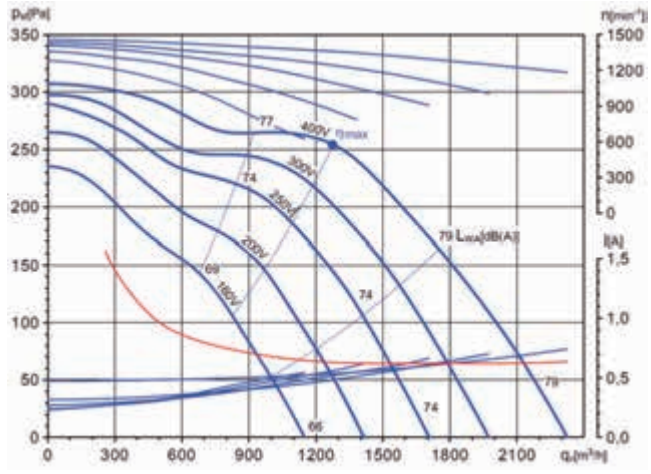

CBM 9/7 4P RE VR

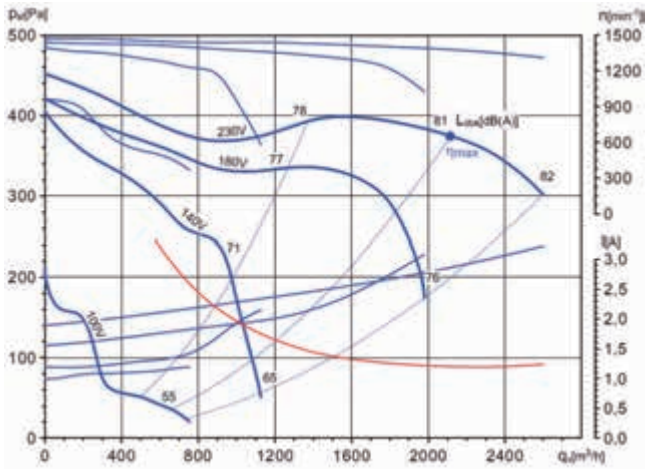

Venture Industries Sp. z o.o.
ul. Mokra 27, 05-092 Łomianki - Kiełpin
tel. +48 22 751 95 50, 751 20 31
fax +48 22 751 22 59, 751 12 02
e-mail: venture@venture.pl

Charakterystyki pracy

CBM-9/7 4PT RE VR

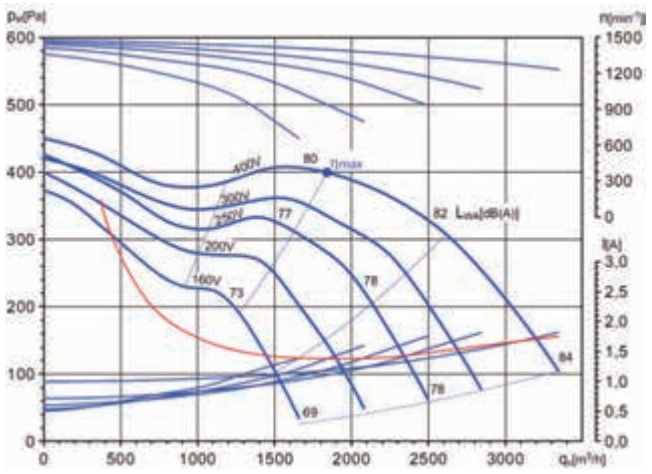

CBM 9/9 6PT RE VR

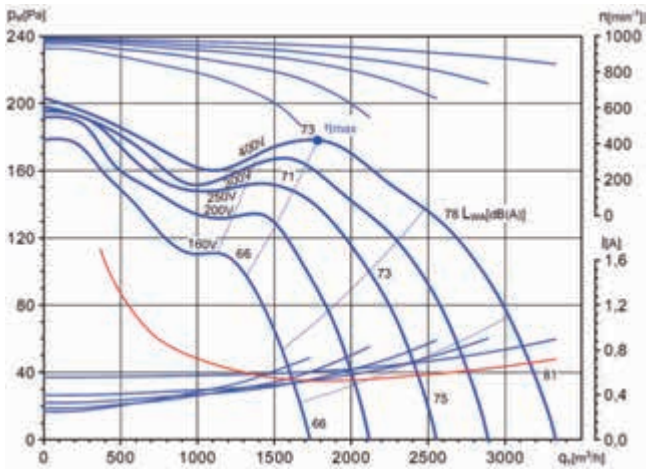

CBM 9/9 RE 4P VR

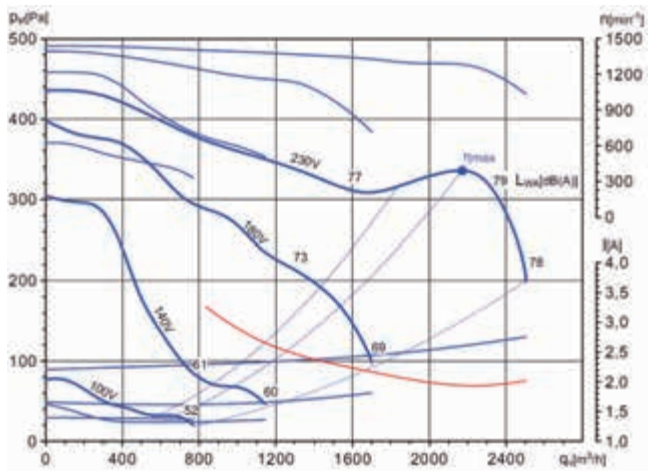

CBM 9/9 4P RE VR 420 W

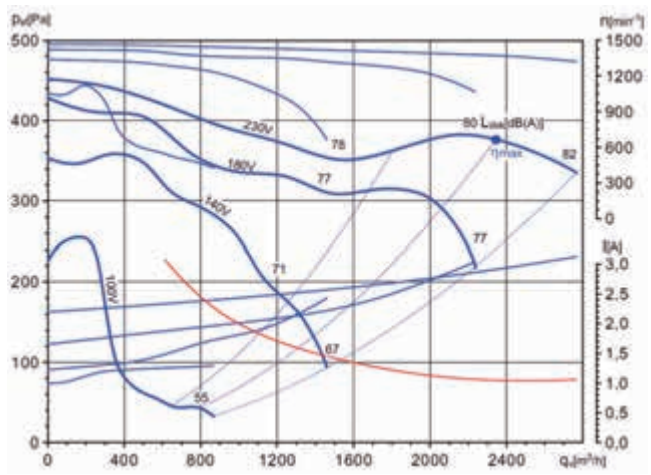

CBM 9/9 4P RE VR 550 W

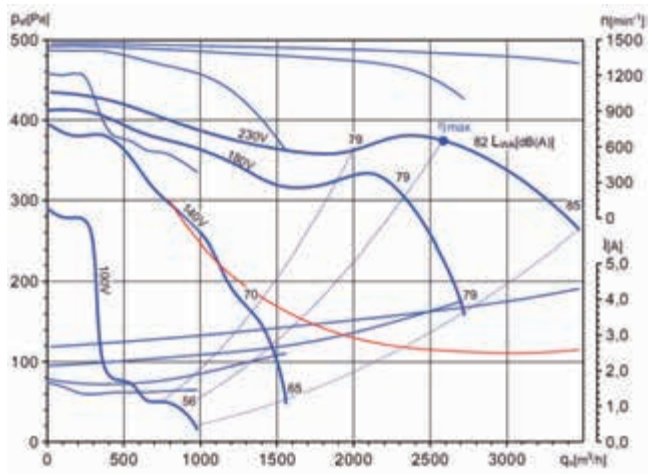

CBM-9/9 4PT RE VR

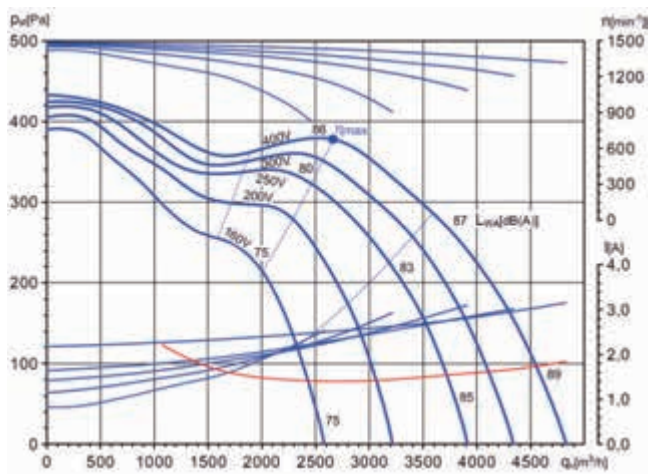

Charakterystyki pracy

CBM 9/9 4P RE

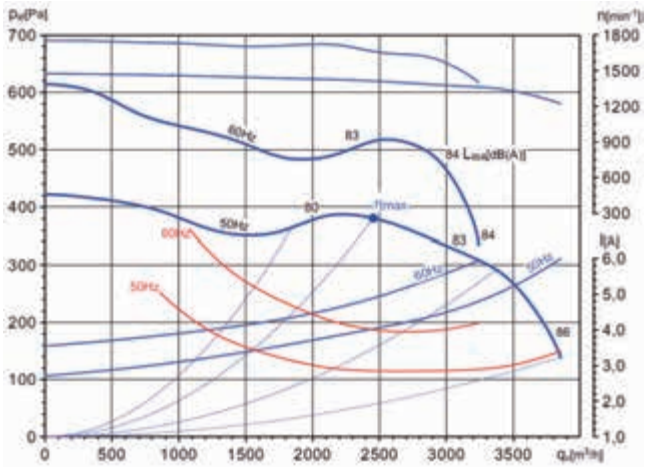

CBM 10/8 6PT RE VR 245 W

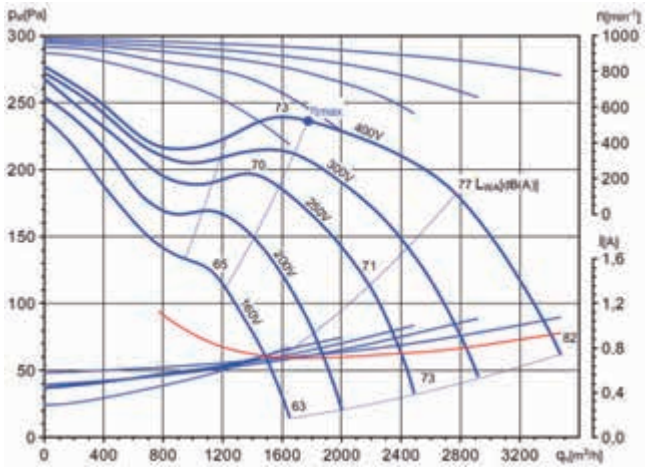

CBM 10/8 6PT RE VR 350 W

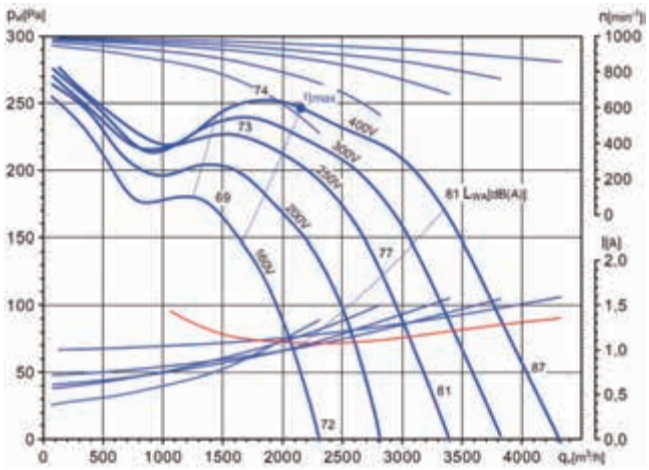

CBM 10/8 4P RE VR

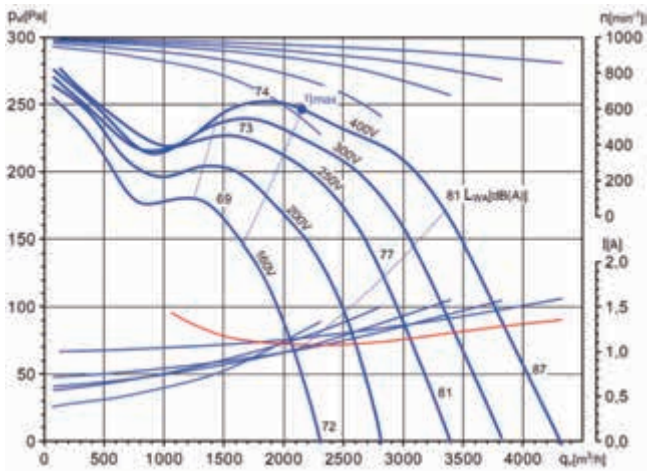

CBM-10/8 4PT RE VR

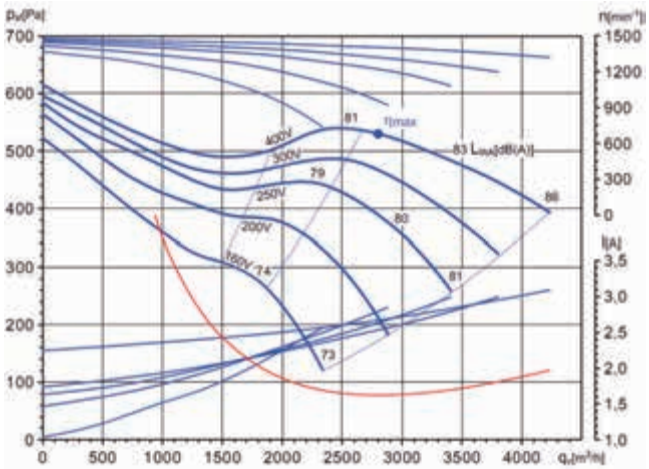

CBM 10/8 RE 4P VR

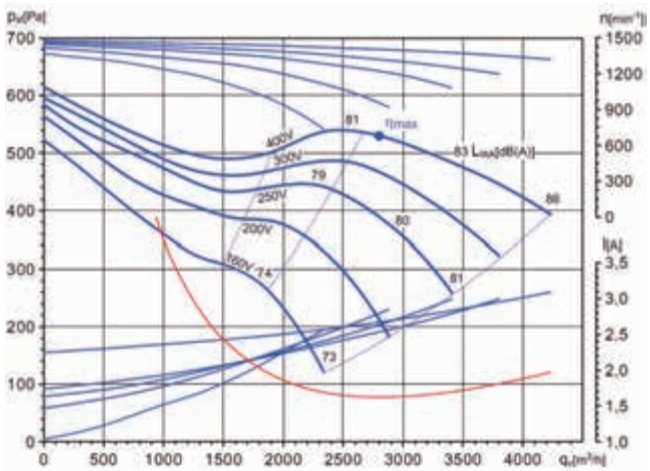

Venture Industries Sp. z o.o.
ul. Mokra 27, 05-092 Łomianki - Kiełpin
tel. +48 22 751 95 50, 751 20 31
fax +48 22 751 22 59, 751 12 02
e-mail: venture@venture.pl

Charakterystyki pracy

CBM 10/10 6P RE VR

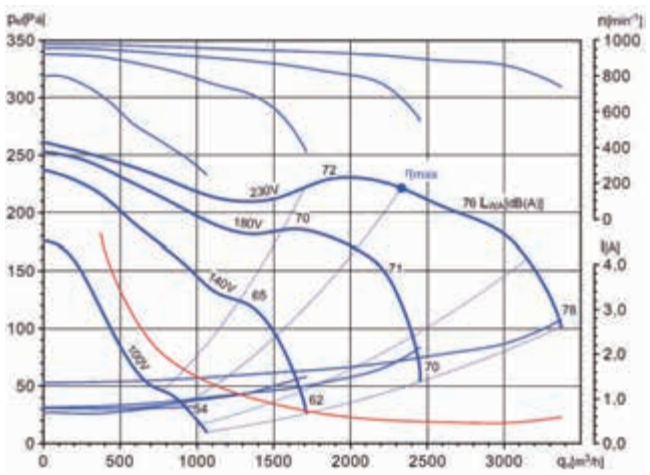

CBM 10/10 6PT RE VR 245 W

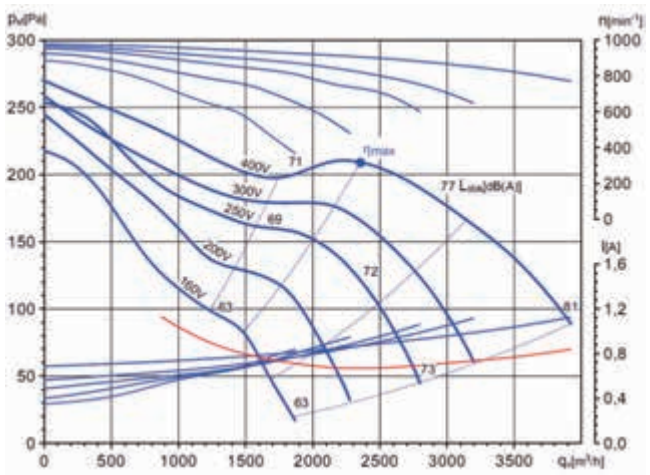

CBM-10/10 6PT RE VR 350 W

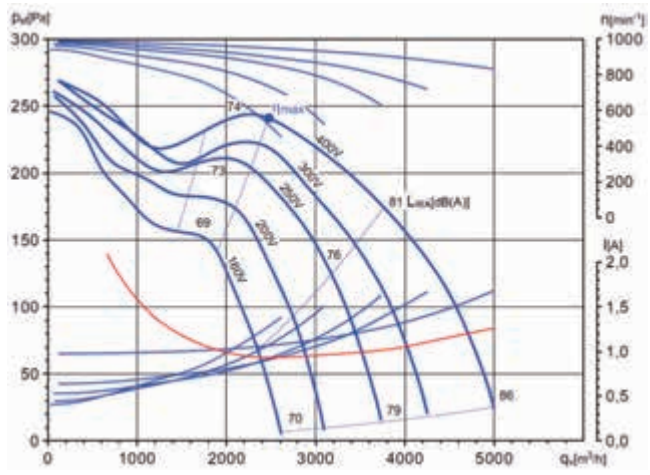

CBM 10/10 4P RE VR 550 W

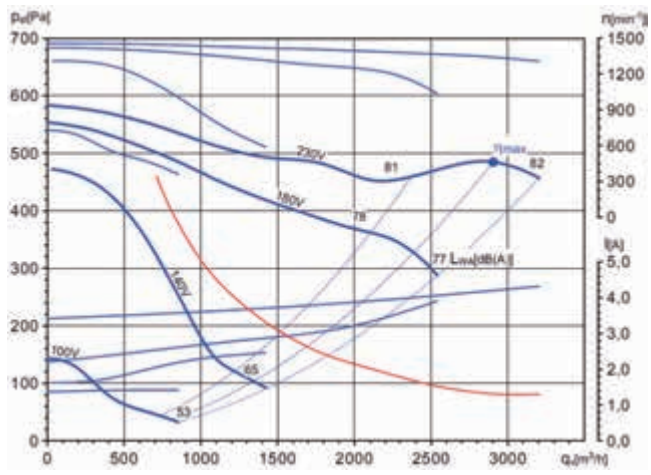

CBM-10/10 4PT RE VR 550 W

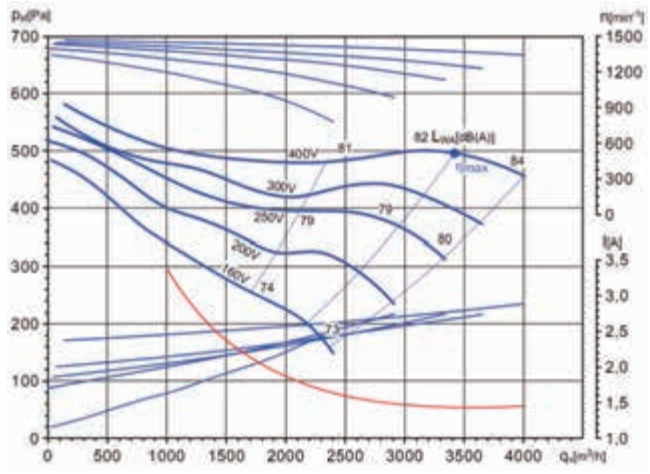

CBM 10/10 4P RE VR 600 W

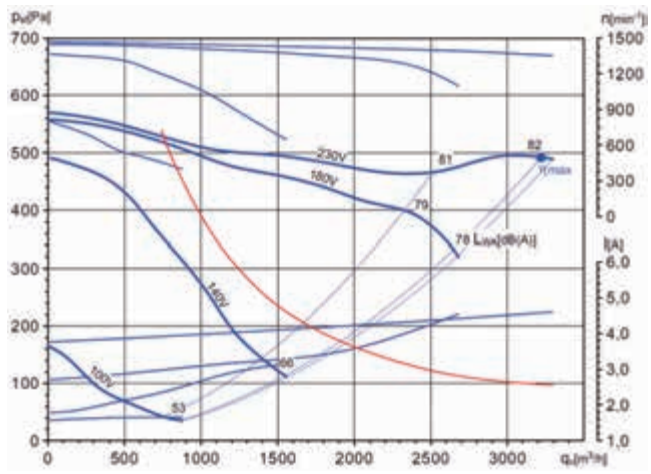

Charakterystyki pracy

CBM-10/10 4PT RE VR 750 W

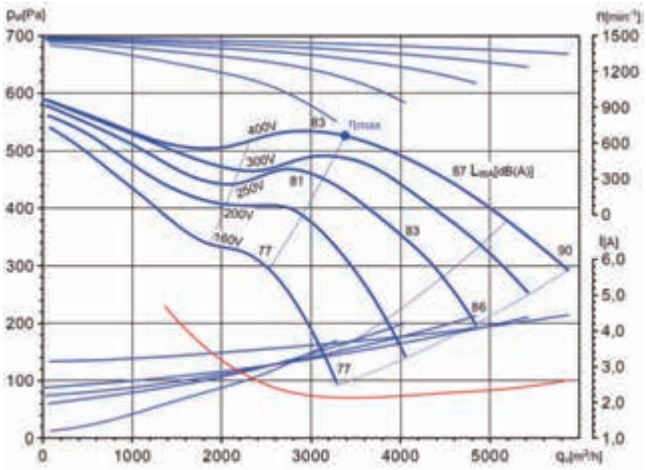

CBM 12/9 6P RE VR

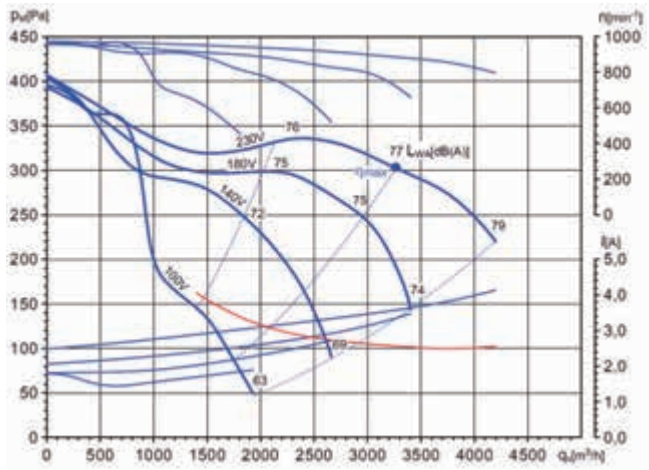

CBM 12/12 6P RE VR

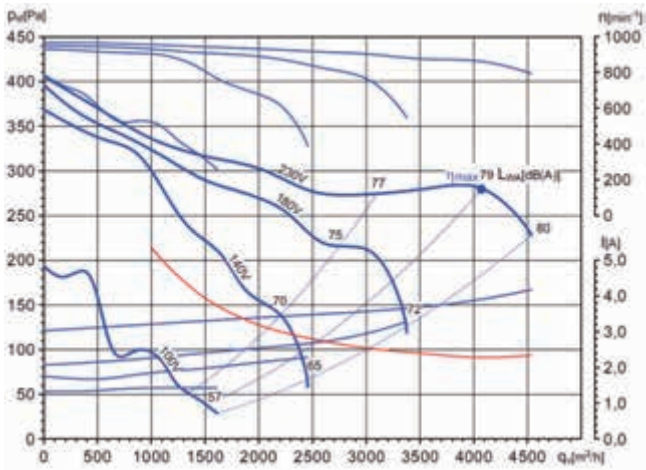

CBM-12/12 6PT RE VR 550 W

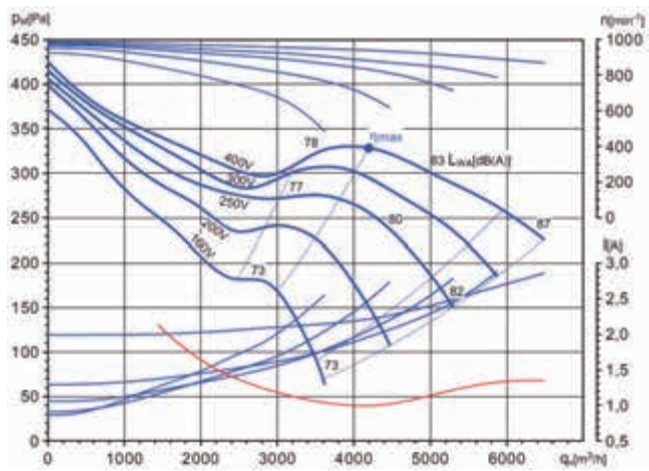

CBM-12/12 6PT RE VR 1100 W

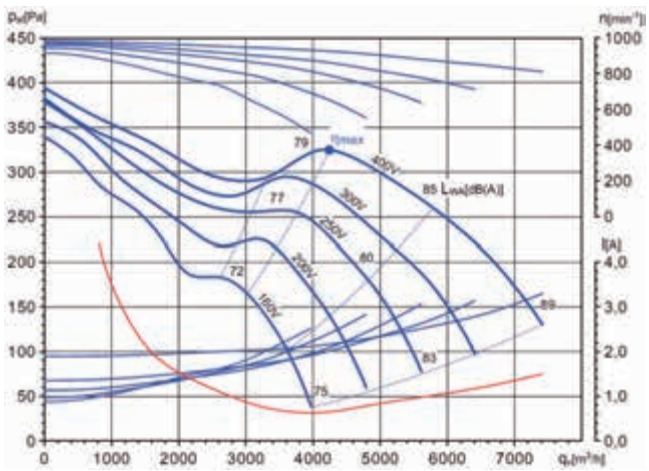

CBM-15/15 6PT RE VR K

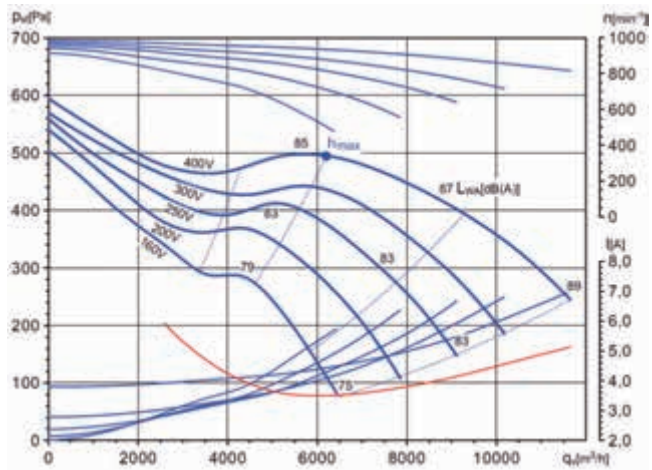

Venture Industries Sp. z o.o.
ul. Mokra 27, 05-092 Łomianki - Kiełpin
tel. +48 22 751 95 50, 751 20 31
fax +48 22 751 22 59, 751 12 02
e-mail: venture@venture.pl



Zastosowanie

Centrale wentylacyjne i klimatyzacyjne, chłodzenie szaf sterowniczych, modułów elektrycznych, elementów maszyn, nawiew w procesach technologicznych, etc.

Konstrukcja

Wentylatory promieniowe, dwustronnie ssące przeznaczone do napędu pasowego. Wirnik typu F z galwanizowanej blachy stalowej. Obudowa zgrzewana z galwanizowanej blachy stalowej.

Dane techniczne

Typ	prędkość obrotowa [obr./min]	wydajność max. [m^3/h]	masa [kg]	nr artykułu
CBP-7/7 (180/180)	2400	2800	5	44023010
CBP-9/7 (240/180)	2400	6000	10	44023020
CBP-9/9 (240/240)	2200	7000	11	44023030
CBP-10/8 (270/200)	1800	6500	12	44023040
CBP-10/10 (270/270)	1800	7000	13	44023050
CBP-12/9 (320/240)	1600	8000	16	44023060
CBP-12/12 (320/320)	1400	10000	17	44023070
CBP-15/15 (380/380)	1300	16000	22	44023080
CBP-18/18 (460/460)	1000	22000	33	44023090

Charakterystyka akustyczna

Typ	63	125	250	500	1000	2000	4000	8000
CBP-7/7 (180/180)	22	20	12	9	4,5	6,5	10	19
CBP-9/7 (240/180)	29	20	12	10	4,5	6,0	8	14
CBP-9/9 (240/240)	25	21	12	10	4,1	5,5	9	16
CBP-10/8 (270/200)	30	22	14	10	4,0	5,8	8	15
CBP-10/10 (270/270)	31	21	14	9	3,6	6,2	9	17
CBP-12/9 (320/240)	30	22	15	9	3,5	5,5	10	18
CBP-12/12 (320/320)	30	21	15	8	3,8	5,7	10	19
CBP-15/15 (380/380)	24,6	15,1	14,2	8,2	4,8	5,8	9,6	15,5
CBP-18/18 (460/460)	24	17	13	5	4,9	7,0	10	20

Akcesoria



wsporniki montażowe
str. 738

Wymiary [mm]

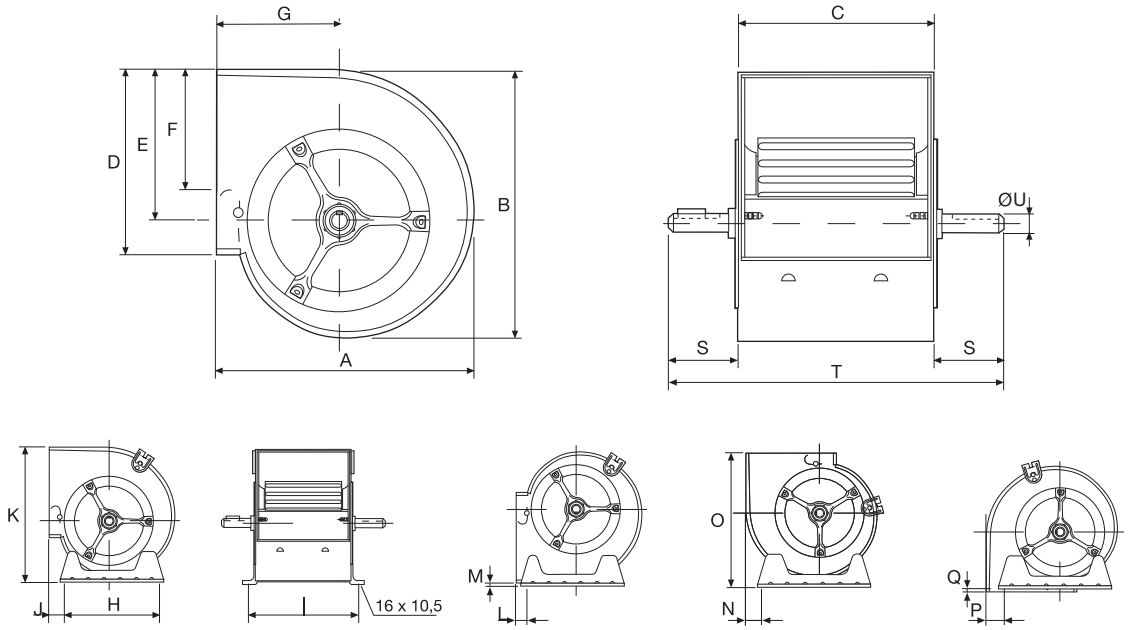

Typ	A	B	C	D	E	F	G	H	I	J	K	L	M	N	O	P	Q	S	T	ØU
CBP-7/7 (180/180)	307	321	232	210	180	145	146	227	259	18	328	18	4	33	310	17	4	49	330	20
CBP-9/7 (240/180)	380	392	232	260	218	180	184	297	259	67	395	67	36	33	383	35	7	79	390	20
CBP-9/9 (240/240)	380	392	300	260	218	180	184	297	327	67	395	67	36	33	383	35	7	60	420	20
CBP-10/8 (270/200)	422	441	266	289	247	213	201	339	293	67	448	65	38	38	423	39	7	62	390	20
CBP-10/10 (270/270)	422	441	333	289	247	213	201	339	360	67	448	65	38	38	423	39	7	63,5	460	20
CBP-12/9 (320/240)	493	524	311	341	293	240	229	407	338	67	530	70	38	38	499	42	7	59,5	430	25
CBP-12/12 (320/320)	493	524	396	341	293	240	229	407	423	67	530	70	38	38	499	42	7	70	536	25
CBP-15/15 (380/380)	573	613	473	403	343	270	267	494	500	64	624	69	38	44	576	48	7	71	615	25
CBP-18/18 (460/460)	685	743	556	479	418	290	314	608	583	36	753	52	42	89	689	94	7	68	692	25

Charakterystyki pracy

CBP-7/7 (180/180)

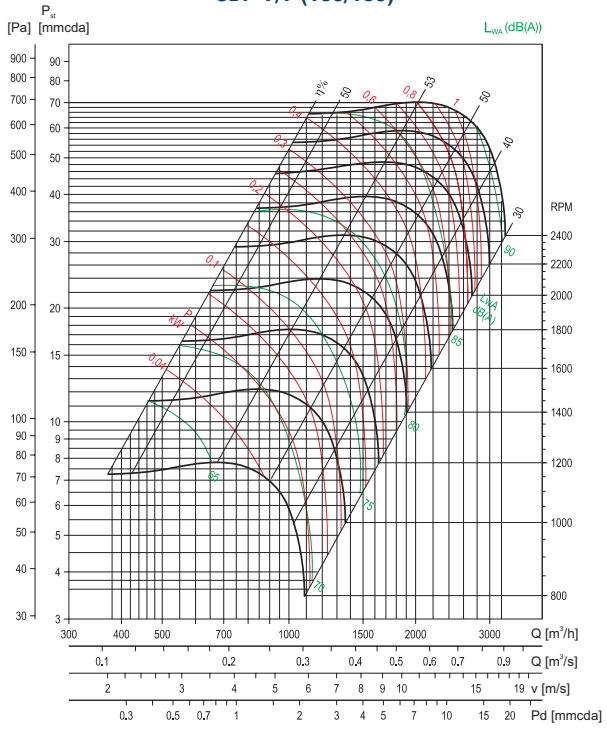

CBP-9/7 (240/180)

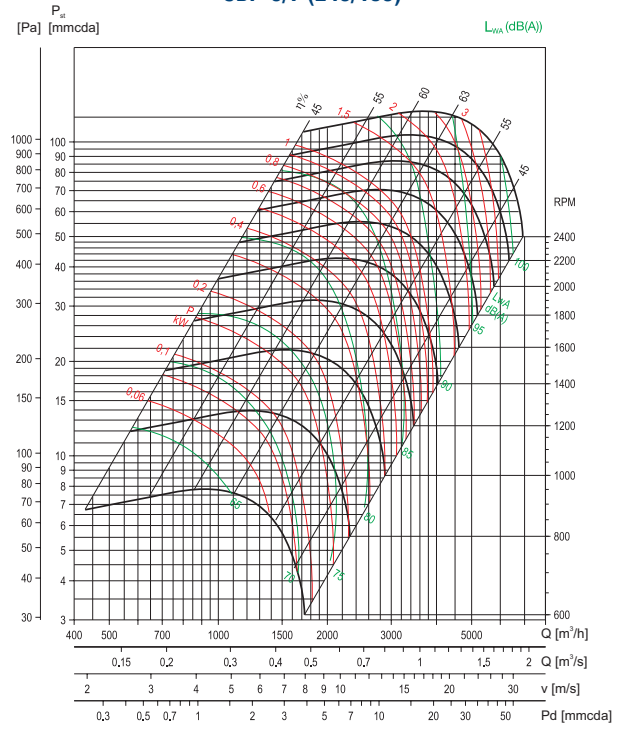

Venture Industries Sp. z o.o.
ul. Mokra 27, 05-092 Łomianki - Kiełpin
tel. +48 22 751 95 50, 751 20 31
fax +48 22 751 22 59, 751 12 02
e-mail: venture@venture.pl

Charakterystyki pracy

CBP-9/9 (240/240)

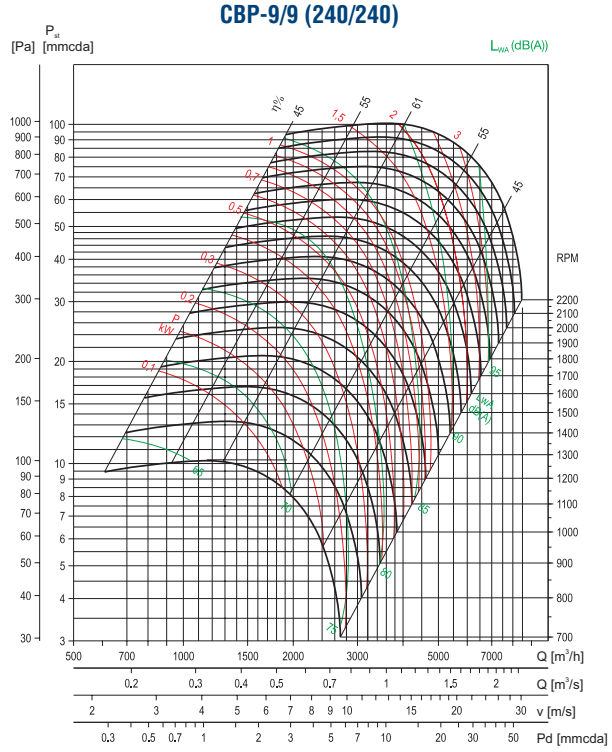

CBP-10/8 (270/200)

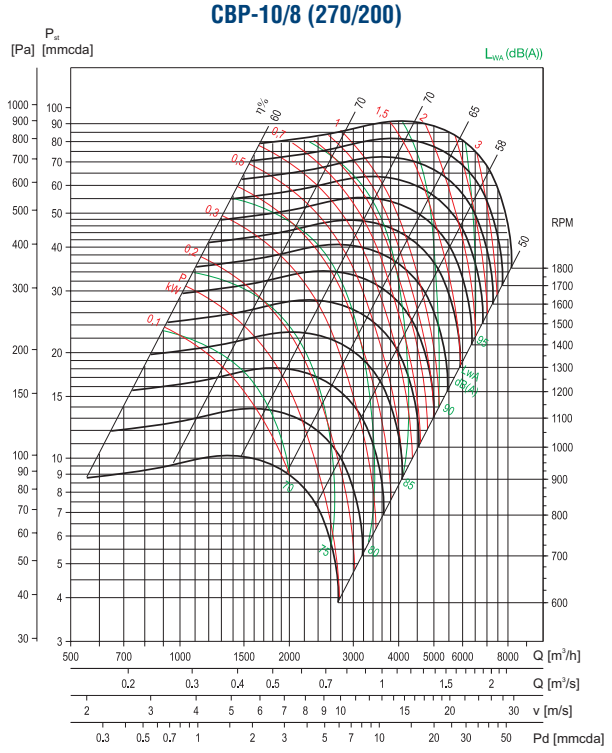

CBP-10/10 (270/270)

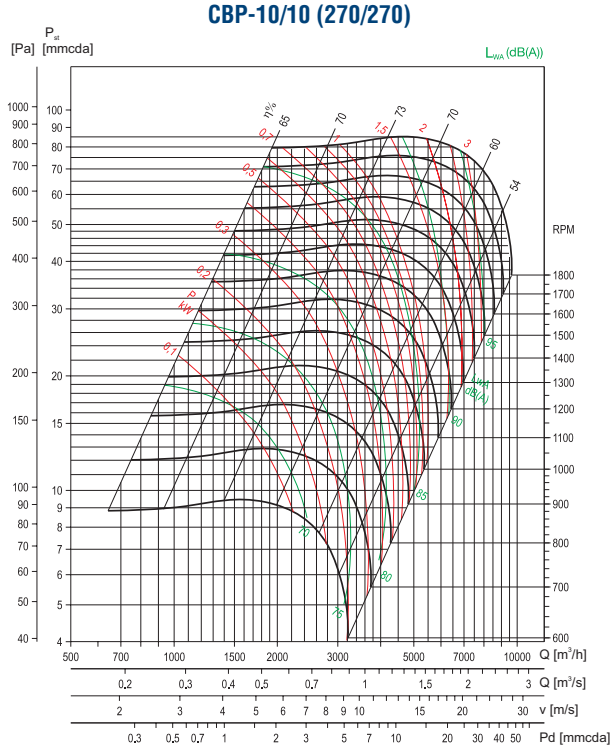

CBP-12/9 (320/240)

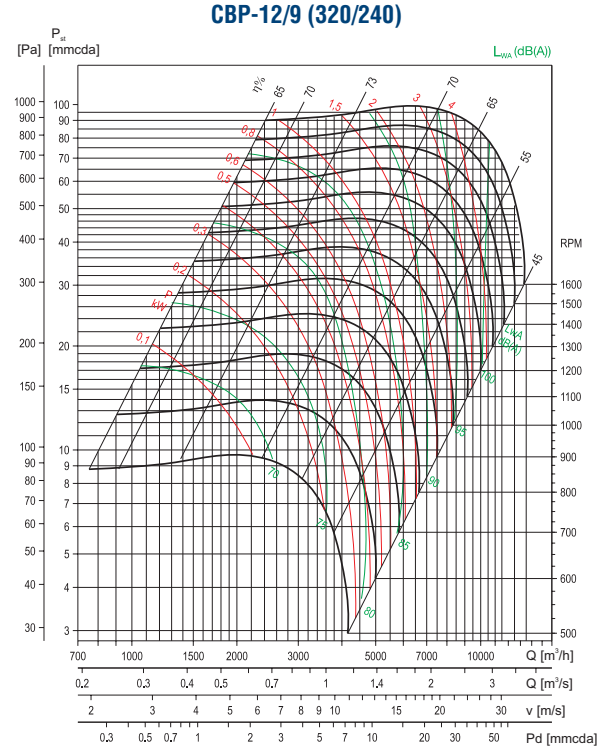

Charakterystyki pracy

CBP-12/12 (320/320)

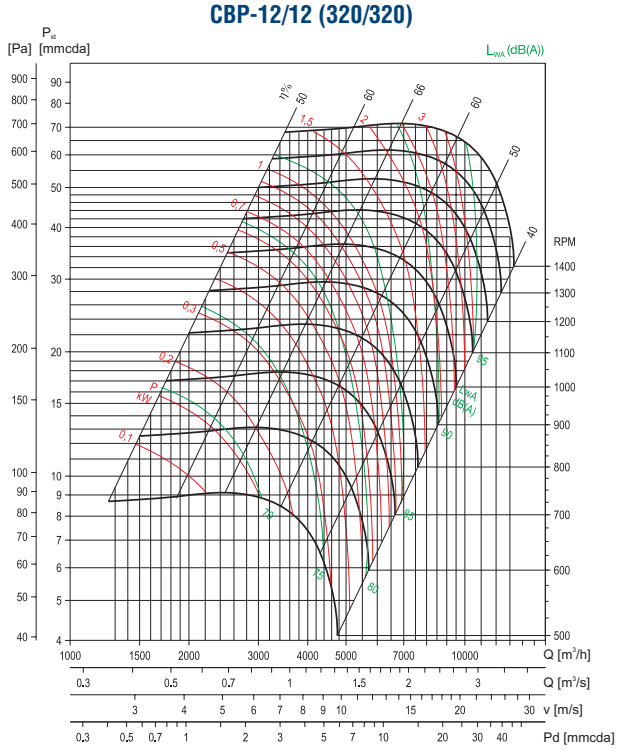

CBP-15/15 (380/380)

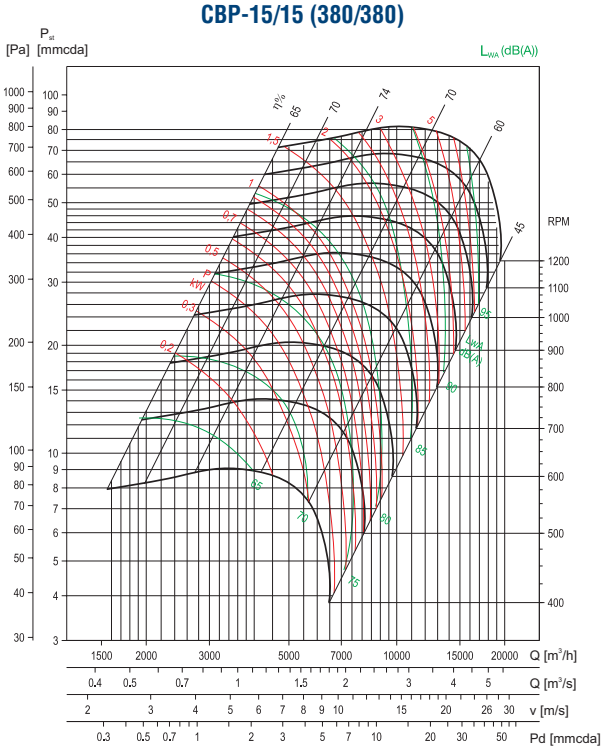

CBP-18/18 (460/460)

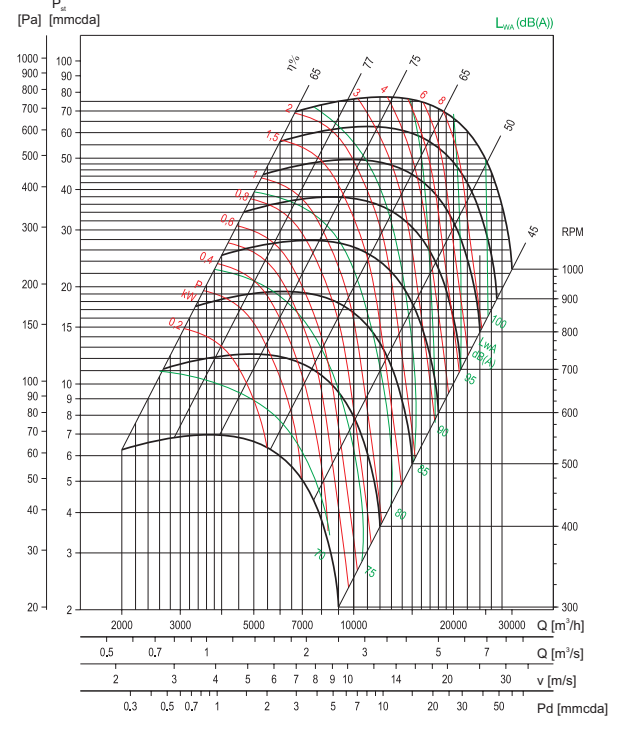

Venture Industries Sp. z o.o.
ul. Mokra 27, 05-092 Łomianki - Kiełpin
tel. +48 22 751 95 50, 751 20 31
fax +48 22 751 22 59, 751 12 02
e-mail: venture@venture.pl





80°C

Zastosowanie

Seria wentylatorów LFB znajduje zastosowanie w różnorodnych instalacjach wentylacji mechanicznej, przeznaczone do wentylacji pomieszczeń o niskim stopniu zapylenia. Przykładowe zastosowania to wentylacja wywiewna i nawiewna w centralach wentylacyjnych lub w indywidualnych układach wentylacji i klimatyzacji. W przemyśle często stosowane w układach chłodzących, suszących, wentylacji warsztatów, etc. Doskonale sprawdzają się w układach filtracji powietrza np. odciągi w lakierniach, ściany lakiernicze.

Konstrukcja

Promieniowy wentylator niskociśnieniowy o napędzie bezpośrednim. Wirnik z łopatkami pochylonymi do przodu, zgrzewany z blachy stalowej ocynkowanej. Wirniki wyważane są dynamicznie zgodnie ze standardem ISO 1940. Obudowa spawana z blachy stalowej, wzmocniona kątownikami stalowymi i połączona ze statywem pod silnik elektryczny. Całość malowana farbą proszkową. Wentylatory przystosowane są do transportu nieagresywnych i niewybuchowych gazów bez zanieczyszczeń. Wentylatory LFB wykonane są standardowo w figurze LG z siatką ochronną na wlocie. Standardowo w kolorze RAL 5010 – niebieski.

Silnik elektryczny

Silnik elektryczny wykonany zgodnie z obowiązującymi Dyrektywami oraz klasami sprawności, oznaczony znakiem CE. Klasa izolacji – F. Stopień ochrony - IP55. Zasilanie - trójfazowe 230/400V 50Hz, 400V 50Hz, 400/690V 50Hz (w zależności od modelu wentylatora i mocy silnika).Wentylatory z silnikami w innym wykonaniu: tabela wykonań specjalnych.
Schemat podłączenia elektrycznego: rys. 7, 8 str. 925.

Oznaczenia

L F B - 2 - 200/74 - 150 T

- T — S: silnik jednofazowy (220 V); T: silnik trójfazowy (380 V)
- współczynnik mocy 1,5x100 = 150
- średnica wirnika / szerokość wirnika
- Liczba biegunów silnika (prędkość obrotowa): 2 — 2800 rpm; 4 — 1400 rpm
- obudowa blaszana
- typ wirnika: F — wirnik z łopatkami pochylonymi do przodu
- typ wentylatora: wentylator promieniowy niskociśnieniowy

Dane techniczne

Typ	prędkość obrotowa [obr./min]	moc silnika [kW]	natężenie znam. [A]	napięcie [V]	wydajność max. [m^3/h]	poziom ciśnienia akustycznego [dB(A)]	masa [kg]	nr artykułu
LFB-2-200/74-150T	2800	1,50	3,4	400 Y	2200	89	15	45011010
LFB-2-224/104-300T	2800	3,00	6,5	400 Y	2800	92	25	45011020
LFB-2-250/114-550T	2800	5,50	10,6	400 Δ	5100	96	59	425011030
LFB-2-280/102-750T	2800	7,50	14,0	400 Δ	6200	99	70	45011040
LFB-4-280/102-075T	1400	0,75	1,9	400 Y	2500	86	19	45011050
LFB-2-315/104-1100T	2900	11,00	22,0	400 Δ	14500	90	98	45011067
LFB-4-315/143-300T	1400	2,20	4,8	400 Y	3500	92	36	45011070
LFB-4-400/183-750T	1400	7,50	14,4	400 Δ	12000	98	88	45011080

Charakterystyki pracy

LFB-2-200/74-150

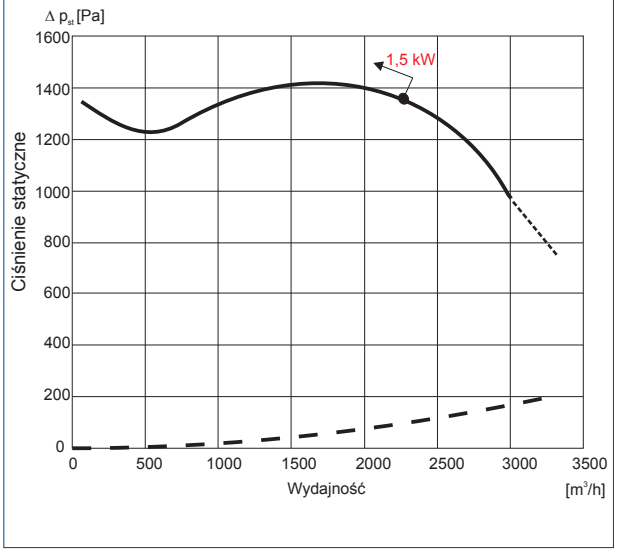

Wymiary [mm]

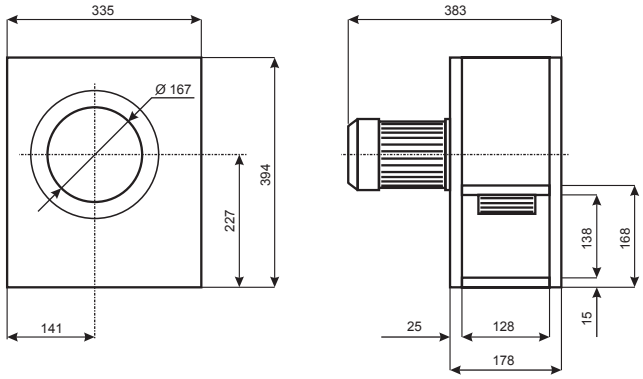

LFB-2-224/104-300

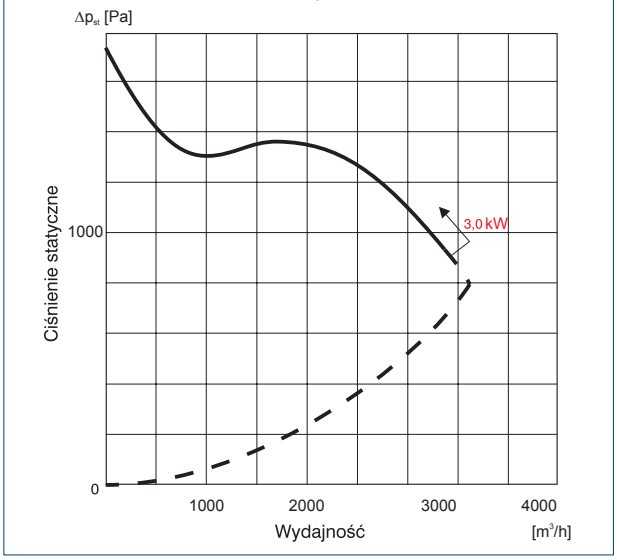

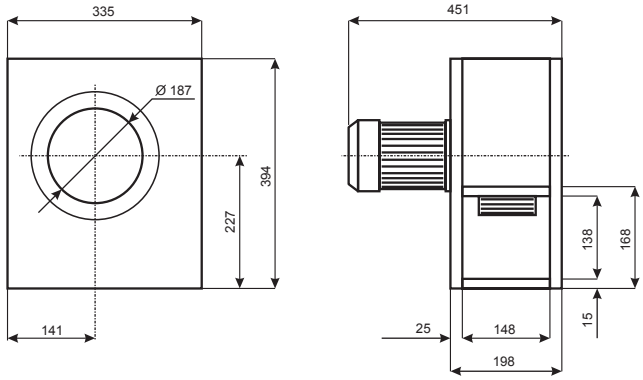

LFB-2-250/114-550

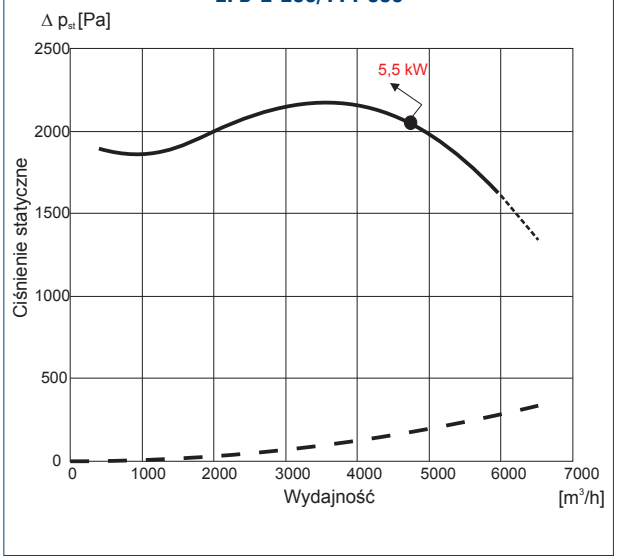

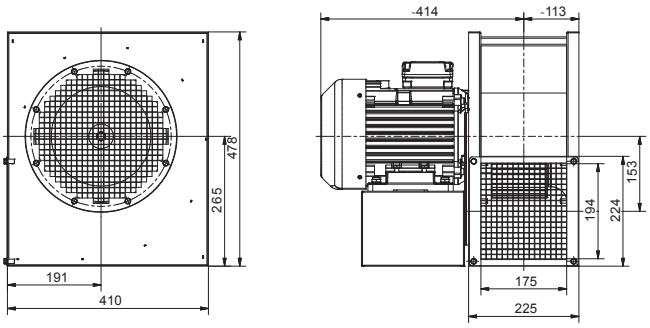

Venture Industries Sp. z o.o.
ul. Mokra 27, 05-092 Łomianki - Kiełpin
tel. +48 22 751 95 50, 751 20 31
fax +48 22 751 22 59, 751 12 02
e-mail: venture@venture.pl

Charakterystyki pracy

LFB-2-280/102-750

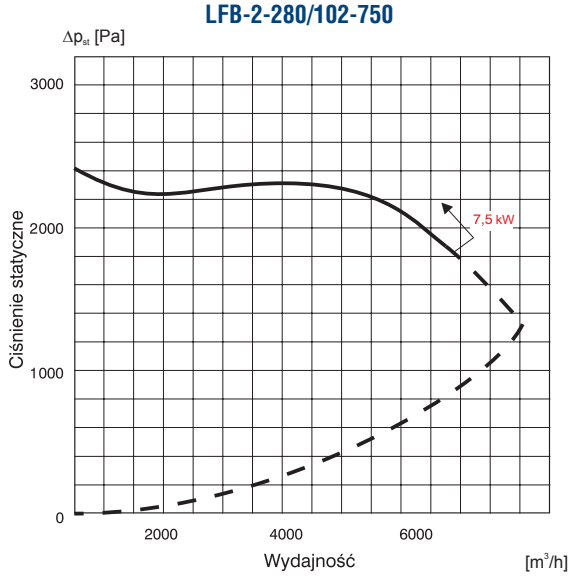

Wymiary [mm]

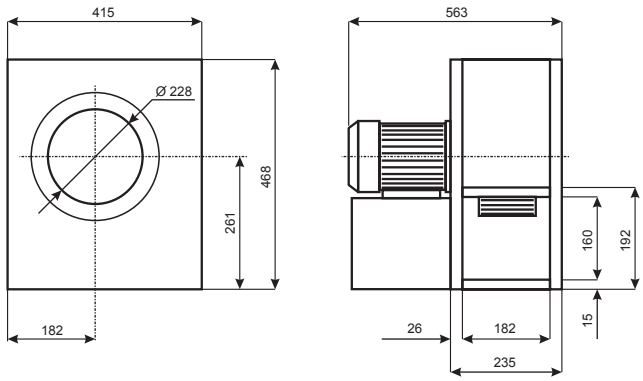

LFB-2-315/104-1100

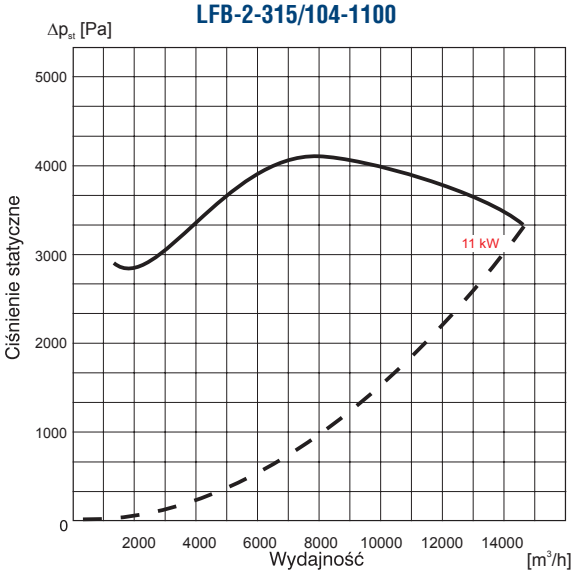

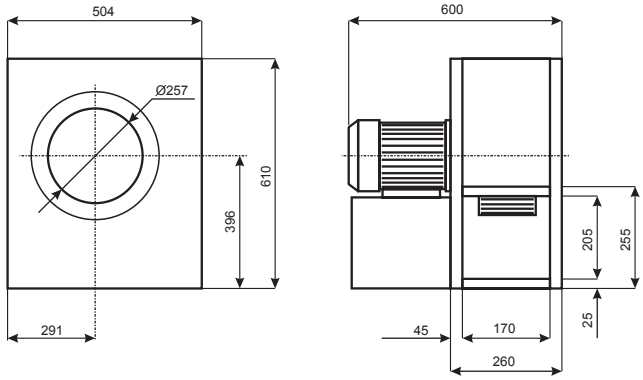

LFB-4-280/102-075

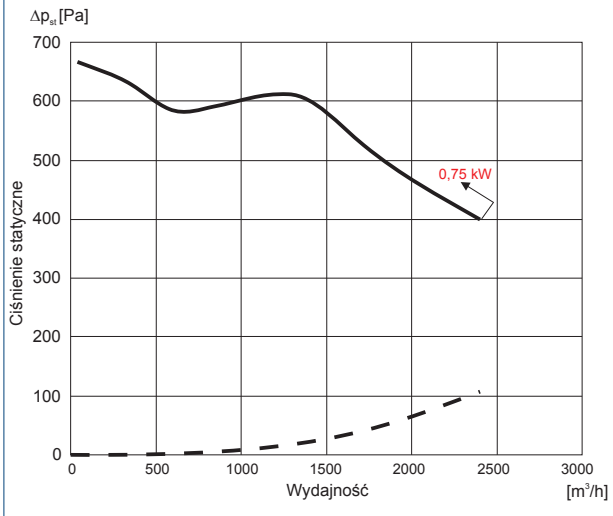

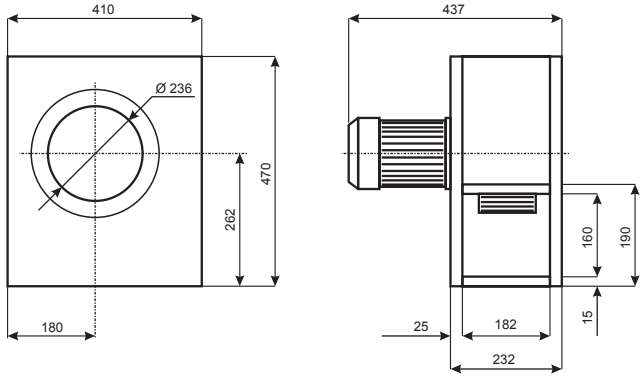

Charakterystyki pracy

LFB-4-315/143-220

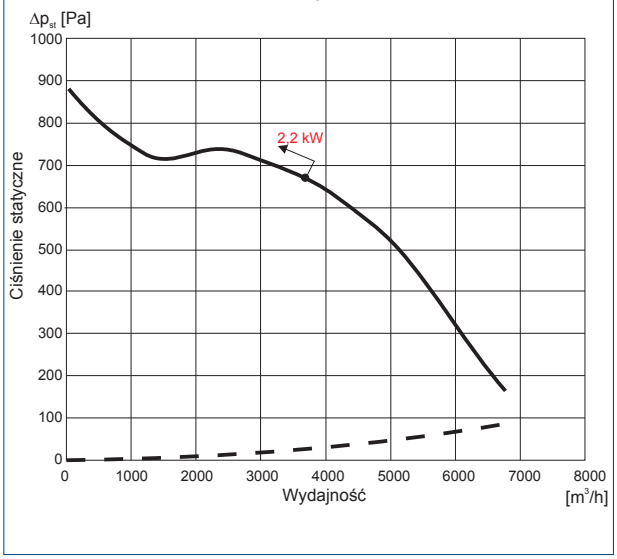

Wymiary [mm]

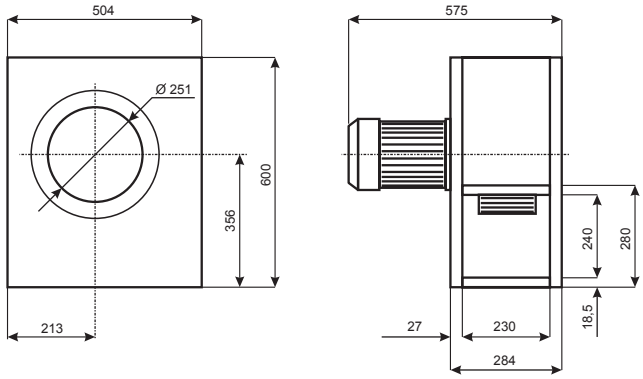

LFB-4-400/183-750

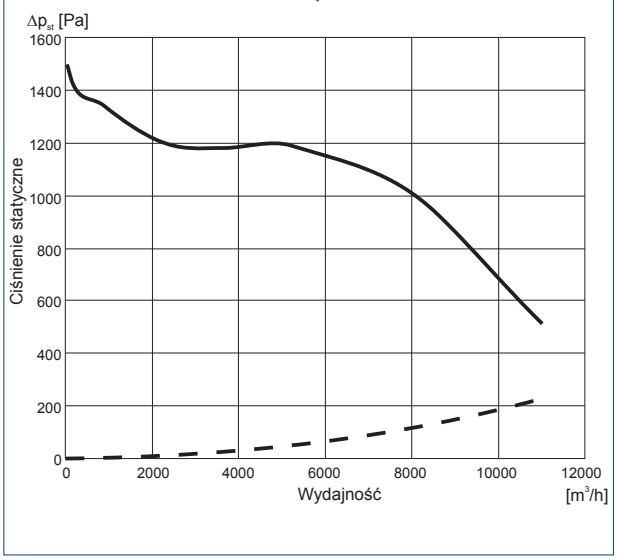

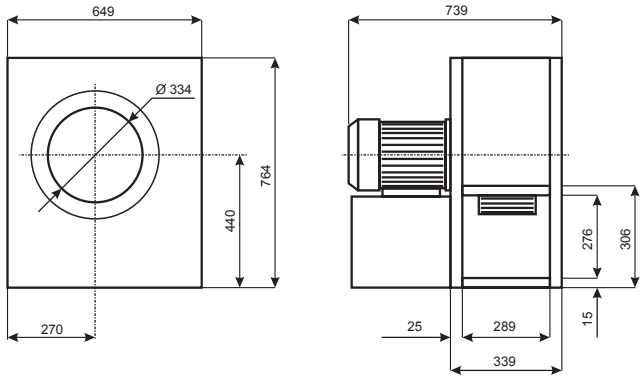

Venture Industries Sp. z o.o.
ul. Mokra 27, 05-092 Łomianki - Kiełpin
tel. +48 22 751 95 50, 751 20 31
fax +48 22 751 22 59, 751 12 02
e-mail: venture@venture.pl



Zastosowanie

Promieniowy wentylator niskociśnieniowy, przeznaczony do transportu nieagresywnych i niewybuchowych gazów o niskim stopniu zapylenia. Znajdują zastosowanie w różnorodnych instalacjach wentylacji mechanicznej, do tłoczenia powietrza w procesach produkcyjnych, systemach wentylacji, w urządzeniach chłodniczych i klimatyzacyjnych, suszarniach. Znajdują zastosowanie w centralach wentylacyjnych.

Konstrukcja

Wirnik z łopatkami pochylonymi do przodu, zgrzewany z galwanizowanej blachy stalowej. Wirnik wyważany dynamicznie wg ISO 1940. Obudowa spawana z blachy stalowej. Całość malowana proszkowo na kolor niebieski RAL5010. Wentylatory standardowo wykonywane w figurze LG.

Silnik elektryczny

Silnik elektryczny wykonany zgodnie z obowiązującymi Dyrektywami oraz klasami sprawności, oznaczony znakiem CE. Klasa izolacji – F. Stopień ochrony - IP55. Zasilanie - trójfazowe 230/400V 50Hz, 400V 50Hz, 400/690V 50Hz. Wentylatory z silnikami w innym wykonaniu: tabela wykonań specjalnych.
Schemat podłączenia elektrycznego: rys. 7, 8 str. 925.

Dane techniczne

Typ	specyfikacja	moc silnika [kW]	prędkość obrotowa [obr./min]	napięcie [V]	natężenie znam. [A]	wydajność max. [m^3/h]	sprężystość max. [Pa]	nr artykułu
GFB/2-97/42-005T LG	230/400V 50Hz	0,05	2800	400Y	0,3	300	220	45030020
GFB/2-108/42-009T LG	230/400V 50Hz	0,09	2800	400Y	0,32	390	320	45030040
GFB/2-120/52-012T LG	230/400V 50Hz	0,12	2800	400Y	0,35	560	410	45030060
GFB/2-133/62-018T LG	230/400V 50Hz	0,18	2800	400Y	0,55	700	550	45030080
GFB/2-146/62-025T LG	230/400V 50Hz	0,25	2800	400Y	0,65	800	720	45030100
GFB/2-160/62-037T LG	230/400V 50Hz	0,37	2800	400Y	1,0	850	870	45030120
GFB/2-180/62-075T LG	230/400V 50Hz	0,75	2800	400Y	1,9	1800	1050	425030140
GFB/2-200/74-110T LG	230/400V 50Hz	1,10	2800	400Y	2,5	2350	1300	45030160
GFB/4-200/74-037T LG	230/400V 50Hz	0,37	1400	400Y	1,2	1400	400	45030180
GFB/2-225/104-300T LG	230/400V 50Hz	3,00	2900	400Y	6,1	4500	1600	45030190
GFB/4-225/104-055T LG	230/400V 50Hz	0,55	1400	400Y	1,7	2100	400	45030200
GFB/2-250/114-550T LG	400V 50Hz	5,50	2900	400Δ	10,4	6100	1750	45030210
GFB/4-250/114-075T LG	230/400V 50Hz	0,75	1400	400Y	2,0	3300	470	425030220
GFB/2-280/102-750T LG	400V 50Hz	7,50	2900	400Δ	13,9	7000	2000	425030230
GFB/4-280/102-075T LG	230/400V 50Hz	0,75	1400	400Y	2,0	3500	500	425030240
GFB/4-315/143-300T LG	400V 50Hz	3,00	1400	400Δ	6,6	6700	750	425030250
GFB/6-315/143-075T LG	230/400V 50Hz	0,75	920	400Y	2,1	4400	350	425030260
GFB/4-400/183-750T LG	400V 50Hz	7,50	1400	400Δ	14,6	11600	1200	425030290
GFB/6-400/183-220T LG	230/400V 50Hz	2,20	920	400Y	4,8	8000	500	425030300
sGFB/6-450/203-550T LG	400V 50Hz	5,50	950	400Δ	11,8	14500	640	425030310

Charakterystyki pracy

GFB 97

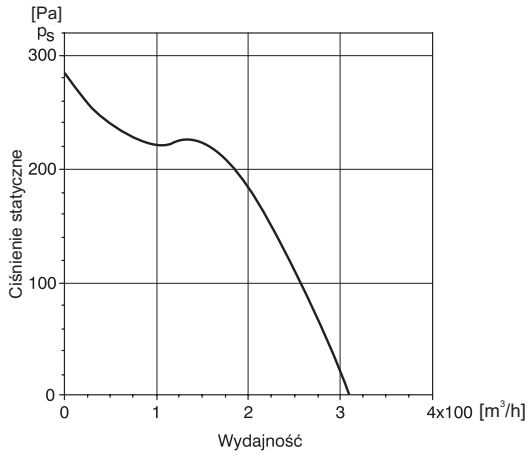

Wymiary [mm]

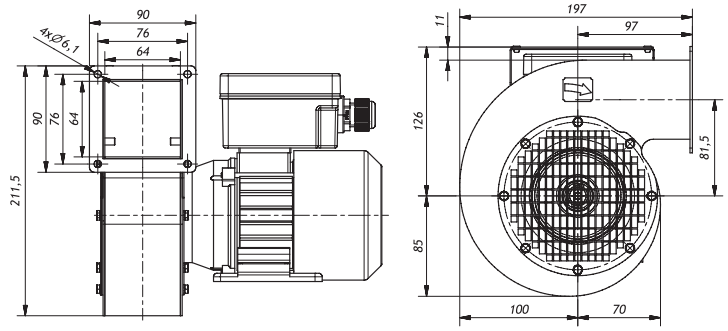

GFB 108

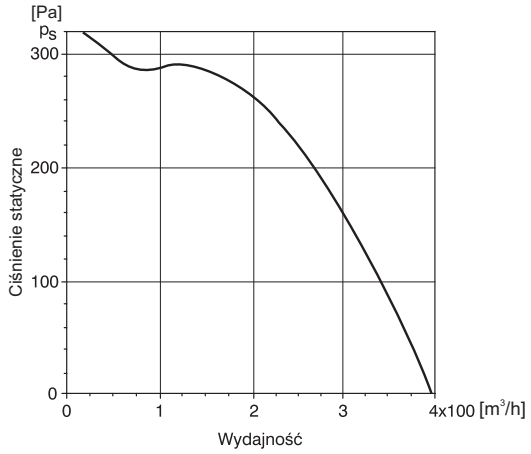

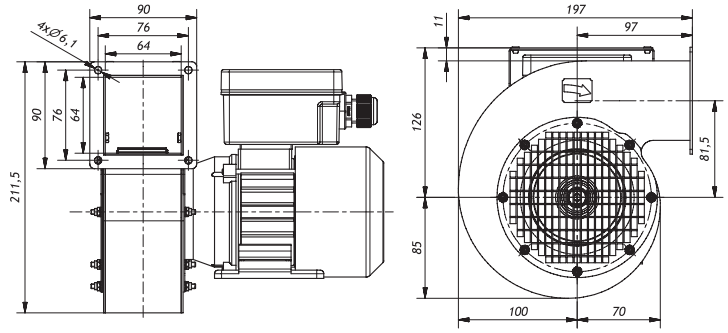

GFB 120

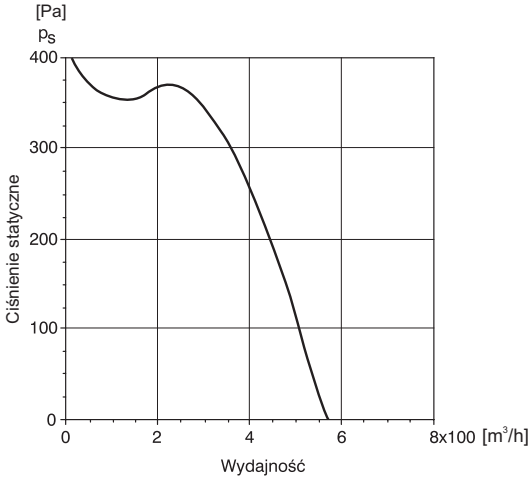

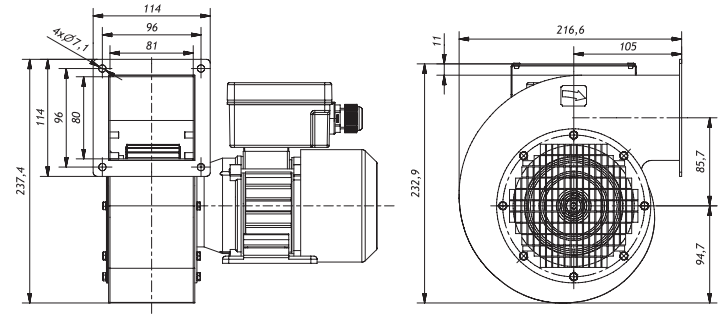

Venture Industries Sp. z o.o.
ul. Mokra 27, 05-092 Łomianki - Kiełpin
tel. +48 22 751 95 50, 751 20 31
fax +48 22 751 22 59, 751 12 02
e-mail: venture@venture.pl

Charakterystyki pracy

GFB 133

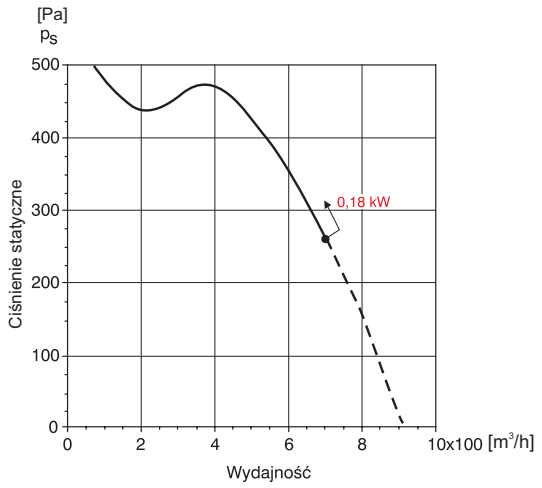

Wymiary [mm]

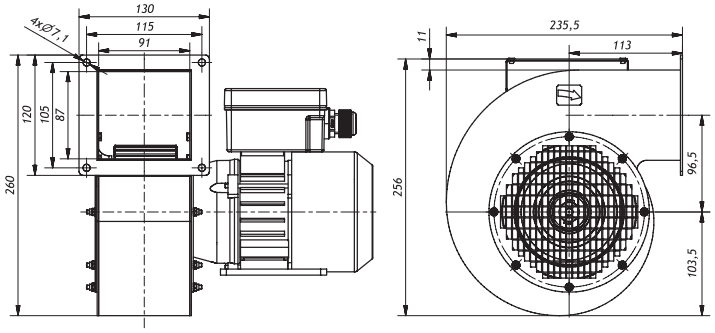

GFB 146

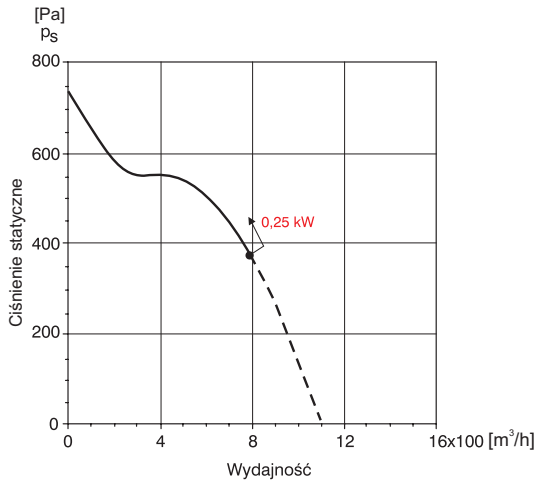

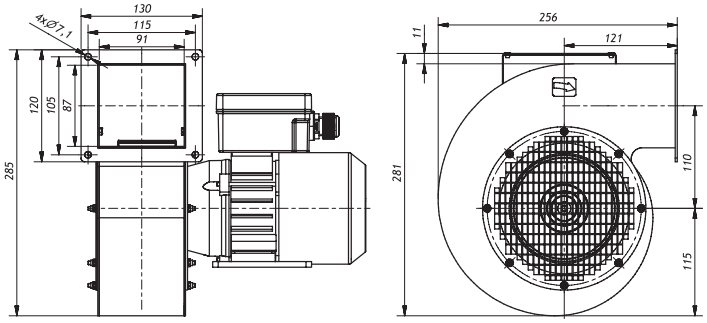

GFB 160

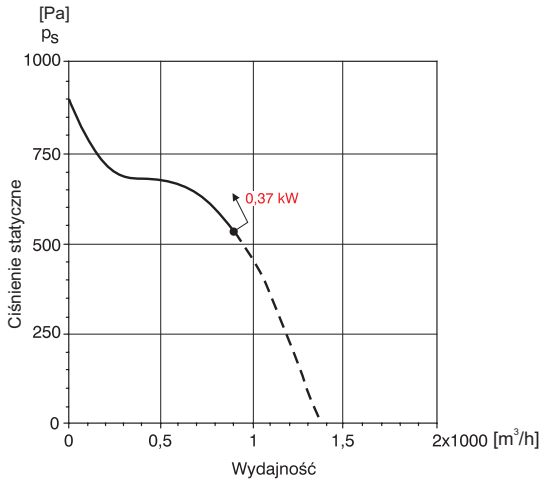

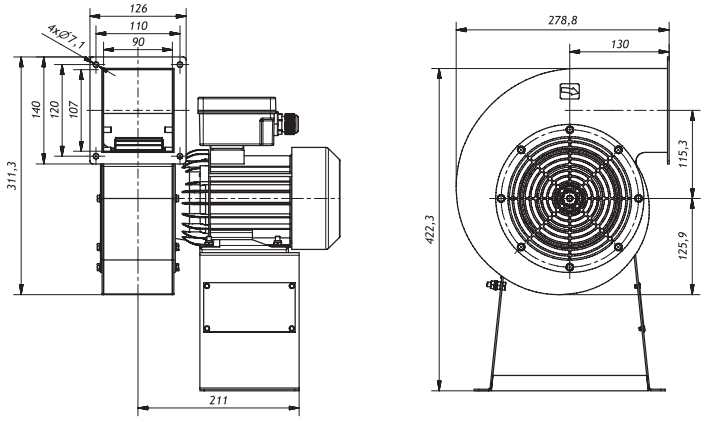

Charakterystyki pracy

GFB 180

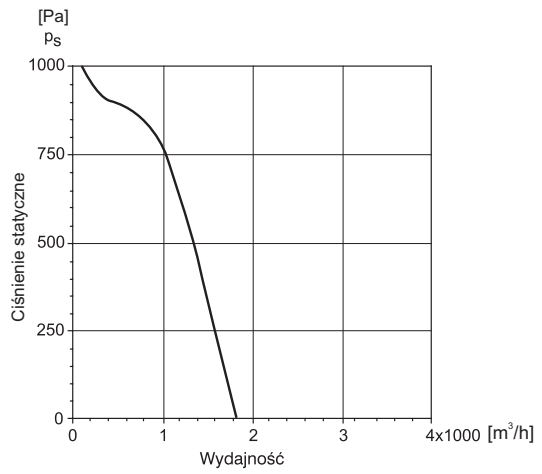

Wymiary [mm]

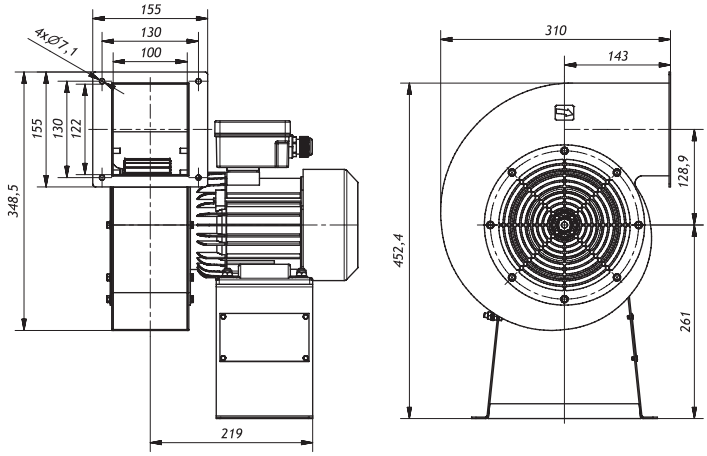

GFB 200

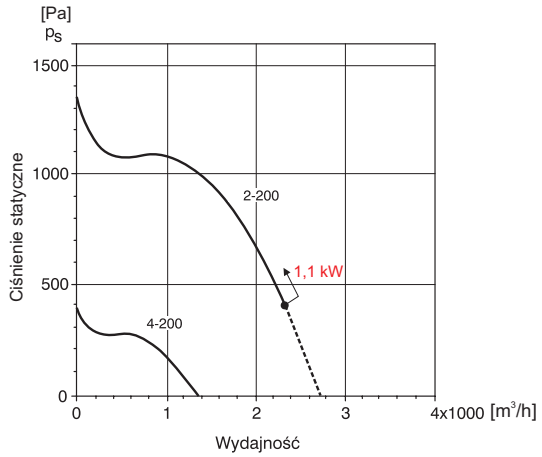

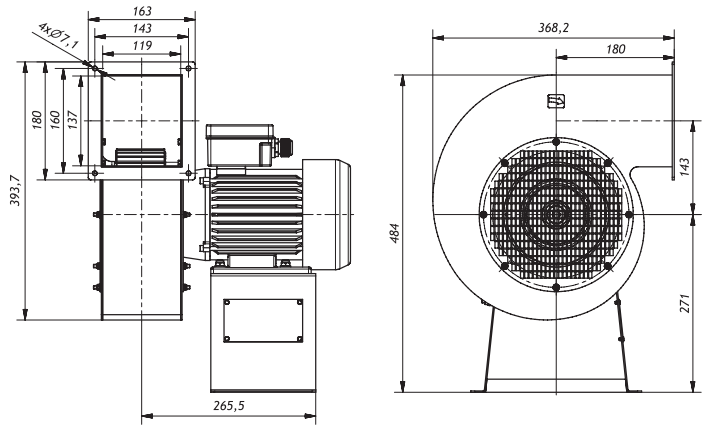

GFB 225

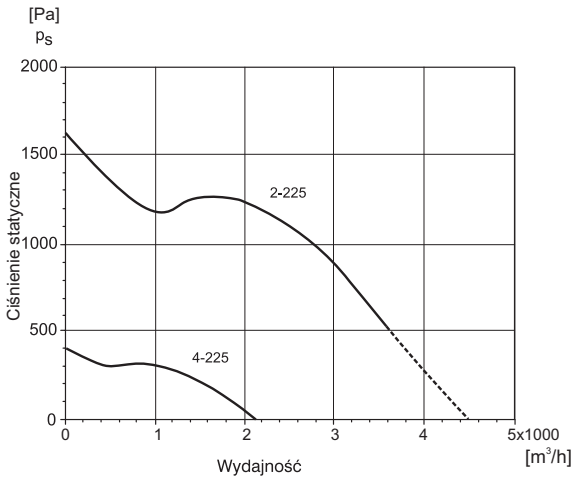

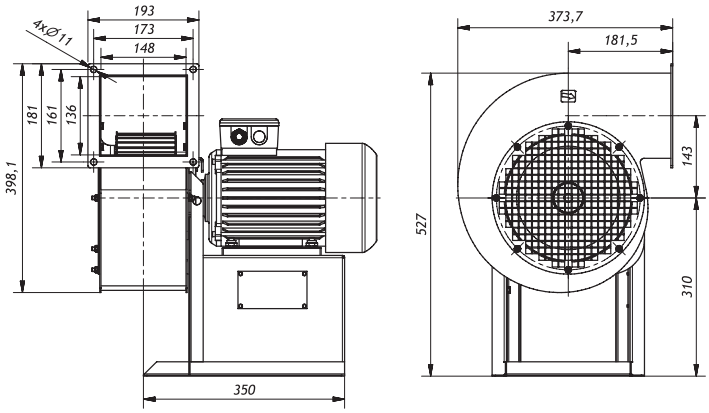

Venture Industries Sp. z o.o.
ul. Mokra 27, 05-092 Łomianki - Kiełpin
tel. +48 22 751 95 50, 751 20 31
fax +48 22 751 22 59, 751 12 02
e-mail: venture@venture.pl

Charakterystyki pracy

GFB 2-250

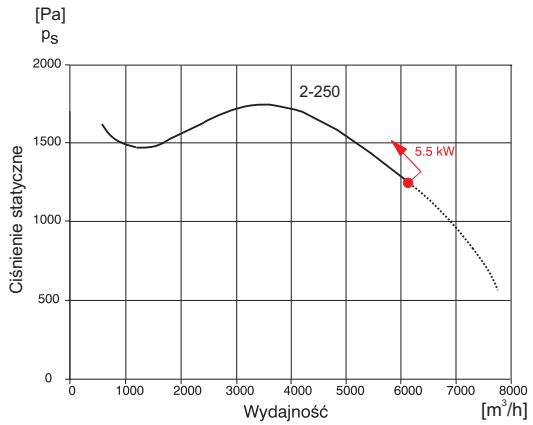

Wymiary [mm]

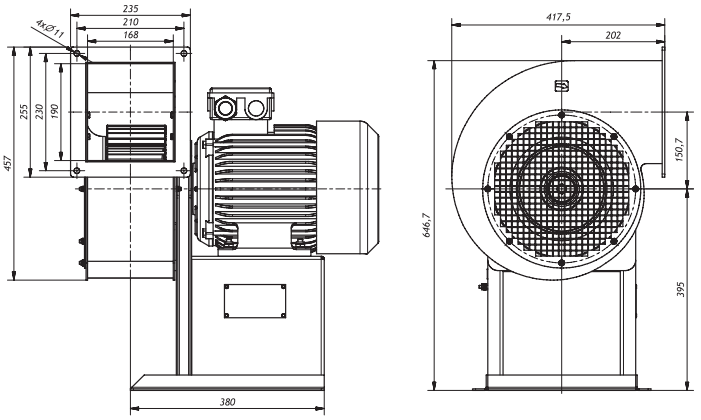

GFB 4-250

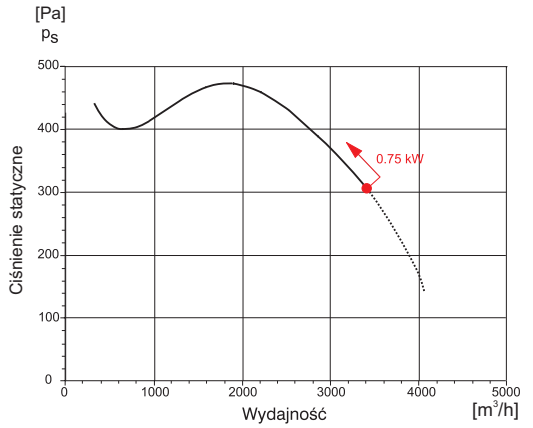

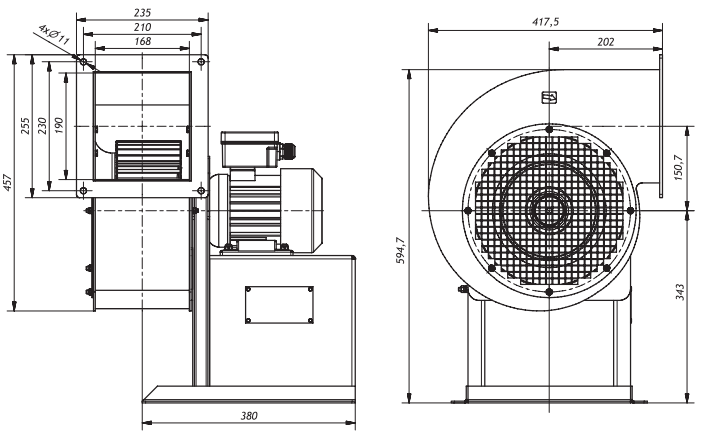

GFB 315

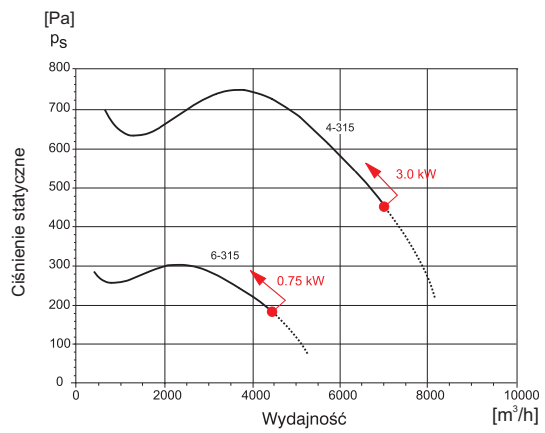

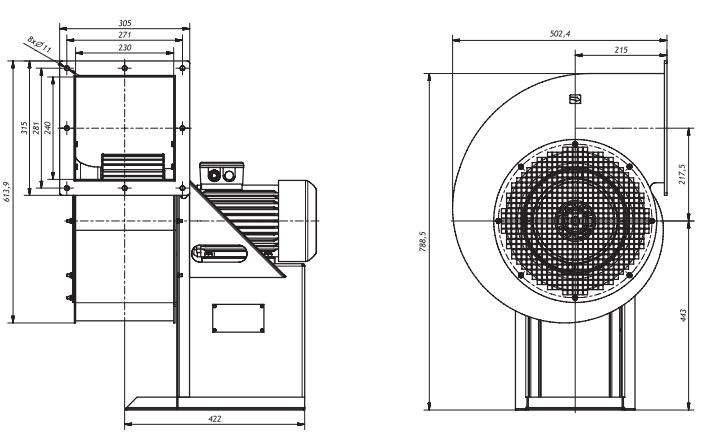

Charakterystyki pracy

GFB 400

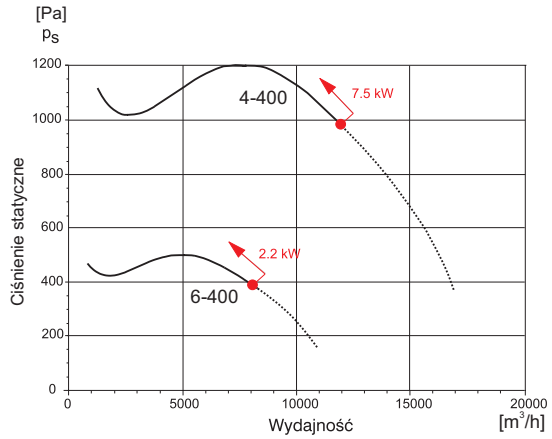

Wymiary [mm]

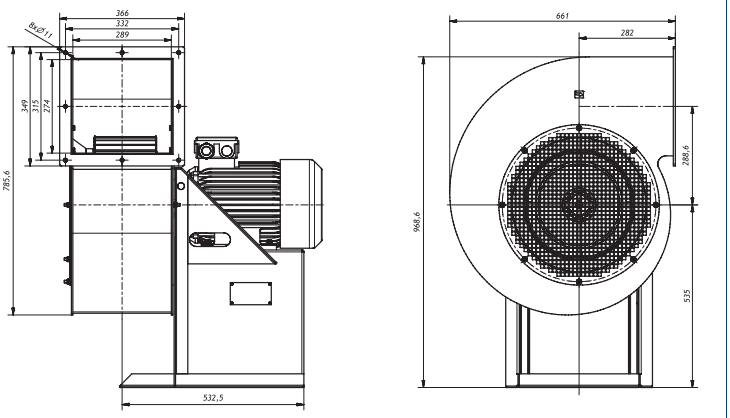

GFB 6-450

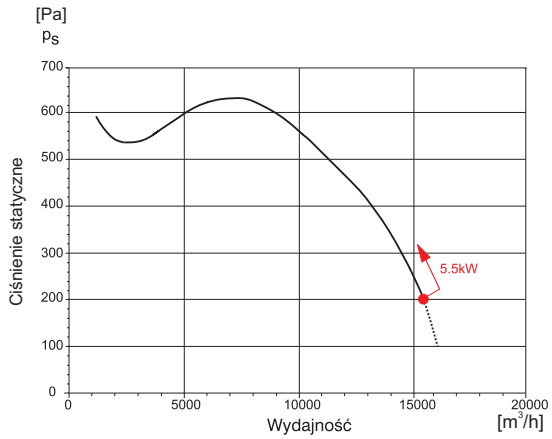

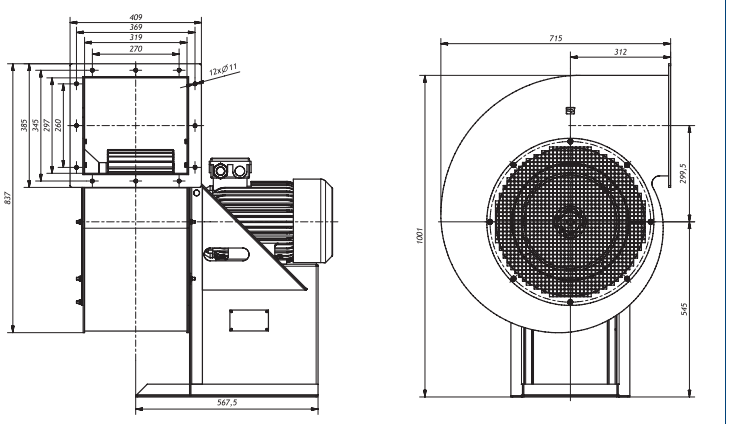

Venture Industries Sp. z o.o.
ul. Mokra 27, 05-092 Łomianki - Kiełpin
tel. +48 22 751 95 50, 751 20 31
fax +48 22 751 22 59, 751 12 02
e-mail: venture@venture.pl



Zastosowanie

Wentylatory promieniowe KEF, dzięki swojej konstrukcji i niskiemu poziomowi hałasu dedykowane są do pracy w odciągach kuchennych, okapach w małych punktach gastronomicznych.

Konstrukcja

Wentylator promieniowy o napędzie bezpośrednim. Obudowa ze stali cynkowanej, izolowana akustycznie i termicznie matą w klasie odporności ogniowej A1, grubości 50 mm. Wirniki w zakresach od 160 do 280 z łopatkami pochylonymi do przodu typu F zgrzewany z galwanizowanej blachy stalowej, w modelach 315 i 355 z łopatkami pochylonymi do tyłu, spawany z blachy aluminiowej.
Wirniki wyważane dynamicznie. Silnik wraz z wirnikiem montowany na uchylnych drzwiczkach, zapewniających łatwy dostęp do wnętrza wentylatora i konserwację. W standardzie osłona silnika wykonana również ze stali cynkowanej. Dodatkowo wentylator posiada uniwersalne uchwyty, na których wentylator można posadowić (wibroizolatory w standardzie) lub zawiesić na ścianie. Wentylator na ssaniu i na tłoczeniu wyposażony jest w króćce przyłączeniowe z gumowymi uszczelkami.

Silnik elektryczny

Silnik elektryczny wykonany zgodnie z obowiązującymi Dyrektywami oraz klasami sprawności, oznaczony znakiem CE. Klasa izolacji - F.Stopień ochrony - IP55. Zasilanie - trójfazowe 230/400V 50Hz , 400V 50Hz, 400/690V 50Hz lub jednofazowe 230V 50Hz (w zależności od modelu wentylatora i mocy silnika). Silniki trójfazowe są dostosowane do regulacji przetwornicą częstotliwości, natomiast silniki jednofazowe do regulacji napięciowej prędkości obrotowej.Wentylatory z silnikami w innym wykonaniu: tabela wykonań specjalnych.
Schemat połączenia elektrycznego: rys.7, 8, str. 925

400°C/2h

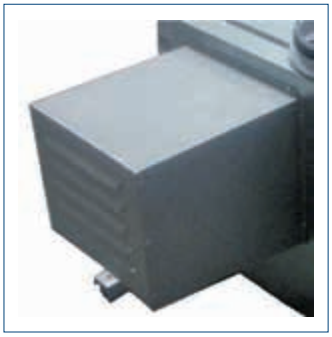

Osłona silnika



Uchylne drzwiczki



Uniwersalne uchwyty
wraz z wibroizolatorami



Spust do odprowadzenia
skroplin/tłuszczu

Dane techniczne

	Typ	moc silnika [kW]	obroty [obr/min]	napięcie [V]	natężenie [A]	wydajność max [m^3/h]	ciśnienie max [Pa]	poziom ciśn. akust.* [dB(A)]	masa [kg]	średnica króćców [mm]	regulacja	nr artykułu
	KEF/4-160/75-018S RU	0,18	1430	230	0,85	800	250	58	30	160	REB-2,5, RMB-1,5	45013010
	KEF/4-160/75-018T	0,18	1380	400	0,65	800	250	58	30	160	F-004-3	45013015
	KEF/4-200/74-055S RU	0,55	1430	230	3,8	1250	330	60	40	200	REB-5, RMB-8	45013030
	KEF/4-200/74-055T	0,55	1400	400	1,6	1250	330	60	40	200	F-008-3	45013035
NOWOŚĆ	KEF/4-225/104-110S RU	1,1	1400	230	7,75	2000	380	65	47	225	REB-10, RMB-10	45013040
NOWOŚĆ	KEF/4-225/104-110T IE2	1,1	1425	400	2,5	2000	380	65	47	225	F-015-3	425013045
	KEF/4-250/114-110S RU	1,1	1400	230	7,75	3400	500	67	52	250	REB-10, RMB-10	45013050
	KEF/4-250/114-110T IE2	1,1	1425	400	2,5	3400	500	67	52	250	F-015-3	425013055
NOWOŚĆ	KEF/4-280/102-150T IE2	1,5	1440	400	3,7	4500	630	73	62	280	F-015-3	425013065
	KEF/2-315/102-110S RU	1,1	1430	230	7,3	4400	1330	76	79	315	REB-10, RMB-8	45013070
	KEF/2-315/102-110T IE2	1,1	2840	400	2,7	4400	1330	76	79	315	F-015-3	425013075
NOWOŚĆ	KEF/2-355/100-220T IE2	2,2	2890	400	4,6	5100	1700	80	84	355	F-022-3	425013085

* pomiar wykonany w odległości 1m od wylotu, dla Q= 1/2*Q_{max}

Charakterystyki pracy

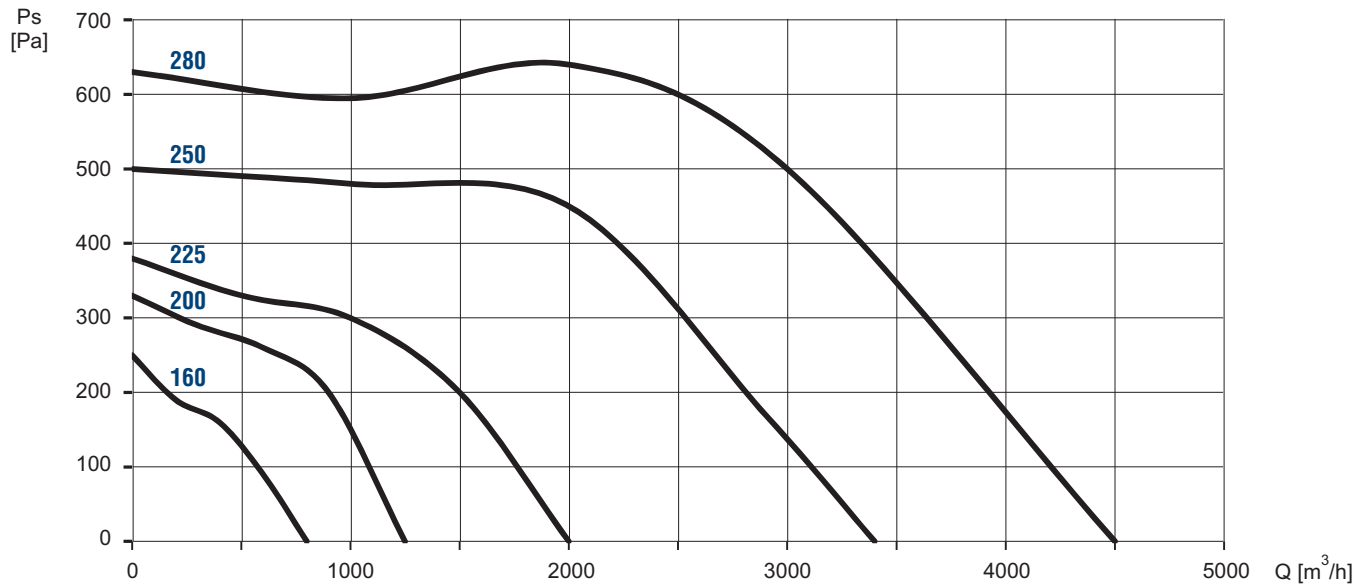

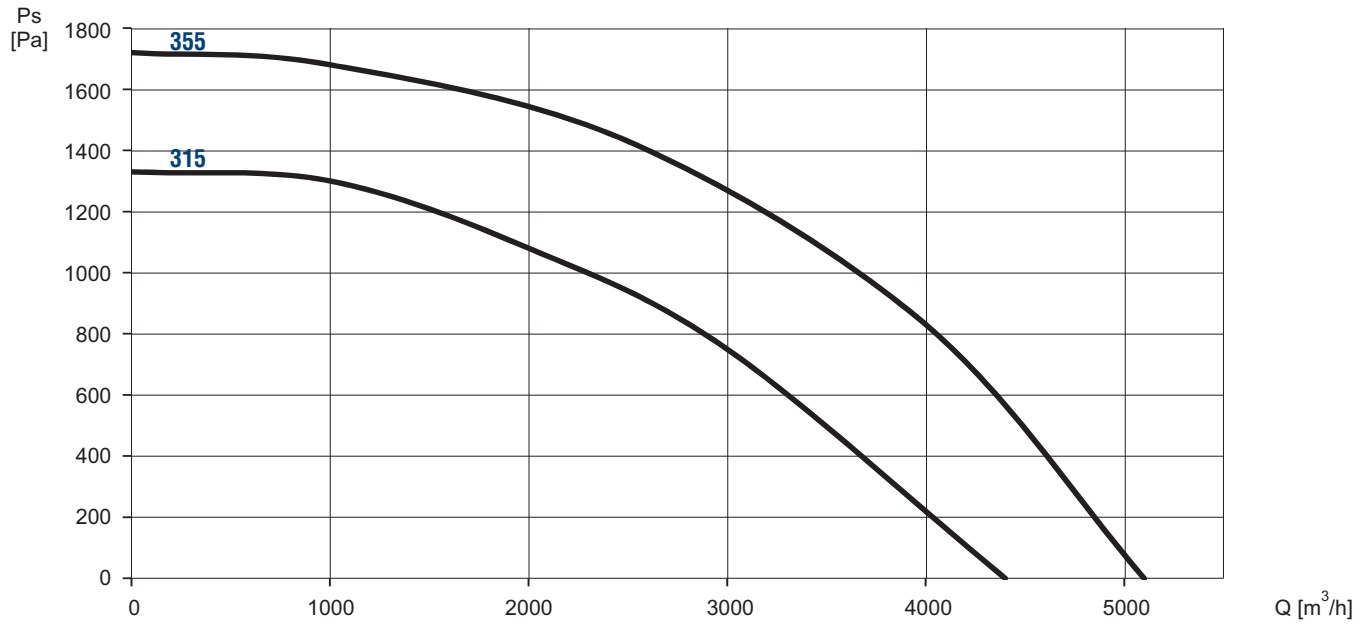

Venture Industries Sp. z o.o.
ul. Mokra 27, 05-092 Łomianki - Kiełpin
tel. +48 22 751 95 50, 751 20 31
fax +48 22 751 22 59, 751 12 02
e-mail: venture@venture.pl



Zastosowanie

Wentylatory BB służą między innymi do tworzenia postaci reklamowych takich jak: dmuchane bramy, balony reklamowe, niewielkie zamki i zjeżdżalnie oraz inne nośniki reklamy pneumatycznej.

Konstrukcja

Promieniowy wentylator niskociśnieniowy o napędzie bezpośrednim, przeznaczony do transportu czystego, nie agresywnego powietrza w temperaturze od -20 do +80°C. Wirnik z łopatkami pochylonymi do przodu, zgrzewany z blachy stalowej ocynkowanej wyważany dynamicznie wg ISO1940. Obudowa zgrzewana i nitowana z blachy stalowej. Całość malowana na kolor szary RAL7045. Wentylator wyposażony w uchwyt do przenoszenia, wibroizolatory oraz 3m przewód z wtyczką Na indywidualne życzenie klienta urządzenie może być dostarczone po wcześniejszym uzgodnieniu w innym kolorze z palety RAL.

Silnik elektryczny

Silnik elektryczny wykonany zgodnie z obowiązującymi Dyrektywami oraz klasami sprawności, oznaczony znakiem CE. Klasa izolacji - F. Stopień ochrony - IP55. Zasilanie – jednofazowe 230V 50Hz. Schemat podłączenia elektrycznego: rys. 7, str. 925.

Dane techniczne

Typ	prędkość obrotowa [obr./min]	moc silnika [kW]	napięcie [V]	wydajność max. [m³/h]	ciśnienie max. [Pa]	masa [kg]	nr artykułu
BB-2-180/85-110S	2820	1,1	230	1830	900	20,8	25515096
BB-2-200/74-150S	2820	1,5	230	2200	1200	27,0	25515097

Wymiary [mm]

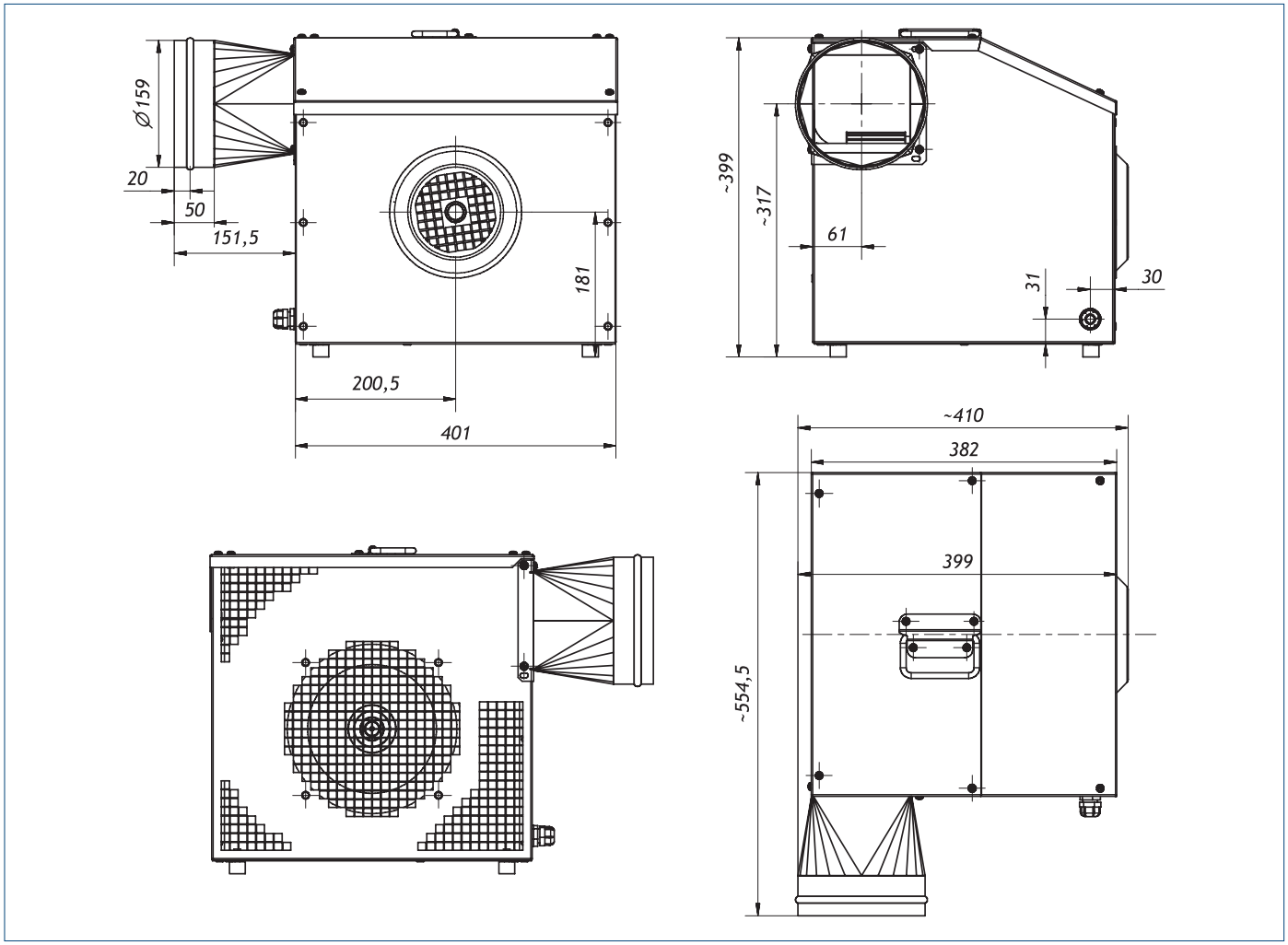

Charakterystyka pracy

BB-2-180/85-110

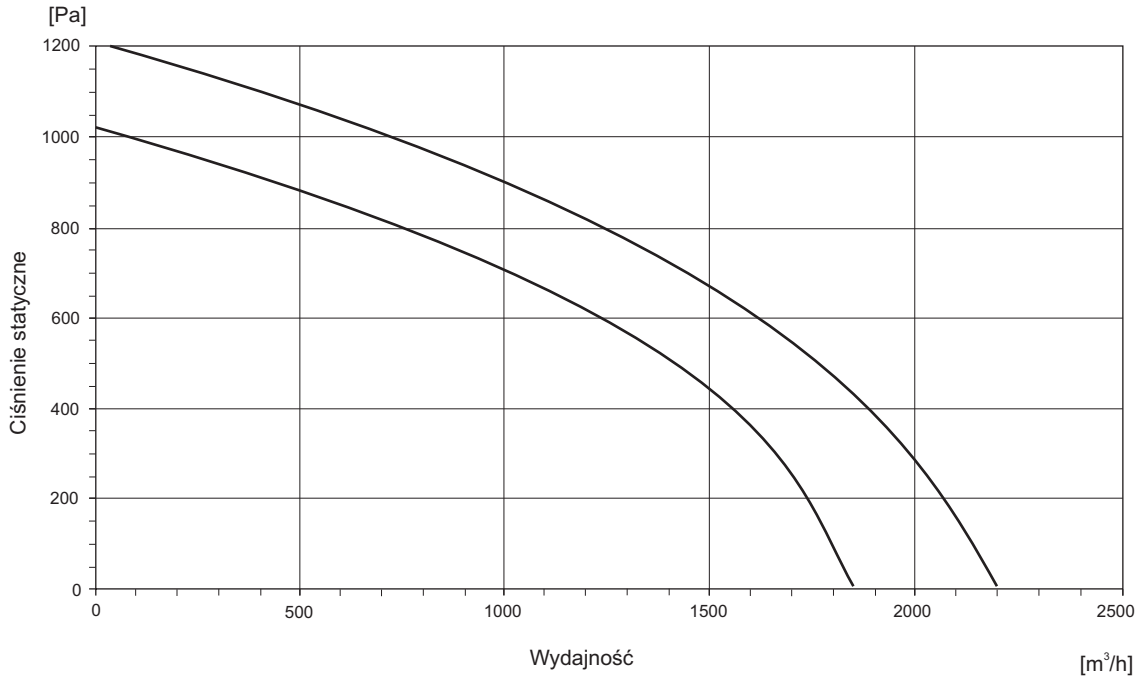

BB-2-200/75-150S

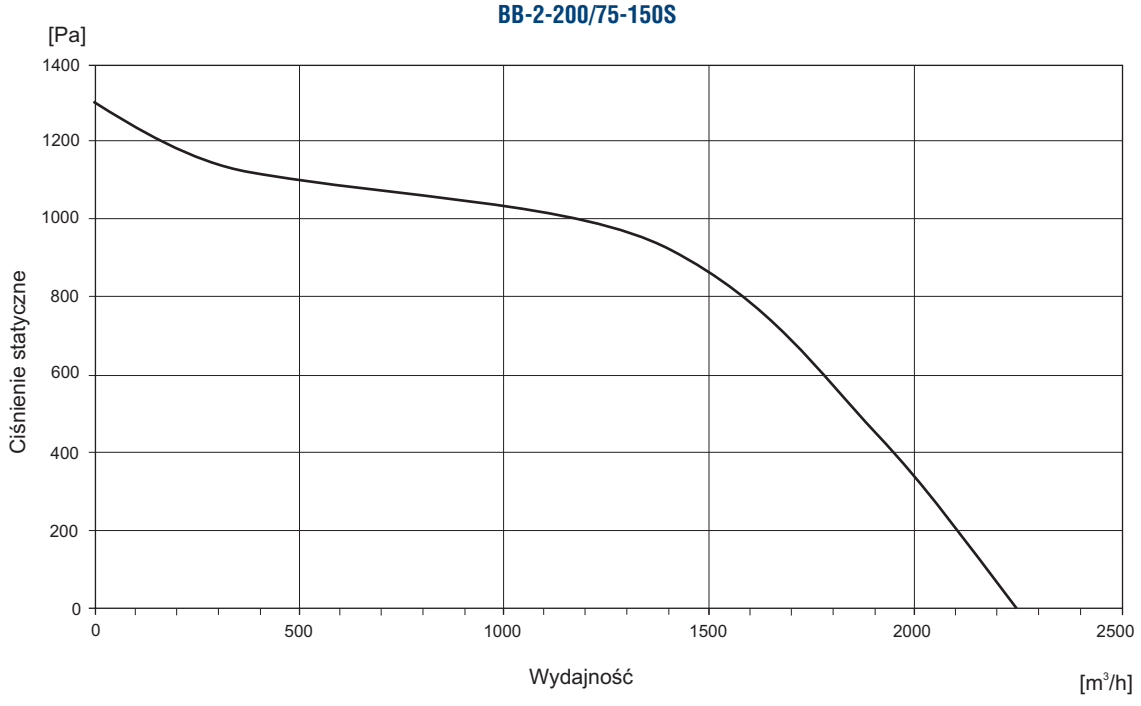

Venture Industries Sp. z o.o.
ul. Mokra 27, 05-092 Łomianki - Kiełpin
tel. +48 22 751 95 50, 751 20 31
fax +48 22 751 22 59, 751 12 02
e-mail: venture@venture.pl





80°C

Zastosowanie

Seria wentylatorów LFA znajduje zastosowanie w różnorodnych instalacjach wentylacji mechanicznej. Przykładowe zastosowania to wentylacja wywiewna i nawiewna w indywidualnych układach wentylacji i klimatyzacji. W przemyśle często stosowane w układach chłodzących, suszących, odciągach miejscowych, wentylacji warsztatów etc.

Konstrukcja

Promieniowy wentylator niskociśnieniowy o napędzie bezpośrednim, przeznaczony do wentylacji pomieszczeń o niskim stopniu zapylenia. Wirnik z łopatkami pochylonymi do przodu, zgrzewany z blachy stalowej ocynkowanej. Wirnik i silnik wyważane są dynamicznie zgodnie ze standardem ISO 1940. Obudowa ze stopów aluminium, połączona ze statywem pod silnik elektryczny. Całość malowana farbą proszkową. Wentylatory przystosowane są do transportu nieagresywnych i niewybuchowych gazów bez zanieczyszczeń. Wentylatory LFA wykonane są standardowo w figurze LG 270 z siatką ochronną na wlocie. Standardowo w kolorze RAL7042.

Silnik elektryczny

Silnik elektryczny wykonany zgodnie z obowiązującymi Dyrektywami oraz klasami sprawności, oznaczony znakiem CE. Klasa izolacji – F. Stopień ochrony - IP 55. Zasilanie - trójfazowe 230/400V 50Hz, 400V 50Hz, 400/690V 50Hz lub jednofazowe 230V 50Hz (w zależności od modelu wentylatora i mocy silnika).Wentylatory z silnikami w innym wykonaniu: tabela wykonań specjalnych.
Schemat podłączenia elektrycznego: rys. 7, 8, str. 925.

Oznaczenia

L F A - 2 - 200/74 - 150 T

- T — S: silnik jednofazowy (230 V); T: silnik trójfazowy (400 V)
- współczynnik mocy 1,5×100 = 150
- średnica wirnika / szerokość wirnika
- liczba biegunów silnika (prędkość obrotowa) 2-2800 obr/min
- obudowa aluminiowa
- typ wirnika: wirnik z łopatkami pochylonymi do przod
- typ wentylatora: wentylator promieniowy niskociśnieniowy

Akcesoria



wsporniki montażowe
str. 738

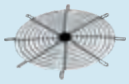

osłona wlotu
str. 736

Dane techniczne

Typ	moc silnika [kW]	natężenie max. [A]	napięcie [V]	wydajność max. [m³/h]	ciśnienie max. [Pa]	poziom ciśnienia akustycznego [dB(A)]	masa [kg]	nr artykułu
LFA-2-108/42-005T	0,05	0,25	400	190	270	59	3,5	45010010
LFA-2-108/42-003S	0,03	0,40	230	190	270	59	3,9	45010020
LFA-2-133/62-018T	0,18	0,55	400	710	520	69	6,2	45010030
LFA-2-133/62-018S	0,18	1,80	230	710	520	69	6,6	45010040
LFA-2-146/62-025S	0,25	1,93	230	770	630	70	6,5	45010110
LFA-2-146/62-025T	0,25	0,80	400	770	630	70	6,5	45010105
LFA-2-160/75-037T	0,37	1,02	400	1050	750	71	7,5	45010070
LFA-2-160/75-037S	0,37	2,90	230	1050	750	71	9,0	45010080
LFA-2-180/62-055T	0,55	1,35	400	1120	920	77	8,0	45010090
LFA-2-180/62-055S	0,55	4,00	230	1120	920	77	10,0	45010100
LFA-2-180/85-110T	1,10	2,50	400	2600	1080	79	10,0	425010102
LFA-2-180/85-110S	1,10	7,00	230	2600	1080	79	10,0	45010103
LFA-2-200/74-150T	1,50	3,30	400	2650	1310	80	22,0	425010130
LFA-2-200/74-150S	1,50	10,00	230	2650	1310	80	22,0	45010133
LFA-2-215/102-220T	2,20	4,50	400	3750	1350	82	28,0	425010115
LFA-2-225/104-300T	3,00	6,50	400	4300	1610	88	31,0	425010060
LFA-2-250/114-550T	5,50	11,60	400	5300	2300	82	58,0	425010120

Charakterystyki pracy

LFA-2-108/42

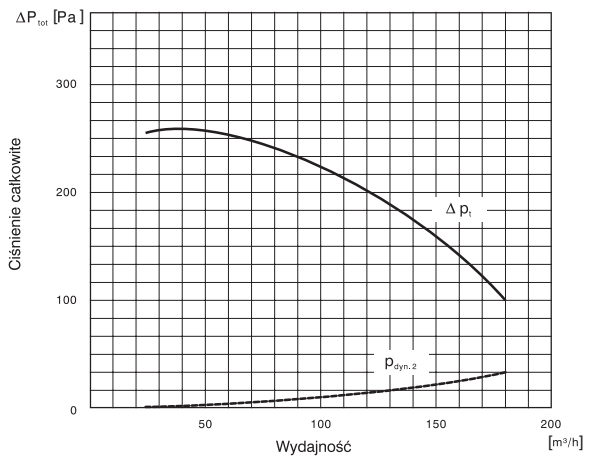

Wymiary [mm]

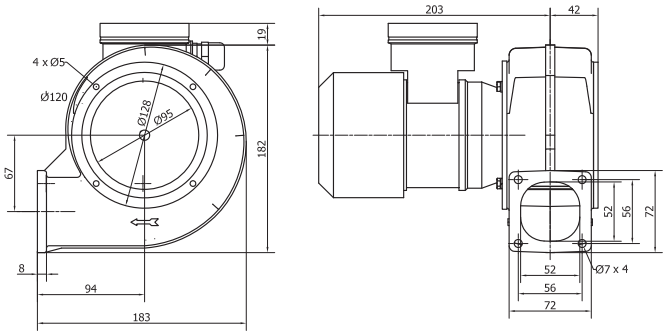

Venture Industries Sp. z o.o.
ul. Mokra 27, 05-092 Łomianki - Kiełpin
tel. +48 22 751 95 50, 751 20 31
fax +48 22 751 22 59, 751 12 02
e-mail: venture@venture.pl

Charakterystyki pracy

LFA-2-133/62

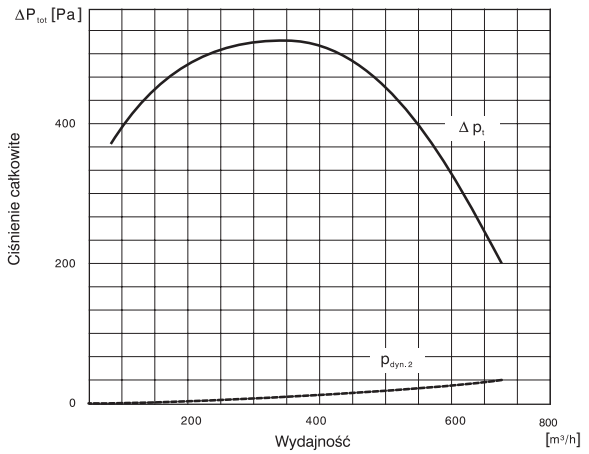

LFA/2-146/62-025

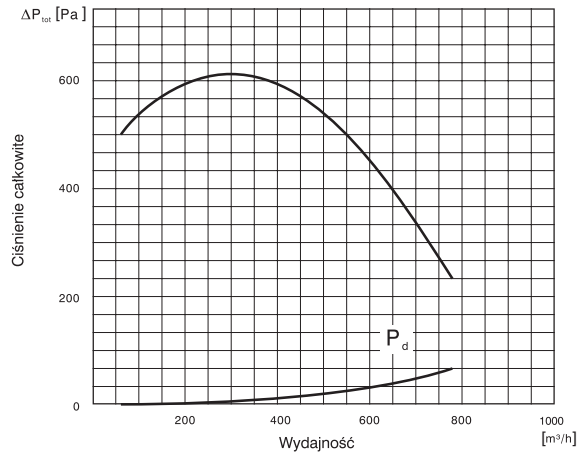

LFA-2-160/75

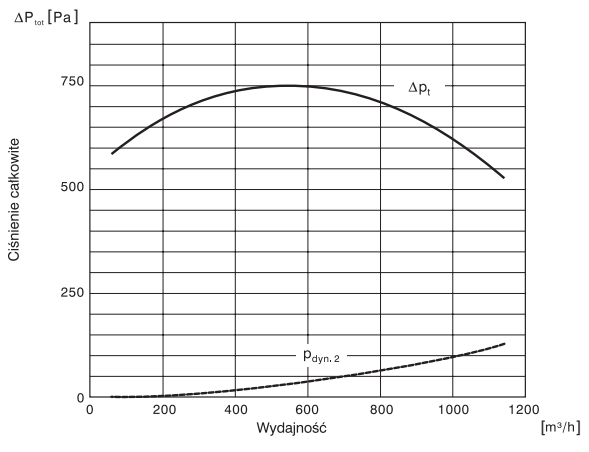

Wymiary [mm]

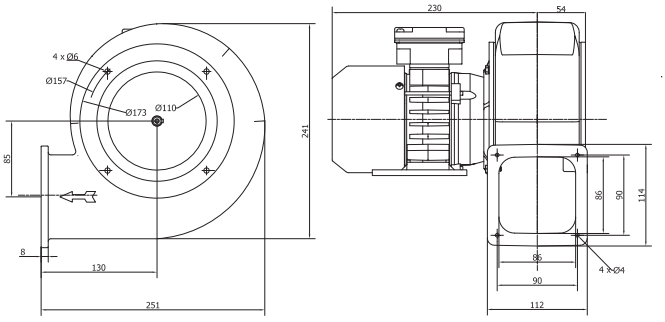

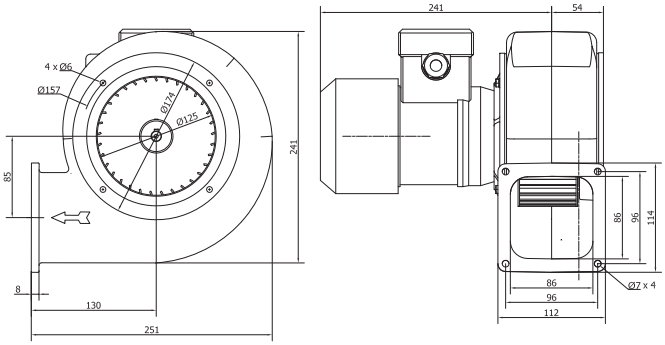

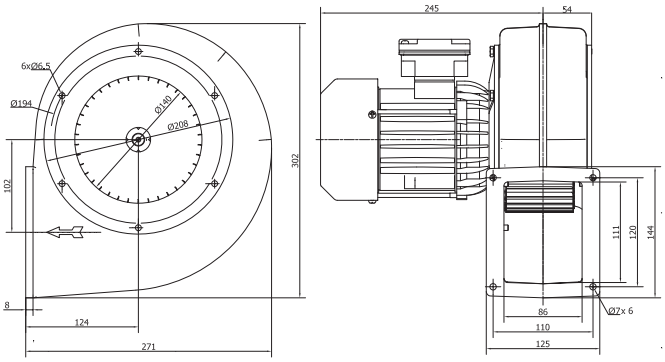

Charakterystyki pracy

LFA-2-180/62-055

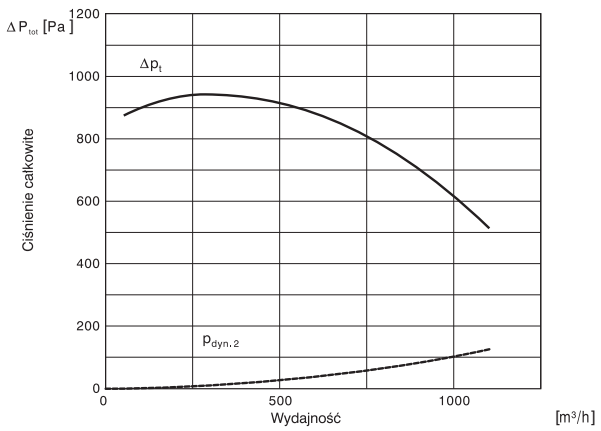

Wymiary [mm]

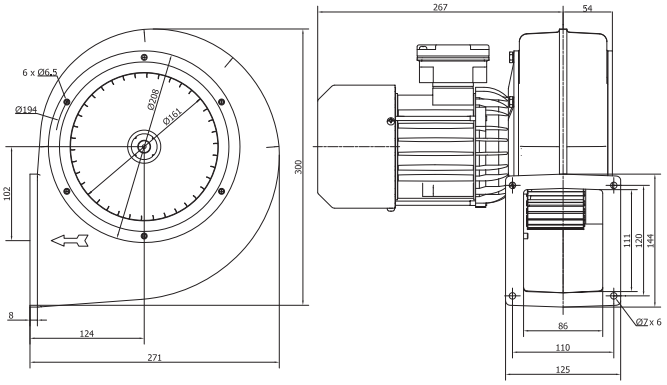

LFA-2-180/85-110, LFA-2-200/74-150

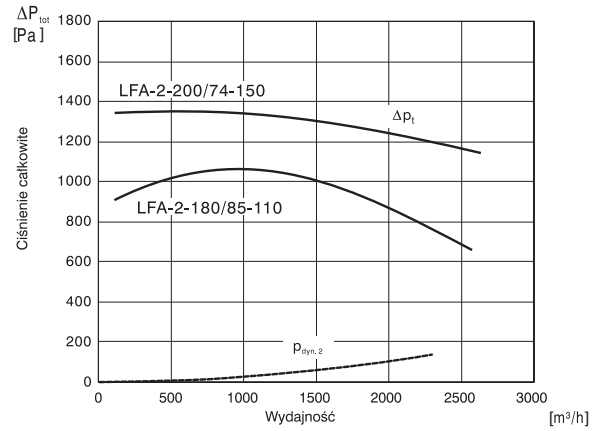

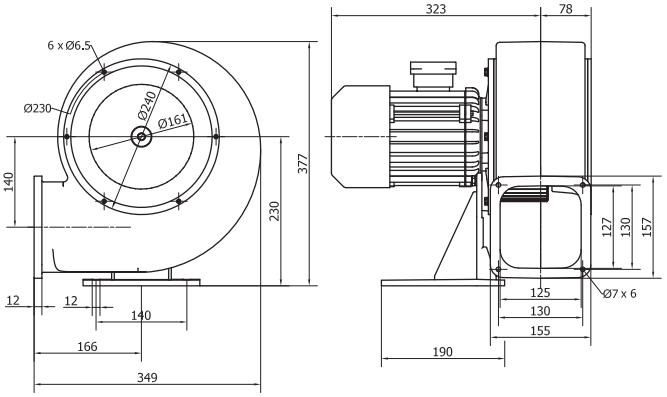

LFA-2-215/102-220

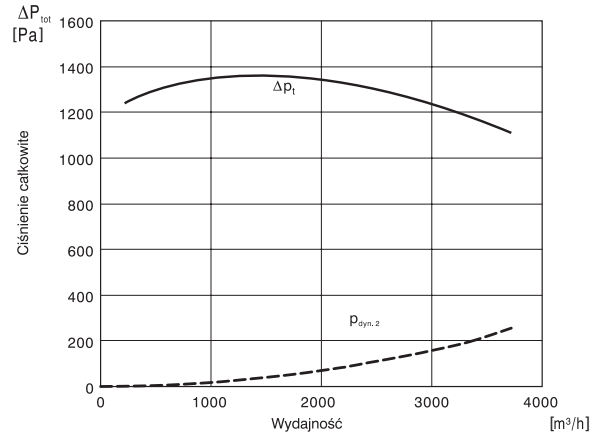

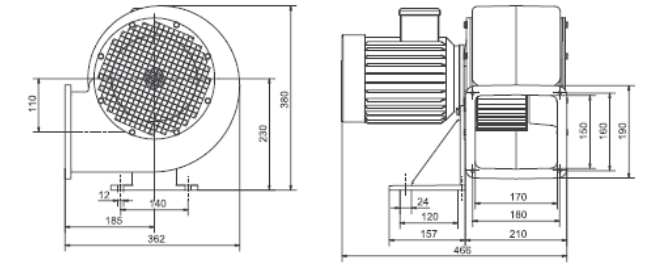

Venture Industries Sp. z o.o.
ul. Mokra 27, 05-092 Łomianki - Kiełpin
tel. +48 22 751 95 50, 751 20 31
fax +48 22 751 22 59, 751 12 02
e-mail: venture@venture.pl

Charakterystyki pracy

LFA-2-225/104

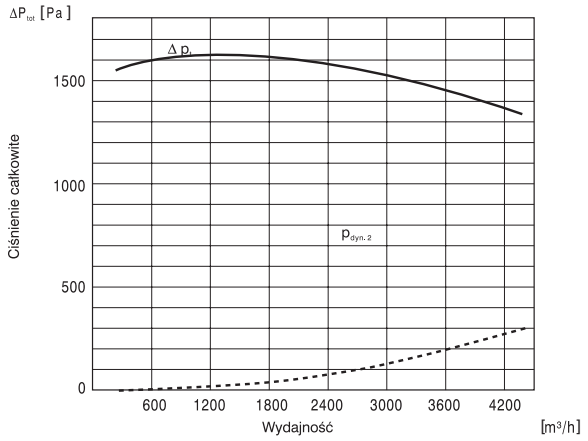

Wymiary [mm]

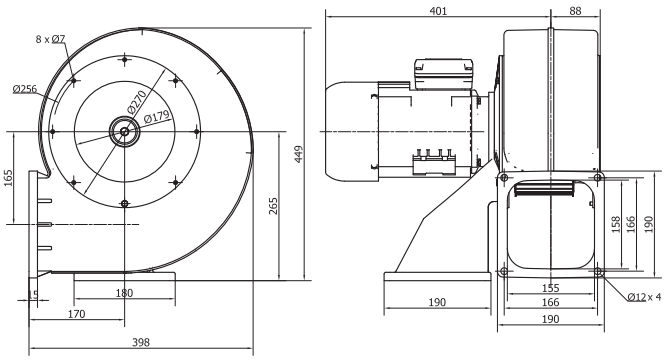

LFA-2-250/114

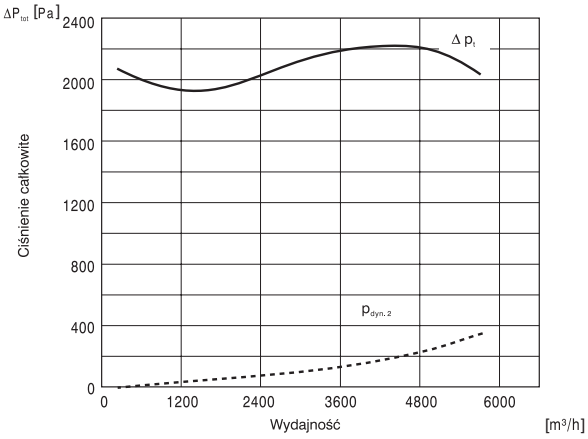

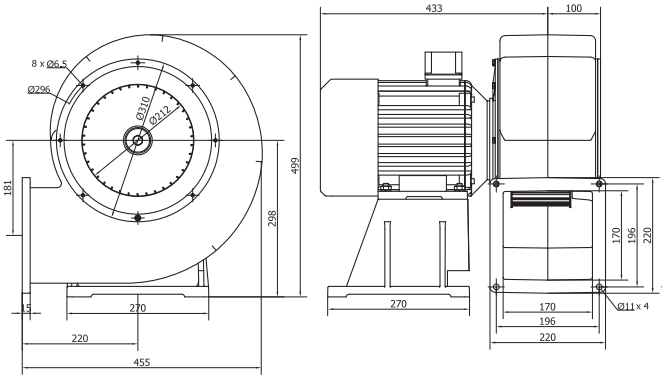



80°C

Zastosowanie

Układy transportu pneumatycznego (np. produkcja PET), nadmuch w układach suszenia (np. maszyny graficzne i obróbka tworzyw sztucznych), systemy nadmuchu powietrza w układach spalania/obróbki termicznej (np. piece topialne), itp.

Konstrukcja

Średniociśnieniowe wentylatory promieniowe o napędzie bezpośrednim. Wirniki z łopatkami pochylonymi do tyłu nitowane z blachy aluminiowej, wyważane dynamicznie wg ISO1940. Obudowa odlewana ze stopów aluminium. Standardowo wlot wentylatora jest wyposażony w stalową osłonę. Wentylatory przystosowane są do transportu nieagresywnych i niewybuchowych gazów bez zanieczyszczeń. Wirniki spawane stalowe lub ze stali nierdzewnej oferowane są na życzenie. Wentylatory MBA wykonywane są standardowo w figurze LG270, istnieje możliwość zmiany figury na dowolną LG, na życzenie wykonywane są w figurze RD. Na zamówienie urządzenie może być dostarczone w dowolnym kolorze z palety RAL (standardowo RAL 7042 - szary).

Silnik elektryczny

Silnik elektryczny wykonany zgodnie z obowiązującymi Dyrektywami oraz klasami sprawności, oznaczony znakiem CE. Klasa izolacji – F. Stopień ochrony - IP55. Zasilanie - trójfazowe 230/400V 50Hz, 400V 50Hz, 400/690V 50Hz lub jednofazowe 230V 50Hz (w zależności od modelu wentylatora i mocy silnika).Wentylatory z silnikami w innym wykonaniu: tabela wykonań specjalnych.

Schemat podłączenia elektrycznego: rys. 7, 8, str. 925.

Oznaczenia

M B A 300 S □

- wykonanie specjalne
- S = silnik jednofazowy (230V)
T = silnik trójfazowy
- wielkość charakterystyczna
- obudowa aluminiowa
- typ wirnika
B = wirnik z łopatkami pochylonymi do tyłu
- typ wentylatora
M = wentylator promieniowy średniociśnieniowy

Dane techniczne

Typ	prędkość obrotowa [obr./min]	moc silnika [kW]	natężenie znam. [A]	napięcie [V]	wydajność max. [m³/h]	ciśnienie max. [Pa]	poziom ciśnienia akustycznego [dB(A)]	masa [kg]	nr artykułu
MBA 25T	2800	0,12	0,35	400Y	370	1150	70	8	46510190
MBA 30T IE3	2800	0,25	0,55	400Y	770	1260	70	8,5	436510202
MBA 40T IE3	2800	0,37	1	400Y	1150	1850	72	30	436510206
MBA 75T	2800	0,55	1,4	400Y	940	2510	74	15	46510210
MBA 110T	2820	0,75	1,8	400Y	1030	2320	78	18,5	426510220
MBA 220S	2860	1,50	9,5	230	2100	3300	79	22,5	46510235
MBA 220T	2860	1,50	3,4	400Y	2100	3300	79	20,5	426510230
MBA 300S	2860	1,50	9,5	230	2190	3300	79	25	46510245
MBA 300T	2860	1,50	3,4	400Y	2190	3300	79	23	426510240
MBA 400T	2900	3,00	6,5	400Y	3030	3700	84	60	426510260
MBA 600T	2900	11,00	20,2	400Y	6000	6300	90	83	426510274

* w odległości 1 m przy 0,5 wydajności maksymalnej

Akcesoria



przewody elastyczne



króćce montażowe str. 736



kołnierze do spawania str. 736



osłona wylotu str. 736



filtry do wentylatorów promieniowych str. 739

Venture Industries Sp. z o.o.
ul. Mokra 27, 05-092 Łomianki - Kiełpin
tel. +48 22 751 95 50, 751 20 31
fax +48 22 751 22 59, 751 12 02
e-mail: venture@venture.pl

Charakterystyki pracy

MBA 25 T

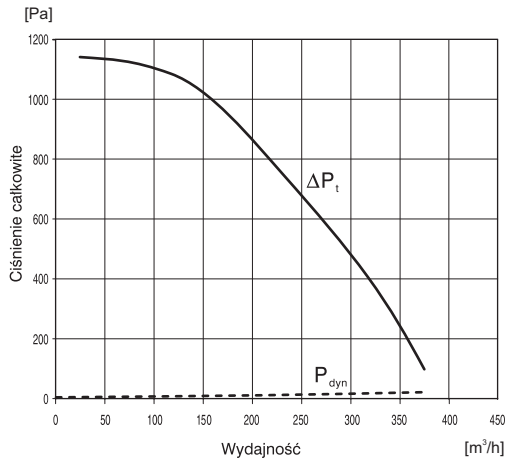

Wymiary [mm]

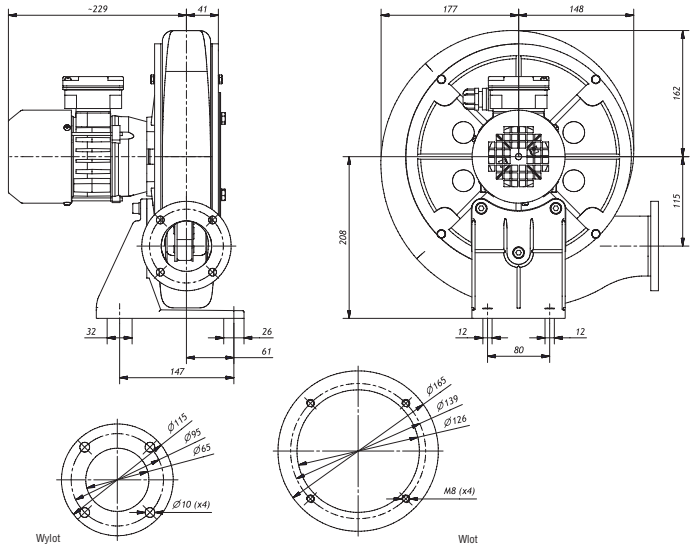

MBA 30 T

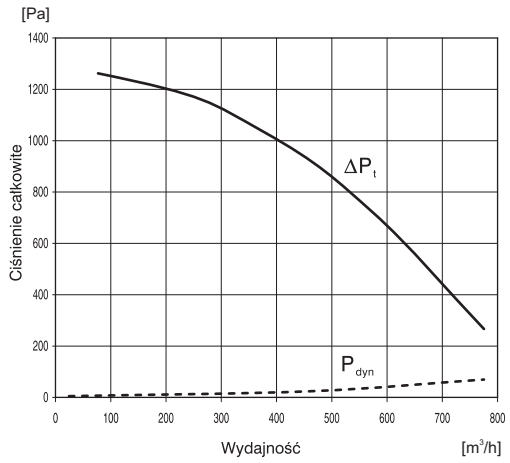

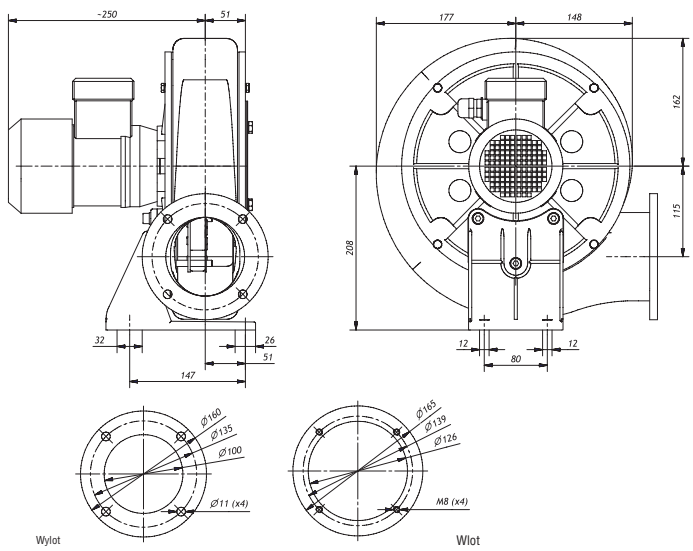

MBA 40 T

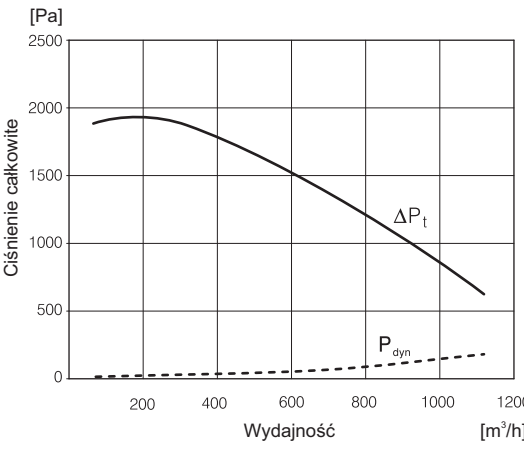

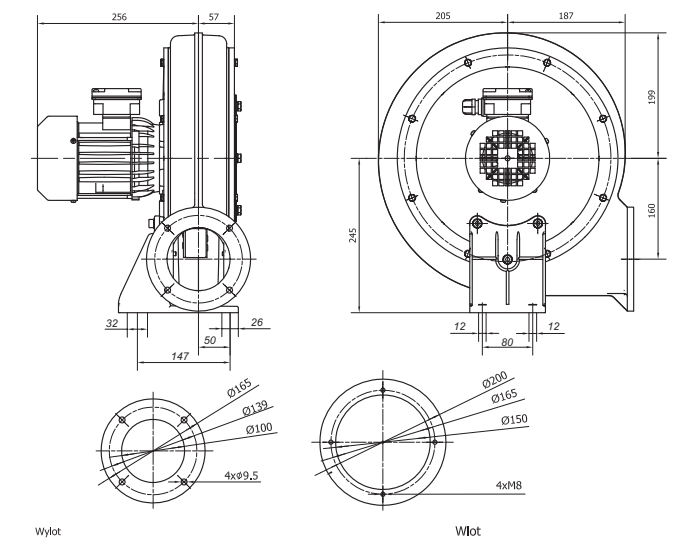

Charakterystyki pracy

MBA 75 T

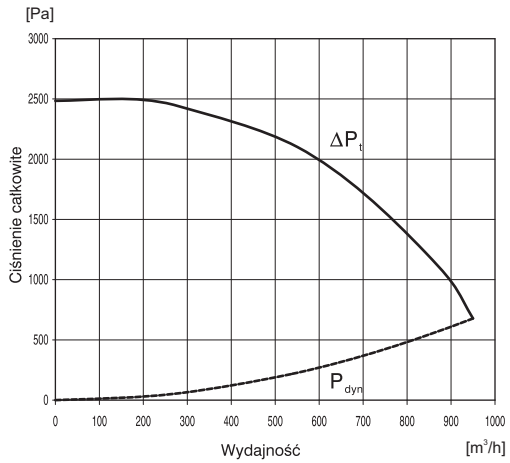

Wymiary [mm]

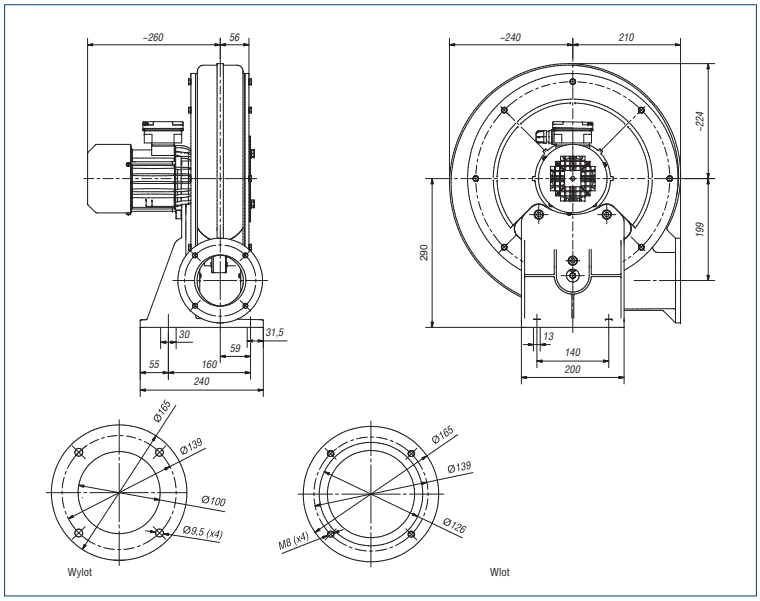

MBA 110 T

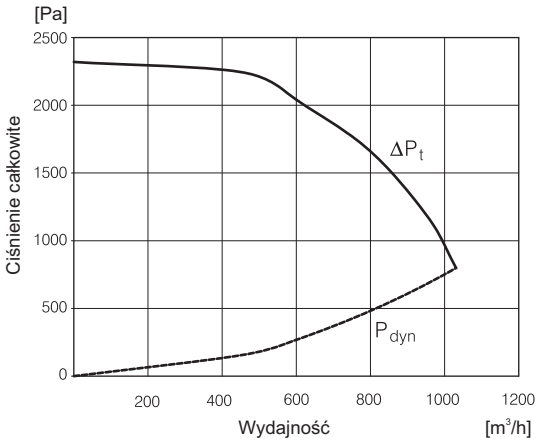

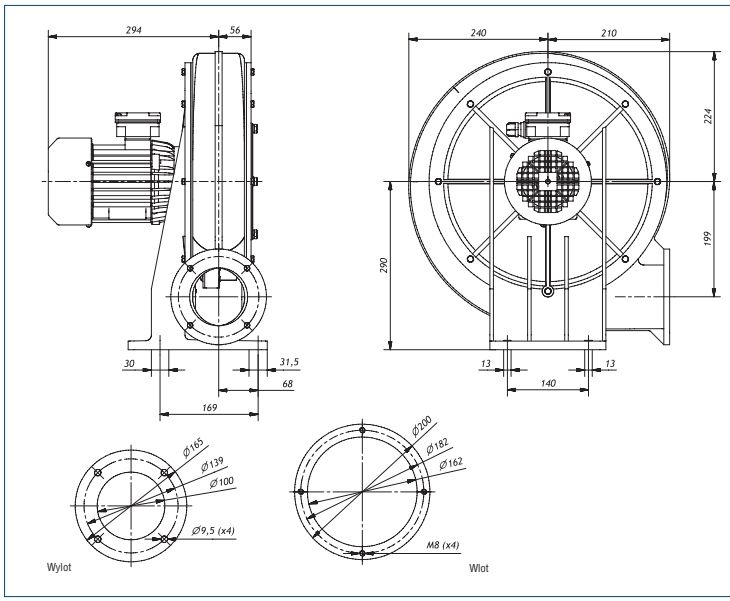

MBA 220 T, MBA 220 S

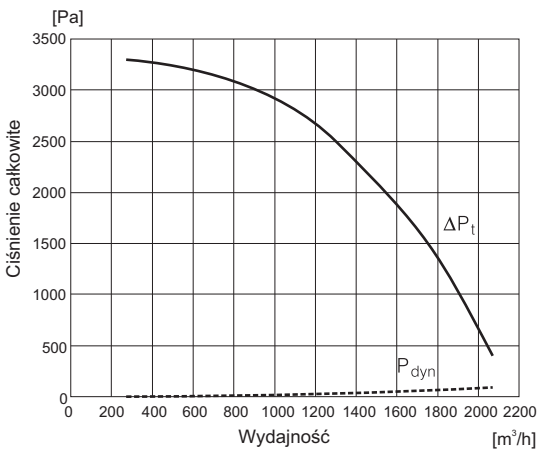

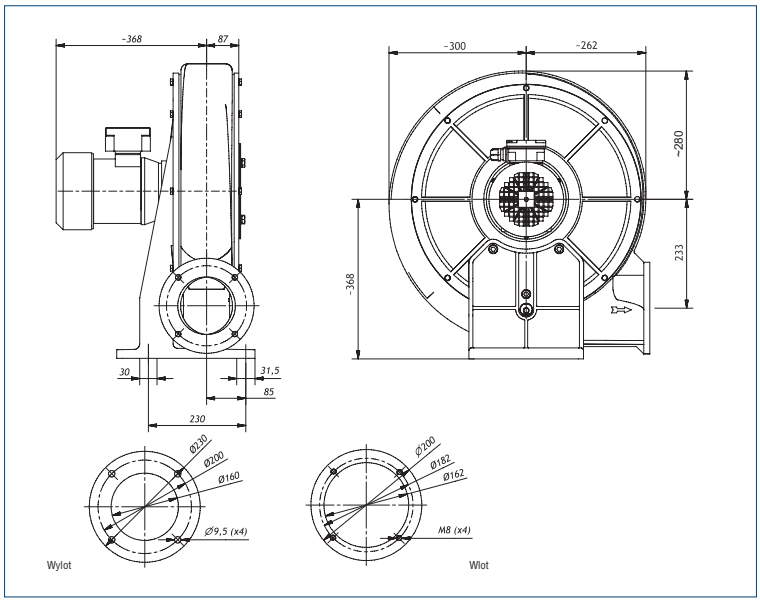

Venture Industries Sp. z o.o.
ul. Mokra 27, 05-092 Łomianki - Kiełpin
tel. +48 22 751 95 50, 751 20 31
fax +48 22 751 22 59, 751 12 02
e-mail: venture@venture.pl

Charakterystyki pracy

MBA 300 T, MBA 300 S

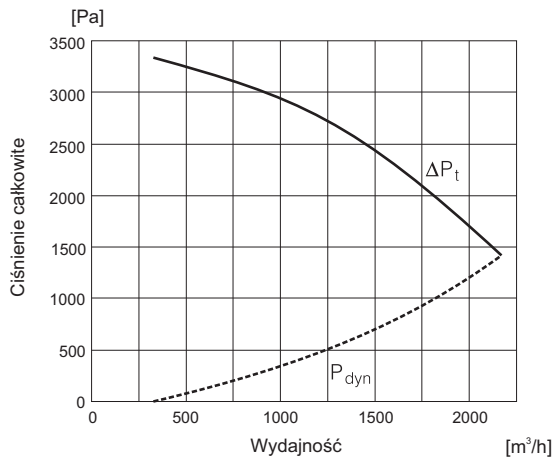

Wymiary [mm]

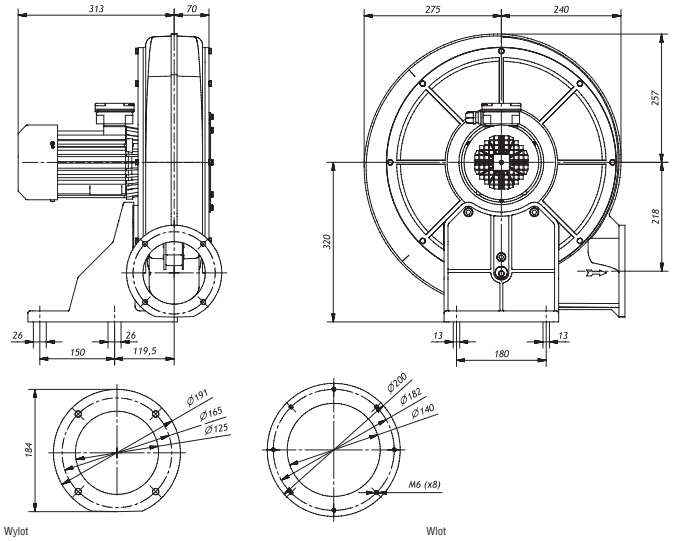

MBA 400 T

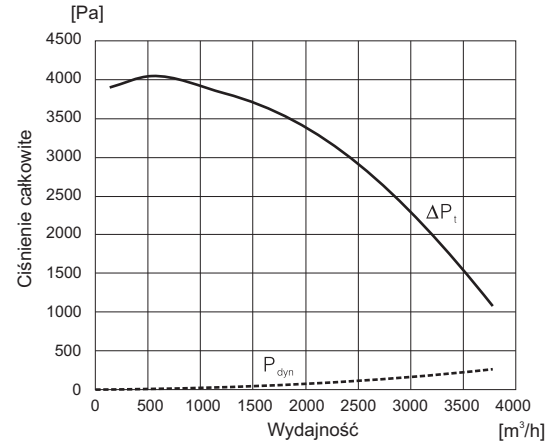

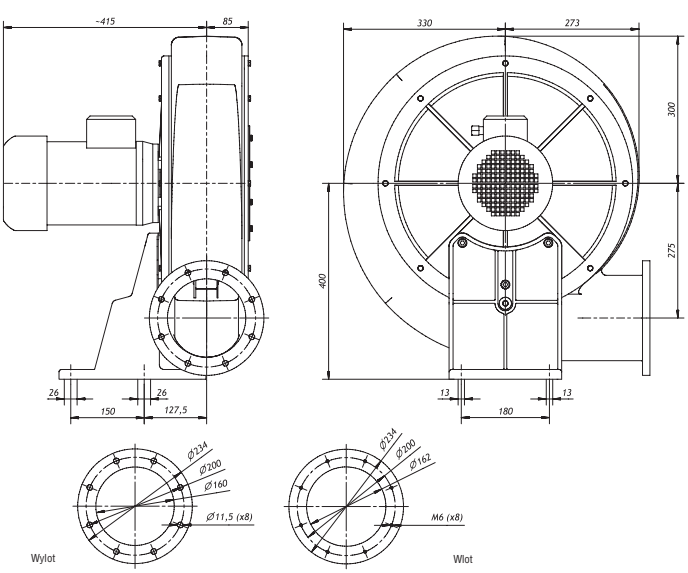

MBA 600 T

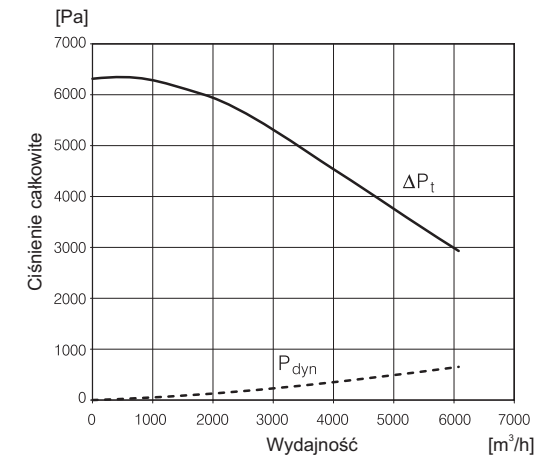

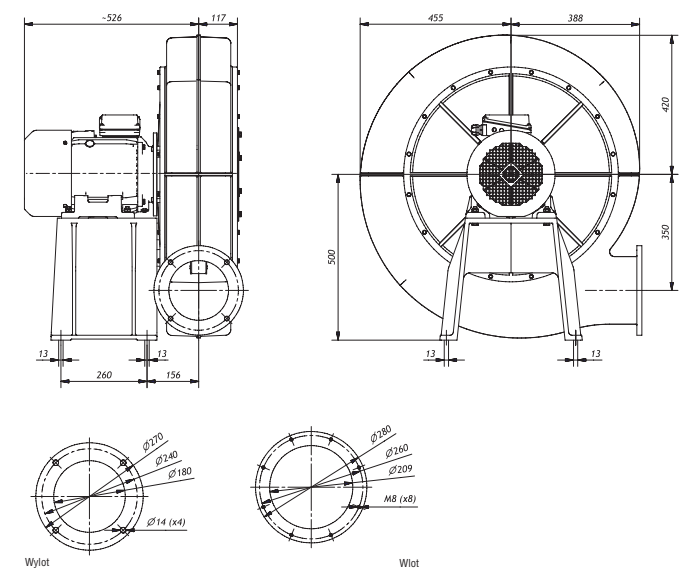



80°C

Zastosowanie

Układy odciągów wstępnie przefiltrowanych pyłów technologicznych (np. cięcia, szlifowania, polerowania), transportu pneumatycznego (np. produkcja PET), nadmuch w układach suszenia (np. maszyny graficzne i obróbka tworzyw sztucznych), systemy nadmuchu powietrza w układach spalania/obróbki termicznej (np. piece topialne), itp.

Konstrukcja

Średniociśnieniowe wentylatory promieniowe o napędzie bezpośrednim. Wirnik z łopatkami pochylonymi do tyłu nitowane z blachy aluminiowej, wyważane dynamicznie wg ISO 1940. Unikalna konstrukcja wirników umożliwia transport medium lekko zapylonego, zawierającego drobne cząstki stałe. Obudowa odlewana ze stopów aluminium. Standardowo wlot wentylatora jest wyposażony w stalową osłonę. Wentylatory przystosowane są do transportu nieagresywnych i niewybuchowych gazów bez zanieczyszczeń. Wirniki spawane stalowe lub ze stali nierdzewnej oferowane są na życzenie. Wentylatory MRA wykonywane są standardowo w figurze LG 270, istnieje możliwość zmiany figury na dowolną LG, na życzenie wykonywane są w figurze RD. Na zamówienie urządzenie może być dostarczone w dowolnym kolorze z palety RAL (standardowo RAL 7042 - szary).

Silnik elektryczny

Silnik elektryczny wykonany zgodnie z obowiązującymi Dyrektywami oraz klasami sprawności, oznaczony znakiem CE. Klasa izolacji – F. Stopień ochrony - IP 55. Zasilanie - trójfazowe 230/400V 50Hz, 400V 50Hz, 400/690V 50Hz lub jednofazowe 230V 50Hz (w zależności od modelu wentylatora i mocy silnika).Wentylatory z silnikami w innym wykonaniu: tabela wykonań specjalnych.
Schemat podłączenia elektrycznego: rys. 7, 8, str. 925.

Oznaczenia

M R A 400 T □

- wykonanie specjalne
- S = silnik jednofazowy (230V)
T = silnik trójfazowy (400V)
- wielkość charakterystyczna
- obudowa aluminiowa
- typ wirnika
R = wirnik z łopatkami pochylonymi do tyłu
- typ wentylatora
M = wentylator promieniowy średniociśnieniowy

Dane techniczne

Typ	prędkość obrotowa [obr./min]	moc silnika [kW]	natężenie znam. [A]	napięcie [V]	wydajność max. [m³/h]	ciśnienie max. [Pa]	poziom ciśnienia akustycznego [dB(A)]	masa [kg]	nr artykułu
MRA 200T	2770	0,75	1,9	230/400Y	1060	2660	80	35	426510330
MRA 200S	2800	0,75	4,9	230	1250	2550	77	36	46510332
MRA 260T	2840	1,1	2,7	230/400Y	1800	2690	78	35	426510335
MRA 260S	2800	1,1	7,1	230	1550	2550	78	36	46510338
MRA 300T	2820	1,5	3,3	230/400Y	1150	3600	90	35	426510340
MRA 300S	2740	1,5	9,1	230	1150	3500	79	25	46510345
MRA 400T	2870	4	7,4	400Δ	3800	4160	83	65	426510360
MRA 600T	2950	11	20,5	400	5100	9550	96	163	426510374

* w odległości 1 m przy 0,5 wydajności maksymalnej

Akcesoria



przewody elastyczne



króćce montażowe str. 736



kołnierze do spawania str. 736



osłona wylotu str. 736

Venture Industries Sp. z o.o.
ul. Mokra 27, 05-092 Łomianki - Kiełpin
tel. +48 22 751 95 50, 751 20 31
fax +48 22 751 22 59, 751 12 02
e-mail: venture@venture.pl

Charakterystyki pracy

MRA 200T, MRA 200S

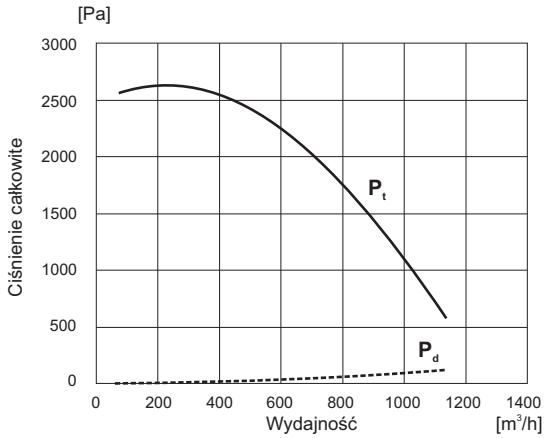

MRA 260T, MRA 260S

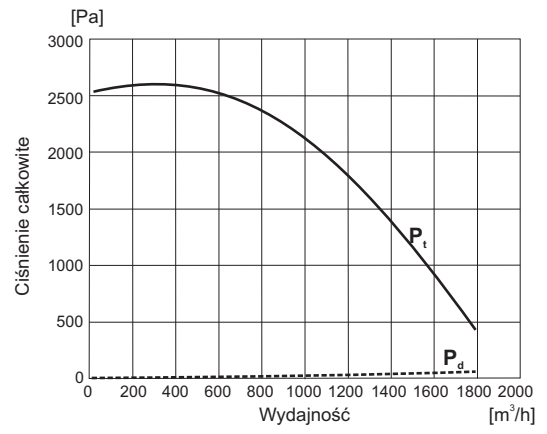

MRA 300T, MRA 300S

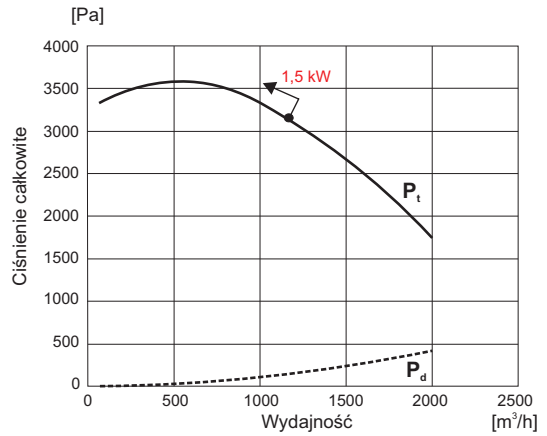

Wymiary [mm]

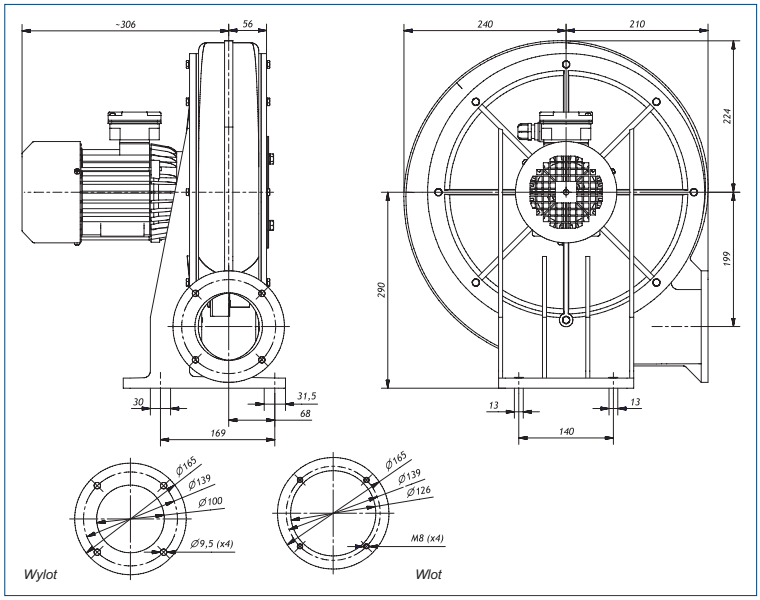

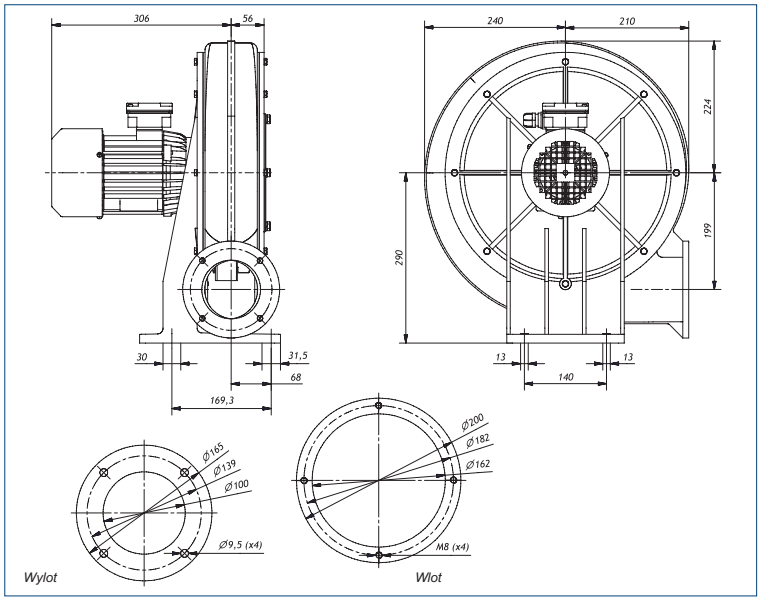

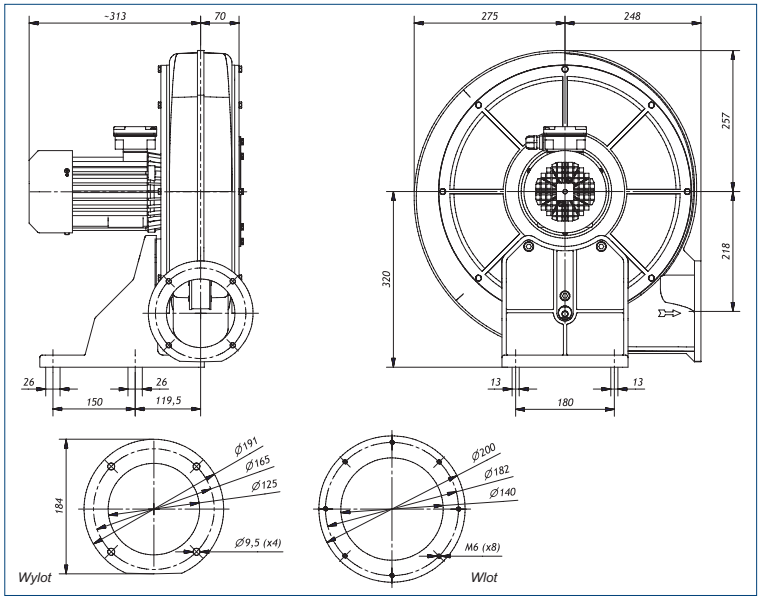

Charakterystyki pracy

MRA 400T

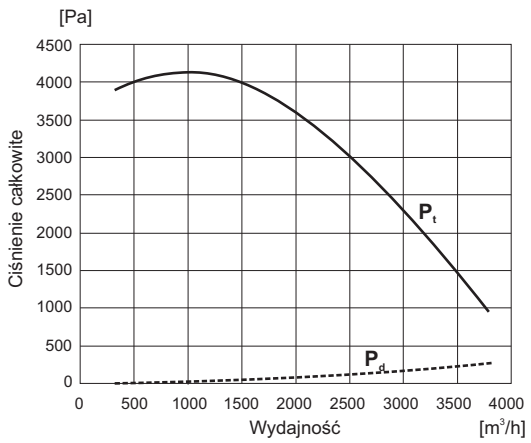

Wymiary [mm]

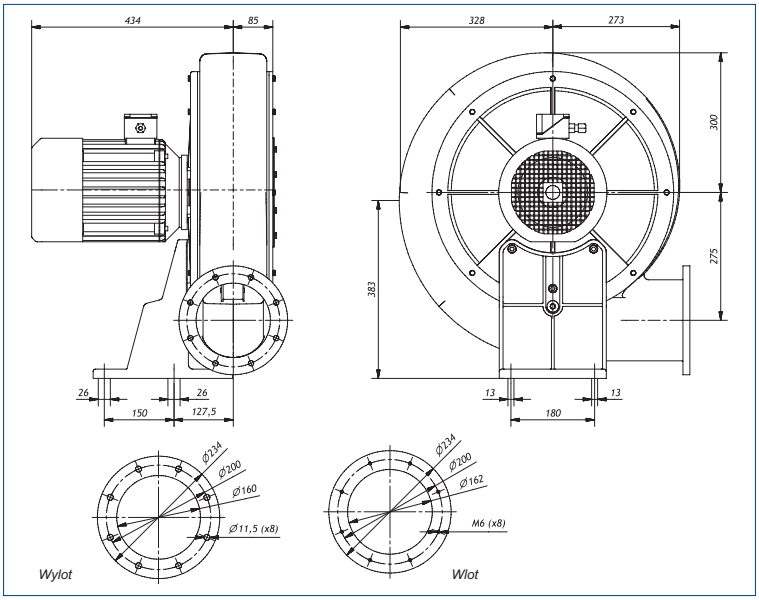

MRA 600T

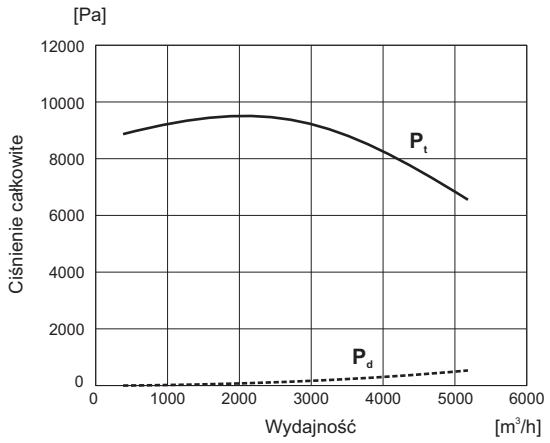

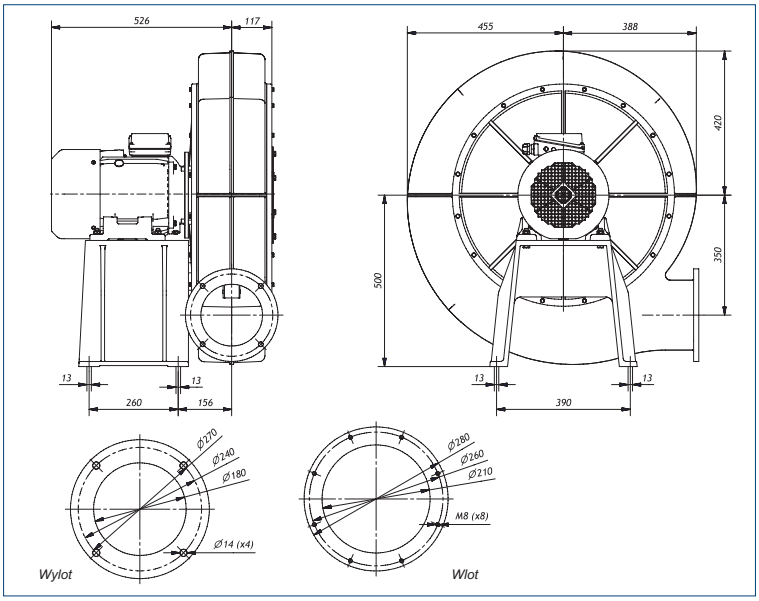

Venture Industries Sp. z o.o.
ul. Mokra 27, 05-092 Łomianki - Kiełpin
tel. +48 22 751 95 50, 751 20 31
fax +48 22 751 22 59, 751 12 02
e-mail: venture@venture.pl



Zastosowanie

Promieniowe wentylatory MTA, przeznaczone są do transportu zapylonego powietrza. Znajdują zastosowanie w różnorodnych instalacjach wentylacji mechanicznej, do tłoczenia powietrza w procesach technologicznych, systemach wentylacji, urządzeniach chłodniczych i klimatyzacyjnych, suszarniach, odciągach miejscowych, odciągach spalin…

Konstrukcja

Wentylatory promieniowe o napędzie bezpośrednim, przeznaczone do transportu nieagresywnych i niewybuchowych gazów. Wirniki z łopatkami prostymi, nitowane z blachy stalowej, wyważane dynamicznie wg ISO 1940. Konstrukcja wirników umożliwia transport lekko zapylonego medium, zawierającego drobne cząstki stałe. Wirniki spawane lub ze stali nierdzewnej oferowane są na życzenie. Obudowy odlewane ze stopów aluminium. Na wlocie wentylatora zamontowana jest osłona. Wentylatory wykonywane są standardowo w figurze LG 270, istnieje możliwość zmiany figury na dowolną LG, na życzenie wykonywane są w figurze RD. Wentylatory malowane farbą wodorozcieńczalną na kolor RAL7042 (szary).
Wykonania niestandardowe wymagają konsultacji z Działem Technicznym.

Silnik elektryczny

Asynchroniczny, trójfazowy 230/400 lub 400V, 50Hz lub jednofazowy 230V, 50Hz z kondensatorem. Silniki są wykonane zgodnie ze standardami IEC 60072 i IEC 60034, posiadają znak CE. Klasa izolacji F, stopień ochrony IP 55. Silniki na inne napięcie i częstotliwość, o podwyższonym stopniu ochrony, przystosowane do regulacji napięciowej lub przetwornicą częstotliwości, z niezależnym chłodzeniem, z czujnikami (bimetalowymi lub pozystorowymi), mogą być dostarczone na życzenie.

Dane techniczne

Typ	prędkość obrotowa [obr./min]	moc silnika [kW]	natężenie znam. [A]	napięcie [V]	wydajność max. [m^3/h]	ciśnienie max. [Pa]	poziom ciśnienia akustycznego [dB(A)]	masa [kg]	nr artykułu
MTA 30	2780	0.25	0.65	400Y	570	1150	79	12	47510200
MTA 75	2840	0.75	1.9	400Y	950	2400	82	20	47510210
MTA 110	2840	1.1	2.7	400Y	790	2450	85	30	427510220
MTA 300	2905	3.0	6.2	400Y	2050	3550	90	50	426510620
MTA 310	2915	4.0	7.7	400D	3000	3500	95	55	426510628

* w odległości 1m przy 0,5 wydajności maksymalnej.

Charakterystyki pracy

MTA 30

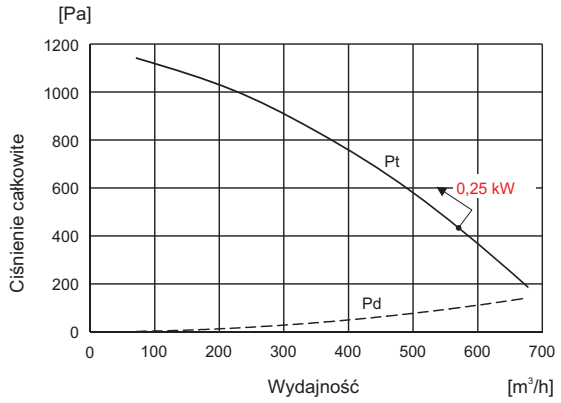

Wymiary [mm]

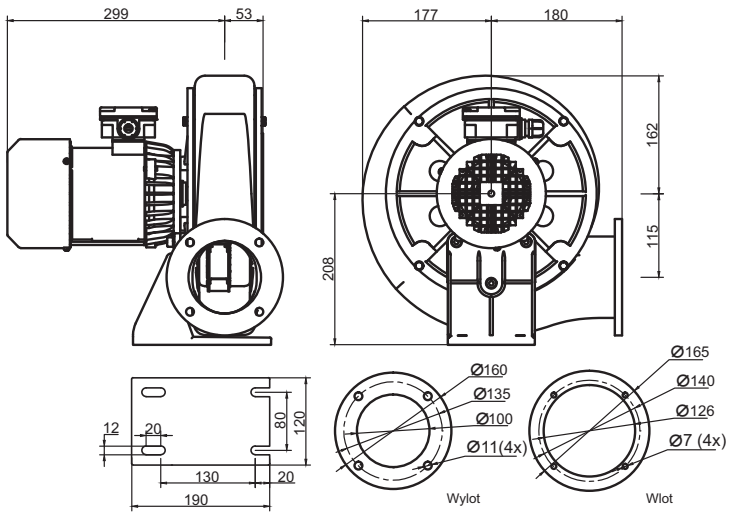

MTA 75

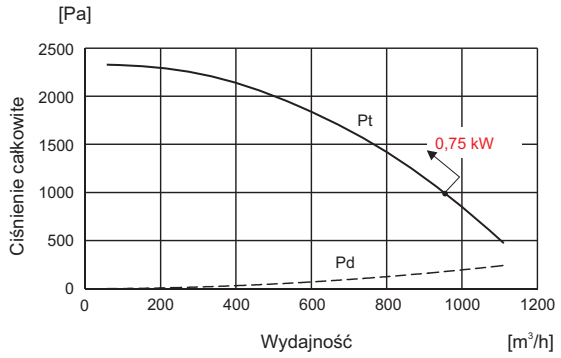

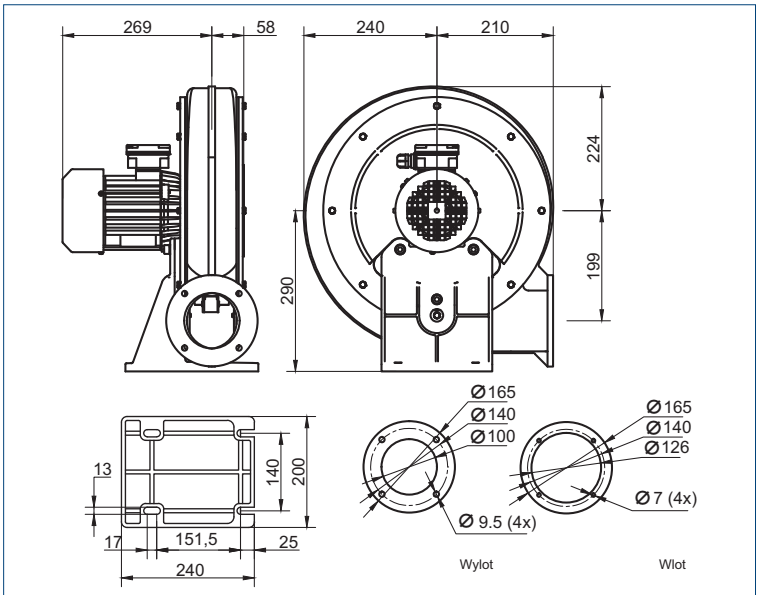

MTA 110

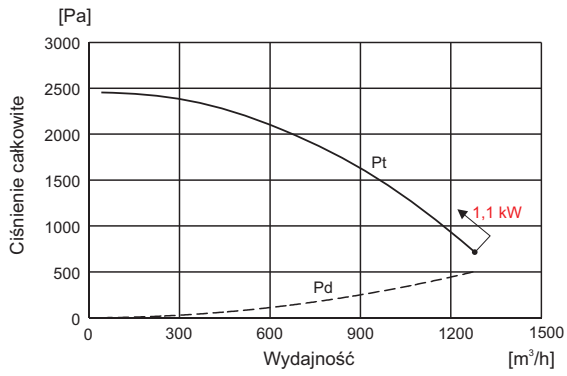

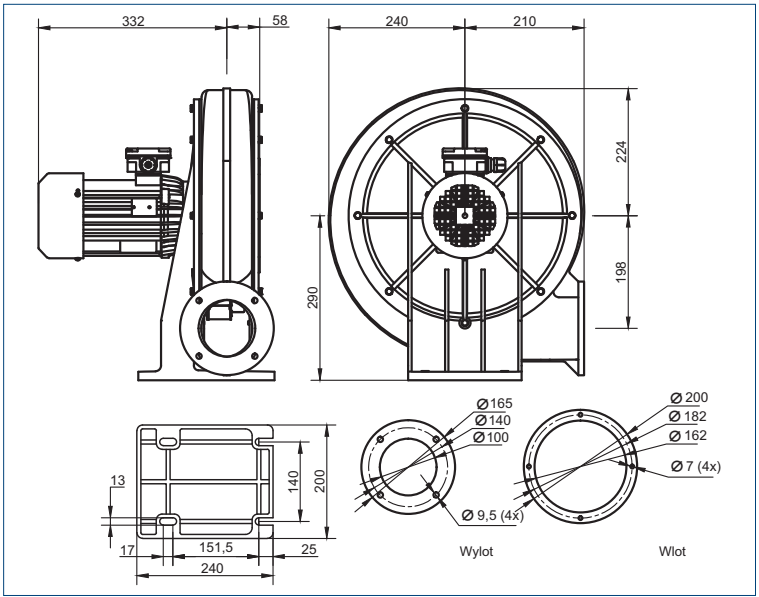

Venture Industries Sp. z o.o.
ul. Mokra 27, 05-092 Łomianki - Kiełpin
tel. +48 22 751 95 50, 751 20 31
fax +48 22 751 22 59, 751 12 02
e-mail: venture@venture.pl

Charakterystyki pracy

MTA 300

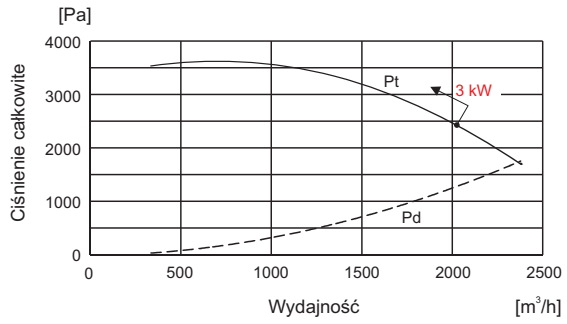

Wymiary [mm]

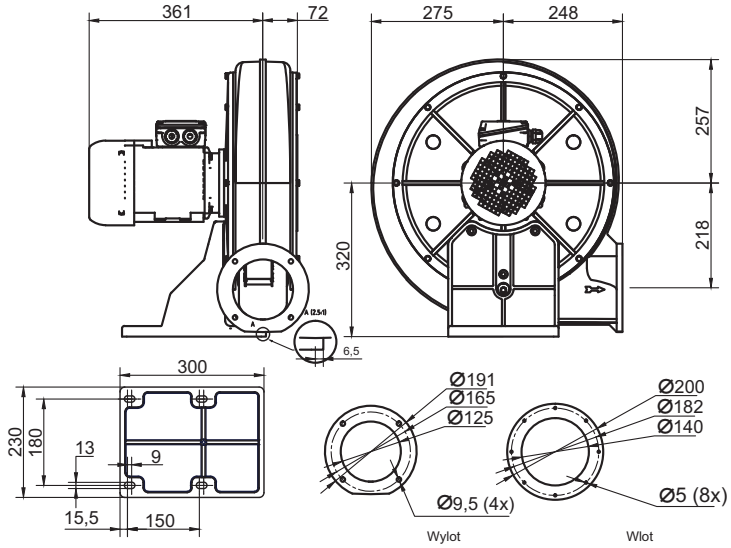

MTA 310

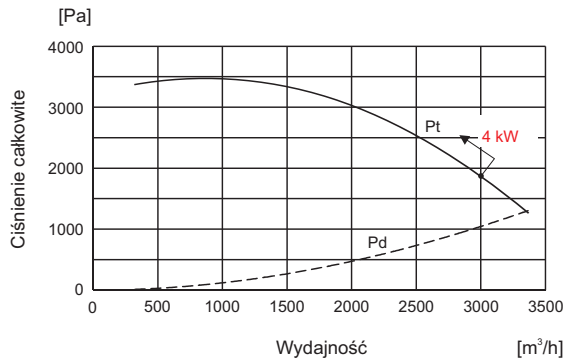

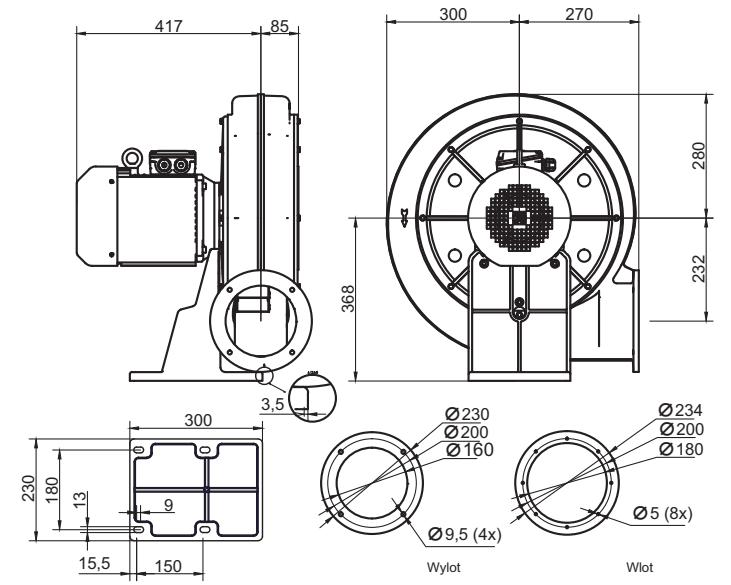





80°C

Zastosowanie

Wentylatory MPA mają wiele zastosowań w systemach odciągania zanieczyszczonego powietrza i transportu pneumatycznego. Typowe zastosowania:

- odciągi miejscowe, osuszacze, układy suszenia
- transport wiórów, trocin, granulatów
- odciągi spalin samochodowych

Konstrukcja

Średniociśnieniowe wentylatory promieniowe o napędzie bezpośrednim. Wirnik w modelach od 03 do 290 standardowo ze stopów aluminium, w modelu 350 i 600 stalowe spawane z prostymi łopatkami przystosowane do transportu mediów zanieczyszczonych (spaliny, pyły, wióry, granulaty, etc.). Wyważane dynamicznie wg ISO 1940. Obudowa ze stopów aluminium, malowana. Wirniki spawane ze stali kwasoodpornej, ze stopów miedzi jak również obudowy żeliwne mogą być wykonane na życzenie. Wentylatory MPA wykonywane są standardowo w figurze LG 270.
W wentylatorach MPA 160T, MPA 290T, MPA 350T i MPA 600T istnieje możliwość zmiany figury. Maksymalna temperatura tłoczonego medium 80°C. Temperatura otoczenia silnika -15°C do 40°C. Wykonania niestandardowe i specjalne wymagają ustaleń z Venture Industries Sp. z o.o.

Silnik elektryczny

Silnik elektryczny wykonany zgodnie z obowiązującymi Dyrektywami oraz klasami sprawności, oznaczony znakiem CE. Klasa izolacji – F. Stopień ochrony - IP 55. Zasilanie - trójfazowe 230/400V 50Hz, 400V 50Hz, 400/690V 50Hz lub jednofazowe 230V 50Hz (w zależności od modelu wentylatora i mocy silnika).Wentylatory z silnikami w innym wykonaniu: tabela wykonań specjalnych.
Schemat podłączenia elektrycznego: rys. 7, 8, str. 925.

Oznaczenia

M P A 50 S

- S = silnik jednofazowy (230 V)
- T = silnik trójfazowy (400 V)
- współczynnik wydatku
- wydatek = 50 × 10 = 500 m^3/h gdy statyczne opory przepływu wynoszą 1000 Pa
- obudowa aluminiowa
- typ wirnika: P = wirnik z prostymi łopatkami
- typ wentylatora: M = wentylator promieniowy średniociśnieniowy

Dane techniczne

Typ	prędkość obrotowa [obr./min]	moc silnika [kW]	natężenie znam. [A]	napięcie [V]	kondensator [µF]	wydajność max. [m^3/h]	masa [kg]	nr artykułu
MPA 03S	2760	0,18	1,80	230	8	410	9,0	45510010
MPA 03T	2800	0,18	0,55	400 Y	-	410	8,5	45510020
MPA 25S	2760	0,18	1,80	230	8	360	9,0	45510030
MPA 25T	2800	0,18	0,55	400 Y	-	360	8,5	45510040
MPA 40S*	2800	0,37	2,90	230	12	390	16,0	45510050
MPA 40T*	2800	0,37	1,02	400 Y	-	390	14,5	45510060
MPA 50S	2800	0,55	4,00	230	18	690	16,5	45510070
MPA 50T	2800	0,55	1,35	400 Y	-	690	15,0	45510080
MPA 80S*	2820	0,75	5,20	230	25	700	20,5	45510090
MPA 80T	2820	0,75	1,90	400 Y	-	700	18,5	425510100
MPA 90S	2820	1,10	7,90	230	30	1100	21,0	45510110
MPA 90T	2820	1,10	2,50	400 Y	-	1100	19,0	425510120
MPA 160T	2860	2,20	4,60	400 Y	-	2170	31,0	425510130
MPA 290T	2900	4,00	7,80	400 Δ	-	3100	55,0	425510140
MPA 350T	2920	5,5	10,6	400 D	-	4000	74,0	425510150-01
MPA 600T 11 kW	2900	11,00	20,20	400 Δ	-	3000	85,0	425510160
MPA 600T 15 kW	2900	15,00	27,00	400 D	-	5000	88,0	425510160-03

* Modele oferowane na życzenie

Akcesoria



króćce montażowe
str. 736



kołnierze do spawania
str. 736



osłona wylotu
str. 736

Venture Industries Sp. z o.o.
ul. Mokra 27, 05-092 Łomianki - Kiełpin
tel. +48 22 751 95 50, 751 20 31
fax +48 22 751 22 59, 751 12 02
e-mail: venture@venture.pl

Charakterystyki pracy

MPA 03 S, MPA 03 T

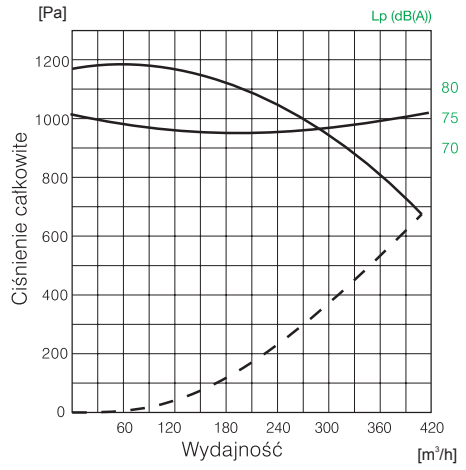

MPA 25 S, MPA 25 T

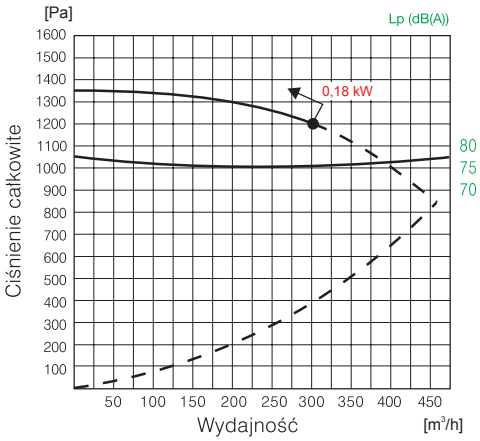

MPA 40 S, MPA 40 T

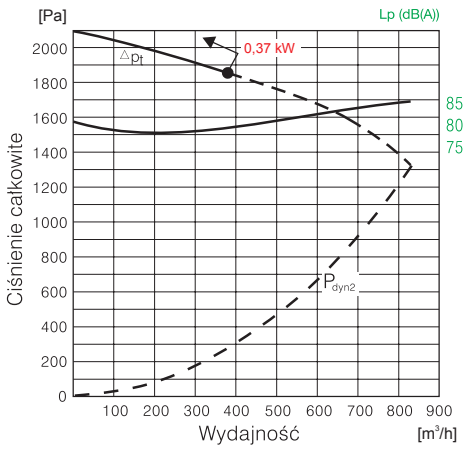

Wymiary [mm]

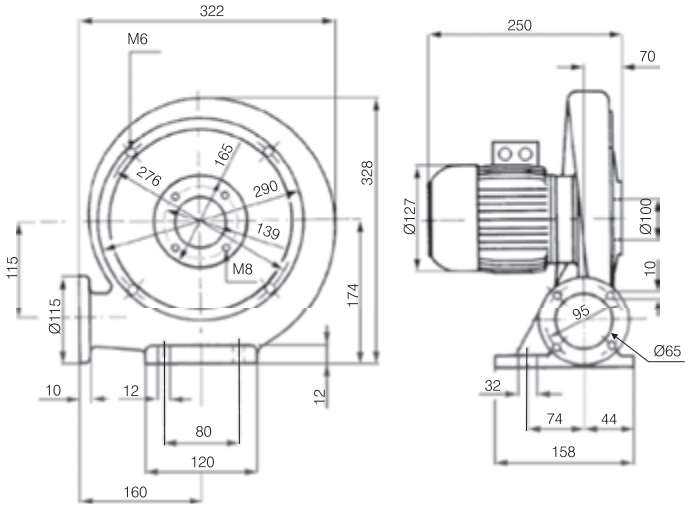

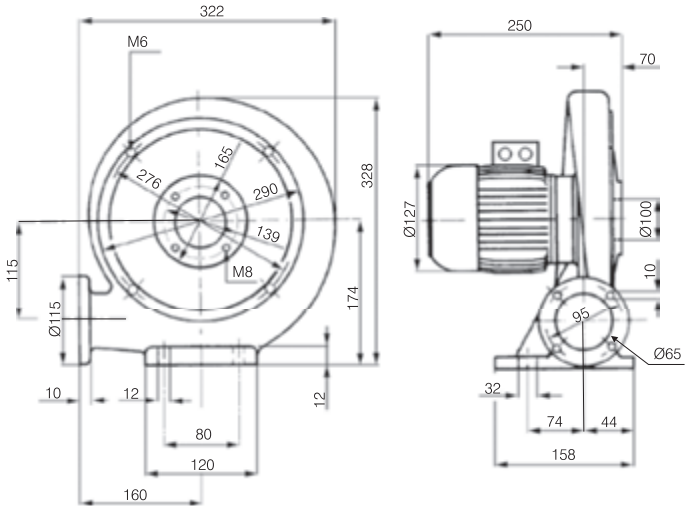

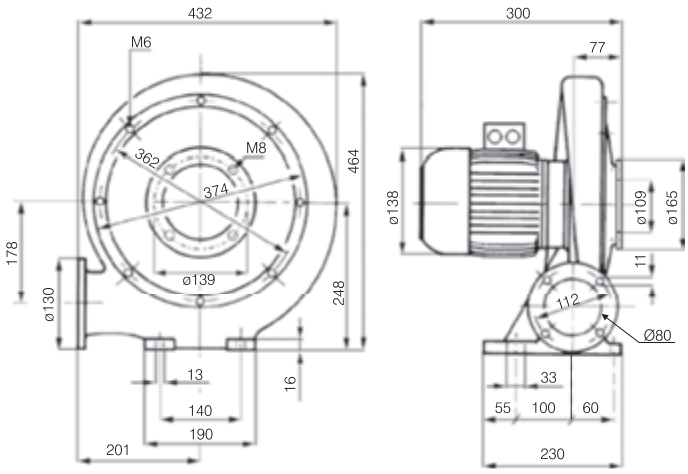

Charakterystyki pracy

MPA 50 S, MPA 50 T

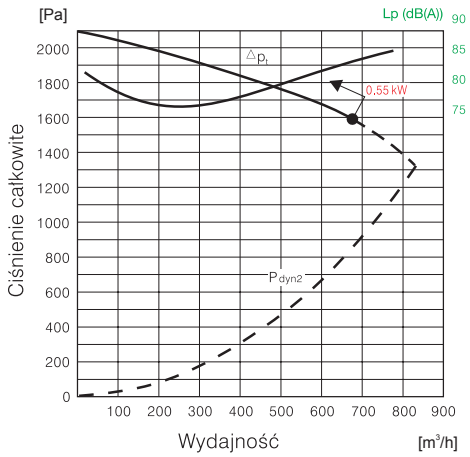

Wymiary [mm]

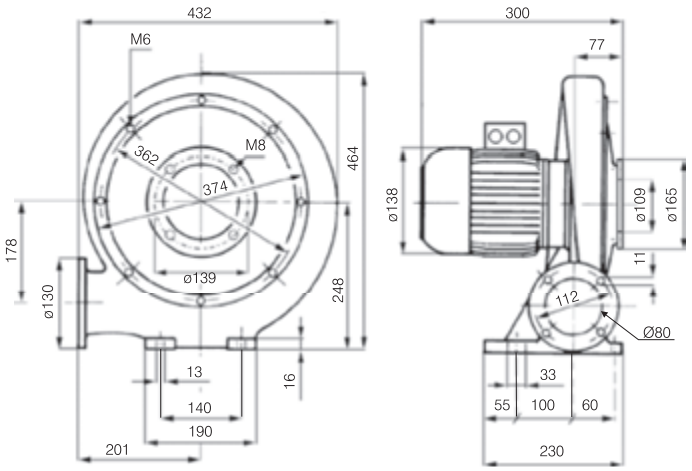

MPA 80 S, MPA 80 T

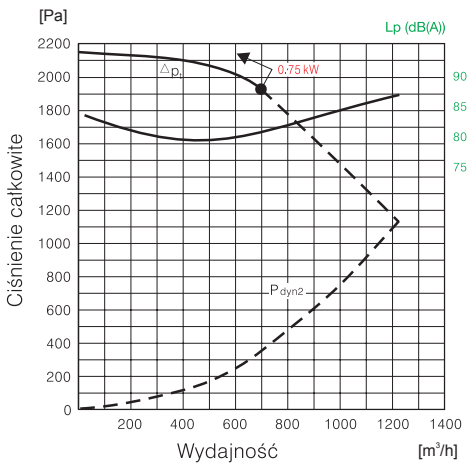

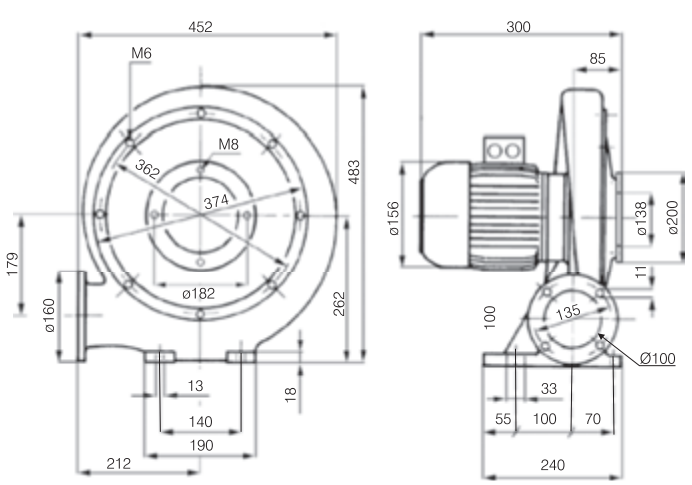

MPA 90 S, MPA 90 T

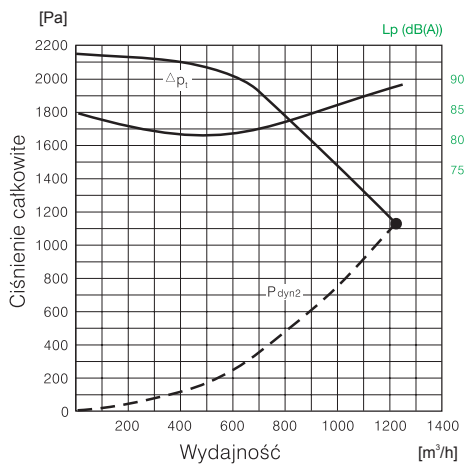

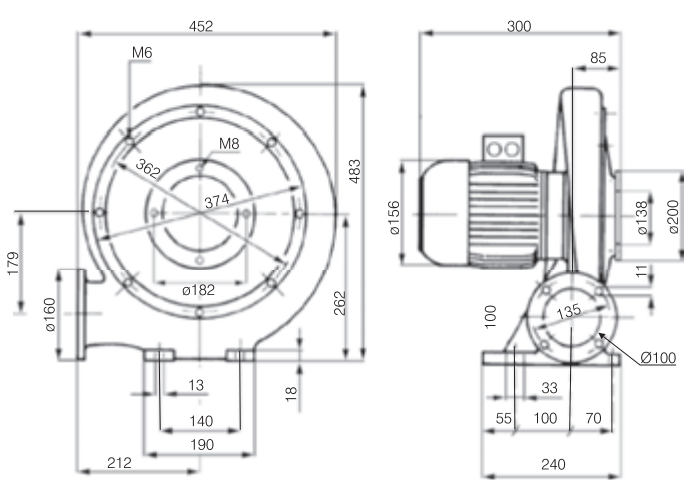

Venture Industries Sp. z o.o.
ul. Mokra 27, 05-092 Łomianki - Kiełpin
tel. +48 22 751 95 50, 751 20 31
fax +48 22 751 22 59, 751 12 02
e-mail: venture@venture.pl

Charakterystyki pracy

MPA 160 T

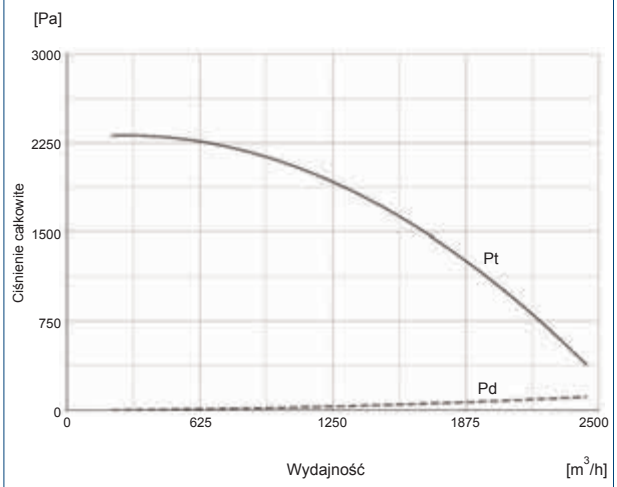

MPA 290 T

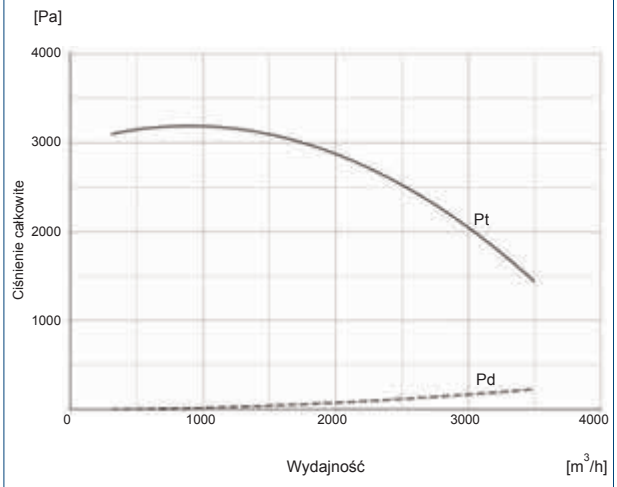

MPA 350 T

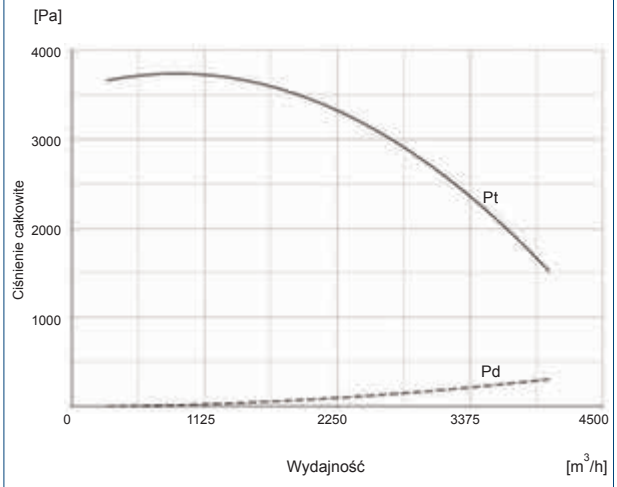

Wymiary [mm]

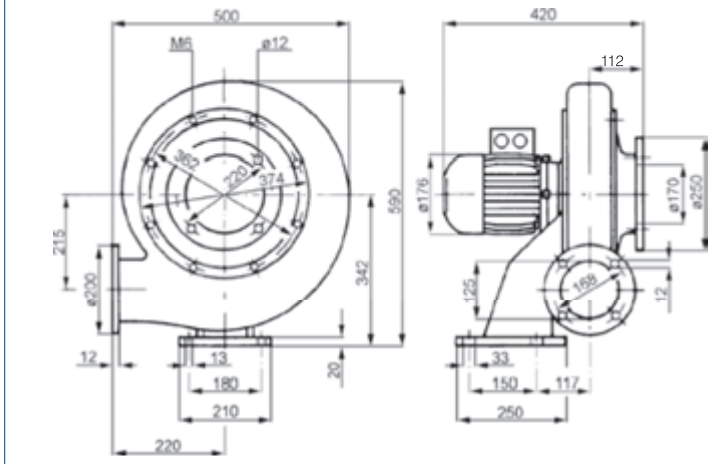

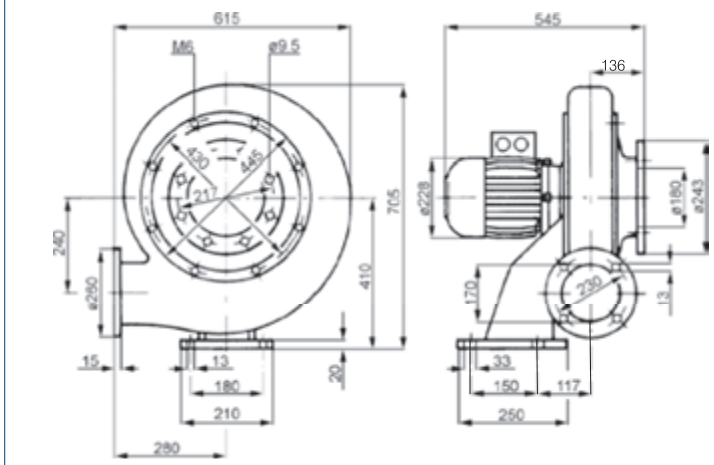

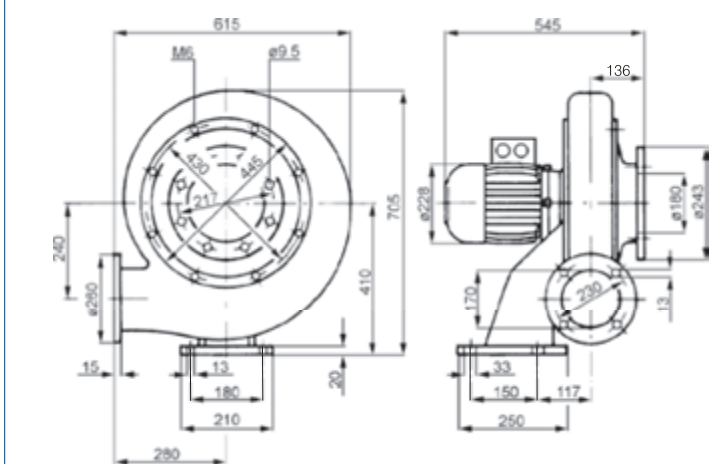

Charakterystyki pracy

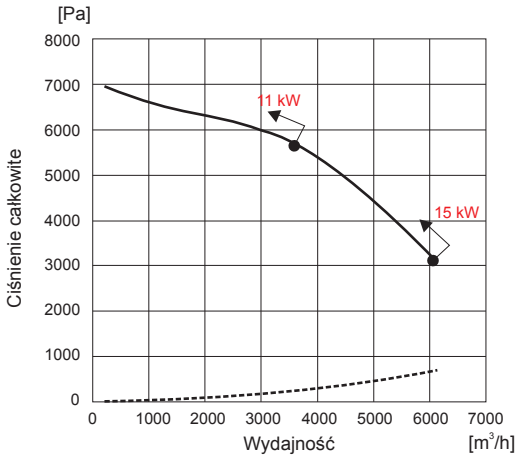

Wymiary [mm]

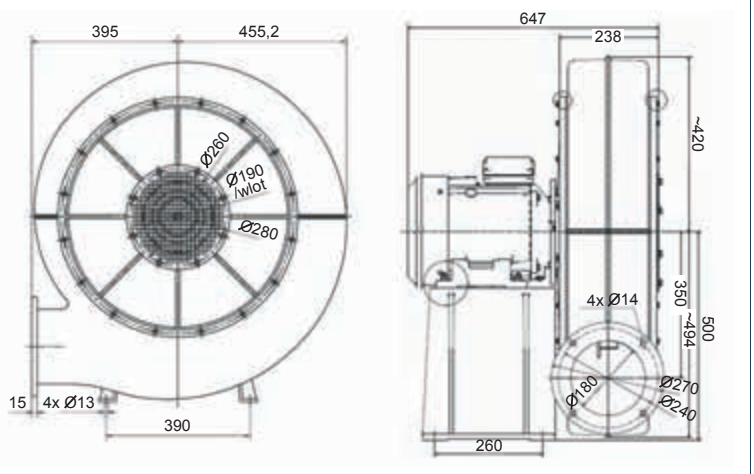

Venture Industries Sp. z o.o.
ul. Mokra 27, 05-092 Łomianki - Kiełpin
tel. +48 22 751 95 50, 751 20 31
fax +48 22 751 22 59, 751 12 02
e-mail: venture@venture.pl

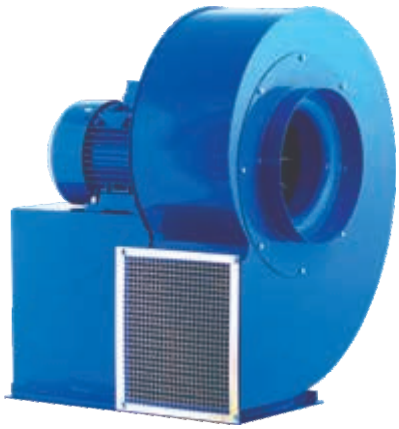

Zastosowanie

Wentylatory MPB mają wiele zastosowań w systemach odciągania zanieczyszczonego powietrza i transportu pneumatycznego.

Typowe zastosowania:

- odciągi miejscowe, osuszacze, układy suszenia
- transport wiórów, trocin, granulatów
- odciągi spalin samochodowych

Konstrukcja

Średniociśnieniowy wentylator promieniowy o napędzie bezpośrednim.

Wirniki ze stopów aluminium z prostymi łopatkami, wyważany dynamicznie wg ISO1940, obudowa spawana z blachy stalowej.

Wirniki spawane ze stali kwasoodpornej, jak również obudowy z blachy kwasoodpornej i blachy cynkowanej mogą być dostarczane na życzenie.

Wentylatory MPB 80, 100, 200 i 300 wykonywane są w figurze RD, MPB 500 i 700 w figurze LG.

W wentylatorach MPB 500T i MPB 700T istnieje możliwość zmiany figury.

Maksymalna temperatura tłoczonego medium 80°C.

Wykonania niestandardowe i specjalne wymagają ustaleń z Venture Industries Sp. z o. o.



80°C

Silnik elektryczny

Silnik elektryczny wykonany zgodnie z obowiązującymi Dyrektywami oraz klasami sprawności, oznaczony znakiem CE. Klasa izolacji – F. Stopień ochrony - IP 55. Zasilanie - trójfazowe 230/400V 50Hz, 400V 50Hz, 400/690V 50Hz lub jednofazowe 230V 50Hz (w zależności od modelu wentylatora i mocy silnika).Wentylatory z silnikami w innym wykonaniu: tabela wykonań specjalnych.

Schemat podłączenia elektrycznego: rys. 7, 8, str. 925.



MPB 100
na statywie typu M



ZWP 1300
z przewodem VMP
i ssawką

Oznaczenia

M P B 100 S

- S = silnik jednofazowy (230 V)
  T = silnik trójfazowy (400 V)
- współczynnik wydatku
  wydatek = 100 x 10 = 1000 m^3/h
  gdy statyczne opory przepływu wynoszą 1000 Pa
- obudowa blaszana
- typ wirnika
  P = wirnik z prostymi łopatkami
- typ wentylatora
  M = wentylator promieniowy średniociśnieniowy

Dane techniczne

Typ	moc silnika [kW]	prędkość obrotowa [obr./min]	natężenie znam. [A]	napięcie [V]	kondensator [µF]	wydajność max. [m³/h]	masa [kg]	nr artykułu
MPB 60S	0,37	2800	3,00	230	12	810	13,5	45511004
MPB 60T	0,37	2800	1,00	400 Y		810	13,5	45511005
MPB 80S	0,37	2800	3,00	230	12	950	15,5	45511006
MPB 80T	0,37	2800	1,00	400 Y		950	13,5	45511008
MPB 100S	0,55	2800	4,00	230	18	1100	14,5	45511010
MPB 100T	0,55	2800	1,35	400 Y		1100	14,0	45511030
MPB 130S	0,75	2820	5,10	230	25	1500	20,0	45511050
MPB 130T	0,75	2820	1,90	400 Y		1500	17,5	425511060
MPB 200S	1,10	2820	7,90	230	30	2200	25,0	45511070
MPB 200T	1,10	2820	2,50	400 Y		2200	22,0	425511080
MPB 300T	2,20	2820	4,60	400 Y		3200	35,5	425511090
MPB 500T	4,00	2900	7,50	400 Δ		6100	56,0	425511100
MPB 700T	7,50	2800	14,00	400 Δ		8000	82,5	425511110
MPB 900T	15,00	2930	26,70	400 Δ		7000	280,0	425511117
MPB 1200T	15,00	2930	26,70	400 Δ		12750	200,0	425511120
MPB 1500 22kW	22,00	2930	42,5	400 Δ		4800	350,0	425511125
MPB 1500 30kW	30,00	2960	55,0	400 Δ		8200	440,0	425511126
MPB 1500 37kW	37,00	2960	67,0	400 Δ		10200	470,0	425511127

Charakterystyki pracy

MPB 60 S, MPB 60 T

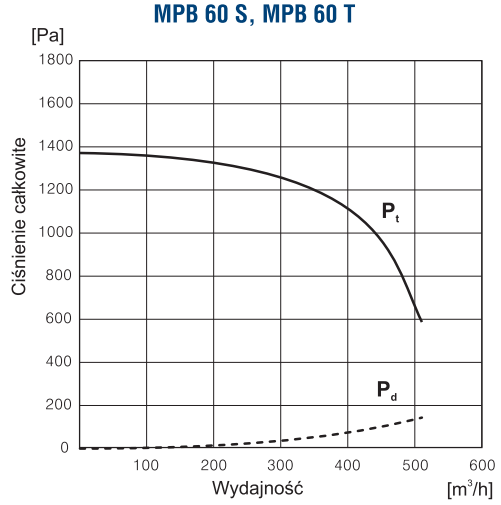

MPB 80 S, MPB 80 T

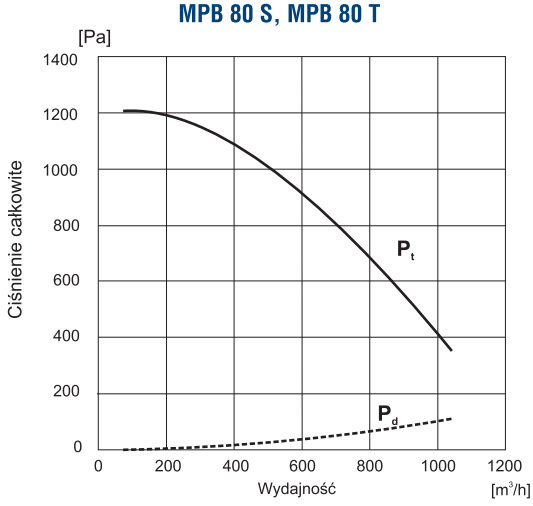

Wymiary [mm]

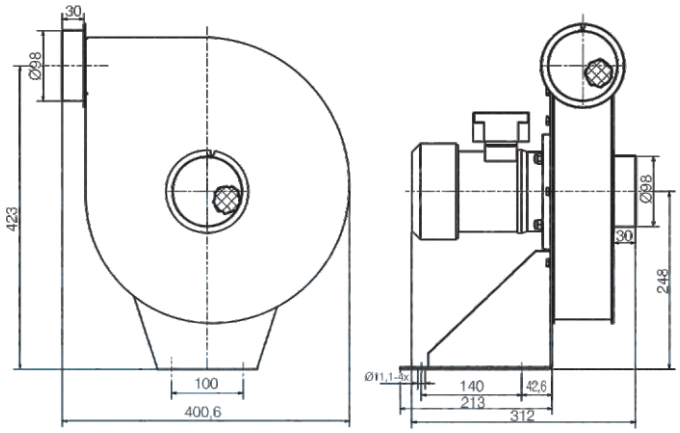

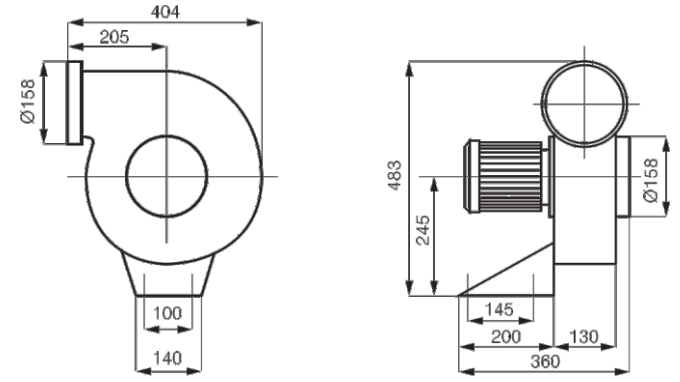

Venture Industries Sp. z o.o.
ul. Mokra 27, 05-092 Łomianki - Kiełpin
tel. +48 22 751 95 50, 751 20 31
fax +48 22 751 22 59, 751 12 02
e-mail: venture@venture.pl

Charakterystyki pracy

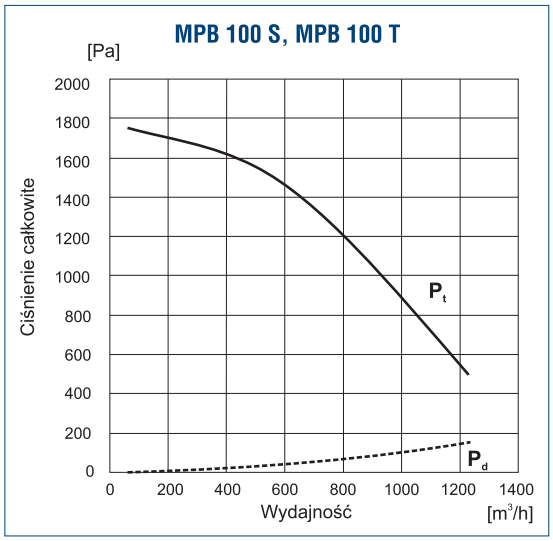

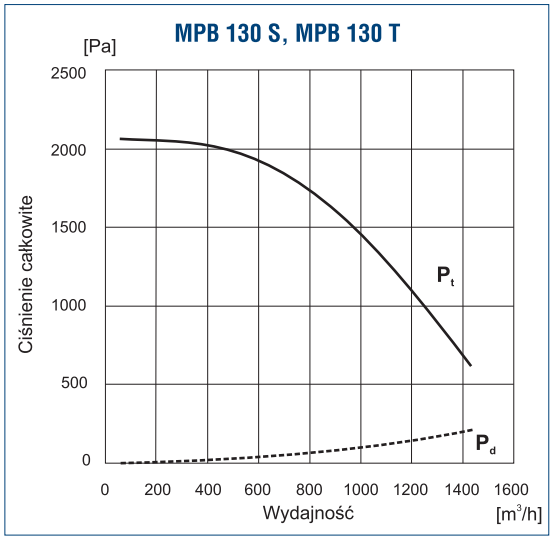

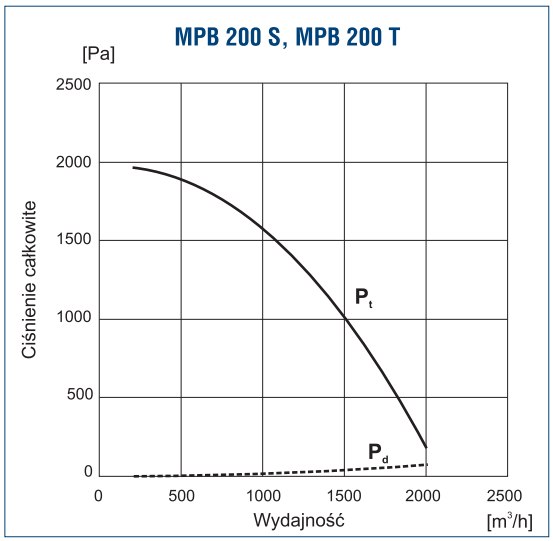

Wymiary [mm]

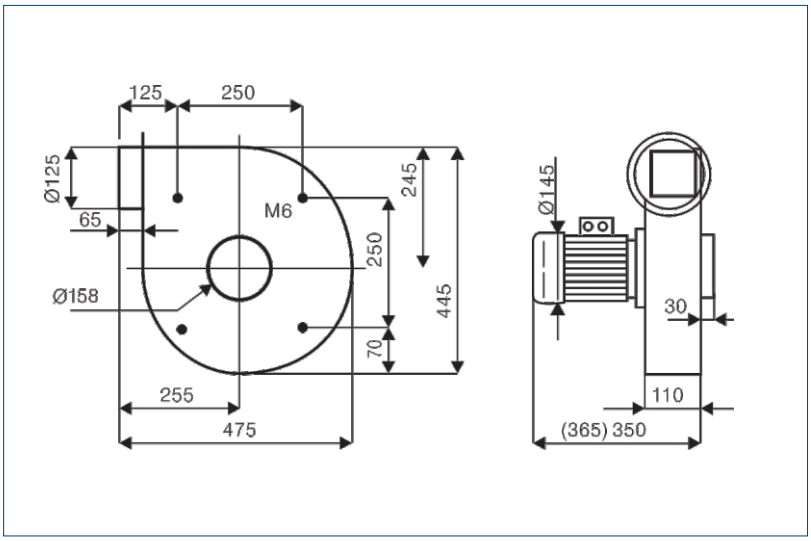

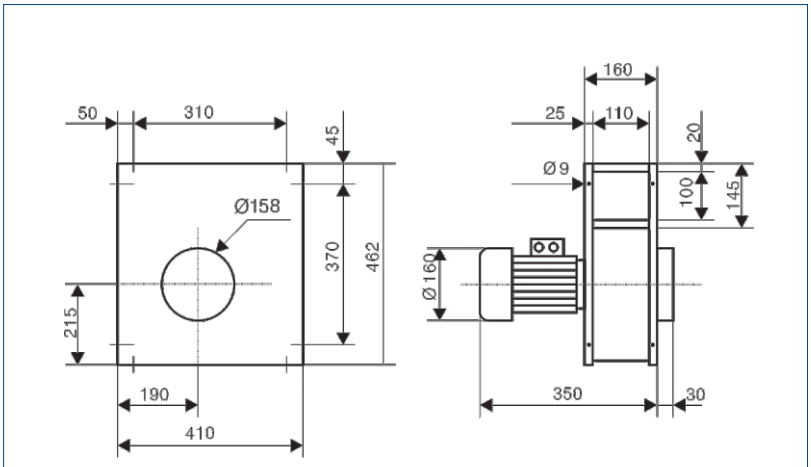

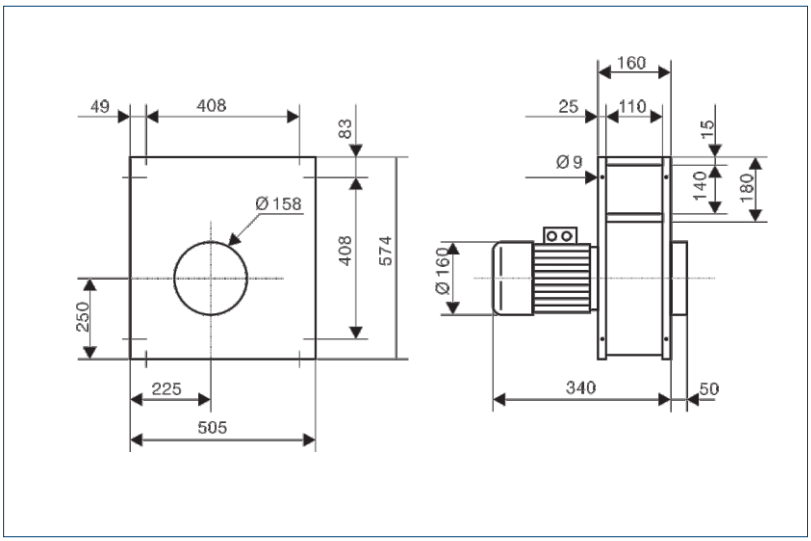

Charakterystyki pracy

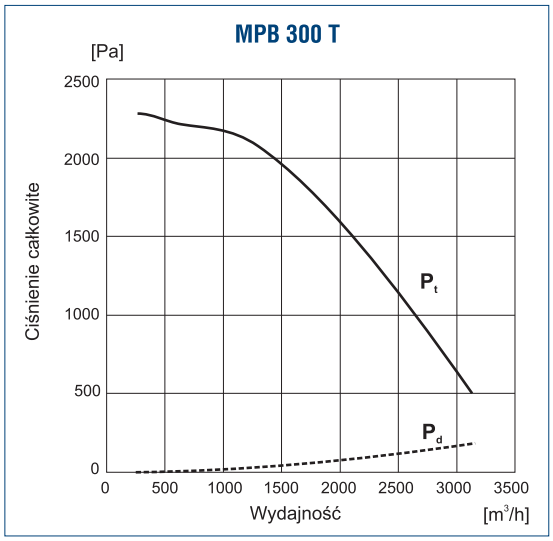

Wymiary [mm]

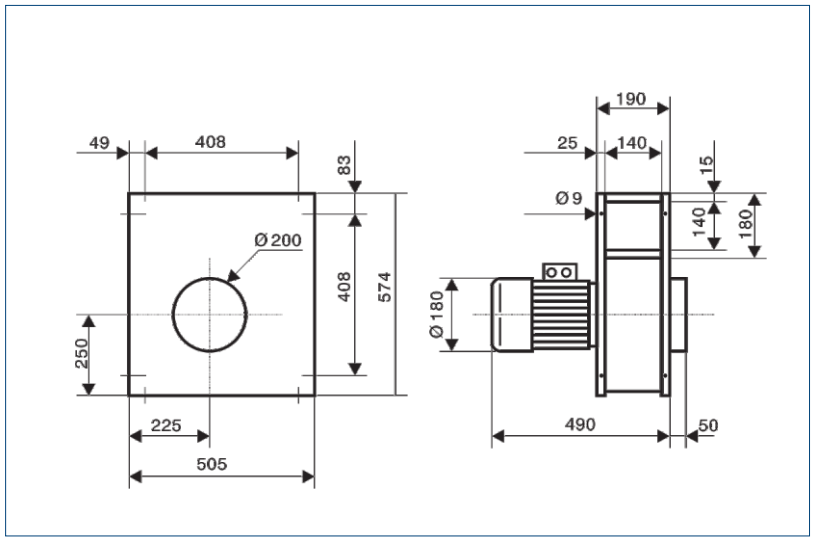

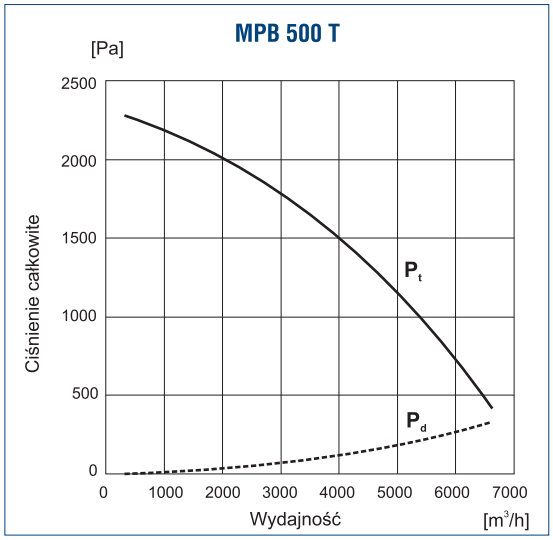

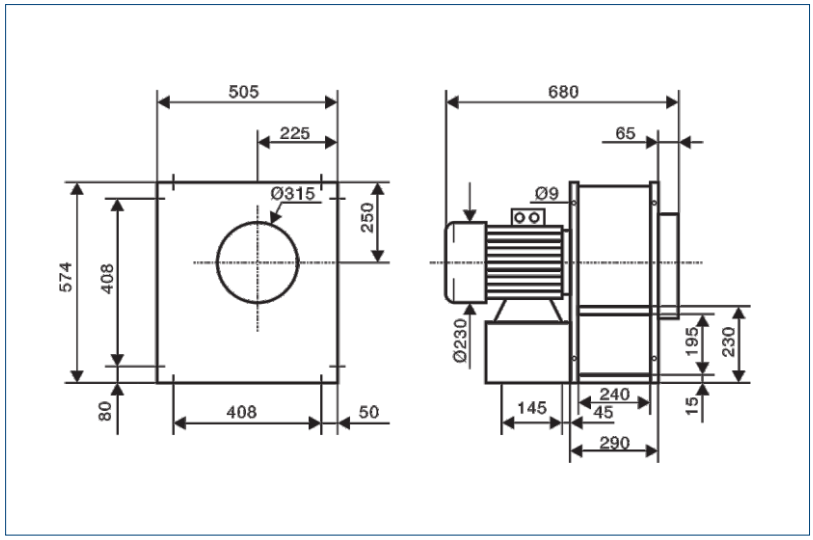

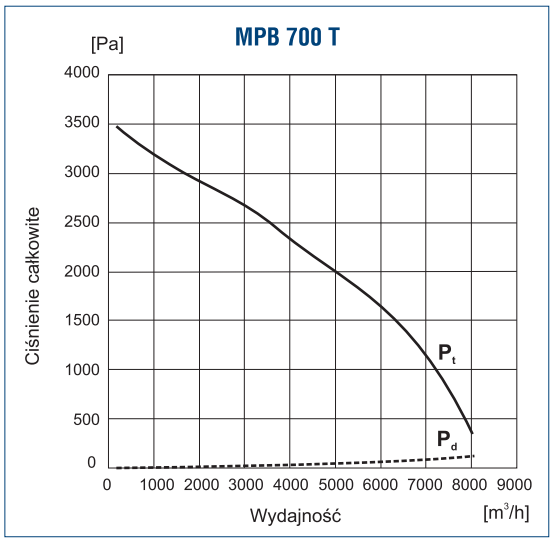

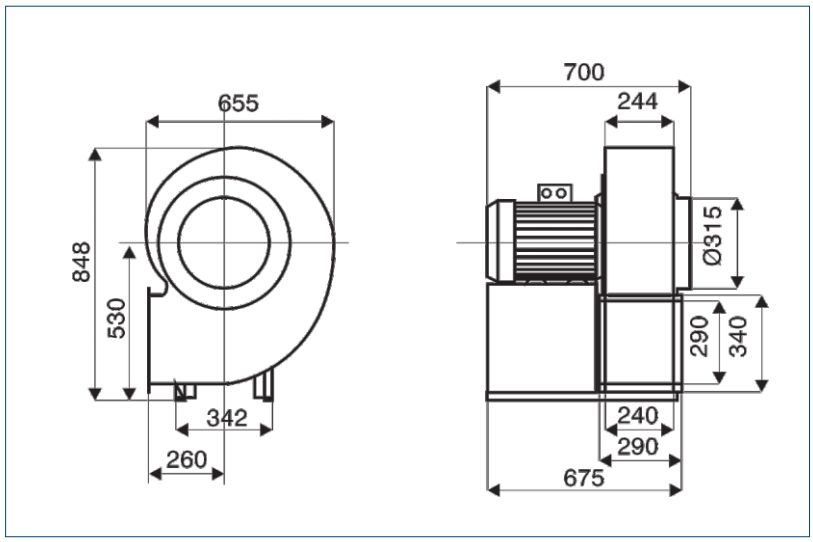

Venture Industries Sp. z o.o.
ul. Mokra 27, 05-092 Łomianki - Kiełpin
tel. +48 22 751 95 50, 751 20 31
fax +48 22 751 22 59, 751 12 02
e-mail: venture@venture.pl

Charakterystyki pracy

MPB 900

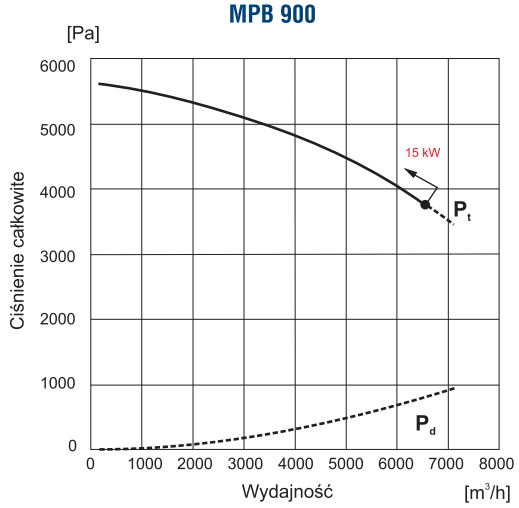

MPB 1200

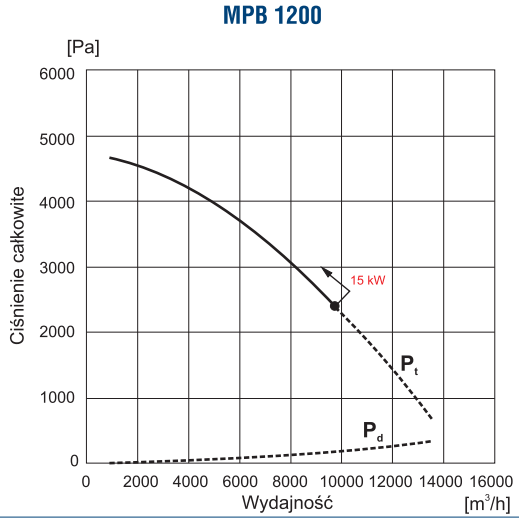

MPB 1500

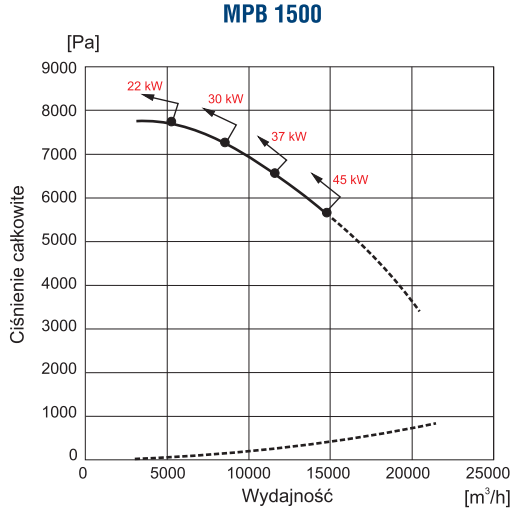

Wymiary [mm]

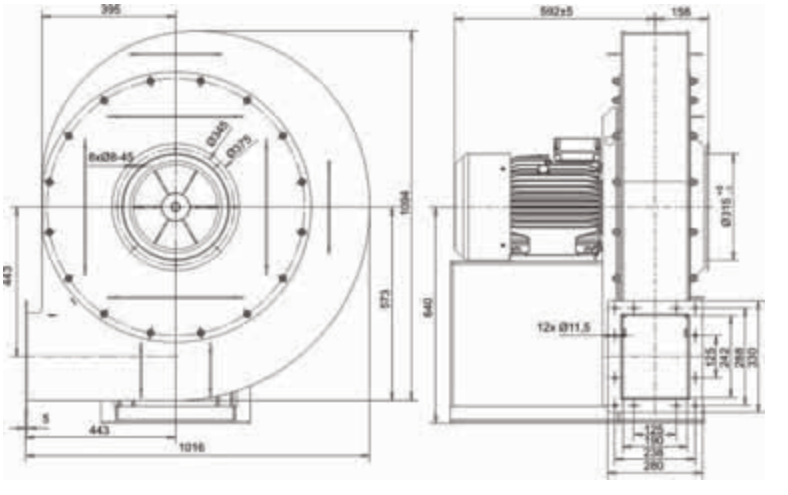

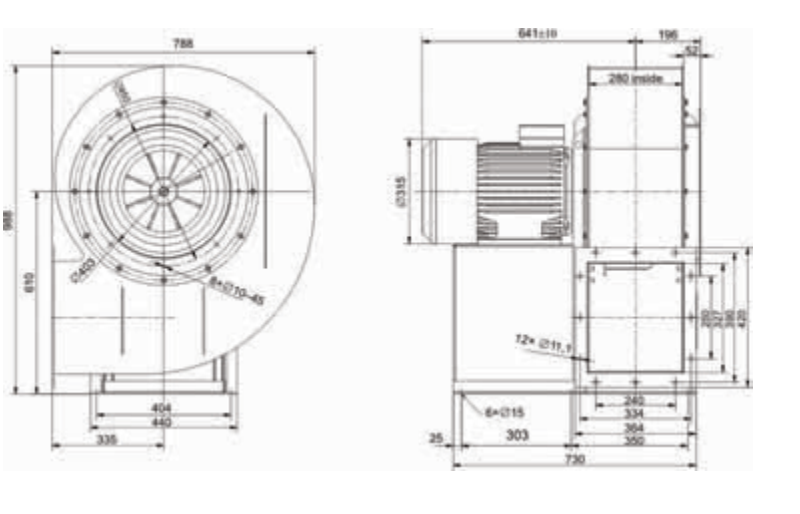

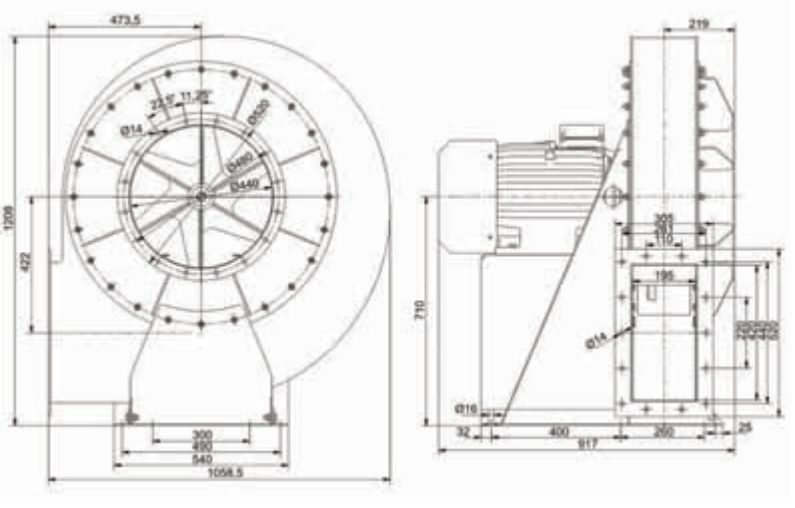

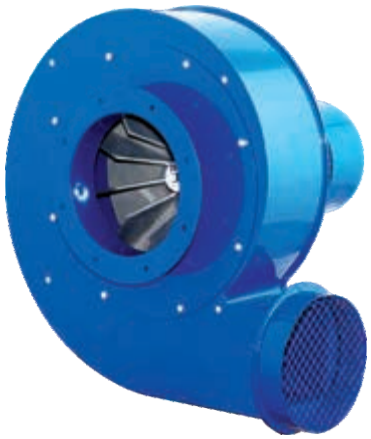

80°C

Zastosowanie

Wentylatory MPB-K są stosowane w systemach odciągania zanieczyszczonego powietrza i transportu pneumatycznego.

Typowe zastosowania:

- odciągi miejscowe, osuszacze, układy suszenia
- transport wiórów, trocin, granulatów
- odciągi spalin samochodowych
- szczególnie stosowane w układach odpylania

Konstrukcja

Średniociśnieniowy wentylator promieniowy o napędzie bezpośrednim. Obudowy wentylatorów spawane z blachy stalowej malowane na kolor niebieski RAL5010. Wirniki odlewane ze stopów aluminium z prostymi łopatkami, wyważane dynamicznie wg ISO1940. Wirniki i obudowy spawane ze stali nierdzewnej mogą być dostarczane na życzenie. Wentylatory MPB-K wykonywane są w figurze RD. Maksymalna temperatura tłoczonego medium 80°C. Wykonania niestandardowe i specjalne wymagają ustaleń z Venture Industries Sp. z o. o.

Silnik elektryczny

Silnik elektryczny wykonany zgodnie z obowiązującymi Dyrektywami oraz klasami sprawności, oznaczony znakiem CE. Klasa izolacji – F. Stopień ochrony - IP 55. Zasilanie - trójfazowe 230/400V 50Hz, 400V 50Hz, 400/690V 50Hz lub jednofazowe 230V 50Hz (w zależności od modelu wentylatora i mocy silnika).Wentylatory z silnikami w innym wykonaniu: tabela wykonań specjalnych.

Schemat podłączenia elektrycznego: rys. 7, 8, str. 925.

Oznaczenia

M P B - K 100 S

- S = silnik jednofazowy (230 V)
  T = silnik trójfazowy (400 V)
- współczynnik wydatku
  wydatek = 100 x 10 = 1000 m^3/h
  gdy statyczne opory przepływu wynoszą 1000 Pa
- kołnierz na wlocie
- obudowa blaszana
- typ wirnika
  P = wirnik z prostymi łopatkami
- typ wentylatora
  M = wentylator promieniowy średniociśnieniowy

Dane techniczne

Typ	moc silnika [kW]	prędkość obrotowa [obr./min]	natężenie znam. [A]	napięcie [V]	kondensator [µF]	wydajność max. [m^3/h]	masa [kg]	nr artykułu
MPB-K 100S	0,55	2800	4,00	230	18	1100	14,5	45511014-02
MPB-K 100T	0,55	2800	1,35	400 Y		1100	14,0	45511034-02
MPB-K 130S	0,75	2820	5,10	230	25	1500	20,0	45511054-02
MPB-K 130T	0,75	2820	1,90	400 Y		1500	17,5	425511064-02
MPB-K 200S	1,10	2820	7,90	230	30	2200	25,0	45511074
MPB-K 200T	1,10	2820	2,50	400 Y		2200	22,0	425511084
MPB-K 300T	2,20	2820	4,60	400 Y		3200	35,5	425511094
MPB-K 500T	4,00	2900	7,80	400 D		6800	56,0	425511004
MPB-K 700T	7,50	2800	14,00	400 D		8000	82,5	425511114

Venture Industries Sp. z o.o.
ul. Mokra 27, 05-092 Łomianki - Kiełpin
tel. +48 22 751 95 50, 751 20 31
fax +48 22 751 22 59, 751 12 02
e-mail: venture@venture.pl

Charakterystyki pracy

MPB-K 100 S, MPB-K 100 T

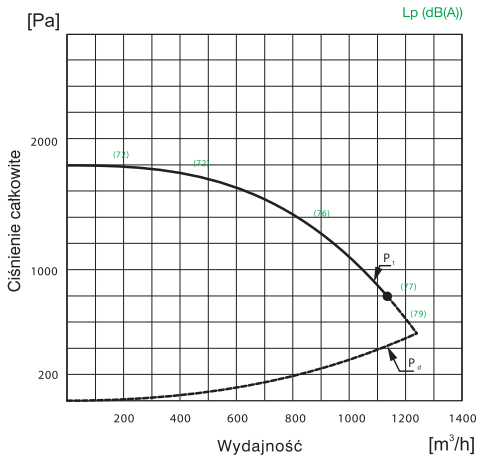

Wymiary [mm]

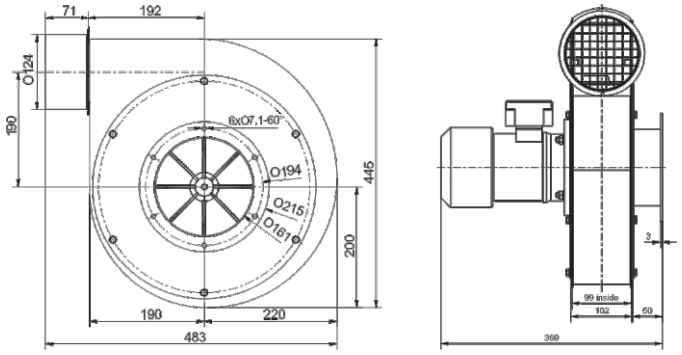

MPB-K 130 S, MPB-K 130 T

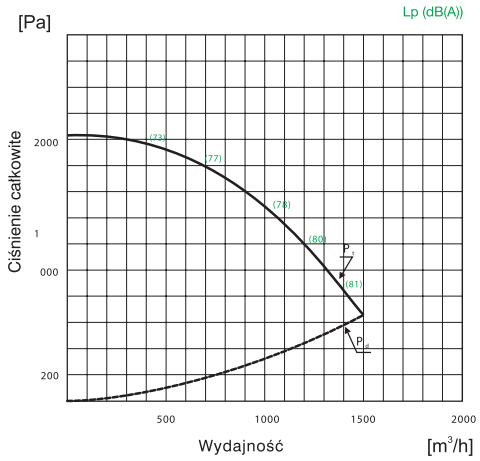

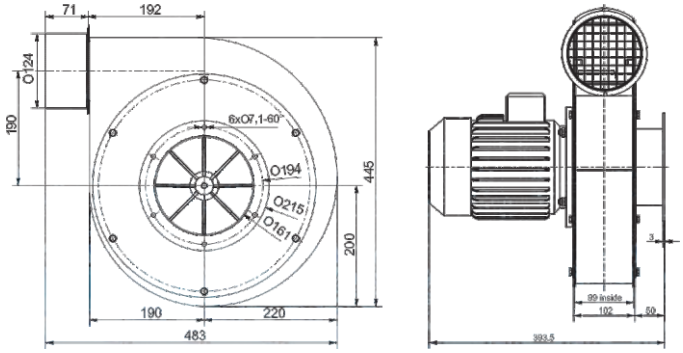

MPB-K 200 S, MPB-K 200 T

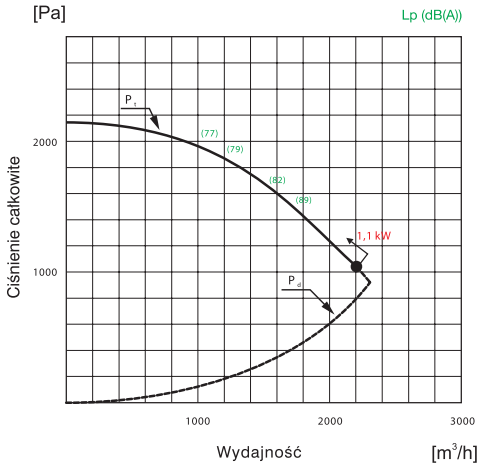

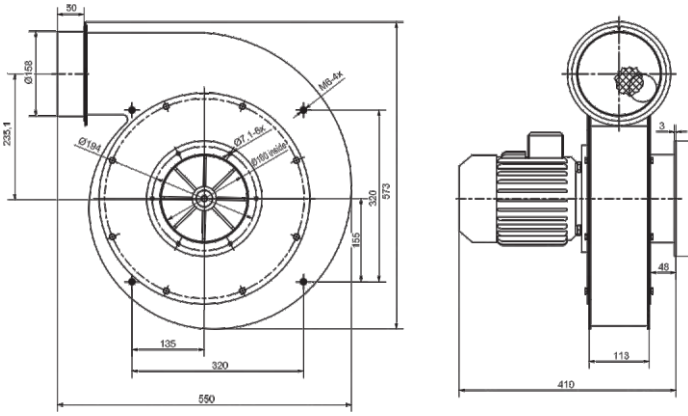

Charakterystyki pracy

MPB-K 300 T

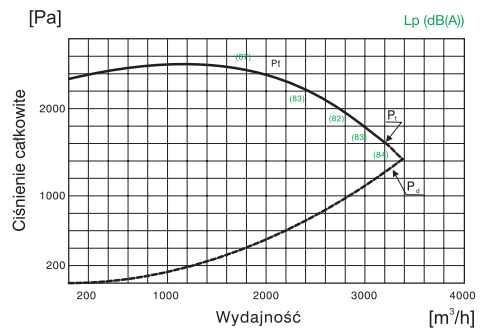

MPB-K 500 T

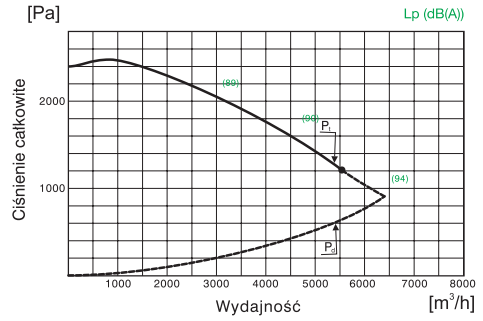

MPB-K 700 T

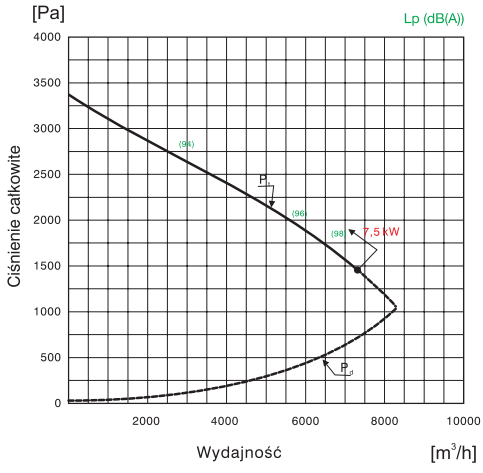

Wymiary [mm]

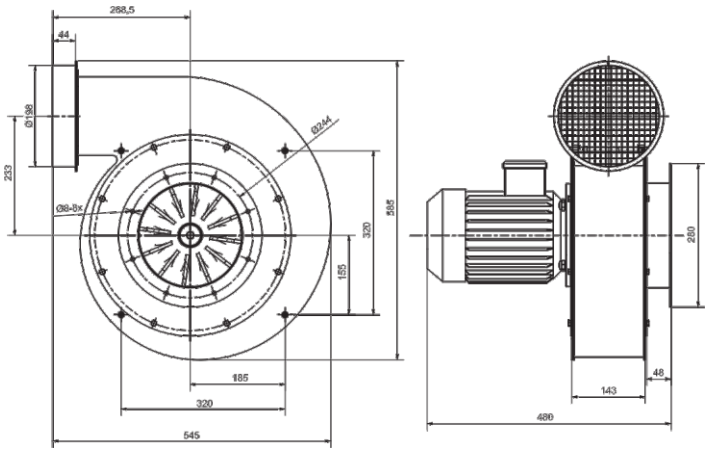

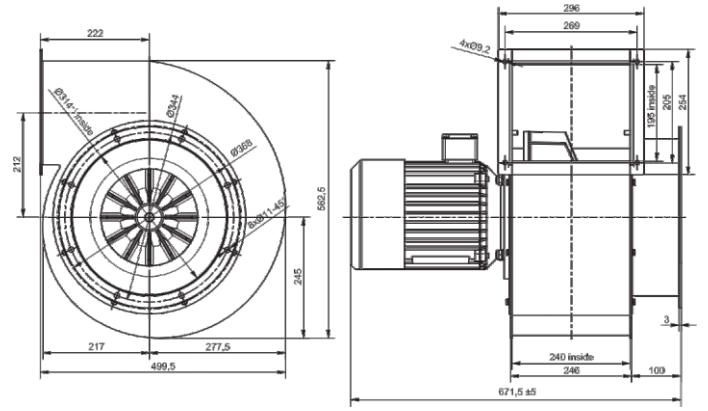

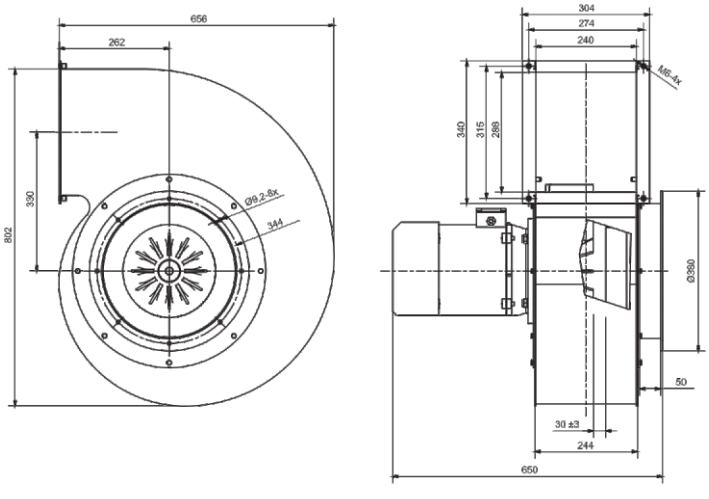

Venture Industries Sp. z o.o.
ul. Mokra 27, 05-092 Łomianki - Kiełpin
tel. +48 22 751 95 50, 751 20 31
fax +48 22 751 22 59, 751 12 02
e-mail: venture@venture.pl

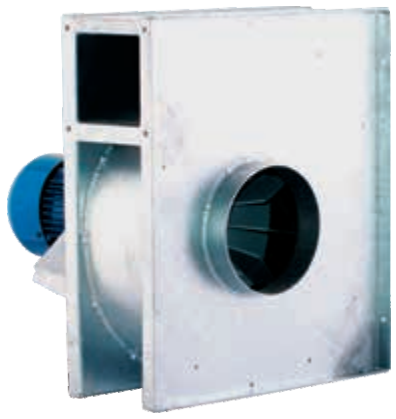

250°C

Zastosowanie

Wentylatory MPB-HT przeznaczone są do transportu powietrza o wysokim stopniu zanieczyszczenia i temperaturze maksymalnej do 250°C. Mogą być stosowane jako wentylatory odciągowe spalin z kotłów, mieszanie powietrza w komorach.

Konstrukcja

Średniociśnieniowe wentylatory promieniowe o napędzie bezpośrednim. Wirnik w wentylatorach MPB-HT z łopatkami prostymi, spawany z blachy stalowej, wyważany dynamicznie wg ISO1940. Obudowa spawana z blachy stalowej cynkowana na gorąco. Na wale silnika zamontowane tarcze dyspersyjne do rozpraszania temperatury z osłonami.
Wentylatory standardowo wykonywane są w figurze RD270. Wentylatory w innych figurach na życzenie.

Silnik elektryczny

Silnik elektryczny wykonany zgodnie z obowiązującymi Dyrektywami oraz klasami sprawności, oznaczony znakiem CE. Klasa izolacji – F. Stopień ochrony - IP55. Zasilanie - trójfazowe 230/400V 50Hz, 400V 50Hz lub 400/690V 50Hz (w zależności od mocy silnika). Wentylatory z silnikami w innym wykonaniu: tabela wykonań specjalnych.
Schemat podłączenia elektrycznego: rys. 8, str. 925.

Dane techniczne

Typ	moc silnika [kW]	prędkość obrotowa [obr./min]	natężenie znam. [A]	napięcie [V]	wydajność max. [m³/h]	masa [kg]	nr artykułu
MPB 130T RD HT GALV	1,1	2820	2,45	400	1500	37,0	45511060-12
MPB 200T RD HT GALV	1,5	2820	3,10	400	2300	44,5	45511080-14
MPB 300T RD HT GALV	3,0	2860	6,50	400	3400	58,0	45511090-18

Charakterystyki pracy

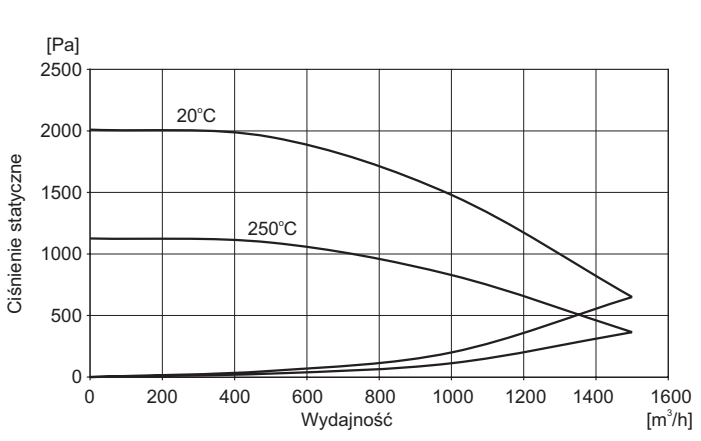

Wymiary [mm]

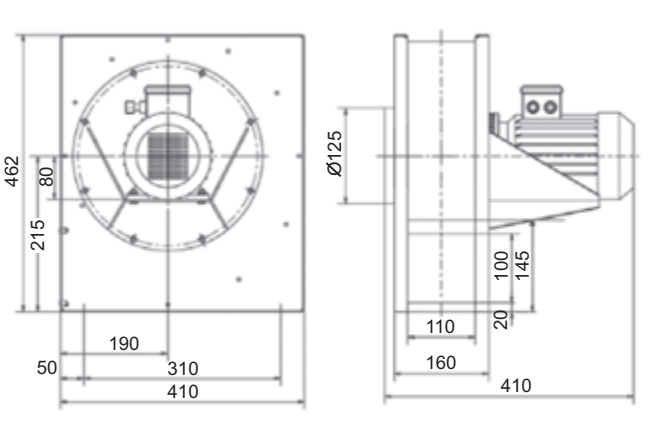

Charakterystyki pracy

MPB-200-RD-HT-GALV

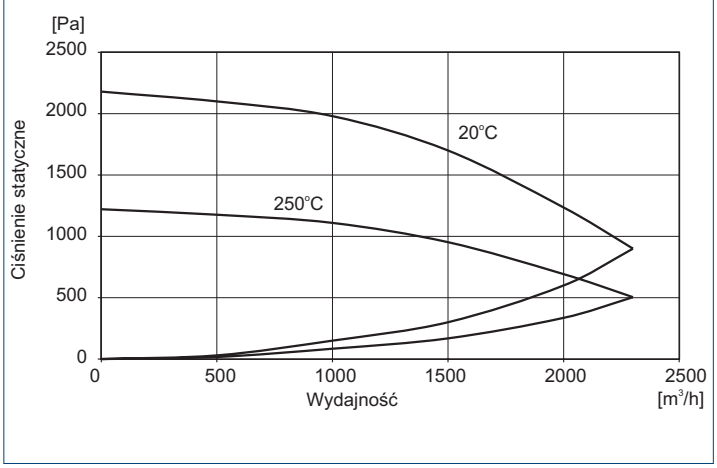

Wymiary [mm]

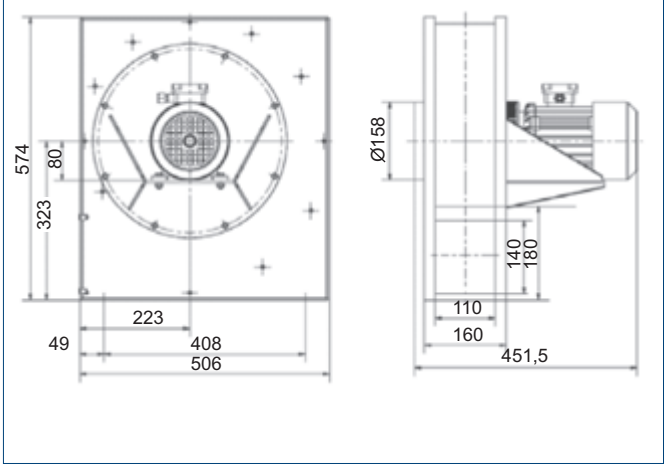

MPB-300-RD-HT-GALV

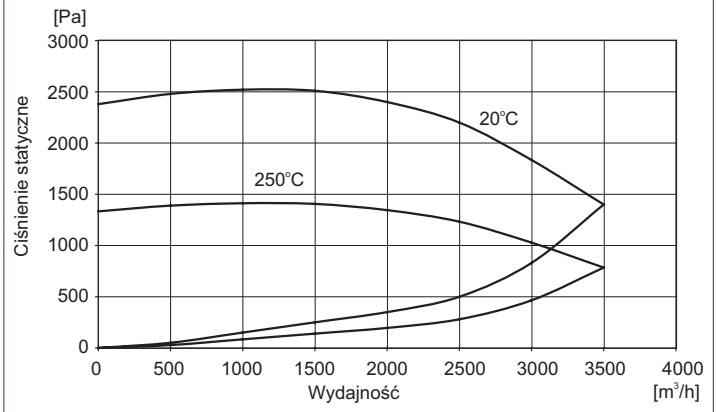

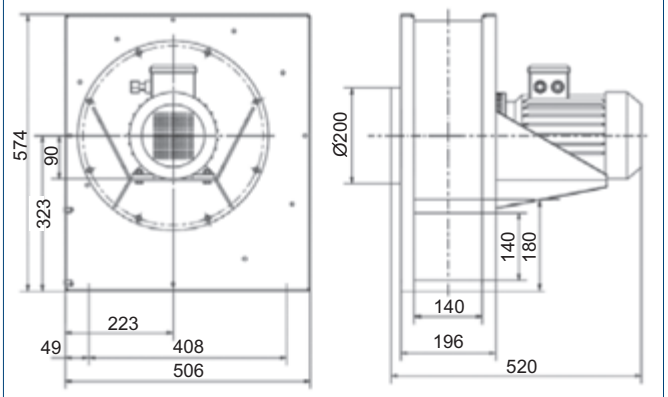

Venture Industries Sp. z o.o.
ul. Mokra 27, 05-092 Łomianki - Kiełpin
tel. +48 22 751 95 50, 751 20 31
fax +48 22 751 22 59, 751 12 02
e-mail: venture@venture.pl



Zastosowanie

Transport zapylonego powietrza.

Konstrukcja

Średniociśnieniowe wentylatory promieniowe o napędzie bezpośrednim lub pasowym. Wirnik w wentylatorach MRB z pochylonymi do tyłu łopatkami prostymi, profilowany, spawany z blachy stalowej lub blachy aluminiowej, wyważane dynamicznie wg ISO 1940. Obudowa spawana z blachy stalowej. Obudowy i wirniki z blachy kwasoodpornej lub cynkowanej na życzenie. Wentylatory standardowo wykonywane są w figurze LG 270. Wentylatory w innych figurach na życzenie. Na zamówienie urządzenie może być dostarczone w dowolnym kolorze z palety RAL (standardowo RAL 5010 - niebieski).

Silnik elektryczny

Asynchroniczny, trójfazowy 230/400V, 50Hz lub jednofazowy 230V, 50Hz z kondensatorem. Silniki są wykonane zgodnie ze standardami IEC 60072 i IEC 60034, posiadają znak CE. Klasa izolacji F, stopień ochrony IP 55. Silniki na inne napięcie i częstotliwość, o podwyższonym stopniu ochrony, przystosowane do regulacji napięciowej lub przetwornicą częstotliwości, z niezależnym chłodzeniem, z czujnikami (bimetalowymi lub pozystorowymi), mogą być dostarczone na życzenie.
Schemat podłączenia elektrycznego rys. 8, str. 925.

Dane techniczne

Typ	specyfikacja	moc silnika [kW]	obroty wirnika [1/min]	wydajność max [m^3/h]	ciśnienie max [Pa]	nr artykułu
MRB-2-500/160-300T	400V 50Hz	3,0	1450	9000	900	425513514
MRB-2-560/180-3700T	400V 50Hz	37	2950	25000	5000	425512069
MRB-2-560/180-3000T	400V 50Hz	30	2950	15000	5000	425512068
MRB-4-500/160-1850	400V 50Hz	18,5	2950	1800	3600	425513510
MRB-4-560/180-550T	400V 50Hz	5,5	1450	12500	1250	425513520

Wymiary [mm]

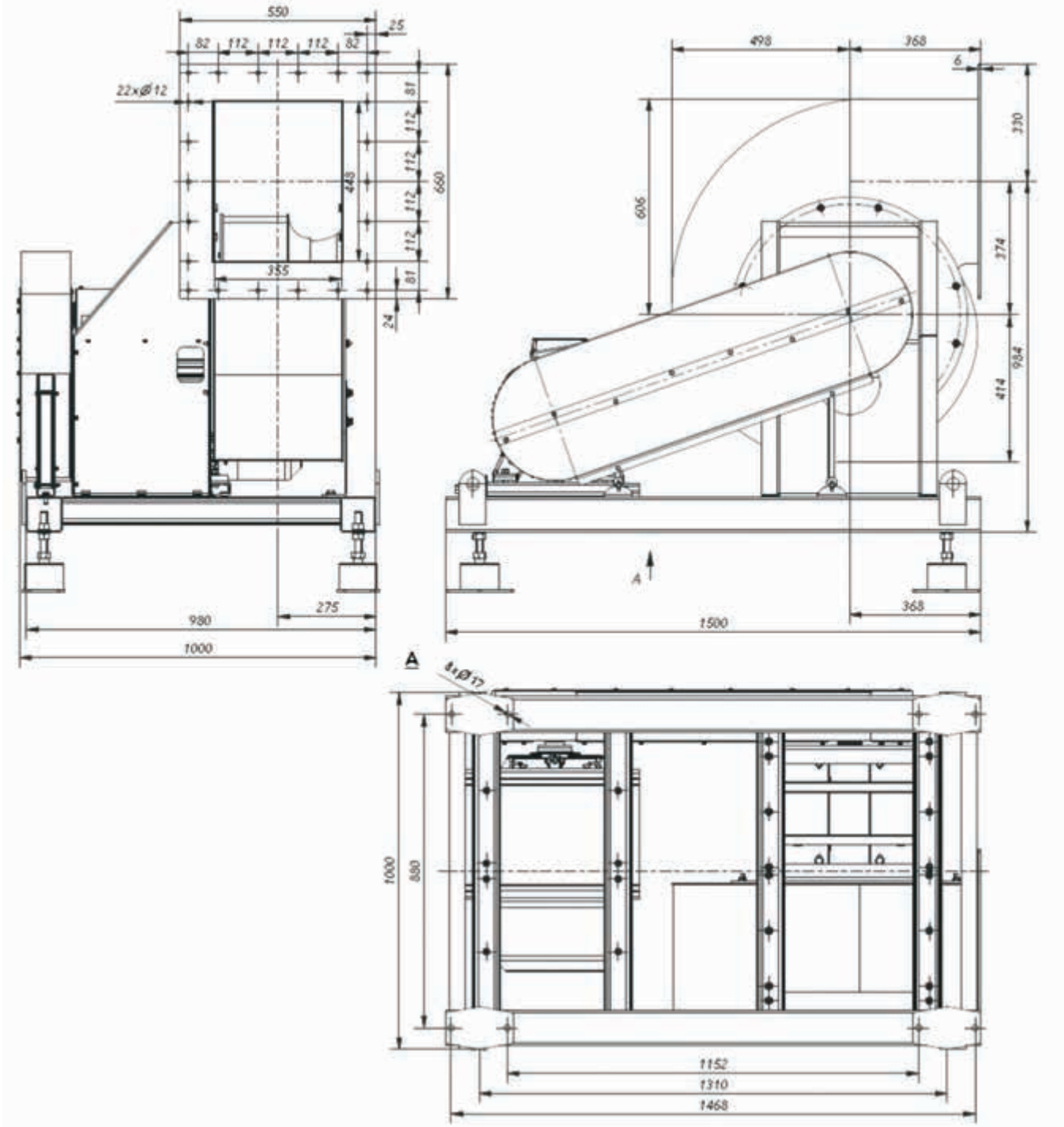

Venture Industries Sp. z o.o.
ul. Mokra 27, 05-092 Łomianki - Kiełpin
tel. +48 22 751 95 50, 751 20 31
fax +48 22 751 22 59, 751 12 02
e-mail: venture@venture.pl

Wymiary [mm]

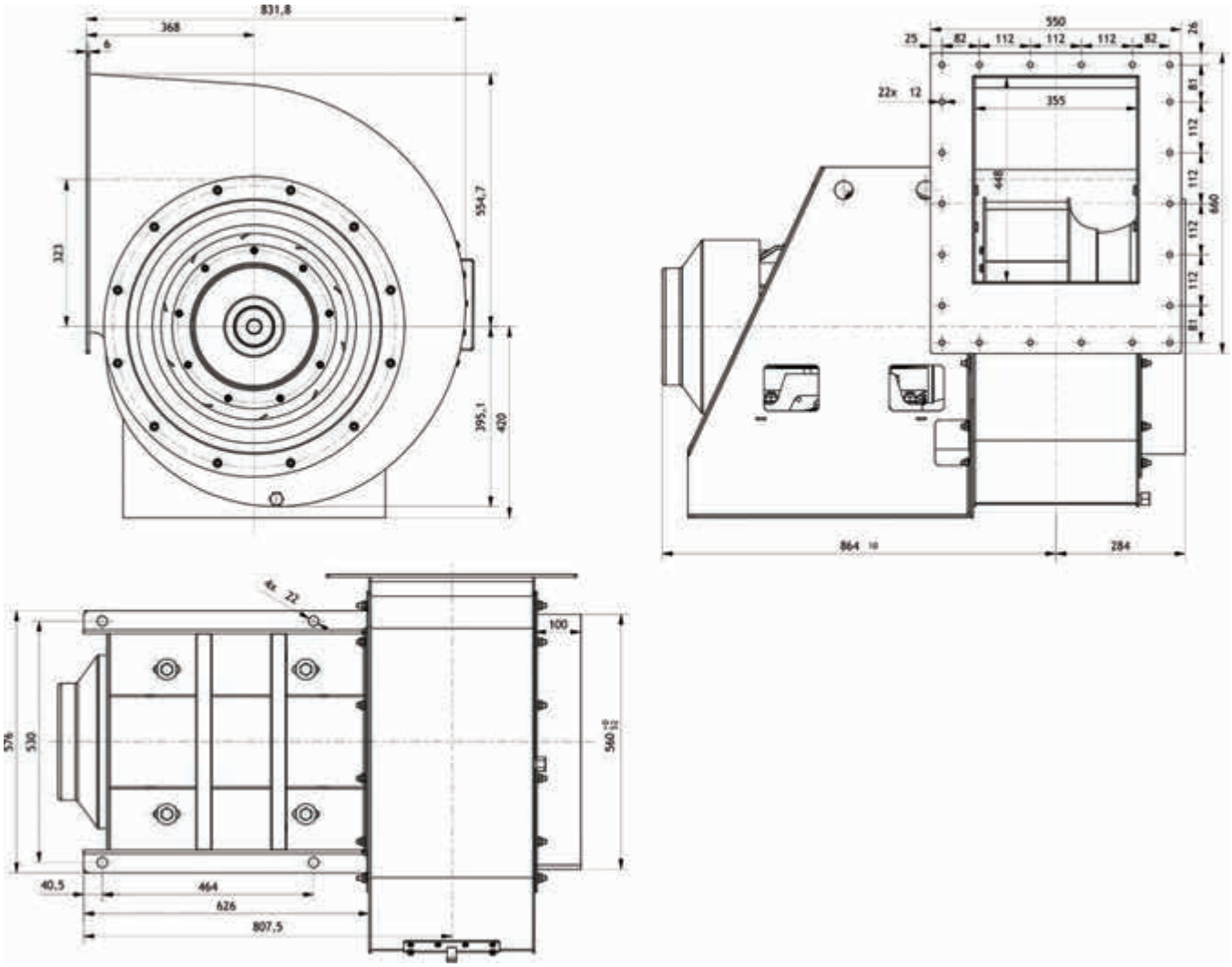
831,8
368
6
323
554,7
395,1
420
550
25
82
112
112
112
82
26
22x 12
355
448
81
112
112
112
112
81
660
864
284
4x 22
100
576
530
560
40,5
464
626
807,5

Wymiary [mm]

MRB-4-500/160

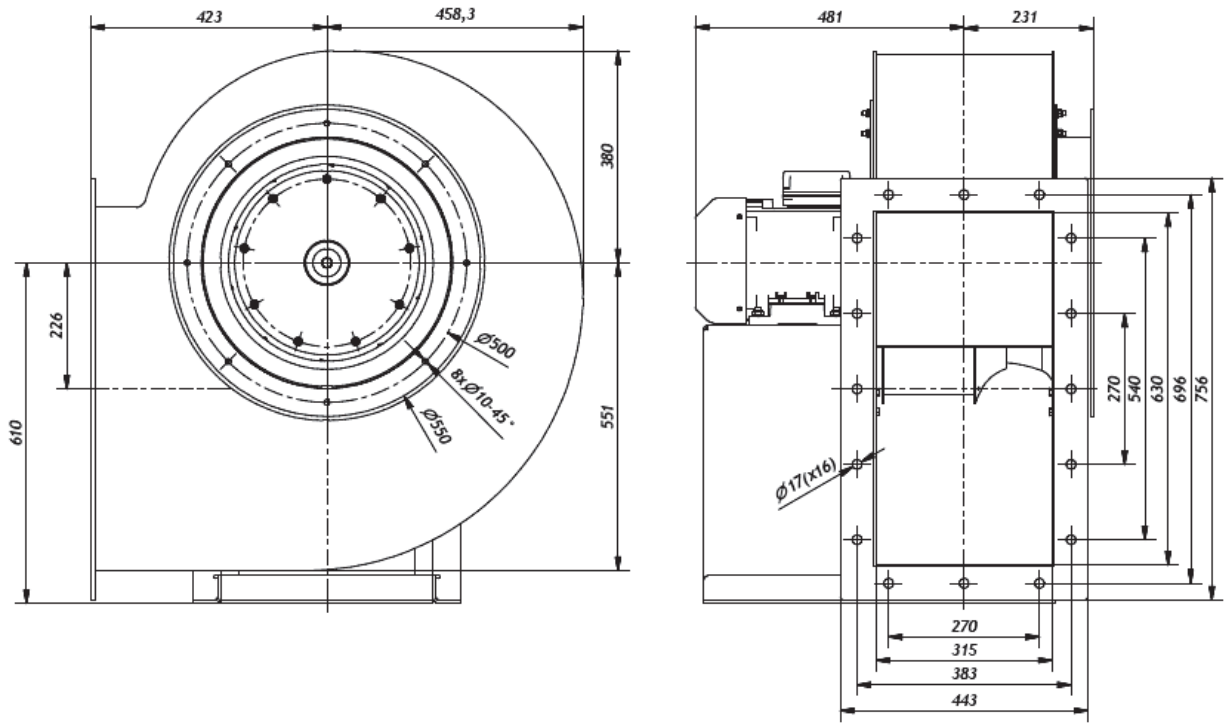

MRB-4-560/180-550T

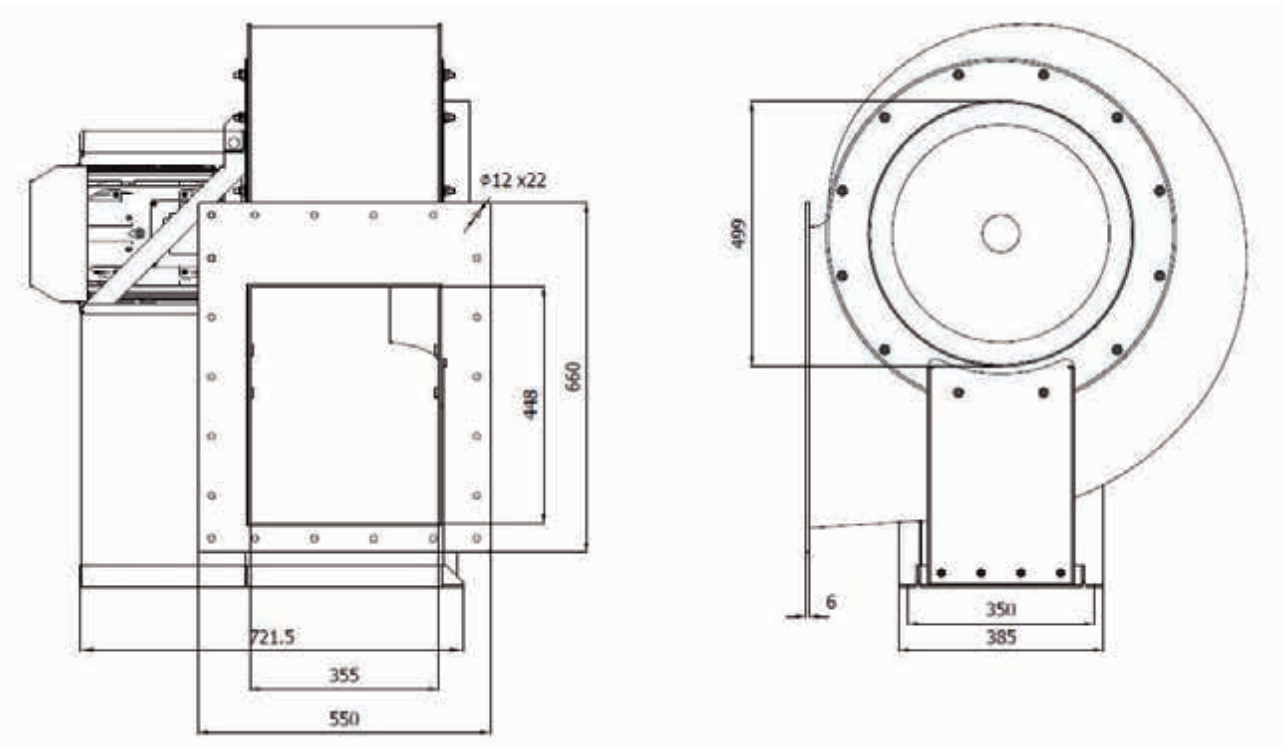

Venture Industries Sp. z o.o.
ul. Mokra 27, 05-092 Łomianki - Kiełpin
tel. +48 22 751 95 50, 751 20 31
fax +48 22 751 22 59, 751 12 02
e-mail: venture@venture.pl

Charakterystyki pracy

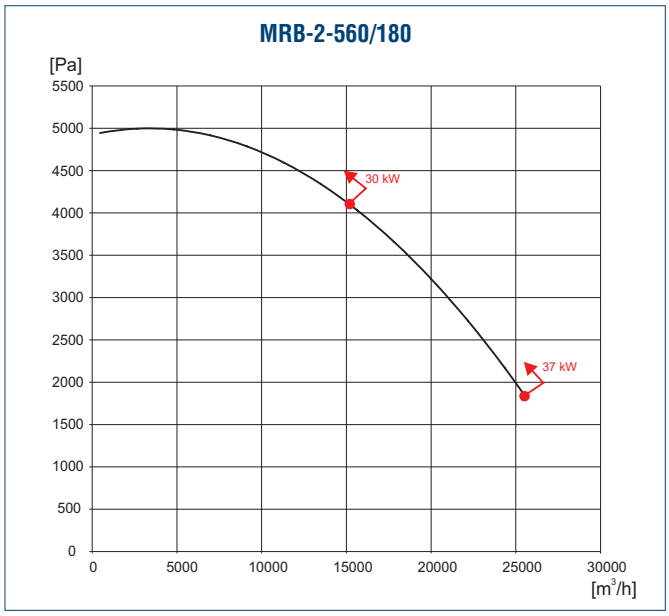

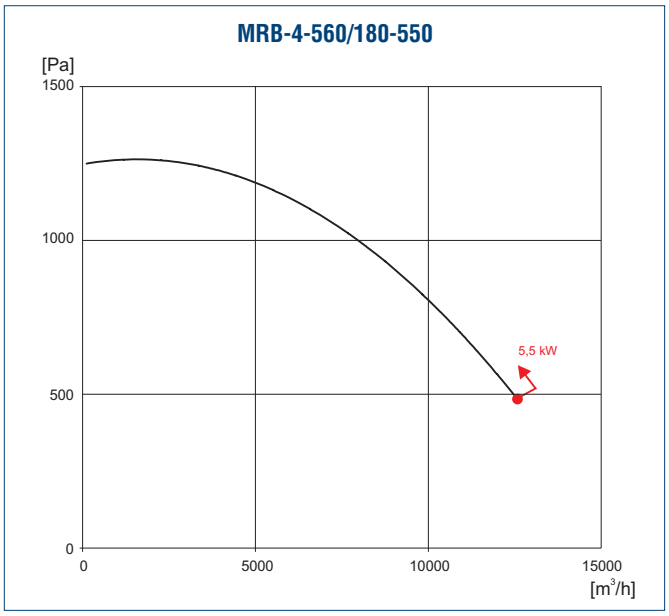

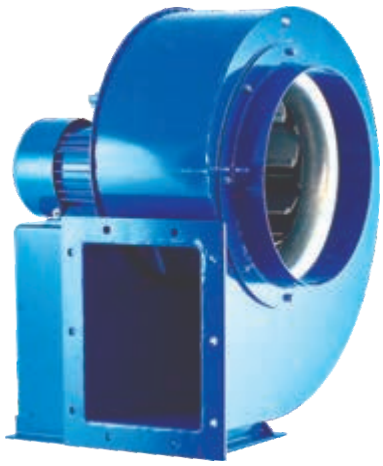

80°C

Zastosowanie

Promieniowy wentylator średniociśnieniowy, przeznaczony do transportu nieagresywnych i niewybuchowych gazów o niskim stopniu zapylenia. Znajdują zastosowanie w różnorodnych instalacjach wentylacji mechanicznej, do tłoczenia powietrza w procesach technologicznych, systemach wentylacji, urządzeniach chłodniczych i klimatyzacyjnych, suszarniach. Znajduja zastosowanie w centralach wentylacyjnych.

Konstrukcja

Średniociśnieniowe wentylatory promieniowe o napędzie bezpośrednim. Wirniki z łopatkami pochylonymi do tyłu, spawane z blachy stalowej lub blachy aluminiowej, wyważane dynamicznie wg ISO 1940-1. Obudowy spawane z blachy stalowej. Obudowy i wirniki z blachy kwasoodpornej lub cynkowanej na życzenie. Wentylatory standardowo wykonywane są w figurze LG 270.

Silnik elektryczny

Silnik elektryczny wykonany zgodnie z obowiązującymi Dyrektywami oraz klasami sprawności, oznaczony znakiem CE. Klasa izolacji – F. Stopień ochrony - IP55. Zasilanie - trójfazowe 230/400V 50Hz, 400V 50Hz lub 400/690V 50Hz (w zależności od mocy silnika). Wentylatory z silnikami w innym wykonaniu: tabela wykonań specjalnych.
Schemat podłączenia elektrycznego: rys. 8 str. 925.

Dane techniczne

Typ	prędkość obrotowa [obr./min]	moc silnika [kW]	natężenie [A]	napięcie [V]	wydajność max. [m^3/h]	ciśnienie max. [Pa]	poziom ciśnienia akustycznego* [dB(A)]	masa [kg]	nr artykułu
MBB-2-280/50-055T	2900	0,55	1,35	230/400	1050	1450	73	30	45512005
MBB-2-315/102-075T	2900	0,75	1,9	230/400	3100	1200	83	45	45512015
MBB-2-355/125-150T	2900	1,5	3,2	230/400	4200	1750	86	55	45512025
MBB-2-400/140-300T	2900	3	6,1	230/400	6900	2150	90	60	45512035
MBB-2-450/160-550T	2900	5,5	10,4	230/400	7500	2950	94	93	45512046
MBB-4-315/102-037T	1400	0,37	0,85	230/400	1400	290	68	45	45512017
MBB-4-355/125-075T	1400	0,75	2	230/400	1700	350	40	55	45512027
MBB-4-400/140-110T	1400	1,1	2,6	230/400	3100	480	74	60	45512037
MBB-4-450/160-220T	1400	2,2	4,8	230/400	4800	690	78	93	45512048
MBB-4-500/180-110T	1400	1,1	2,6	230/400	8000	900	82	95	45512050
MBB-4-560/200-220T	1400	2,2	4,9	230/400	10000	1200	77	105	45512060
MBB-4-630/250-400T	1400	4,0	8,3	400	12500	1400	80	158	45512070
MBB-4-710/250-750T	1400	7,5	14,6	400	22000	1800	84	230	45512080
MBB-6-710/250-300T	900	3	6,9	400	13800	800	77	220	45512090
MBB-4-800/280-1500T LG	1450	15	27	400	22000	2300	87	350	45512100
MBB-4-800/250-1100T LG	1450	11	21	400	24000	2300	86	330	45512102
MBB-4-800/224-1100T LG	1450	11	21	400	27000	2300	85	330	45512104
MBB-6-800/280-550T LG	1450	5.5	12	400	15000	1000	74	285	45512110
MBB-6-800/250-400T LG	950	4	9.1	400	16000	1000	75	275	45512112
MBB-6-800/224-400T LG	950	4	9.1	400	17500	1000	77	275	45512114
MBB-4-1000/355-3700T	1470	37	66	400	51000	3500	95	850	45512135
MBB-6-1000/355-1500T	960	15	29	400	35000	1550	85	700	45512145
MBB-8-1000/350-550T	710	5,5	13	400	25000	800	79	650	45512150

* - poziom ciśnienia akustycznego przy wydajności $Q=0,5Q_{max}$.

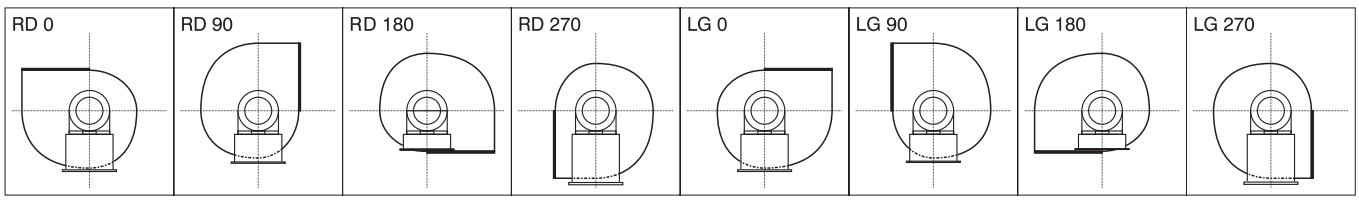

Wentylatory MSB są standardowo wykonywane w figurze LG270

Venture Industries Sp. z o.o.
ul. Mokra 27, 05-092 Łomianki - Kiełpin
tel. +48 22 751 95 50, 751 20 31
fax +48 22 751 22 59, 751 12 02
e-mail: venture@venture.pl

Charakterystyki pracy

MBB-2-270/50-055T

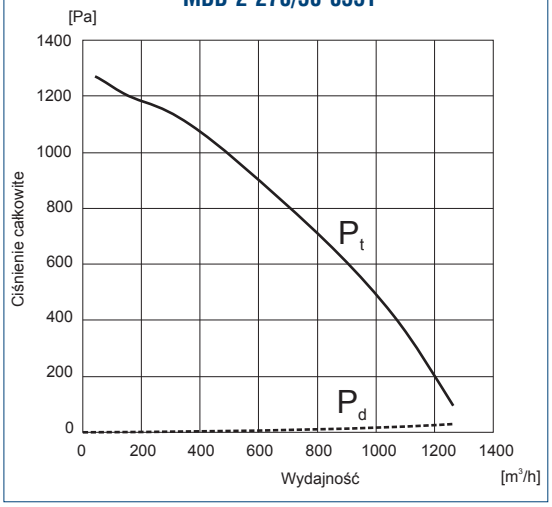

MBB-2-315/102-075T

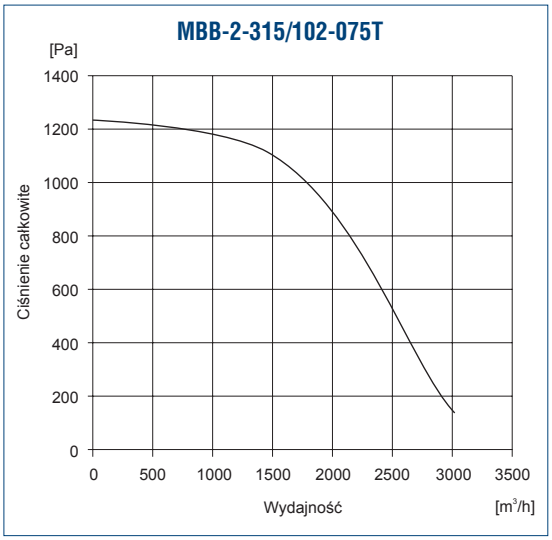

MBB-2-355/125-150T

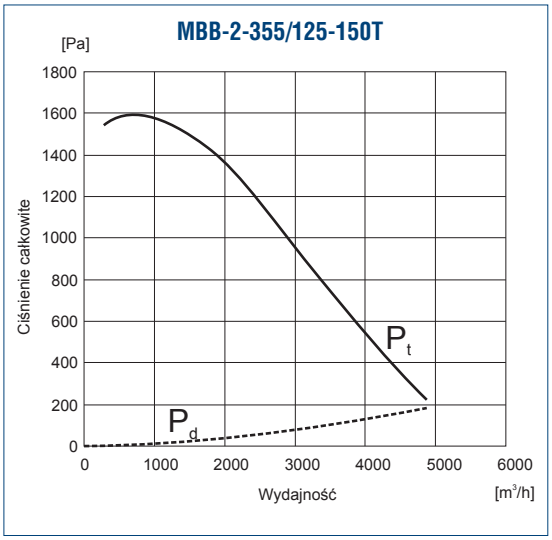

Wymiary [mm]

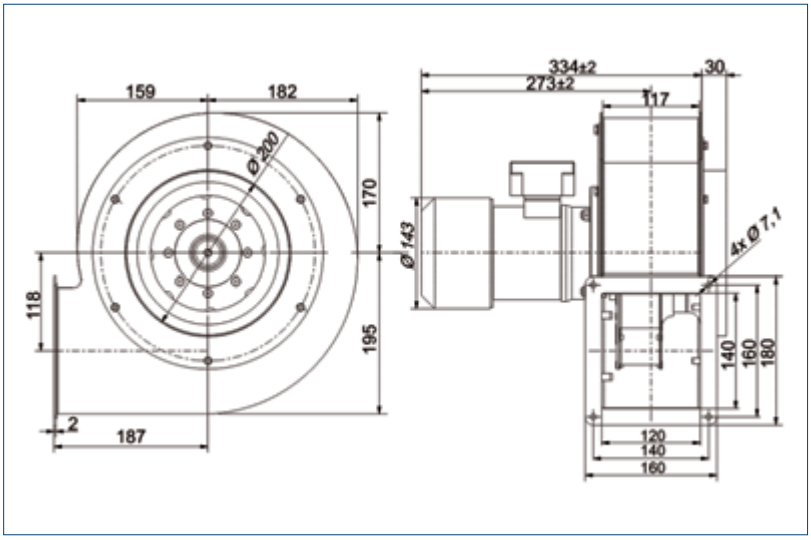

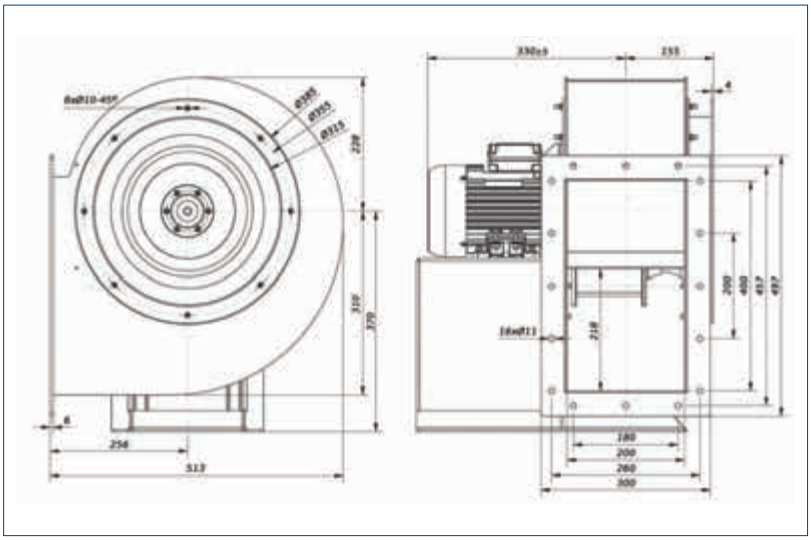

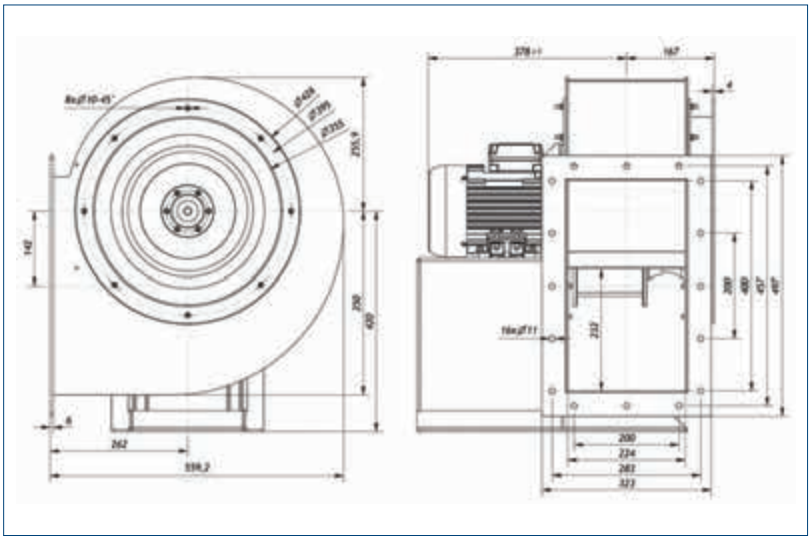

Charakterystyki pracy

MBB-2-400/140-300T

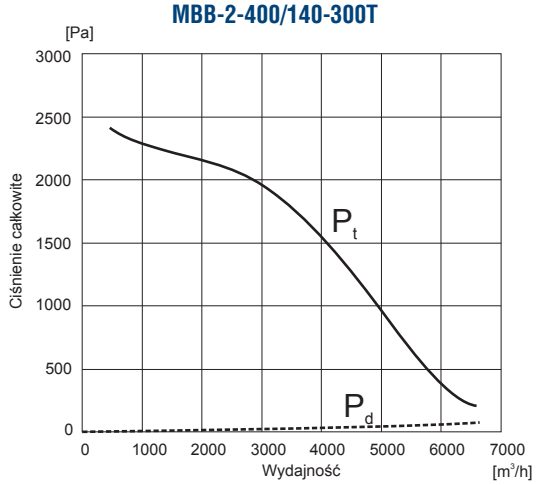

Wymiary [mm]

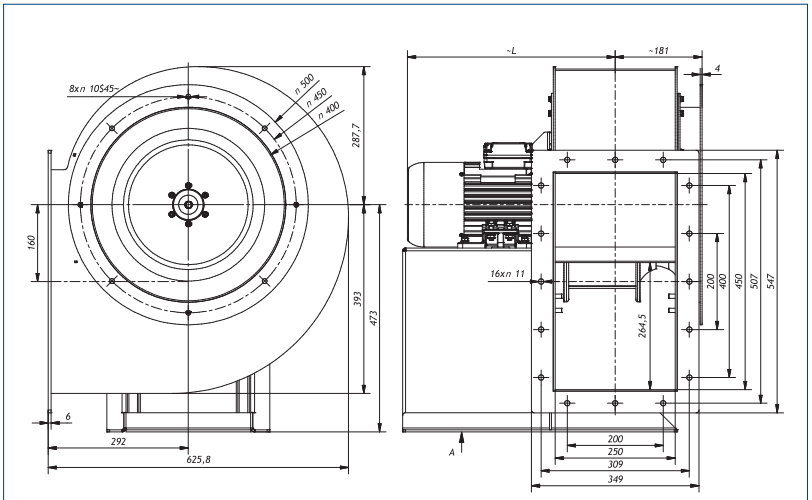

MBB-2-450/160-550T

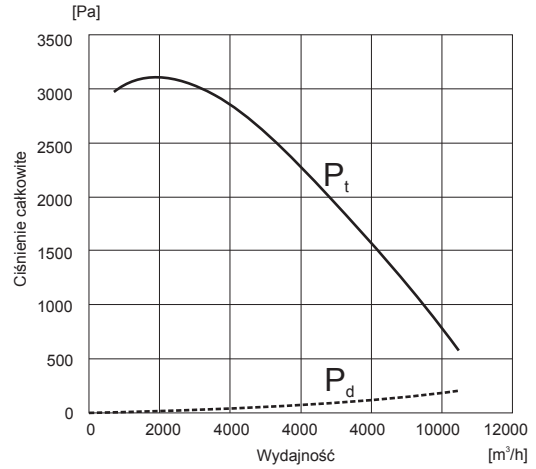

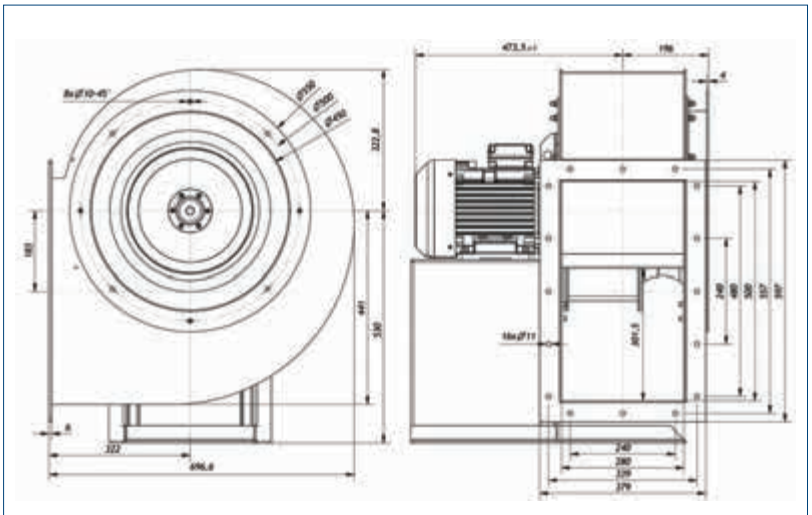

MBB-4-315/102-037T

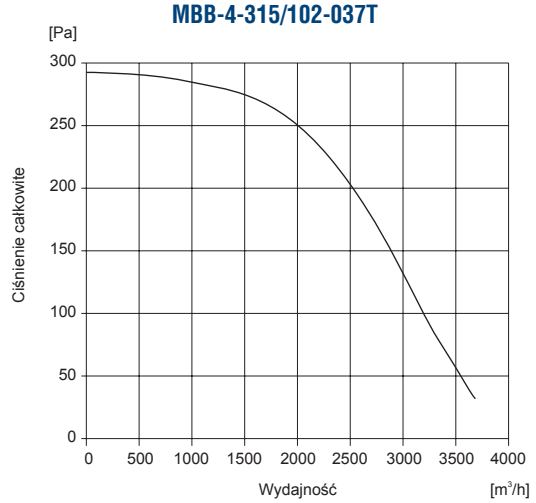

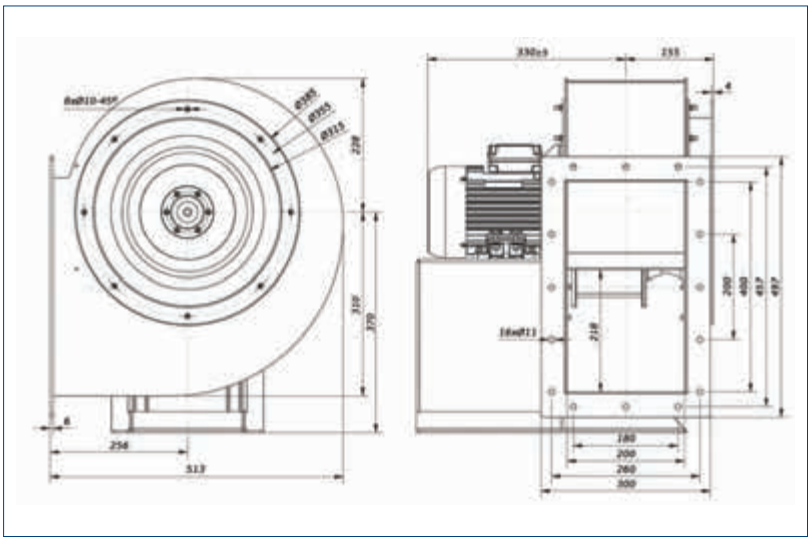

Venture Industries Sp. z o.o.
ul. Mokra 27, 05-092 Łomianki - Kiełpin
tel. +48 22 751 95 50, 751 20 31
fax +48 22 751 22 59, 751 12 02
e-mail: venture@venture.pl

Charakterystyki pracy

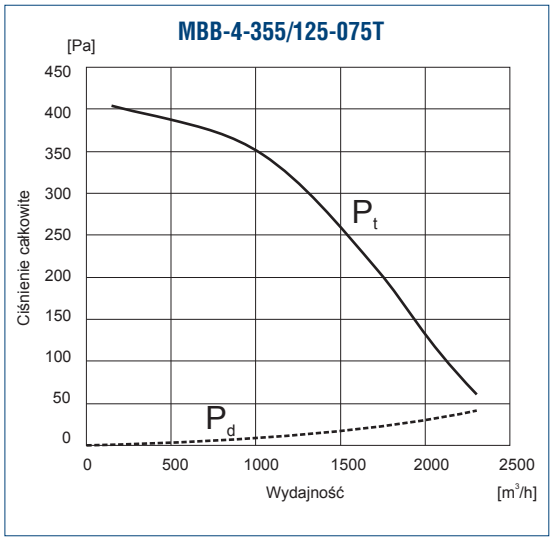

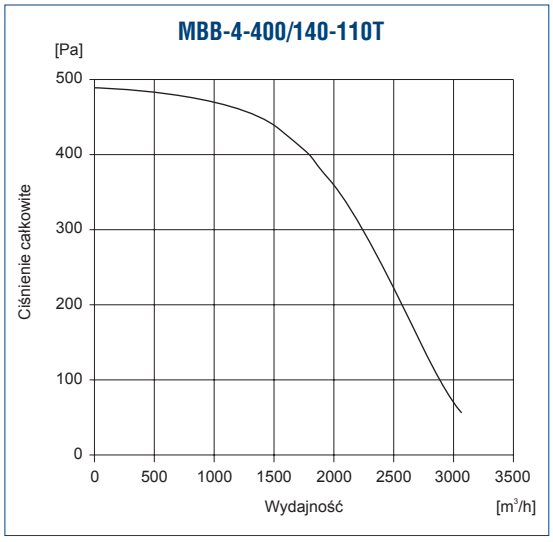

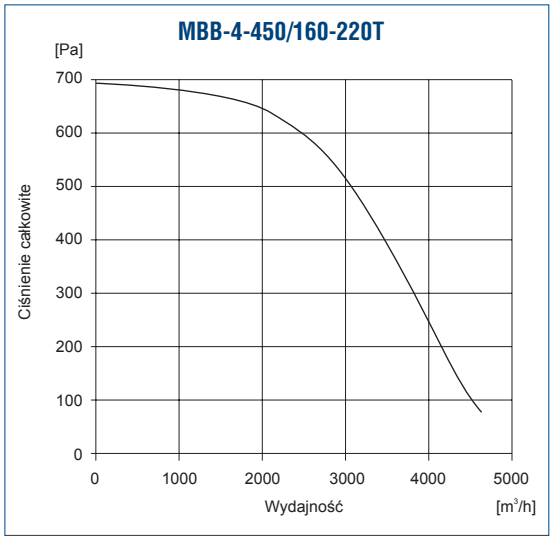

Wymiary [mm]

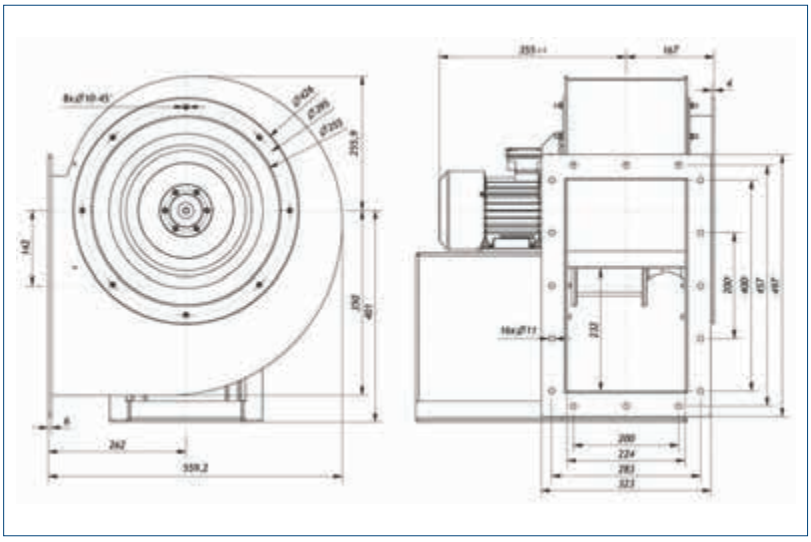

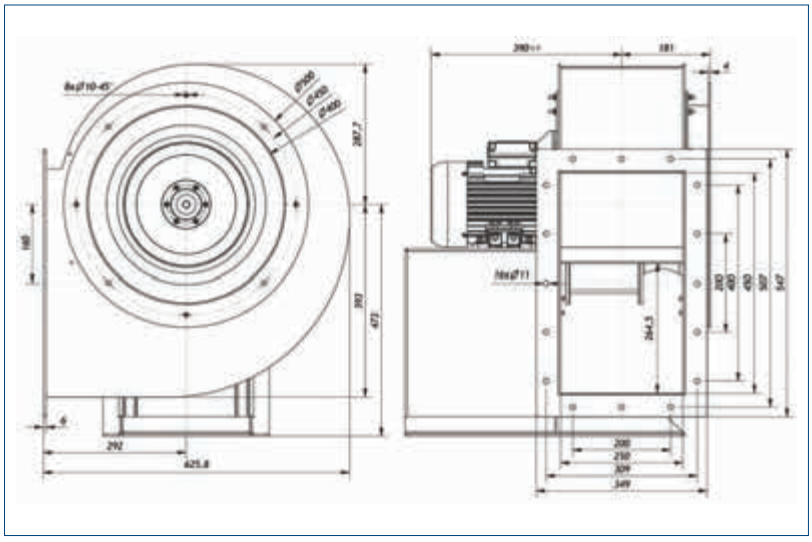

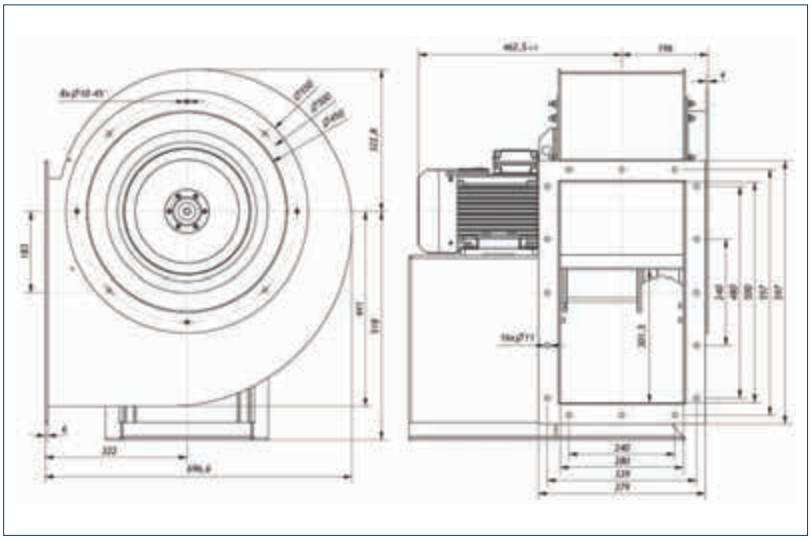

Charakterystyki pracy

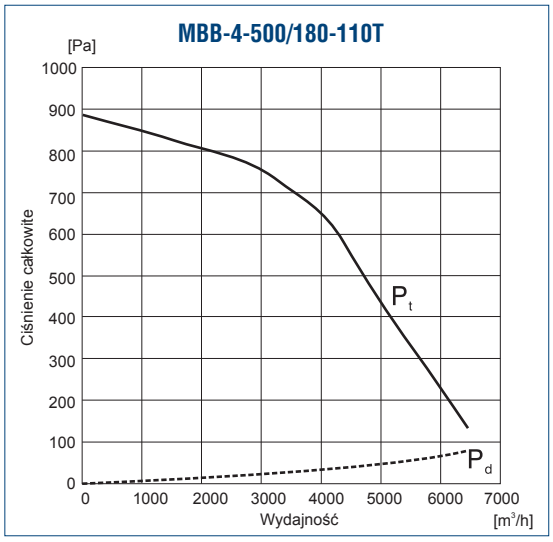

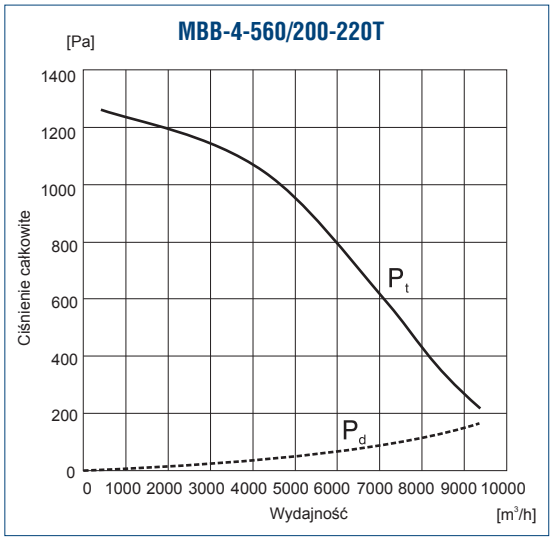

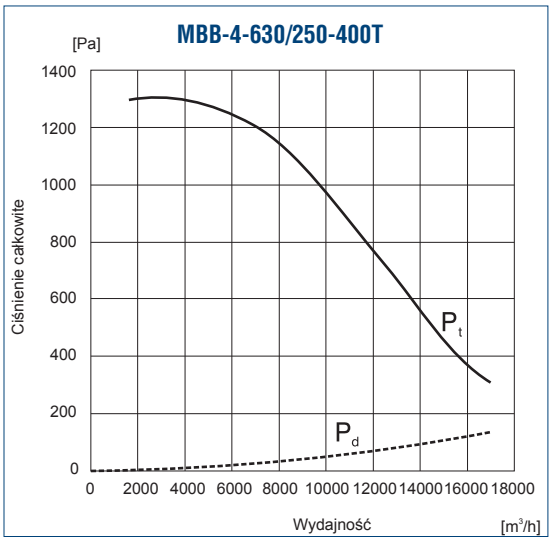

Wymiary [mm]

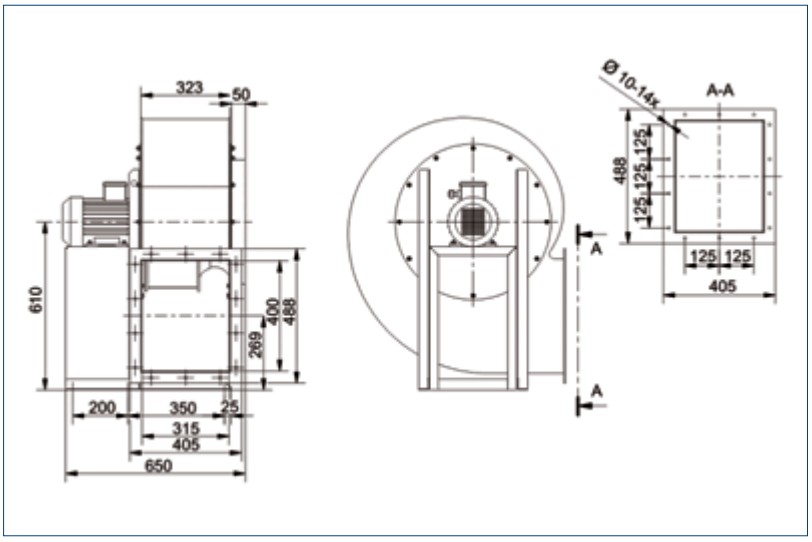

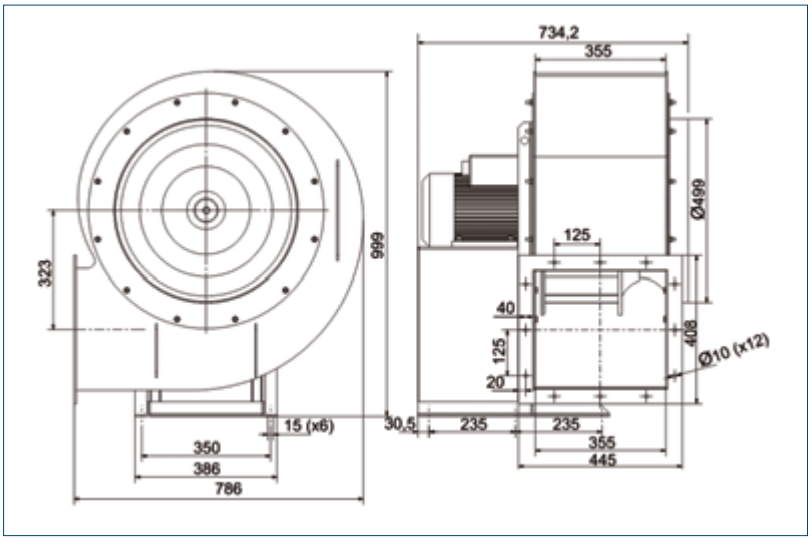

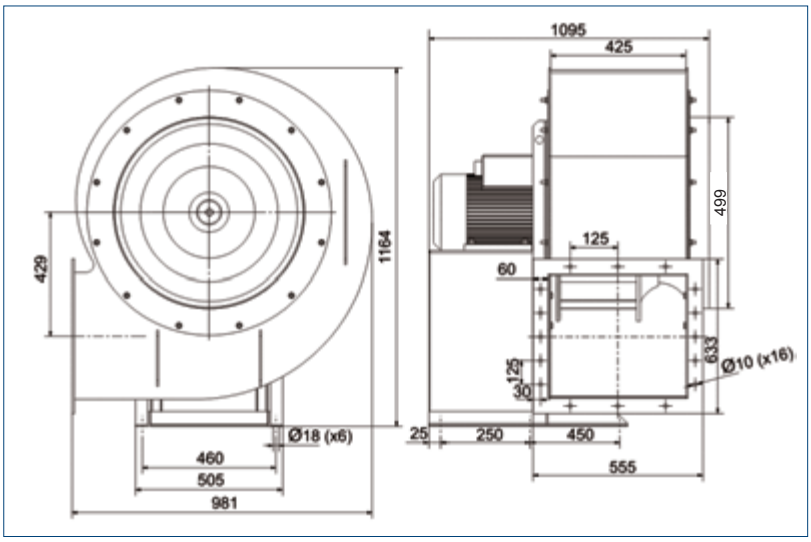

Venture Industries Sp. z o.o.
ul. Mokra 27, 05-092 Łomianki - Kiełpin
tel. +48 22 751 95 50, 751 20 31
fax +48 22 751 22 59, 751 12 02
e-mail: venture@venture.pl

Charakterystyki pracy

MBB-4-710/250-750T

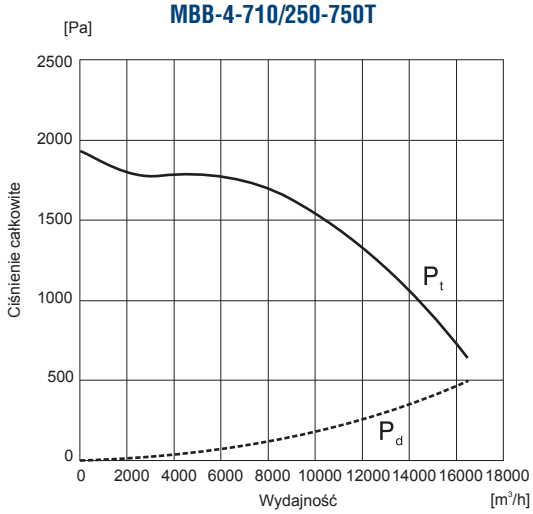

MBB-6-710/250-300T

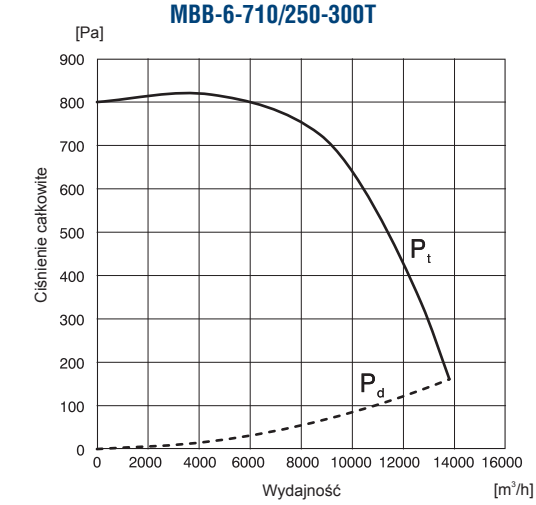

MBB-4-800/224, 250, 280

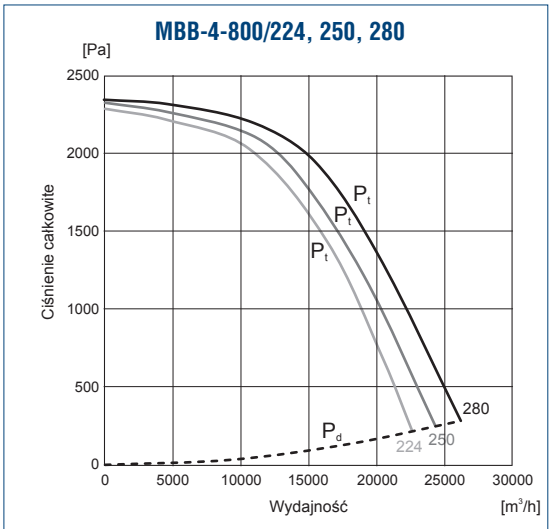

Wymiary [mm]

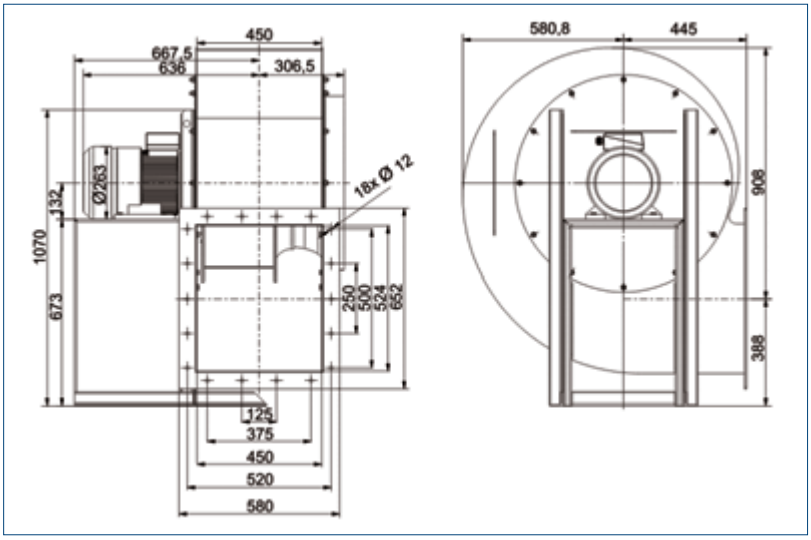

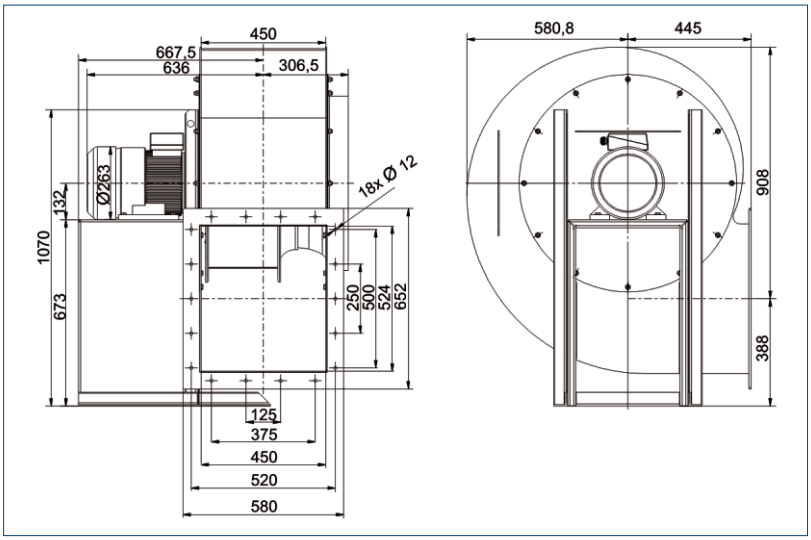

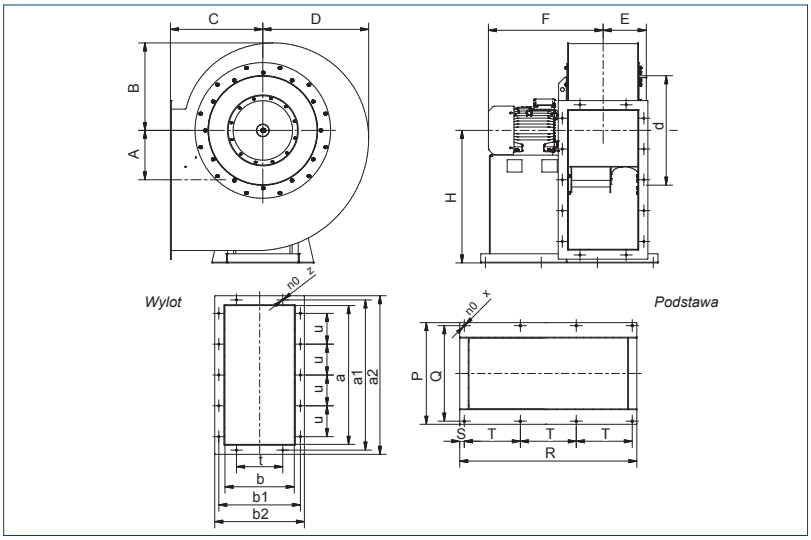

Typ	A	B	C	D	E	F	H	P	Q	R	S	T	n0	x	a x b	a1 x b1	a2 x b2	n0	z	t	u	d
MBB-4-800/224	321	568	600	687	255	711	860	660	620	1150	30	363	8	15	900x450	975x530	1029x582	14	12	300	200	710
MBB-4-800/250	321	568	600	687	280	744	860	660	620	1150	30	363	8	15	900x450	975x530	1029x582	14	12	300	200	710
MBB-4-800/280	321	568	600	687	305	759	860	660	620	1150	30	363	8	15	900x450	975x530	1029x582	14	12	300	200	710

Charakterystyki pracy

MBB-6-800/224, 250, 280

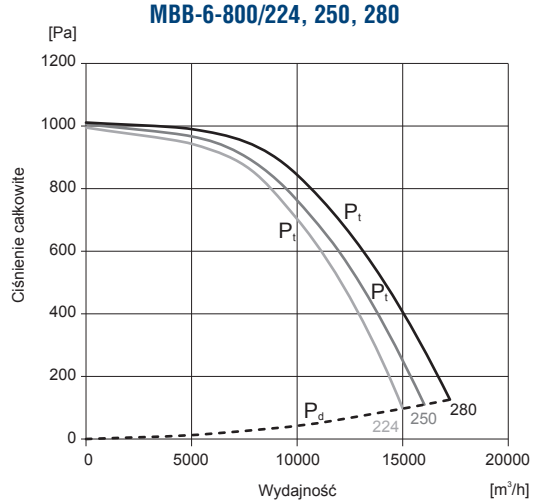

MBB-4-1000/355-3700T

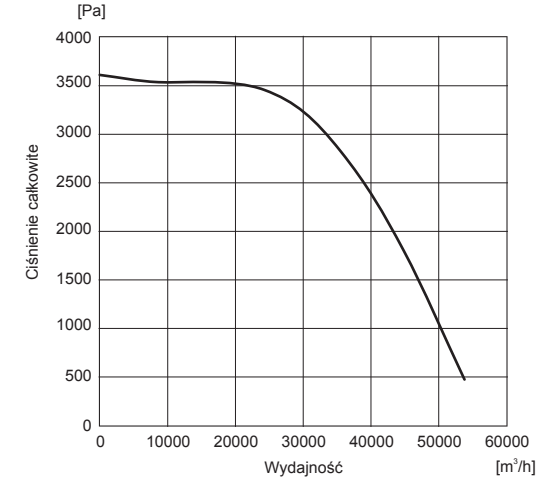

MBB-6-1000/355-1500T

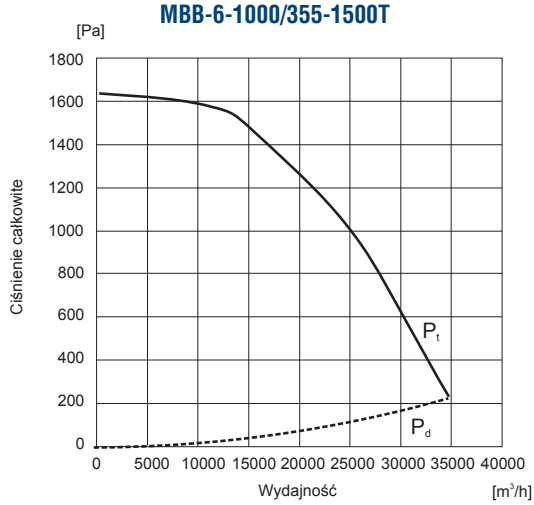

Wymiary [mm]

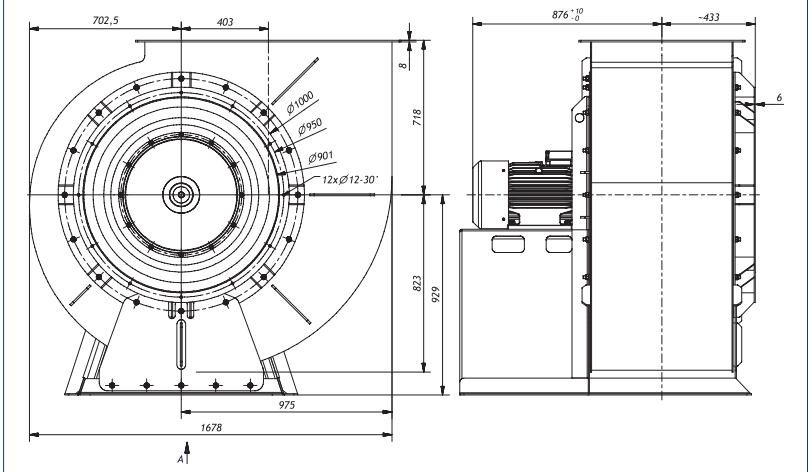

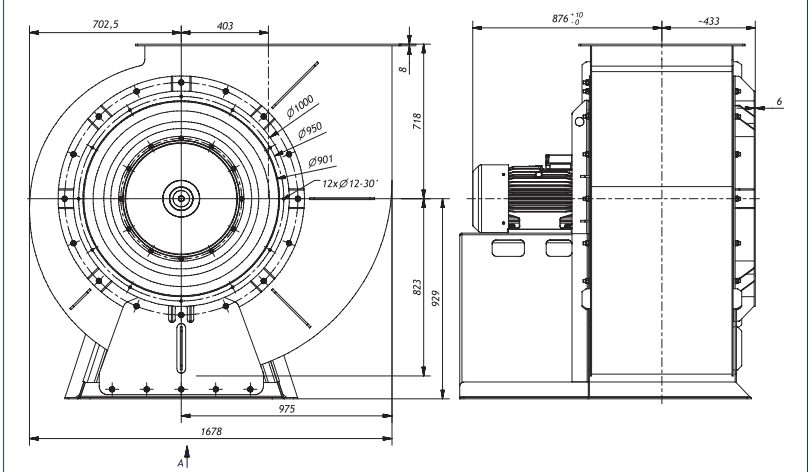

Venture Industries Sp. z o.o.
ul. Mokra 27, 05-092 Łomianki - Kiełpin
tel. +48 22 751 95 50, 751 20 31
fax +48 22 751 22 59, 751 12 02
e-mail: venture@venture.pl

Charakterystyki pracy

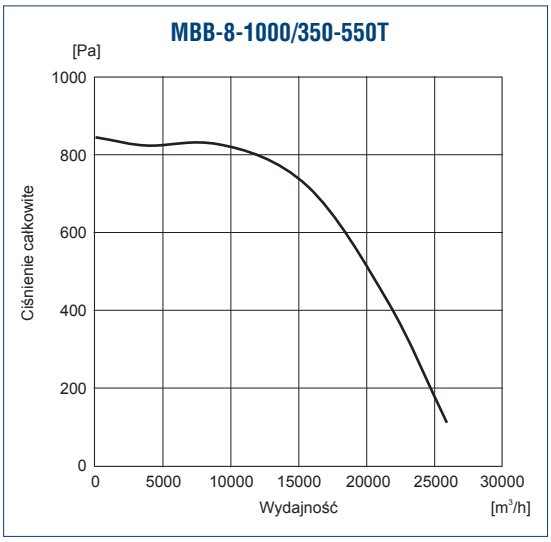

Wymiary [mm]

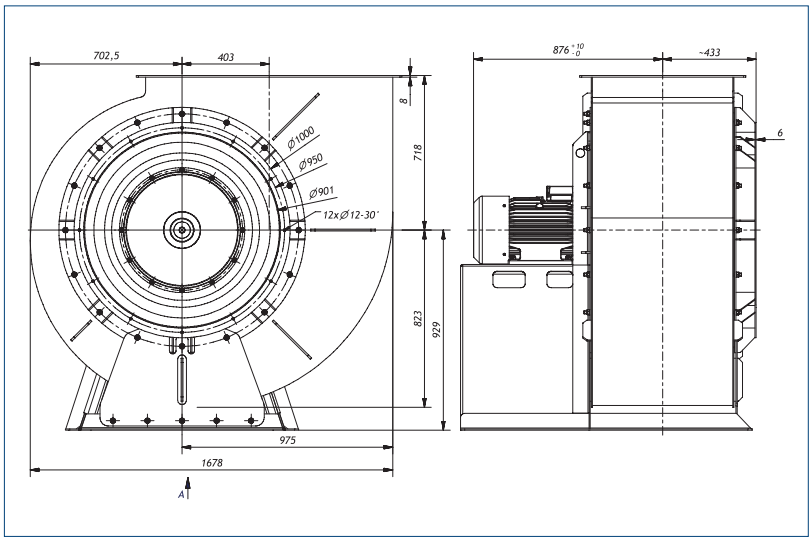



120°C

Zastosowanie

Wentylatory przystosowane do transportu czystego i lekko zapylonego powietrza. Znajdują zastosowanie w instalacjach wentylacyjnych, wykorzystywane do nadmuchu/odciągu powietrza w procesach technologicznych.

Konstrukcja

Wysokociśnieniowe wentylatory o napędzie bezpośrednim. Wysokosprawny wirnik z łopatkami pochylonymi do tyłu spawany z blachy stalowej. Obudowa spawana z blachy stalowej, wzmocniona kątownikami stalowymi i połączona ze statywem pod silnik elektryczny. Wysoko sprawne wentylatory serii HSD przeznaczone są do transportu powietrza czystego lub lekko zapylonego. Maksymalna temperatura tłoczonego medium 120˚C. Temperatura otoczenia silnika od -15˚C do 40˚C. Wykonania niestandardowe i specjalne wymagają ustaleń z Działem Technicznym Venture Industries Sp. Z o.o.

Silnik elektryczny

Silnik elektryczny wykonany zgodnie z obowiązującymi Dyrektywami oraz klasami sprawności, oznaczony znakiem CE. Klasa izolacji – F. Stopień ochrony - IP55. Zasilanie - trójfazowe 400/690V 50Hz. Wentylatory z silnikami w innym wykonaniu: tabela wykonań specjalnych.
Schemat podłączenia elektrycznego: rys. 8, str. 925.

Oznaczenia

HSD - 2 - 1020/51 - 7500T RD0 HT

- wykonanie specjalne (patrz tabela wykonań specjalnych)
- figura
- T = silnik trófazowy
- współczynnik mocy 75kWx100 = 7500
- typ wirnika
- liczna biegunów silnika (prędkość obrotowa) 2~2900 rpm
- typ wentylatora

Dane techniczne

Typ	moc silnika [kW]	prędkość obrotowa [obr./min]	natężenie znam. [A]	napięcie [V]	wydajność max. [m³/h]	ciśnienie max. [Pa]	poziom ciśnienia akustycznego* [dB(A)]	masa** [kg]	nr artykułu
NOWOŚĆ HSD-2-760/38-1850T	18,5	2930	32,5	400	6000	8500	87	750	426012620
NOWOŚĆ HSD-2-760/38-2200T	22	2950	39	400	11500	8500	87	750	426012625
NOWOŚĆ HSD-2-840/42-3000T	30	2945	53	400	7500	10000	88	920	426012630
NOWOŚĆ HSD-2-840/42-3700T	37	2945	66	400	15500	10000	88	920	426012635
NOWOŚĆ HSD-2-920/46-4500T	45	2955	78	400	9000	12500	90	1060	426012640
NOWOŚĆ HSD-2-920/46-5500T	55	2955	94	400	22000	12500	90	1120	426012645
NOWOŚĆ HSD-2-1020/51-7500T	75	2960	128	400	13000	15500	91	1200	426012650
NOWOŚĆ HSD-2-1020/51-9000T	90	2960	152	400	30000	15500	91	1450	426012655

* poziom ciśnienia akustycznego mierzony z odległości 1,5m od wentylatora obustronnie zabudowanego kanałami
** w zależności od producenta oraz typu użytego silnika masa wentylatora może ulec zmianie

Figury

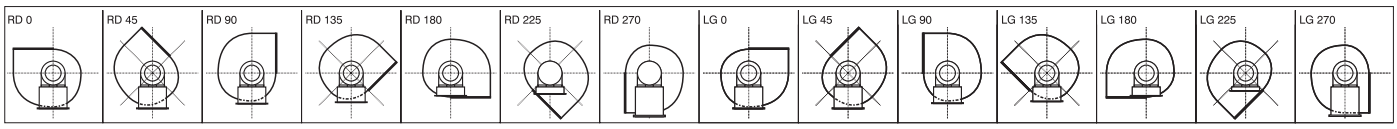

Akcesoria

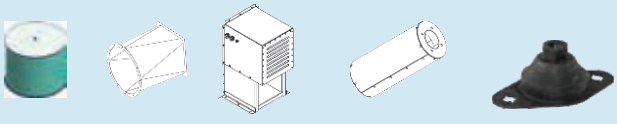

Filtr na wlocie | Tłumik | Osłona silnika | Redukcje/Kołnierze | Wibroizolatory

Dobór akcesoriów konsultować z Działem technicznym Venture Industries Sp. z o.o.

Venture Industries Sp. z o.o.
ul. Mokra 27, 05-092 Łomianki - Kiełpin
tel. +48 22 751 95 50, 751 20 31
fax +48 22 751 22 59, 751 12 02
e-mail: venture@venture.pl

Wymiary [mm]

Typ	A	B	C	D	E	F	G	H	I	J	K	L*	M*	N*	O*	P	R	S	T*
HSD-2-760/38-1850T	352	376	272	296	54	64	44	64	10	498	730	15	10	150	580	148	865	605	693
HSD-2-760/38-2200T	352	376	272	296	54	64	44	64	10	498	730	15	10	170	640	148	865	605	693
HSD-2-840/42-3000T	380	408	300	328	54	72	44	70	10	550	807	15	10	210	770	163	956	669	766
HSD-2-840/42-3700T	380	408	300	328	54	72	44	70	10	550	807	15	10	210	770	163	956	669	766
HSD-2-920/46-4500T	410	440	330	360	59	80	49	78	10	603	884	18	12	220	860	179	1047	732	839
HSD-2-920/46-5500T	410	440	330	360	59	80	49	78	10	603	884	18	12	220	960	179	1047	732	839
HSD-2-1020/51-7500T	445	478	365	398	59	90	49	90	11	668	980	18	12	250	1106	198	1161	812	930
HSD-2-1020/51-9000T	445	478	365	398	59	90	49	90	11	668	980	18	12	290	1146	198	1161	812	930

* w zależności od producenta oraz typu użytego silnika wymiary mogą się różnić, konsultować z Działem Technicznym Venture Industries Sp. Z o.o.

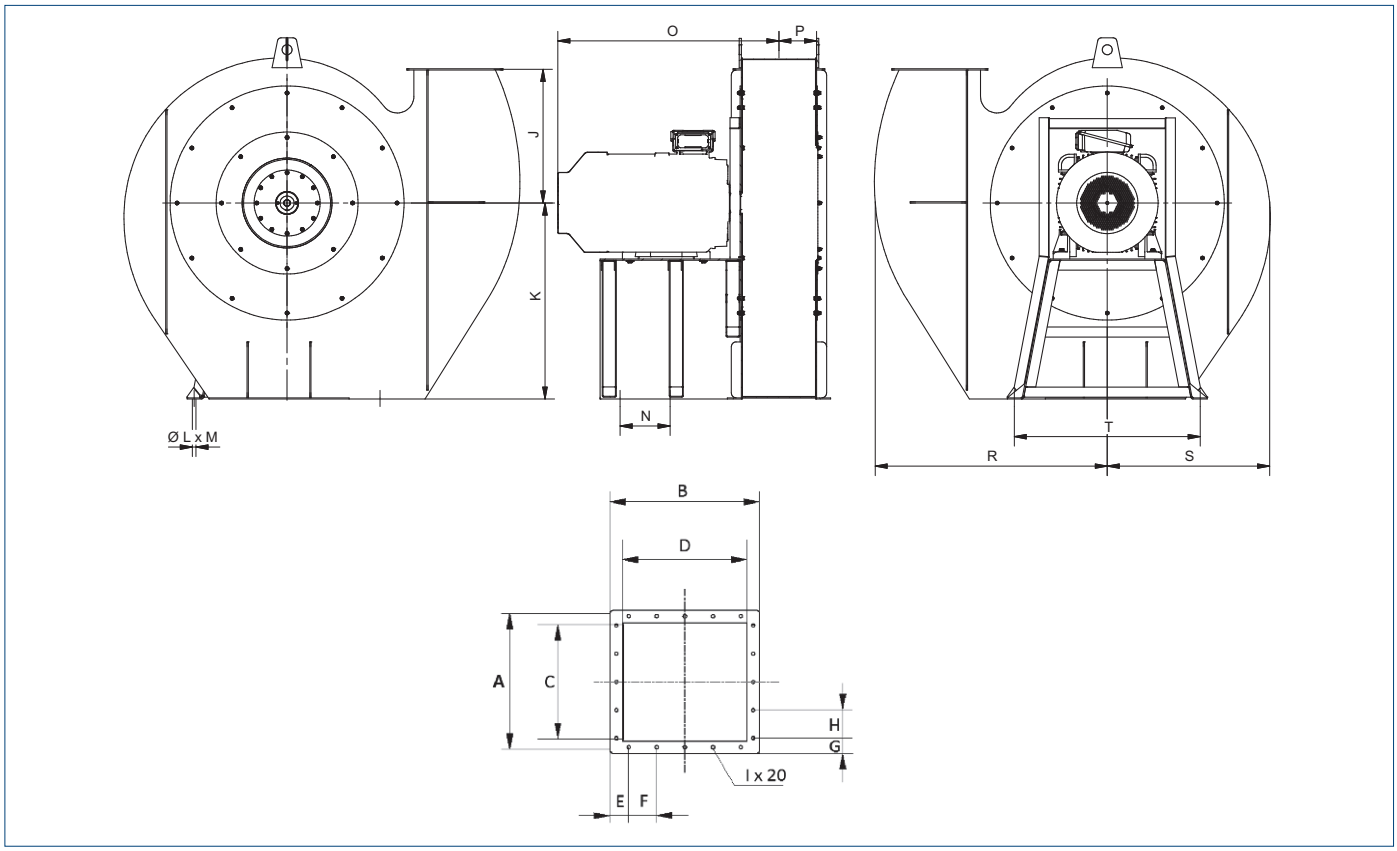

Charakterystyki pracy

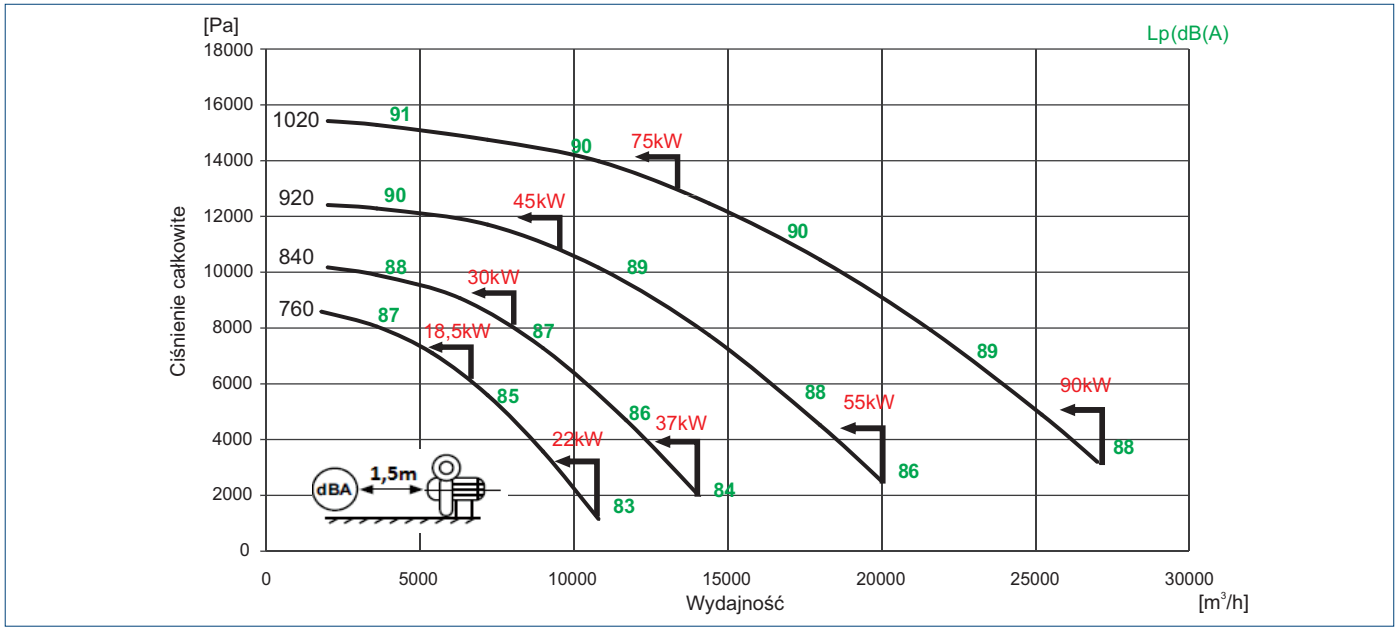



80°C

Zastosowanie

Transport zapylonego powietrza

Konstrukcja

Średnociśnieniowe wentylatory promieniowe o napędzie bezpośrednim. Wirnik z pochylonymi do tyłu łopatkami prostymi, profilowany, spawany z blachy stalowej lub blachy aluminiowej, wyważane dynamicznie wg ISO 1940. Obudowa spawana z blachy stalowej. Obudowy i wirniki z blachy kwasoodpornej lub cynkowanej na życzenie. Wentylatory standardowo wykonywane są w figurze LG 270 (wentylatory MSB-2-560/180-3000 i MSB-2-560/180-3700 standardowo dostępne w figurze RD270). Wentylatory w innych figurach na życzenie. Na zamówienie urządzenie może być dostarczone w dowolnym kolorze z palety RAL (standardowo RAL 5010 - niebieski).

Silnik elektryczny

Silnik elektryczny wykonany zgodnie z obowiązującymi Dyrektywami oraz klasami sprawności, oznaczony znakiem CE. Klasa izolacji – F. Stopień ochrony - IP55. Zasilanie - trójfazowe 230/400V 50Hz, 400V 50Hz lub 400/690V 50Hz (w zależności od mocy silnika). Wentylatory z silnikami w innym wykonaniu: tabela wykonań specjalnych.
Schemat podłączenia elektrycznego: rys. 8, str. 925.

Dane techniczne

Typ	prędkość obrotowa [obr./min]	moc silnika [kW]	natężenie [A]	napięcie [V]	wydajność max. [m³/h]	ciśnienie max. [Pa]	poziom ciśnienia akustycznego* [dB(A)]	masa [kg]	nr artykułu
MSB-2-315/102-110T	2900	1,10	2,50	400	4500	1400	74	40	425512010
MSB-2-355/125-220T	2900	2,20	4,60	400	5500	1650	76	45	425512020
MSB-2-400/125-400T	2900	4,00	7,90	400	8000	2300	80	55	425512030
MSB-2-450/125-750T	2900	7,50	14,00	400	10000	3400	85	88	425512040
MSB-2-500/100-1100T	2900	11,00	21,20	400	17500	3600	94	125	425512055
MSB-2-560/80-1500T	2900	15,00	26,20	400	19000	4400	96	140	425512063

* - poziom ciśnienia akustycznego przy wydajności $Q=0,5Q_{max}$.

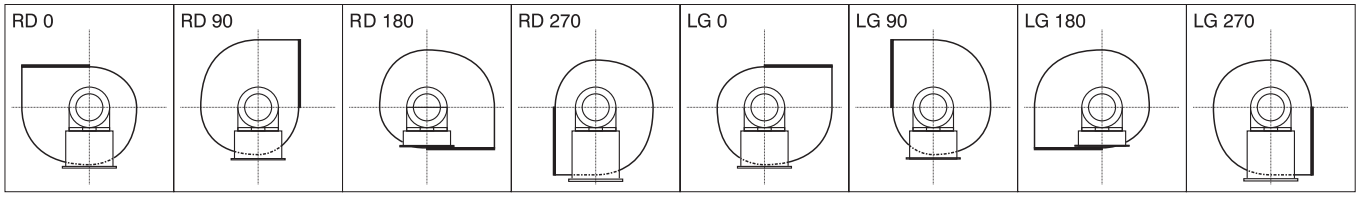

Wentylatory MSB są standardowo wykonywane w figurze Lg270

Charakterystyki pracy

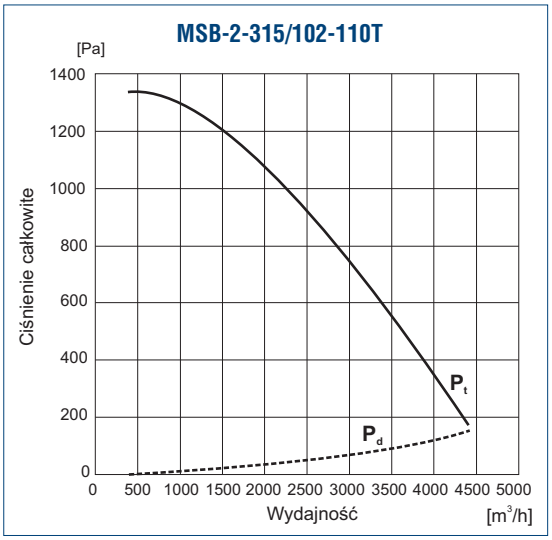

Wymiary [mm]

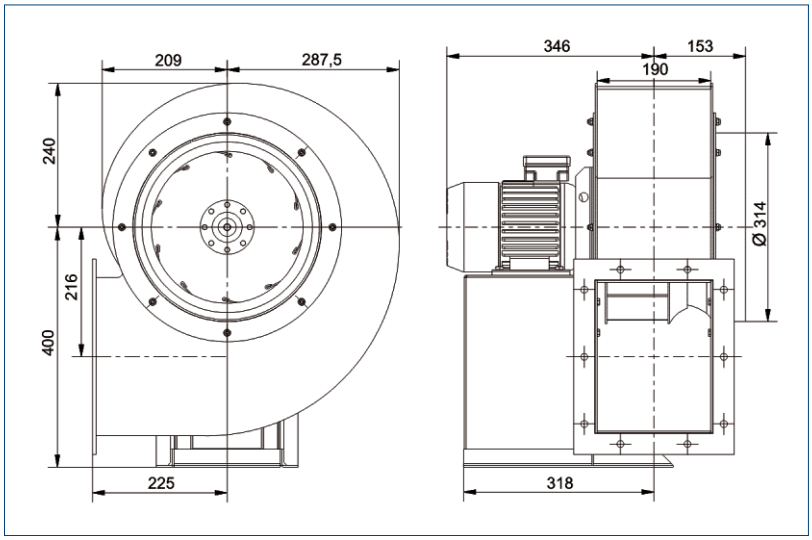

Venture Industries Sp. z o.o.
ul. Mokra 27, 05-092 Łomianki - Kiełpin
tel. +48 22 751 95 50, 751 20 31
fax +48 22 751 22 59, 751 12 02
e-mail: venture@venture.pl

Charakterystyki pracy

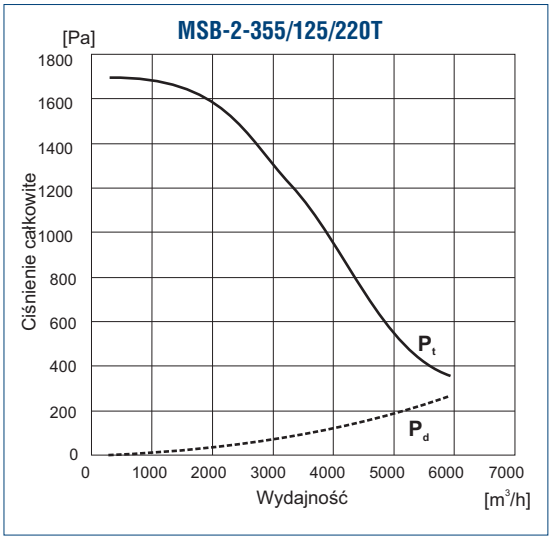

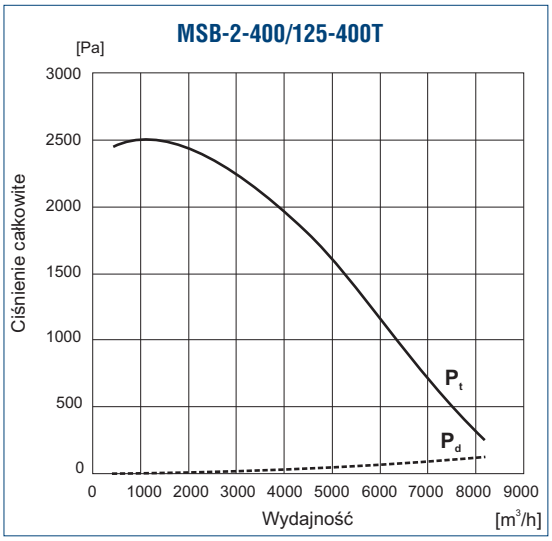

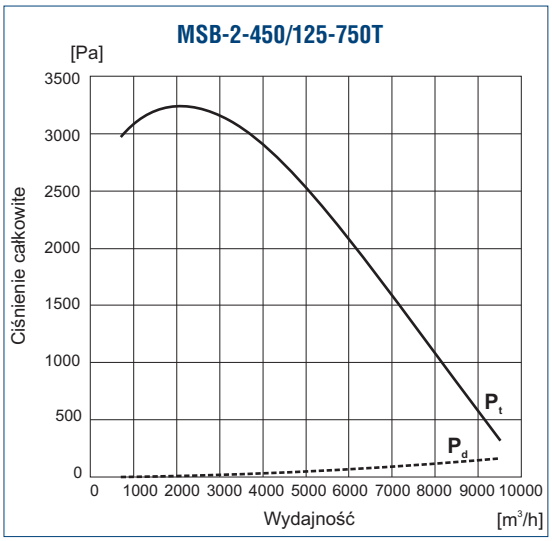

Wymiary [mm]

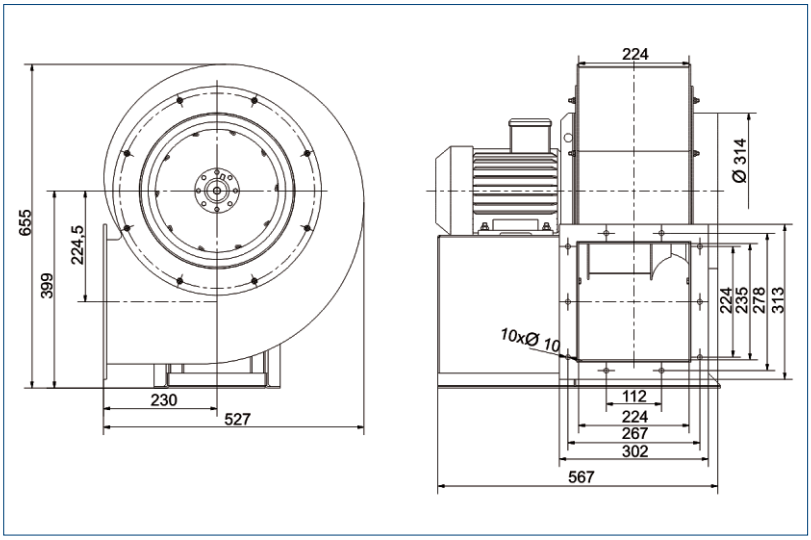

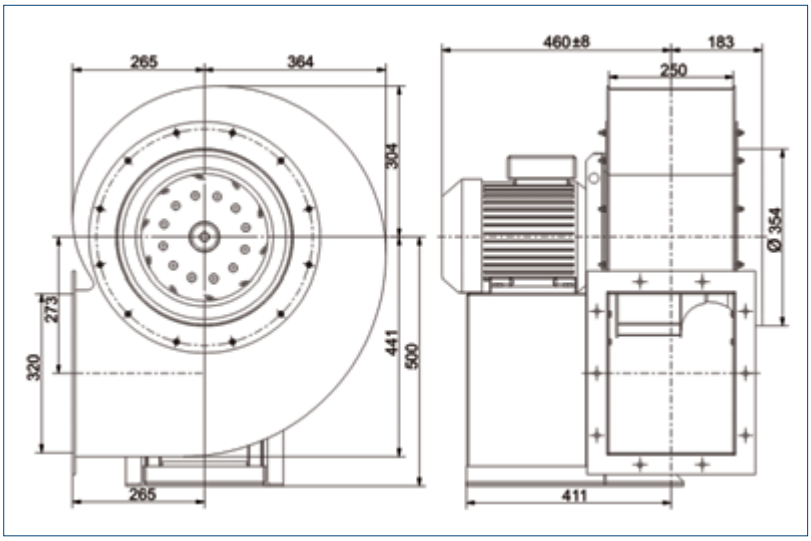

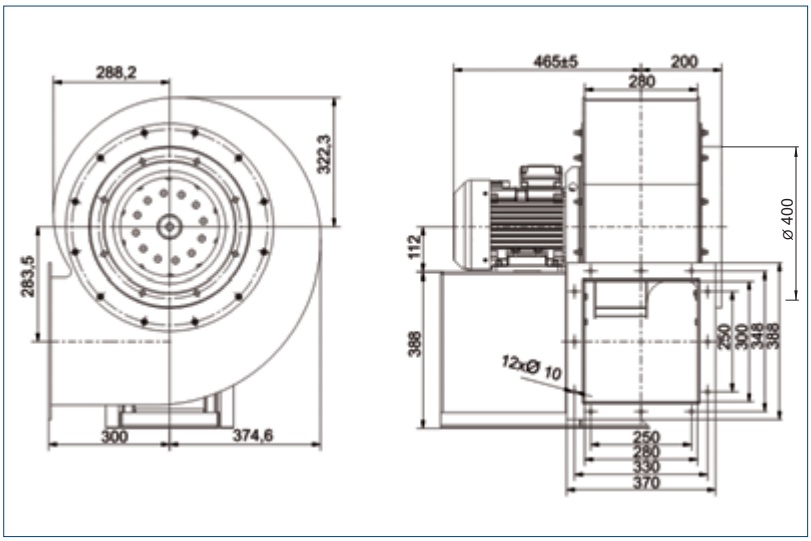

Charakterystyki pracy

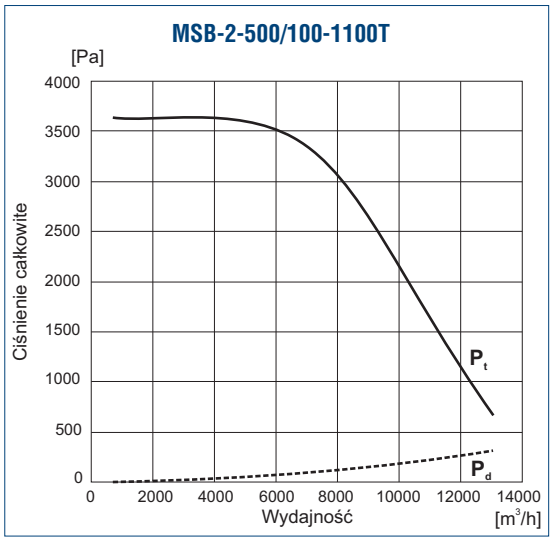

Wymiary [mm]

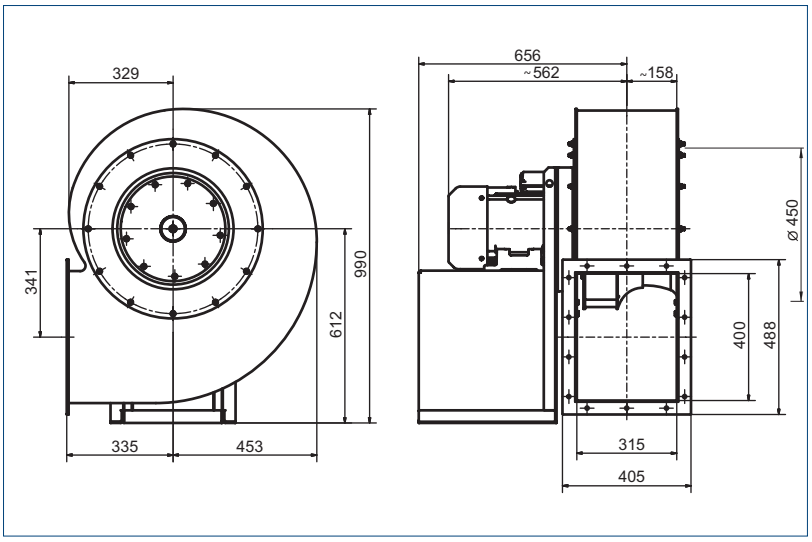

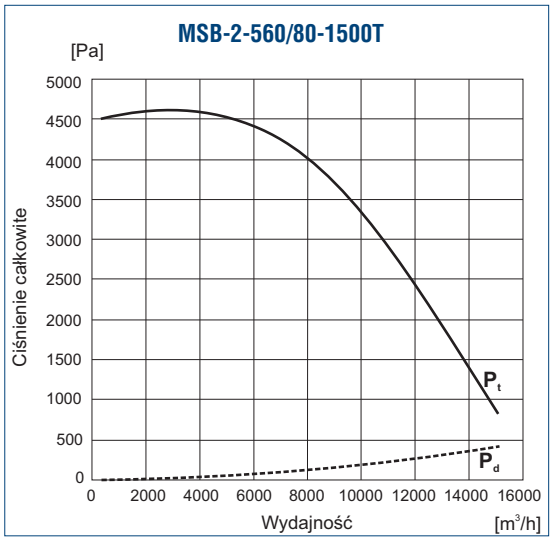

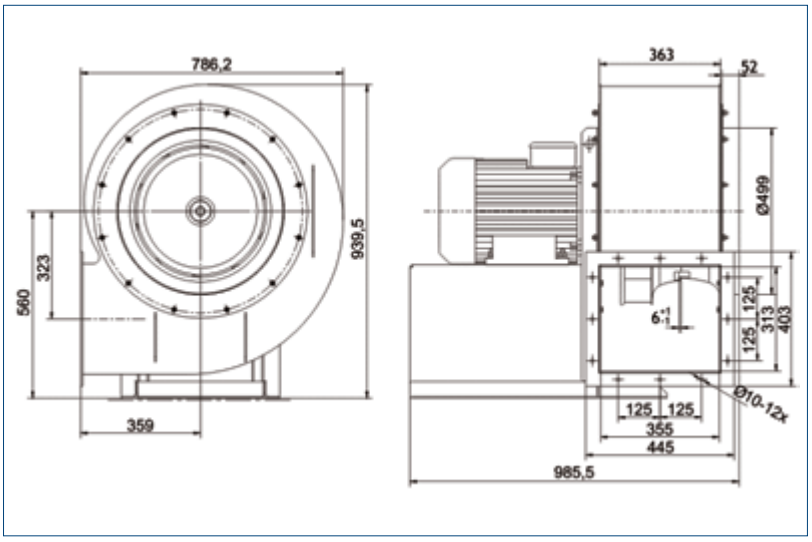

Venture Industries Sp. z o.o.
ul. Mokra 27, 05-092 Łomianki - Kiełpin
tel. +48 22 751 95 50, 751 20 31
fax +48 22 751 22 59, 751 12 02
e-mail: venture@venture.pl



Zastosowanie

Promieniowe wentylatory średniociśnieniowe MSBN, przeznaczone są do transportu zapylonego powietrza. Znajdują zastosowanie w różnorodnych instalacjach wentylacji mechanicznej, do tłoczenia powietrza w procesach technologicznych, systemach wentylacji, urządzeniach chłodniczych I klimatyzacyjnych, suszarniach.

Konstrukcja

Średniociśnieniowe wentylatory promieniowe o napędzie bezpośrednim. Wirniki z łopatkami prostymi, pochylonymi do tyłu, spawane z blachy aluminiowej, wyważane dynamicznie wg ISO 1940-1. Obudowy spawane z blachy stalowej, malowane proszkowo w kolorze niebieskim RAL5010. Wentylatory standardowo wykonywane są w figurze LG270.

Silnik elektryczny

Silnik elektryczny wykonany zgodnie z obowiązującymi Dyrektywami oraz klasami sprawności, oznaczony znakiem CE. Klasa izolacji – F. Stopień ochrony - IP55. Zasilanie - trójfazowe 230/400V 50Hz, 400V 50Hz lub 400/690V 50Hz (w zależności od mocy silnika). Wentylatory z silnikami w innym wykonaniu: tabela wykonań specjalnych.
Schemat podłączenia elektrycznego: rys. 8, str. 925.

Wykonanie specjalne wentylatorów:

AP304 - Obudowa, wirnik, podstawa wykonane ze stali AISI304 (1.4301)
AP316 - Obudowa, wirnik, podstawa wykonane ze stali AISI316 (1.4404)
HT - Wentylator przystosowany do transportu medium o temperaturze do 150˚C
Ex 3G - Wentylator wykonany zgonie z PN-EN 14986, przeznaczony do pracy w strefie 2
Ex 3D - Wentylator wykonany zgonie z PN-EN 14986, przeznaczony do pracy w strefie 22
GALV - Obudowa, wirnik, podstawa galwanizowane
RF - Silnik przystosowany deregulacji przemiennikiem częstotliwości w zakresie 5-50Hz
RALxxxx - Wentylator malowany w innym niż standardowy kolorze palety RAL
LGxx/RDxx - Wentylator montowany w innej niż standardowa figura
VB - Wentylator z napędem pasowym

Możliwe ustawienia wentylatorów

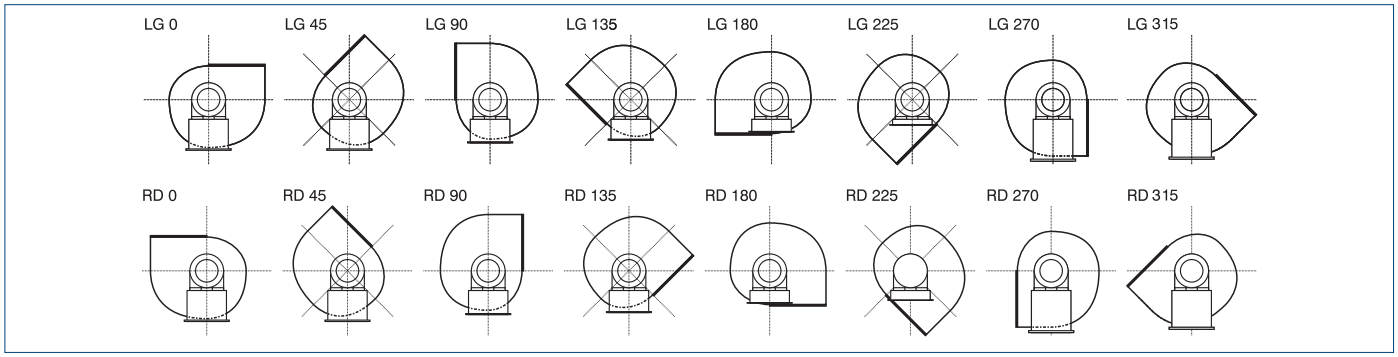

Dane techniczne

Typ	prędkość obrotowa [obr./min]	moc silnika [kW]	natężenie [A]	napięcie [V]	wydajność max. [m^3/h]	ciśnienie max. [Pa]	poziom ciśnienia akustycznego [dB(A)]	masa [kg]	nr artykułu
MSBN-2-355/50-150T	2850	1,5	2,9	400Y	3500	1700	85	44	425531110
MSBN-4-355/50-037T	1370	0,37	1,25	400Y	1750	430	68	34	425531115
MSBN-2-355/71-220T	2890	2,2	4,6	400Y	4200	1700	85	44	425531120
MSBN-4-355/71-055T	1400	0,55	1,6	400Y	2250	440	69	34	425531125
MSBN-2-355/100-220T	2890	2,2	4,6	400Y	5100	1700	86	48	425531130
MSBN-4-355/100-055T	1400	0,55	1,6	400Y	2600	440	72	38	425531135
MSBN-2-400/56-300T	2915	3	6,2	400D	6 500	2200	86	65	425531140
MSBN-4-400/56-075T	1400	0,75	2,2	400D	3 250	550	71	50	425531145
MSBN-2-400/80-400T	2915	4	7,5	400Y	8 000	2350	87	70	425531150
MSBN-4-400/80-110T	1425	1,1	2,6	400D	4 000	580	72	55	425531155
MSBN-2-400/112-550T	2930	5,5	10,1	400Y	9 500	2350	89	100	425531160
MSBN-4-400/112-150T	1425	1,5	3,4	400D	4 250	580	74	55	425531165
MSBN-2-450/63-550T	2910	5,5	10,2	400D	8600	2800	87	150	425531170
MSBN-4-450/63-220T	1435	2,2	5,1	400Y	4300	700	72	130	425531175
MSBN-2-450/90-550T	2910	5,5	10,2	400D	11000	2950	88	150	425531180
MSBN-4-450/90-220T	1435	2,2	5,1	400Y	5500	740	73	130	425531185
MSBN-2-450/125-1100T	2940	11	20	400D	13500	3050	90	180	425531190
MSBN-2-450/125-750T	2900	7,5	13,5	400D	10000	3050	90	155	425531193
MSBN-4-450/125-300T	1445	3	6,8	400Y	6700	760	75	130	425531195
MSBN-2-500/71-1100T	2940	11	20,3	400D	13000	3600	96	170	425531200
MSBN-4-500/71-400T	1450	4	8,4	400D	6500	850	81	140	425531205
MSBN-2-500/100-1100T	2940	11	20,3	400D	15000	3750	97	170	425531210
MSBN-4-500/100-400T	1450	4	8,4	400D	7500	920	81	140	425531215
MSBN-2-500/140-1500T	2935	15	29,9	400D	18000	3750	98	180	425531220
MSBN-2-500/140-550T	1460	5,5	11,9	400D	9000	920	82	150	425531225
MSBN-4-630/90-400T	1440	4	8,7	400D	13000	1500	92	210	425531330
MSBN-6-630/90-220T	950	2,2	5,5	400Y	8500	600	84	210	425531480
MSBN-4-630/125-550T	1455	5,5	11,1	400D	16000	1400	93	240	425531340
MSBN-6-630/125-220T	950	2,2	5,5	400Y	10000	650	85	210	425531490
MSBN-4-630/180-750T	1460	7,5	14,7	400D	18000	1650	94	250	425531350
MSBN-6-630/180-300T	965	3	6.9	400Y	12000	650	86	240	425531500
MSBN-2-710/95-5500T	2960	55	94	400D	38000	7200	105	650	425531380
MSBN-4-710/100-750T	1460	7,5	14,7	400D	18500	1750	94	245	425531360
MSBN-6-710/100-300T	965	3	6.9	400Y	12000	780	86	245	425531365
MSBN-4-710/140-750T	1460	7.5	14,7	400D	22500	1950	95	245	425531370
MSBN-6-710/140-300T	965	3	6,9	400Y	14500	850	87	245	425531375
MSBN-4-710/200-1100T	1465	11	21	400D	24500	1850	96	245	425531385
MSBN-6-710/200-400T	965	4	8,4	400D	16000	850	88	245	425531387
MSBN-4-900/125-2200T	1470	22	41	400D	35000	2700	97	245	425531420
MSBN-4-900/180-3000T	1460	30	54	400D	40000	2900	98	245	425531430
MSBN-4-900/250-3000T	1460	30	54	400D	46000	2900	99	245	425531440
MSBN-6-900/125-750T	975	7.5	16,6	400D	25000	1200	87	245	425531570
MSBN-6-900/180-1100T	980	11	24	400D	27000	1280	88	245	425531580
MSBN-6-900/250-1100T	980	11	24	400D	32000	1300	89	245	425531590

Venture Industries Sp. z o.o.
ul. Mokra 27, 05-092 Łomianki - Kiełpin
tel. +48 22 751 95 50, 751 20 31
fax +48 22 751 22 59, 751 12 02
e-mail: venture@venture.pl

Wymiary [mm]

Typ	A	A1	A2	C	E	F	N
MSBN-2-355/50-150T	200	242	277	112	~ 386	~ 157	10
MSBN-2-355/71-220T	221	267	298	112	~ 343	~ 168	10
MSBN-2-355/100-220T	250	292	327	2 x 112	~ 440	~ 182	12
MSBN-4-355/50-037T	200	242	277	112	~ 345	~ 157	10
MSBN-4-355/71-055T	221	267	298	112	~ 310	~ 168	10
MSBN-4-355/100-055T	250	292	327	2 x 112	~ 400	~ 182	12

MSBN-x-355

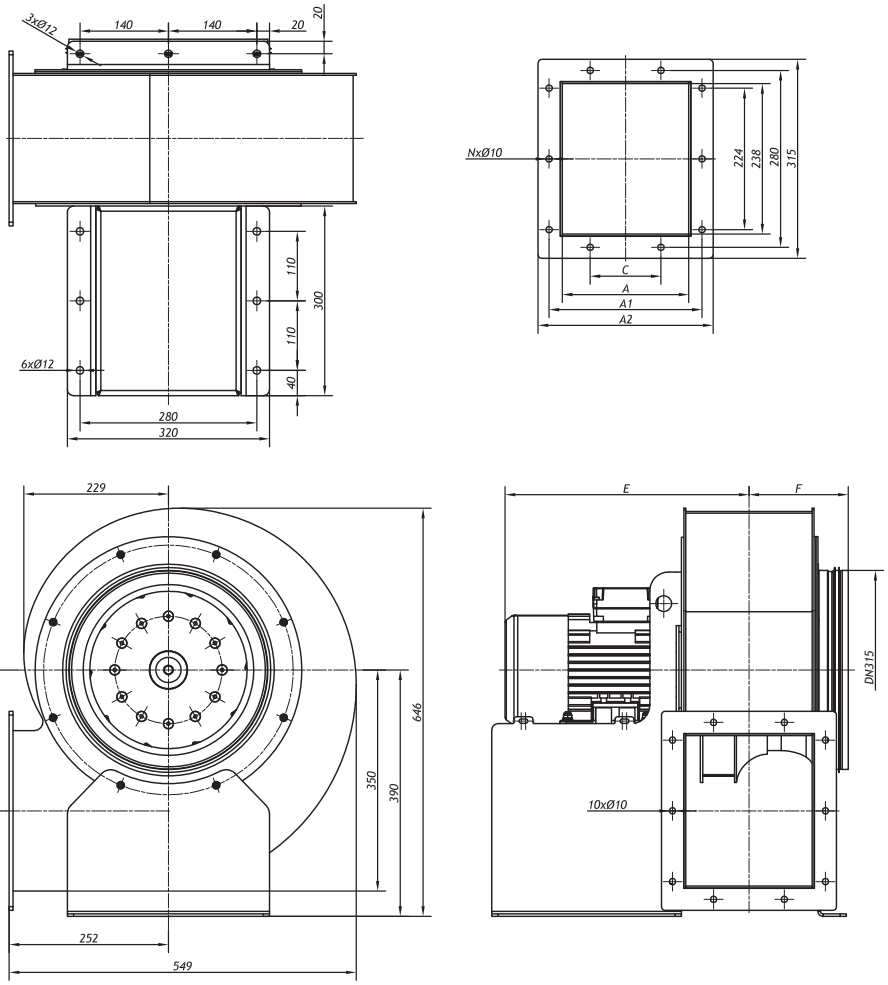

Charakterystyki pracy

MSBN-2-355

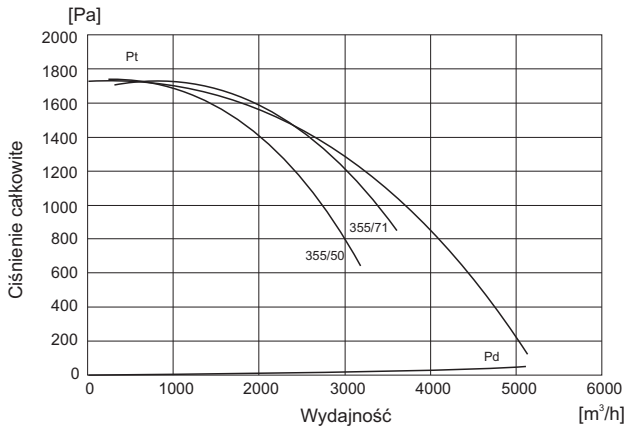

MSBN-4-355

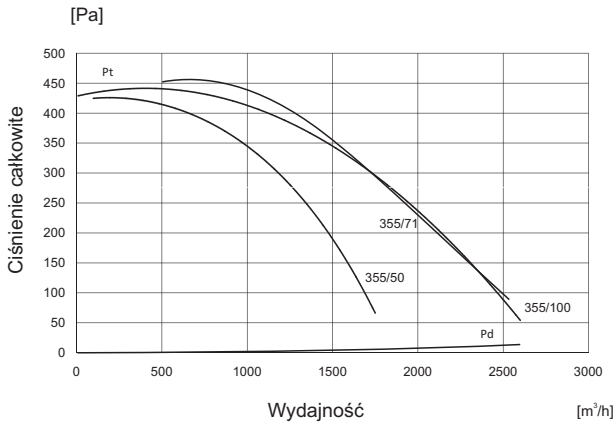

Wymiary [mm]

Typ	A	A1	A2	C	E	F	N	G
MSBN-2-400/56-300T	224	278	313	112	~ 428	~ 167	10	470
MSBN-4-400/56-075T	224	278	313	112	~ 370	~ 167	10	470
MSBN-2-400/80-400T	250	302	337	2x124	~ 455	~ 179	12	482
MSBN-4-400/80-110T	250	302	337	2x124	~ 390	~ 179	12	482
MSBN-2-400/112-550T	280	334	369	2x125	~ 523	~ 195	12	498
MSBN-4-400/112-150T	280	334	369	2x125	~ 420	~ 195	12	498

MSBN-x-400

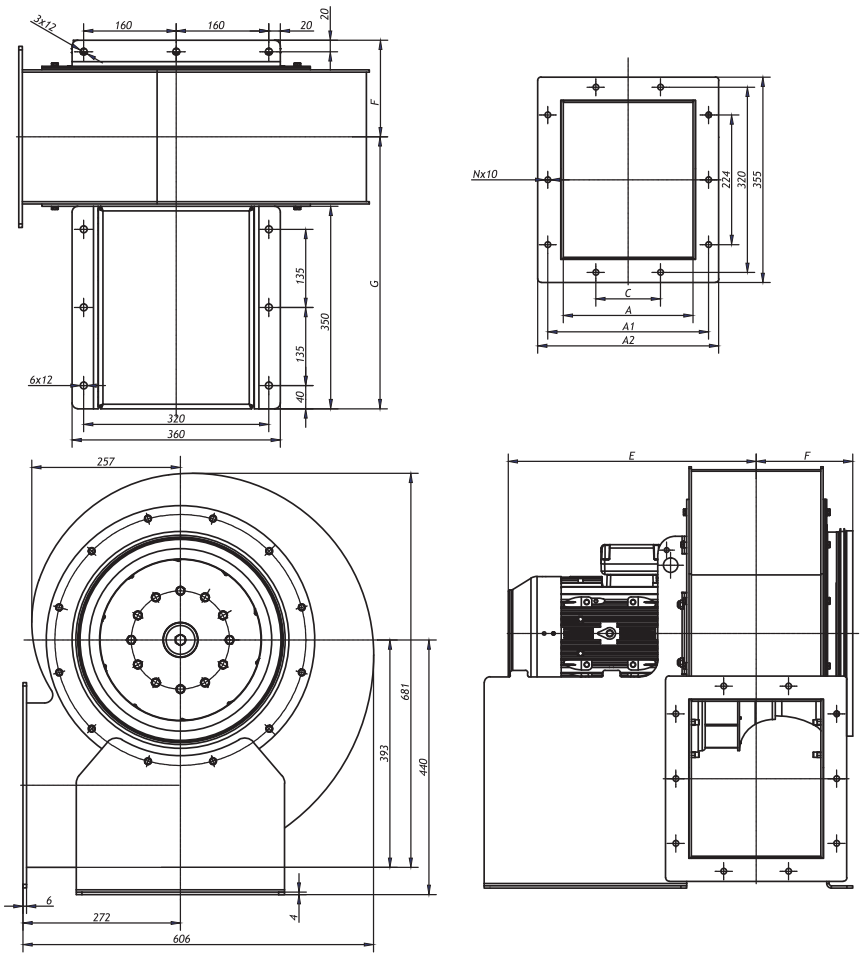

Charakterystyki pracy

MSBN-2-400

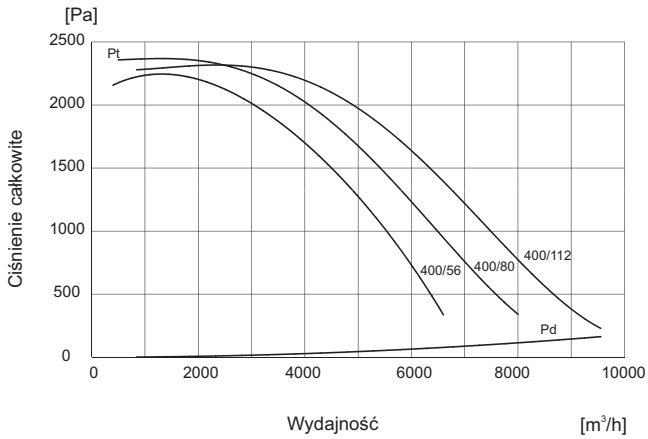

MSBN-4-400

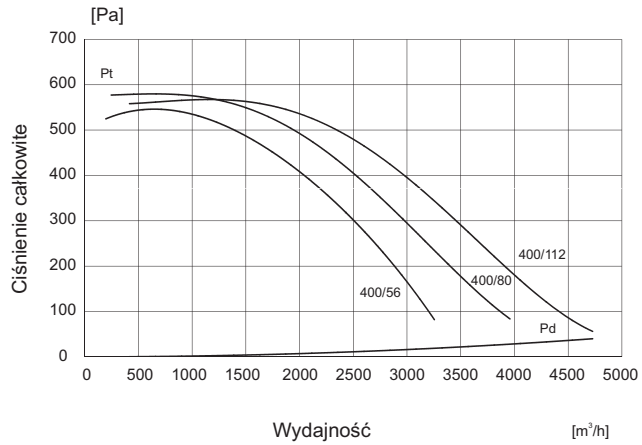

Venture Industries Sp. z o.o.
ul. Mokra 27, 05-092 Łomianki - Kiełpin
tel. +48 22 751 95 50, 751 20 31
fax +48 22 751 22 59, 751 12 02
e-mail: venture@venture.pl

Wymiary [mm]

Typ	A	A1	A2	E	F
MSBN-2-450/63-550T	253	302	342	~ 507	~ 185
MSBN-2-450/90-550T	280	329	369	~ 520	~ 198
MSBN-2-450/125-750T	315	364	404	~ 538	~ 216
MSBN-2-450/125-1100T	315	364	404	~ 662	~ 216
MSBN-4-450/63-220T	253	302	342	~ 410	~ 185
MSBN-4-450/90-220T	280	329	369	~ 430	~ 198
MSBN-4-450/125-300T	315	364	404	~ 430	~ 216

MSBN-x-450

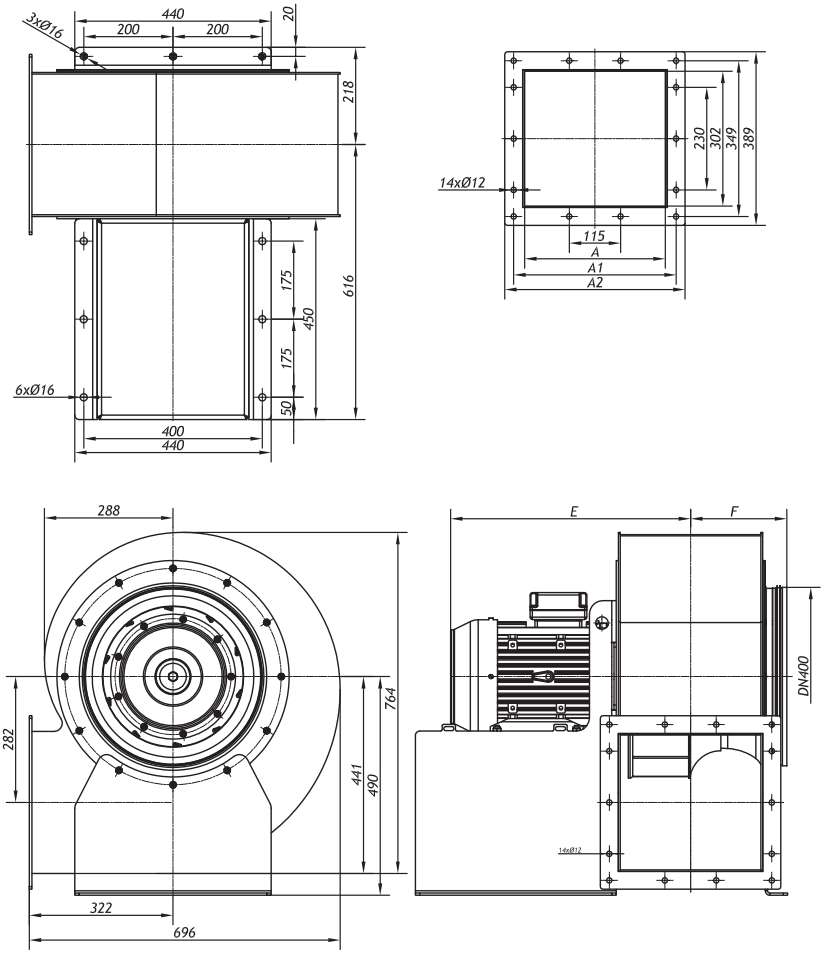

Charakterystyki pracy

MSBN-2-450

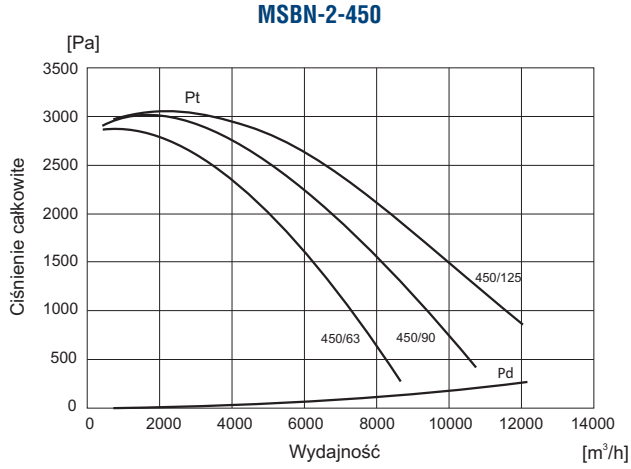

MSBN-4-450

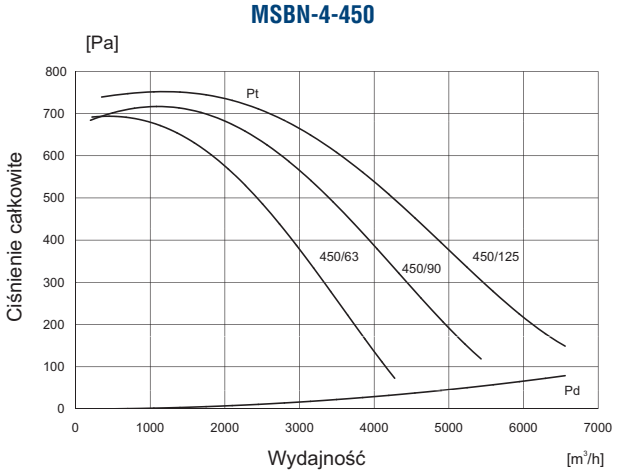

Wymiary [mm]

Typ	A	A1	A2	E	F	G	H
MSBN-2-500/71-1100T	286	355	395	650	233	602	203
MSBN 2-500/100-1100T	315	384	424	664	247	616	218
MSBN-2-500/140-1500T	355	424	464	684	267	636	238
MSBN-4-500/71-400T	286	355	395	474	233	602	203
MSBN-4-500/100-400T	315	384	424	489	247	616	218
MSBN-4-500/140-550T	355	424	464	589	267	636	238

MSBN-x-500

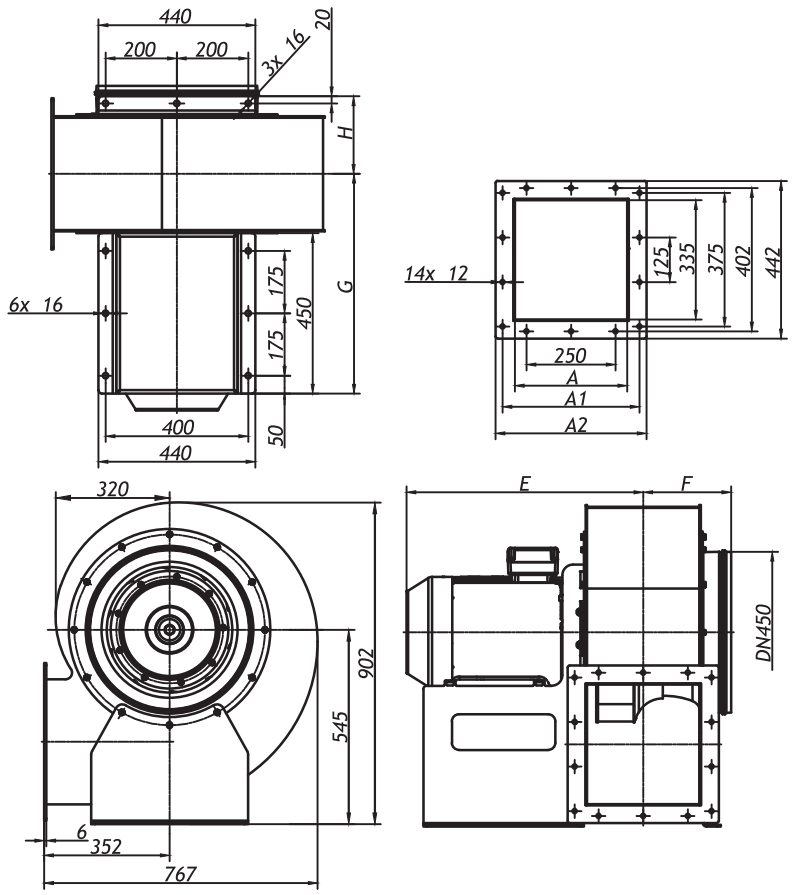

Charakterystyki pracy

MSBN-2-500

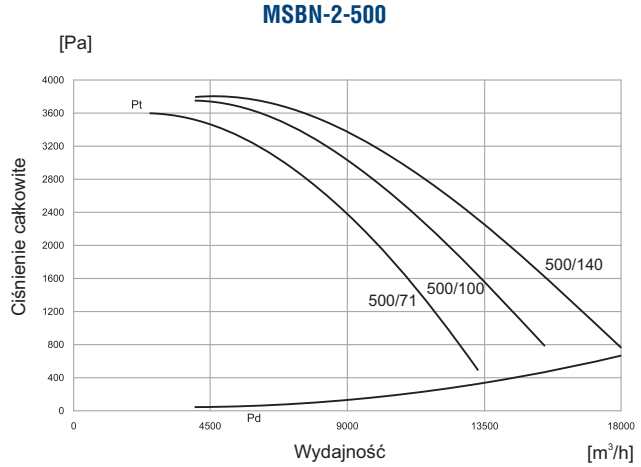

MSBN-4-500

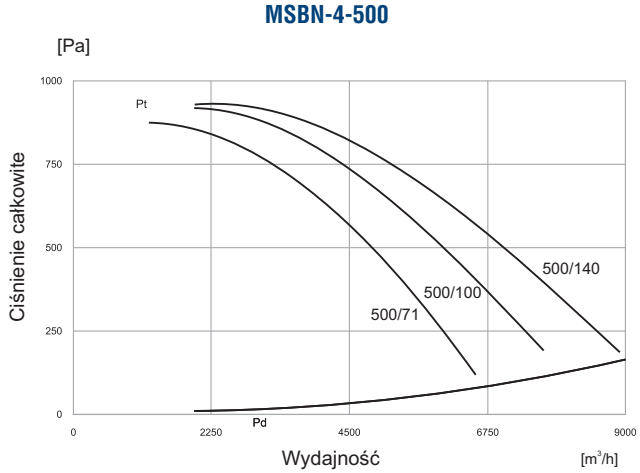

Venture Industries Sp. z o.o.
ul. Mokra 27, 05-092 Łomianki - Kiełpin
tel. +48 22 751 95 50, 751 20 31
fax +48 22 751 22 59, 751 12 02
e-mail: venture@venture.pl

Wymiary [mm]

Typ	A	A1	A2	E	F
MSBN-4-630/90-400T	360	409	450	~ 511	~ 275
MSBN-6-630/90-220T	360	409	450	~ 511	~ 275
MSBN-4-630/125-550T	395	444	484	~ 610	~ 290
MSBN-6-630/125-220T	395	444	484	~ 630	~ 290
MSBN-4-630/180-750T	450	499	539	~ 640	~ 320
MSBN-6-630/180-300T	450	499	369	~ 640	~ 320

MSBN-x-630

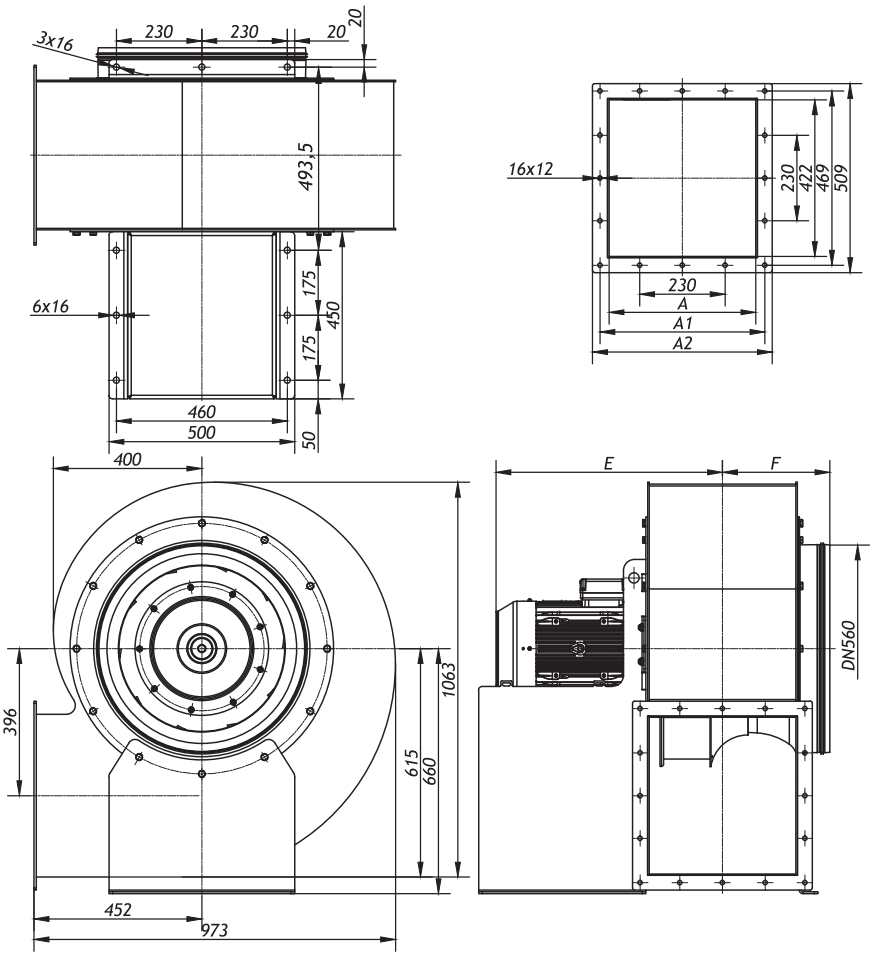

Charakterystyki pracy

MSBN-4-630

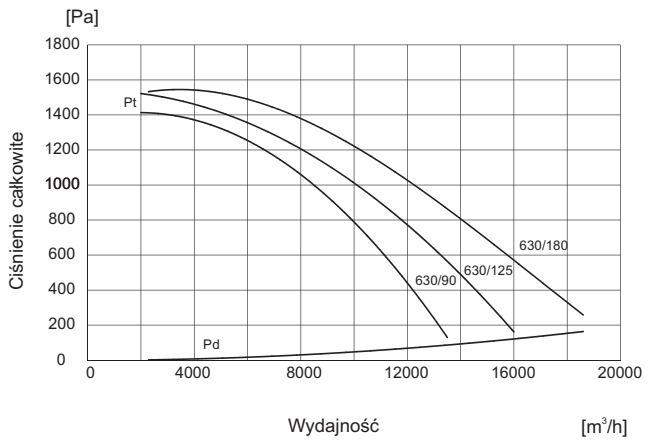

MSBN-6-630

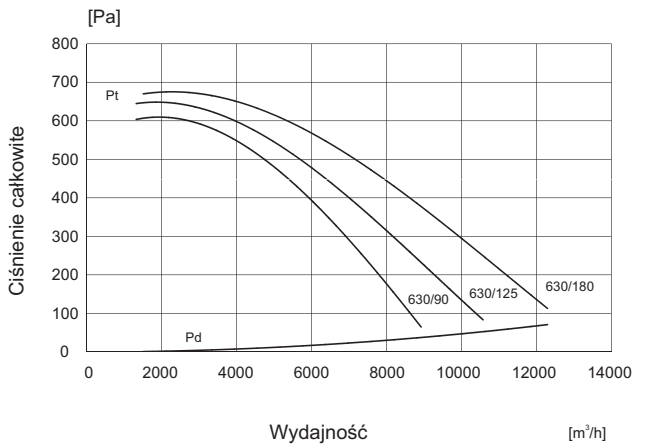

Wymiary [mm]

Typ	A	A1	A2	C	C1	E	F	N
MSBN-4-710/100-750T	440	490	550	130	390	~ 680	~ 285	12
MSBN-6-710/100-300T	440	490	550	130	390	~ 680	~ 285	12
MSBN-4-710/140-750T	440	510	570	130	390	~ 680	~ 305	12
MSBN-6-710/140-300T	440	510	570	130	390	~ 680	~ 305	12
MSBN-4-710/200-1100T	500	570	630	130	390	~ 680	~ 335	12
MSBN-6-710/200-400T	500	570	630	130	390	~ 680	~ 335	12

MSBN-2-710

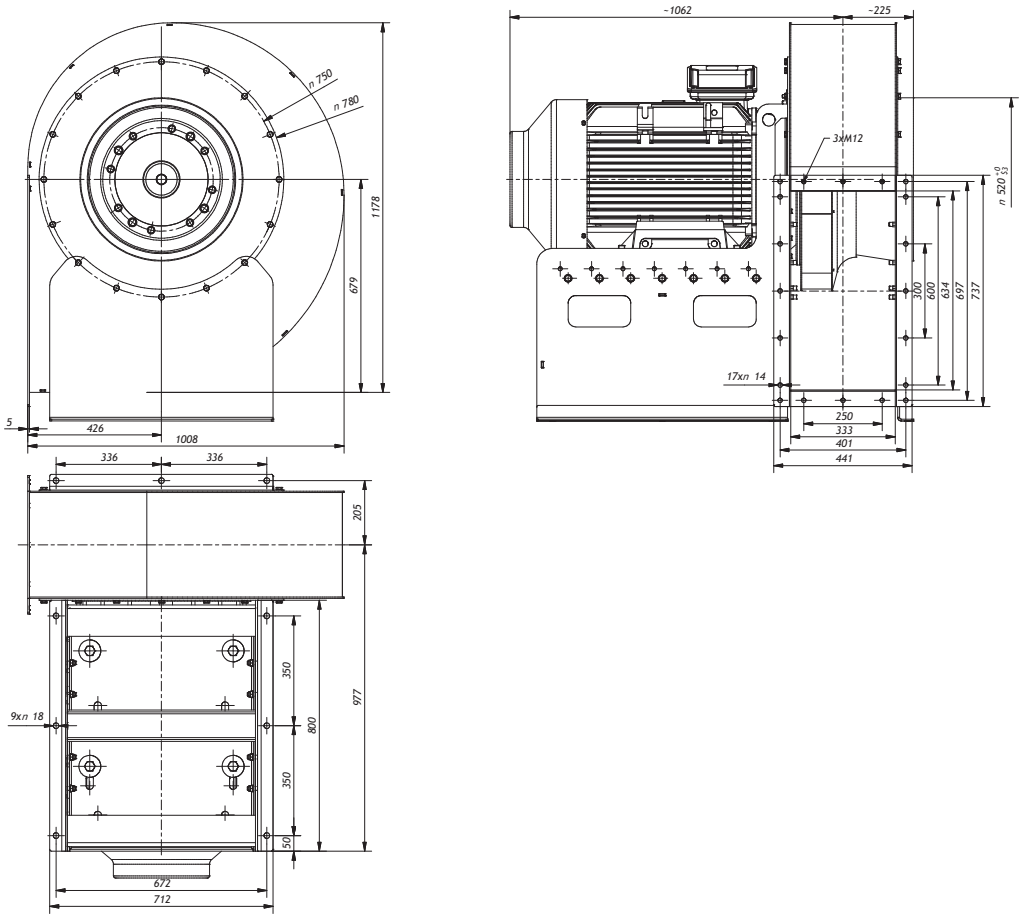

Charakterystyki pracy

MSBN-2-710

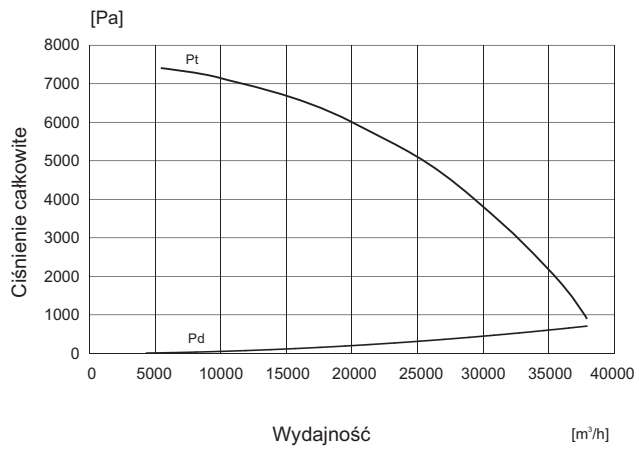

Venture Industries Sp. z o.o.
ul. Mokra 27, 05-092 Łomianki - Kiełpin
tel. +48 22 751 95 50, 751 20 31
fax +48 22 751 22 59, 751 12 02
e-mail: venture@venture.pl

MSBN-4-710 / MSBN-6-710

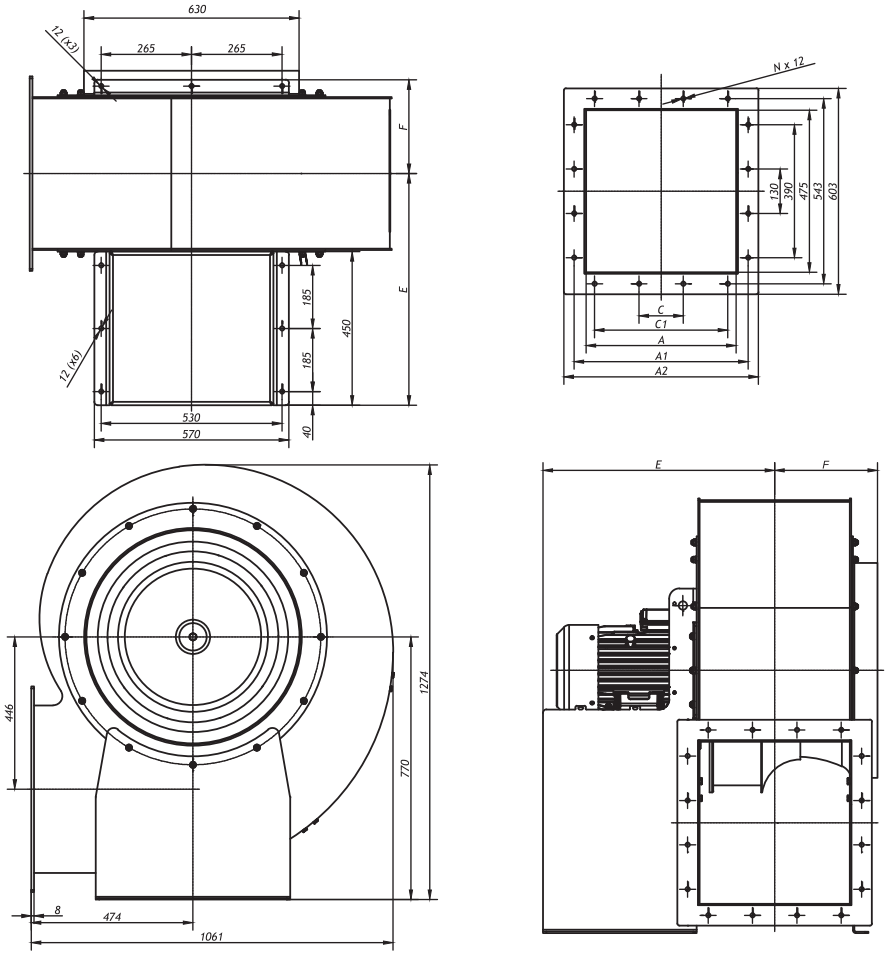

Charakterystyki pracy

MSBN-4-710

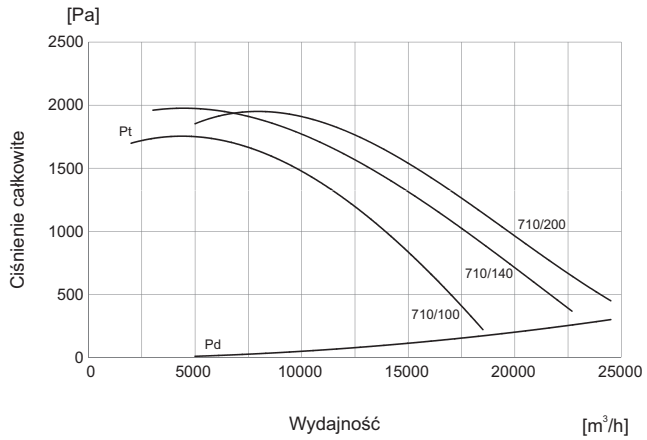

MSBN-6-710

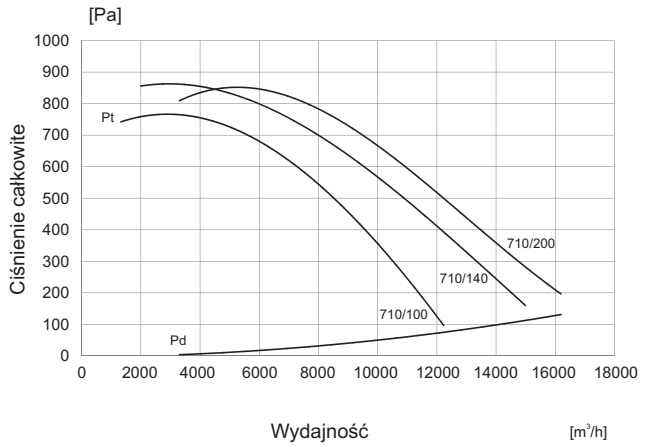

Wymiary [mm]

Typ	A	A1	A2	C	C1	E	F	N
MSBN-4-900/125-2200T	616	566	505	460	230	~ 820	~ 326	24
MSBN-4-900/180-3000T	671	621	560	460	230	~ 973	~ 353	24
MSBN-6-900/250-1100T	741	691	630	460	230	~ 882	~ 388	24
MSBN-6-900/125-750T	616	566	505	460	230	~ 759	~ 326	24
MSBN-4-900/180-3000T	671	621	560	460	230	~ 787	~ 353	24
MSBN-4-900/250-3000T	741	691	630	460	230	~ 1062	~ 388	24

MSBN-4-900 / MSBN-6-900

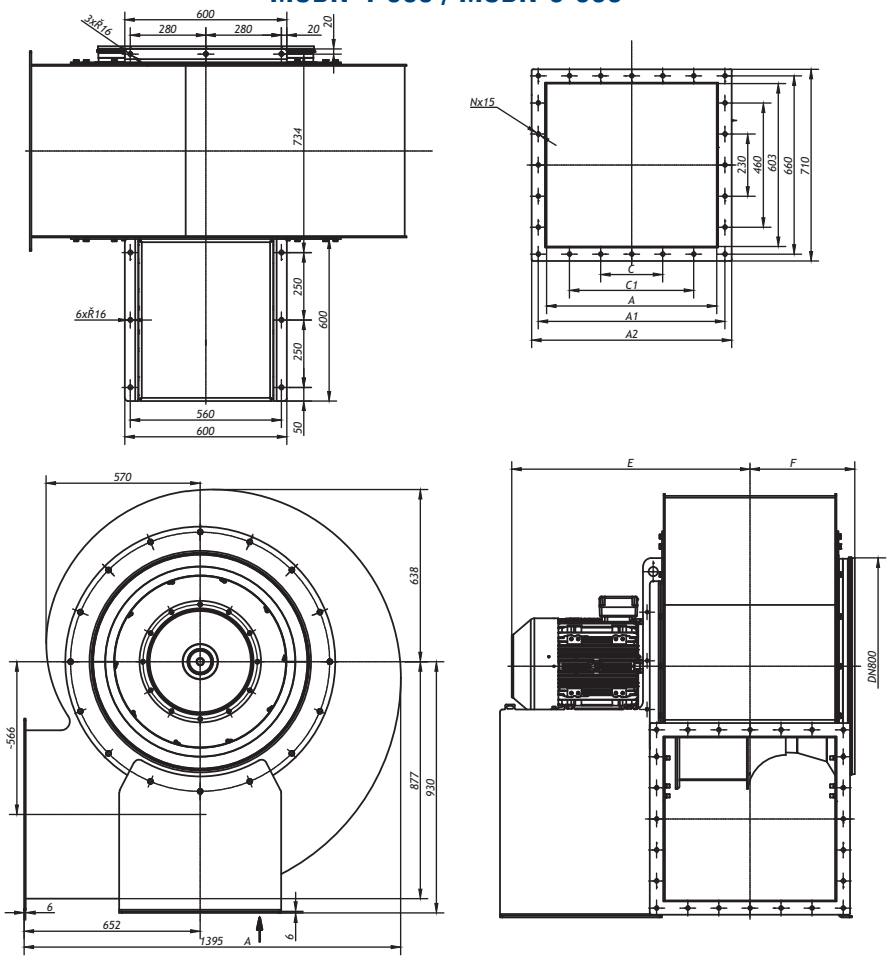

Charakterystyki pracy

MSBN-4-900

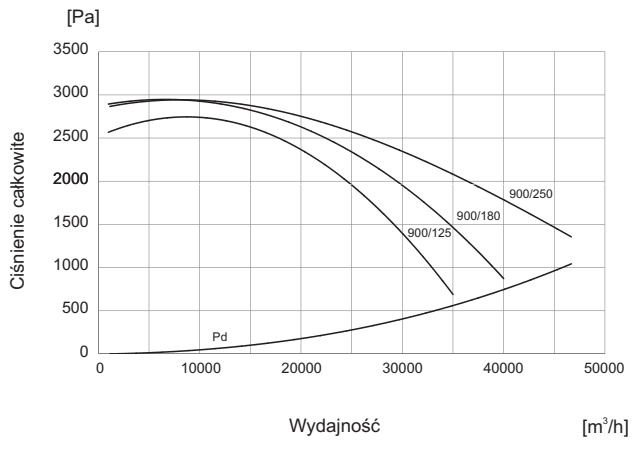

MSBN-6-900

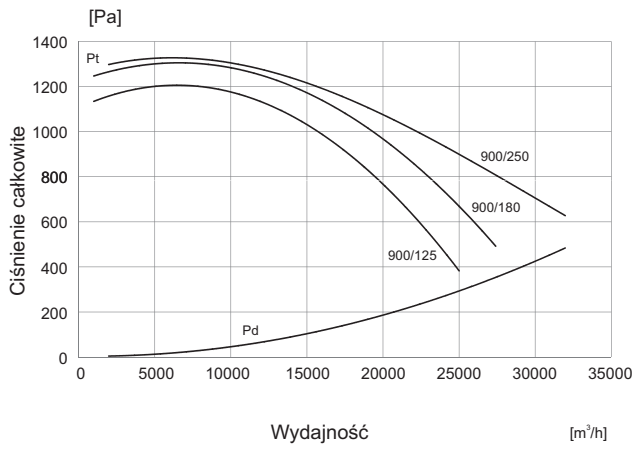

Venture Industries Sp. z o.o.
ul. Mokra 27, 05-092 Łomianki - Kiełpin
tel. +48 22 751 95 50, 751 20 31
fax +48 22 751 22 59, 751 12 02
e-mail: venture@venture.pl



120°C

Zastosowanie

Transport powietrza zawierającego drobne i suche frakcje stałe jak kurz, pył, suche trociny i suche drobne wióry.

Konstrukcja

Średniociśnieniowe wentylatory promieniowe o napędzie pasowym. Wirnik z pochylonymi do tyłu łopatkami prostymi spawany z blachy stalowej. Wirnik wyważany dynamicznie wg ISO 1940. Obudowa i rama spawana z blachy stalowej, malowana proszkowo. Obudowy z blachy nierdzewnej lub cynkowanej na życzenie. Wentylatory standardowo wykonywane są w figurze RD0. Wentylatory w innych figurach na życzenie.

Silnik elektryczny

Silnik elektryczny wykonany zgodnie z obowiązującymi Dyrektywami oraz klasami sprawności, oznaczony znakiem CE. Klasa izolacji – F. Stopień ochrony - IP55. Zasilanie - trójfazowe 230/400V 50Hz, 400V 50Hz lub 400/690V 50Hz (w zależności od mocy silnika). Wentylatory z silnikami w innym wykonaniu: tabela wykonań specjalnych.
Schemat podłączenia elektrycznego: rys. 8, str. 925.

Dane techniczne

Typ	moc silnika [kW]	prędkość obrotowa [obr./min]	natężenie znam. [A]	napięcie [V]	wydajność max. [m^3/h]	ciśnienie max. [Pa]	masa [kg]	nr artykułu
MSB-VB-355/102-28-220T	2,2	2850	4,6	400	6500	1800	155	425512500
MSB-VB-355/102-30-300T	3,0	3050	6,0	400	6950	2050	160	425512510
MSB-VB-355/102-32-400T	4,0	3230	7,8	400	7350	2300	165	425512520
MSB-VB-355/102-34-550T	5,5	3420	10,3	400	7800	2550	180	425512530
MSB-VB-355/102-36-550T	5,5	3600	10,3	400	8250	2850	180	425512540
MSB-VB-355/102-38-550T	5,5	3800	10,3	400	8650	3200	180	425512550
MSB-VB-355/102-40-750T	7,5	4020	13,7	400	9200	3600	185	425512560
MSB-VB-400/125-29-400T	4,0	2900	7,8	400	7650	2900	180	425512600
MSB-VB-400/125-31-550T	5,5	3100	10,3	400	8150	3300	195	425512610
MSB-VB-400/125-33-750T	7,5	3300	13,7	400	8650	3720	200	425512620
MSB-VB-400/125-35-750T	7,5	3500	13,7	400	9180	4170	200	425512630
MSB-VB-400/125-37-1100T	11,0	3700	20,2	400	9700	4650	220	425512640
MSB-VB-400/125-39-1100T	11,0	3900	20,2	400	10200	5150	220	425512650
MSB-VB-400/125-41-1500T	15,0	4100	26,7	400	10800	5800	230	425512660
MSB-VB-450/90-29-750T	7,5	2900	13,7	400	7950	3500	210	425512700
MSB-VB-450/90-31-110OT	11,0	3100	20,2	400	8400	3900	230	425512710
MSB-VB-450/90-33-1500T	15,0	3260	26,7	400	8900	4300	230	425512720
MSB-VB-450/90-35-1500T	15,0	3440	26,7	400	9350	4850	240	425512730
MSB-VB-450/90-37-1850T	18,5	3640	32,2	400	9900	5450	255	425512740
MSB-VB-450/90-39-1850T	18,5	3850	32,2	400	10500	6100	255	425512750
MSB-VB-450/90-41-2200T	22,0	4080	39,3	400	11100	6850	275	425512760

Wymiary [mm]

Typ	A	B	C	D	E	F	G	H
355	256	243	224	315	170	756	425	655
400	273	320	250	354	183	825	525	790
450	284	308	290	399	200	802	524	824

Typ	I	K	L	N	O	P	R	S
355	100	575	1203	675	805	30	940	1000
400	100	575	1274	675	825	30	940	1000
450	100	575	1274	675	825	30	940	1000

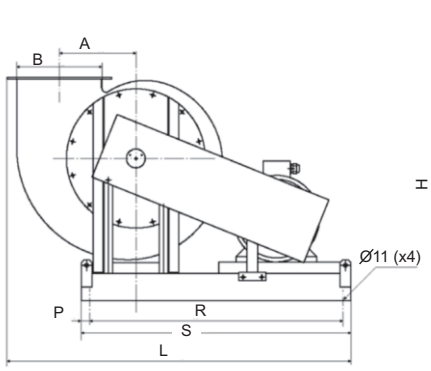

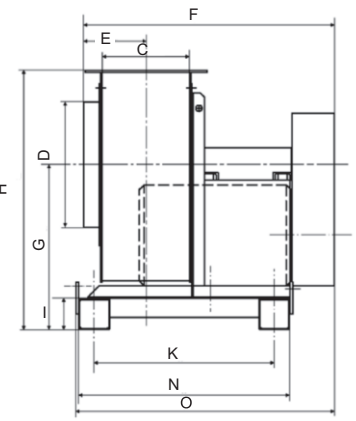

Charakterystyki pracy

MSB-VB-2-355/102

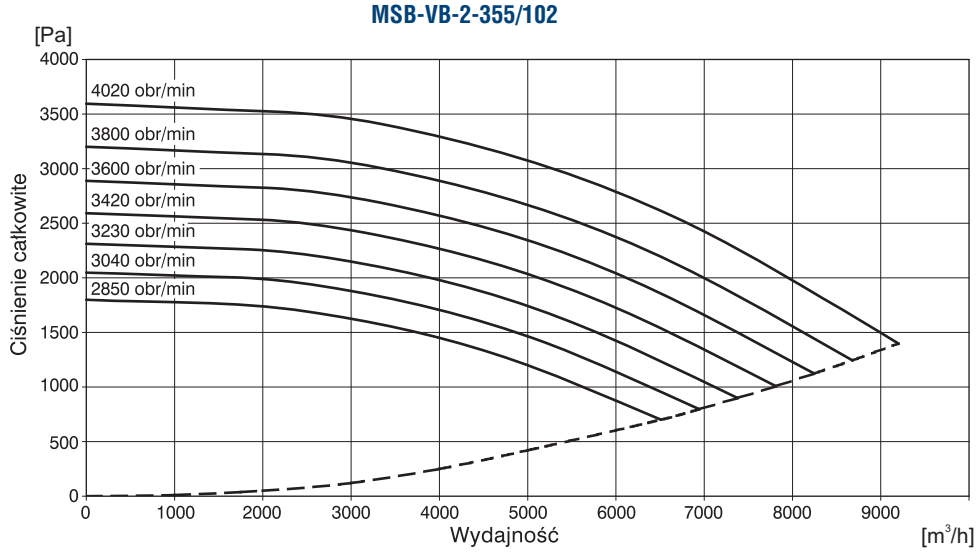

MSB-VB-2-400/125

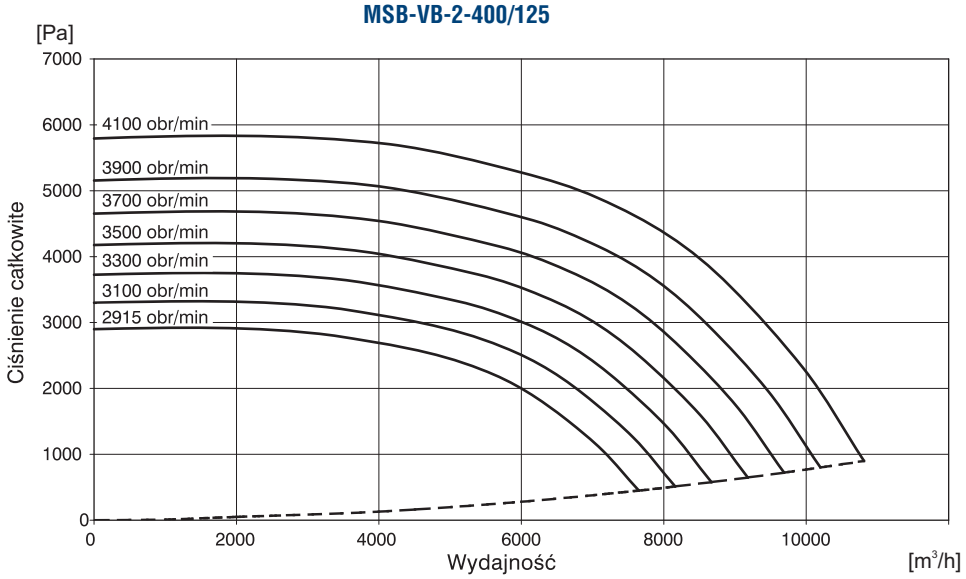

MSB-VB-2-450/90

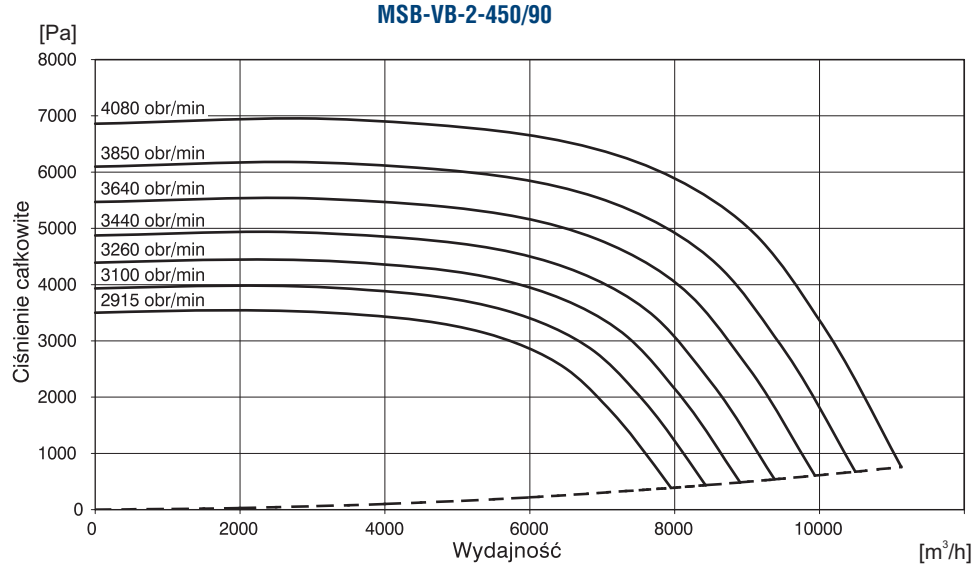

Venture Industries Sp. z o.o.
ul. Mokra 27, 05-092 Łomianki - Kiełpin
tel. +48 22 751 95 50, 751 20 31
fax +48 22 751 22 59, 751 12 02
e-mail: venture@venture.pl

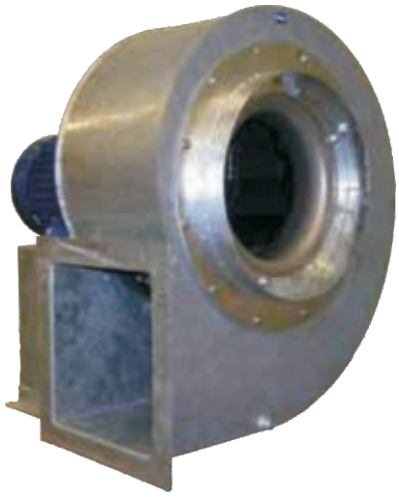

250°C

Zastosowanie

Wentylatory MSB-HT przeznaczone są do transportu powietrza o niskim stopniu zanieczyszczenia i temperaturze maksymalnej do 250°C. Mogą być stosowane jako wentylatory odciągowe spalin z kotłów, mieszanie powietrza w komorach.

Konstrukcja

Średnioci śnieniowe wentylatory promieniowe o napędzie bezpośrednim. Wirnik w wentylatorach MSB-HT z łopatkami prostymi pochylonymi do tyłu, spawany z blachy stalowej DOMEX355, wlot wirnika profilowany z nierdzewnej blachy stalowej, wyważane dynamicznie wg ISO1940. Obudowa i podstawa pod silnik spawana z blachy stalowej cynkowana na gorąco. W najniższym punkcie obudowy znajduje się zawór drenażowy do odprowadzania skroplin. Na płaszczu obudowy znajduje się otwór inspekcyjny umożliwiający czyszczenie wirnika. Na wale silnika zamontowane tarcze dyspersyjne do rozpraszania temperatury z osłonami. Wentylatory standardowo wykonywane są w figurze LG270. Wentylatory w innych figurach na życzenie.

Silnik elektryczny

Silnik elektryczny wykonany zgodnie z obowiązującymi Dyrektywami oraz klasami sprawności, oznaczony znakiem CE. Klasa izolacji – F. Stopień ochrony - IP55. Zasilanie - trójfazowe 230/400V 50Hz, 400V 50Hz lub 400/690V 50Hz (w zależności od mocy silnika). Wentylatory z silnikami w innym wykonaniu: tabela wykonań specjalnych.
Schemat podłączenia elektrycznego: rys. 8, str. 925.

Dane techniczne

Typ	moc silnika [kW]	prędkość obrotowa [obr./min]	natężenie znam. [A]	napięcie [V]	wydajność max. [m³/h]	ciśnienie max. [Pa]	poziom ciśnienia akustycznego [dB(A)]	masa [kg]	nr artykułu
MSB-HT-2-315/102-110T	1,1	2900	2,5	400	4800	1450	74	40	45512810
MSB-HT-2-355/125-220T	2,2	2900	4,6	400	6700	1850	76	45	45512820
MSB-HT-2-400/125-400T	4,0	2900	6,5	400	7700	2850	80	55	45512830
MSB-HT-2-450/125-750T	7,5	2900	14,0	400	12100	3100	85	88	45512840

* poziom ciśnienia akustycznego przy wydajności Q= $1/2Q_{max}$

Charakterystyki pracy

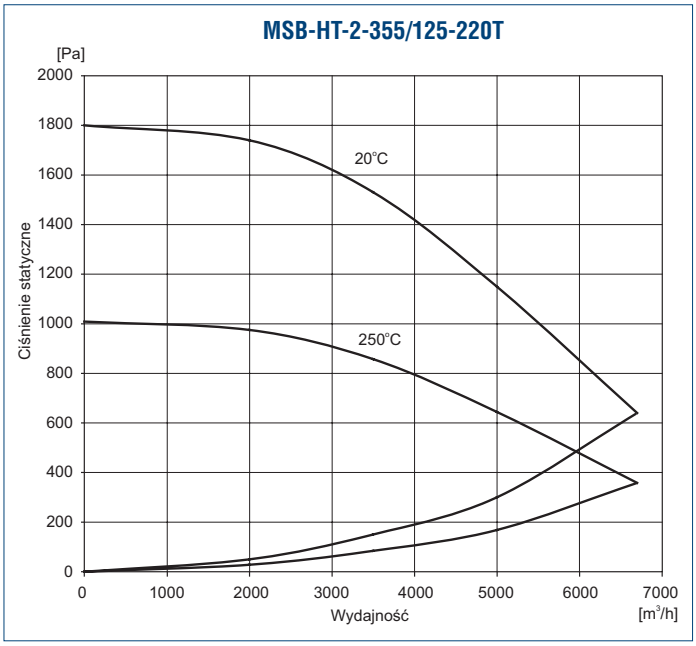

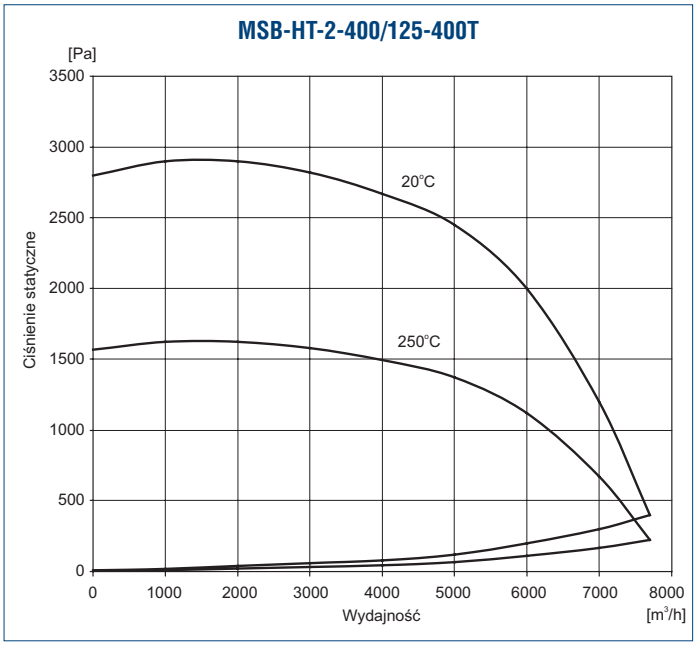

Charakterystyki pracy

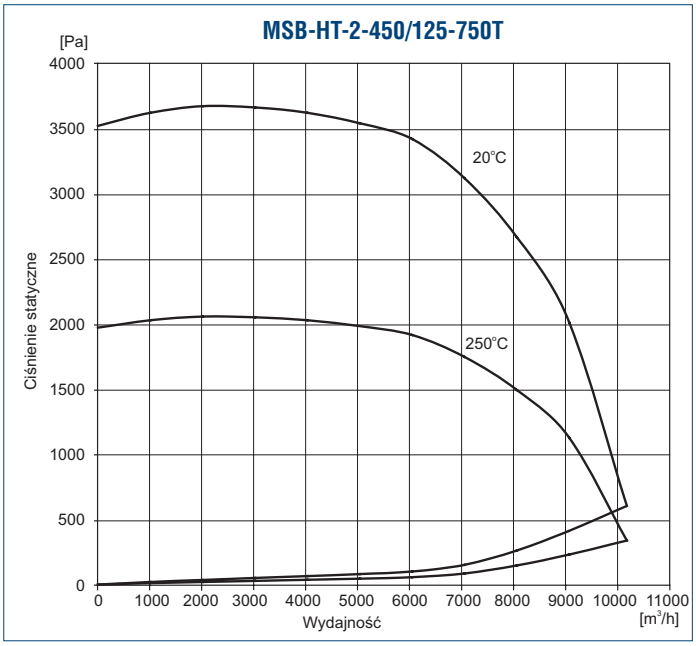

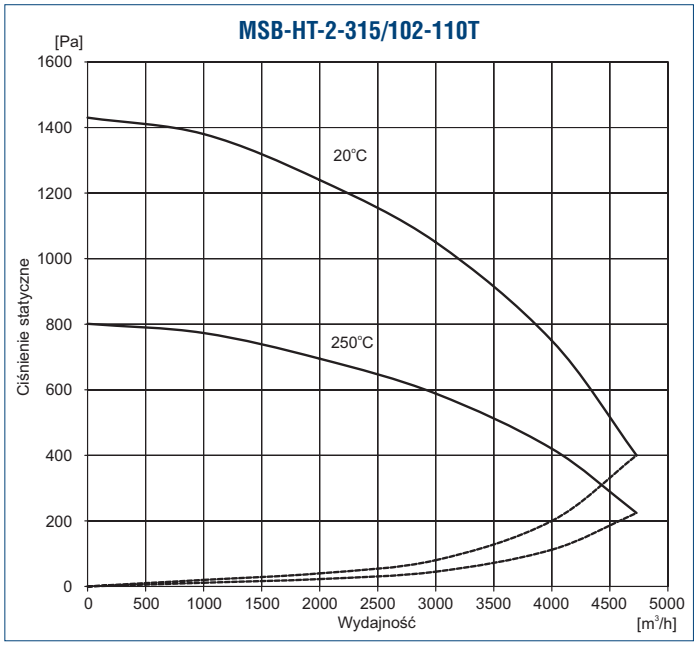

Wymiary [mm]

Typ	A	B	C	D	E	F	H	P	Q	R	S	T	U	n0	Øx	a x b	a1 x b1	a2 x b2 n0	n0	Øz	t	Ød
315	216	240	225	287	153	318	400	237	210	350	18	150	150	6	12	256 x 198	291 x 233	326 x 268	6 + 4	10	112	315
355	225	256	230	298	172	398	400	257	230	413	38	150	210	6	12	243 x 232	278 x 267	313 x 302	6 + 4	10	112	315
400	273	304	265	364	189	525	500	276	240	436	31	190	190	6	12	320 x 250	368 x 298	408 x 338	6 + 4	10	125	355
450	284	322	300	375	200	600	500	316	280	517	27	235	235	6	12	308 x 330	348 x 330	348 x 370	6 + 4	10	125	400

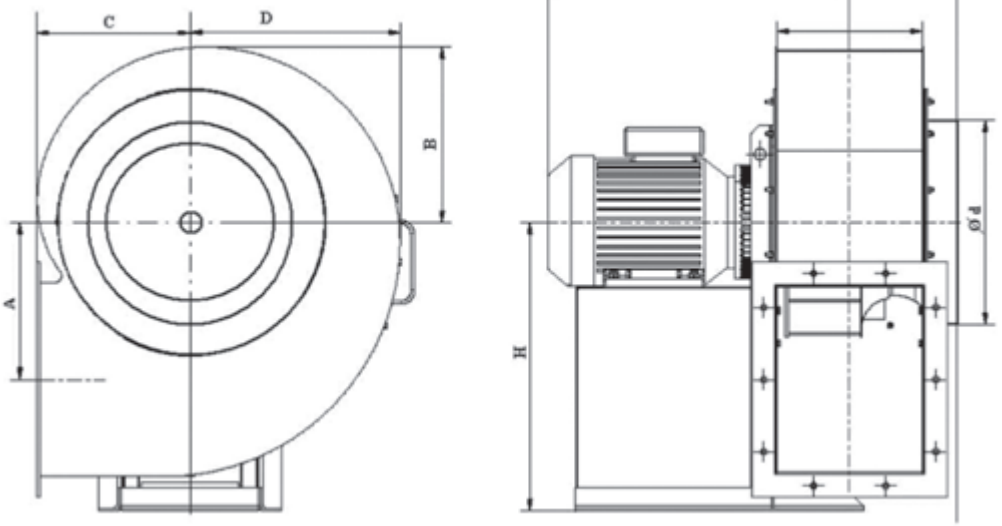

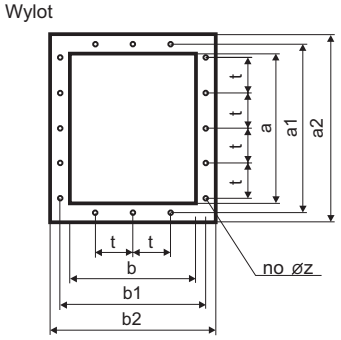

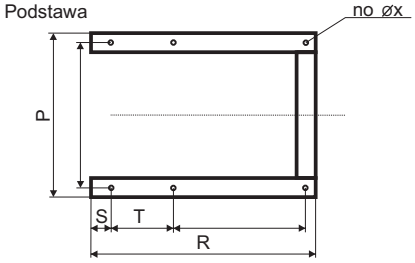

Venture Industries Sp. z o.o.
ul. Mokra 27, 05-092 Łomianki - Kiełpin
tel. +48 22 751 95 50, 751 20 31
fax +48 22 751 22 59, 751 12 02
e-mail: venture@venture.pl





Zastosowanie

Promieniowe wentylatory HBB, przeznaczone są do transportu czystego powietrza.
Znajdują zastosowanie w różnorodnych instalacjach wentylacji mechanicznej, do tłoczenia powietrza w procesach technologicznych, systemach wentylacji, urządzeniach chłodniczych i klimatyzacyjnych, suszarniach.

Konstrukcja

Wysokociśnieniowe wentylatory promieniowe o napędzie bezpośrednim. Obudowa spawana z blachy stalowej. Wirnik z łopatkami pochylonymi do tyłu, spawany z blachy stalowej lub aluminiowej. Obudowy i wirniki z blachy kwasoodpornej lub cynkowanej na życzenie. Wentylatory standardowo wykonywane są w figurze LG 270. Wentylatory w innych figurach na życzenie. Maksymalna temperatura tłoczonego medium 80°C. Temperatura otoczenia silnika od -15°C do 40°C. Wykonania niestandardowe i specjalne wymagają ustaleń z Venture Industries Sp. z o.o.

Silnik elektryczny

Silnik elektryczny wykonany zgodnie z obowiązującymi Dyrektywami oraz klasami sprawności, oznaczony znakiem CE. Klasa izolacji – F. Stopień ochrony - IP55. Zasilanie - trójfazowe 230/400V 50Hz, 400V 50Hz lub 400/690V 50Hz (w zależności od mocy silnika). Wentylatory z silnikami w innym wykonaniu: tabela wykonań specjalnych.
Schemat podłączenia elektrycznego: rys. 8, str. 925.

Dane techniczne

Typ	prędkość obrotowa [obr./min]	moc silnika [kW]	natężenie prądu [A]	wydajność max. [m^3/h]	ciśnienie max. [Pa]	poziom ciśnienia akustycznego* [dB(A)]	masa [kg]	nr artykułu
HBB-2-355/53-110T	2900	1,1	2,5	1800	2100	79	57	425513010
HBB-2-400/63-220T	2900	2,2	4,6	4400	2700	84	67	425513020
HBB-2-450/71-400T	2900	4,0	7,8	4000	3500	86	75	425513030-08
HBB-2-500/85-750T	2900	7,5	14,0	7500	4500	88	125	425513040
HBB-2-560/95-1100T	2900	11,0	21,2	9000	5500	90	140	425513050
HBB-2-630/106-1850T	2950	18,5	32,0	8200	7100	95	297	425513060
HBB-2-630/106-2200T	2950	22,0	41,0	14000	7100	96	299	425513065
HBB-2-710/44-1100T	2950	11,0	22,0	2500	9100	97	240	425513067
HBB-2-710/44-1850T	2950	18,5	33,0	5600	9100	98	270	425513068-02
HBB-2-710/85-2200T	2950	22,0	38,0	7000	8100	99	290	425513070
HBB-2-710/85-3000T	2950	30,0	45,0	12000	8100	102	390	425513080
HBB-2-800/132-4500T	2950	45,0	77,0	11000	11000	108	600	425513090
HBB-2-800/132-5500T	2950	55,0	95,0	15000	11000	108	700	425513092
HBB-2-800/132-7500T	2950	75,0	128,0	30000	11000	112	850	425513094

*poziom ciśnienia akustycznego przy wydajności $Q=0,5Q_{max}$

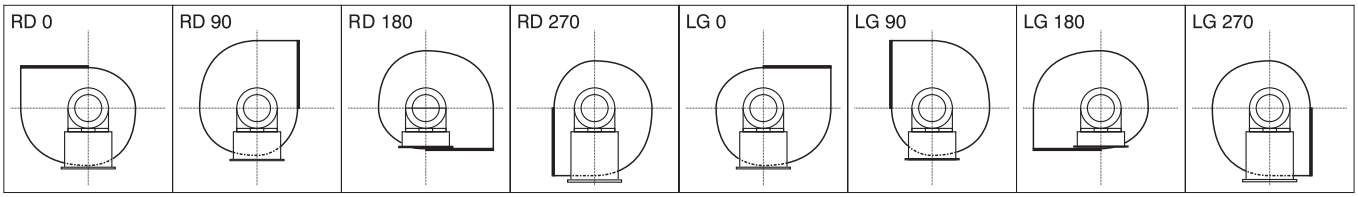

Wentylatory HBB są standardowo wykonywane w figurze LG270

Charakterystyki pracy

HBB-2-355/53-110T

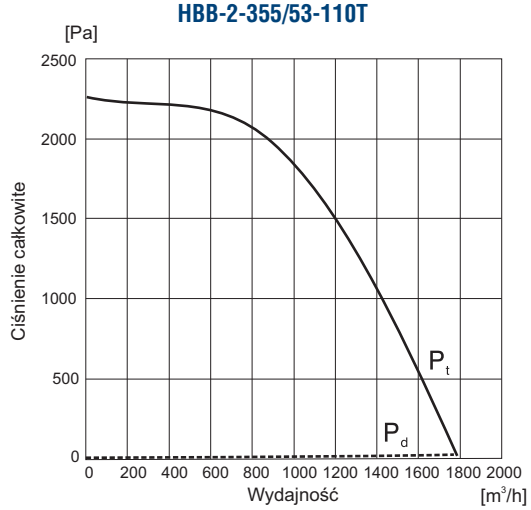

HBB-2-400/63-220T

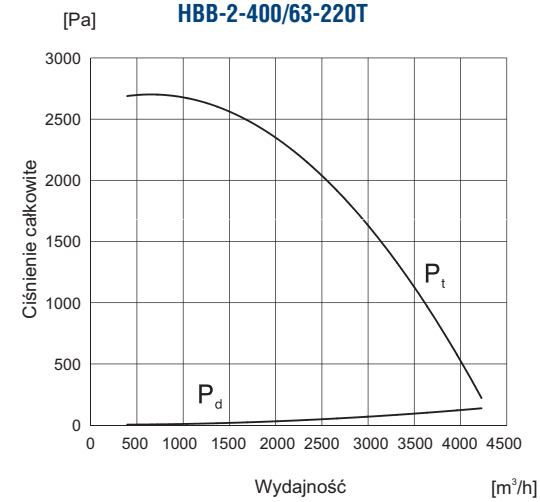

HBB-2-450/71-400T

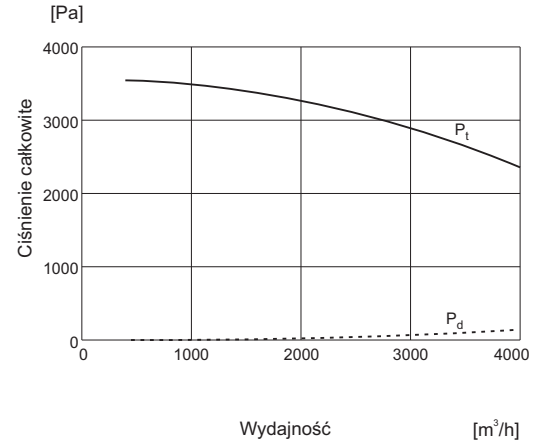

Wymiary [mm]

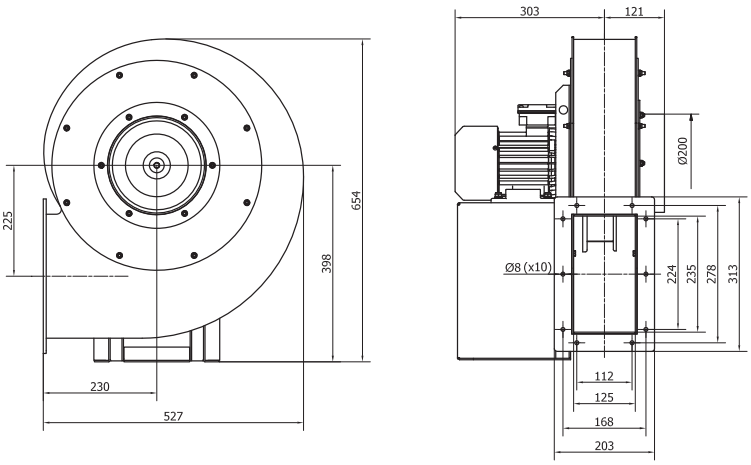

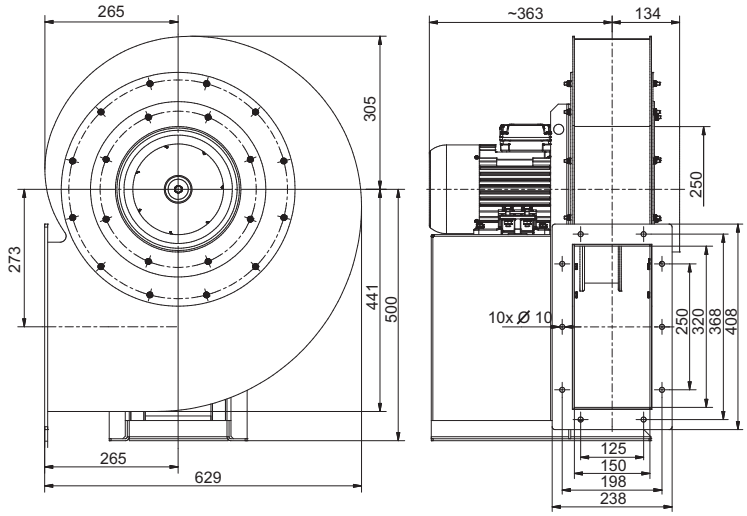

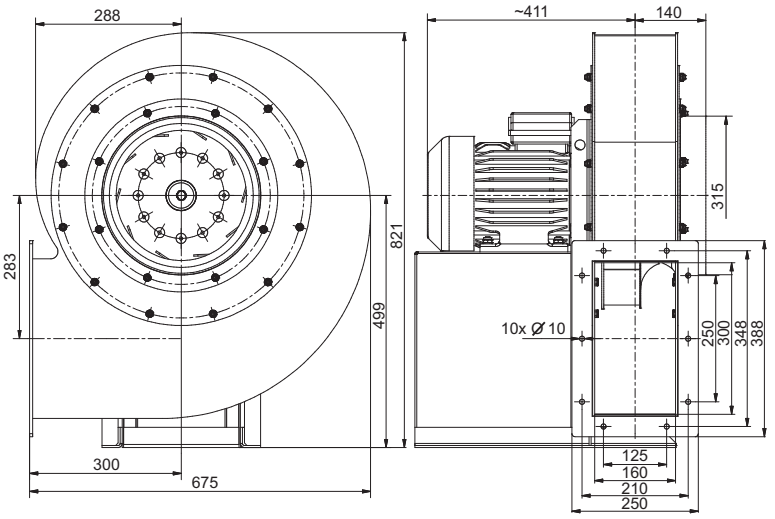

Venture Industries Sp. z o.o.
ul. Mokra 27, 05-092 Łomianki - Kiełpin
tel. +48 22 751 95 50, 751 20 31
fax +48 22 751 22 59, 751 12 02
e-mail: venture@venture.pl

Charakterystyki pracy

HBB-2-500/85-750T

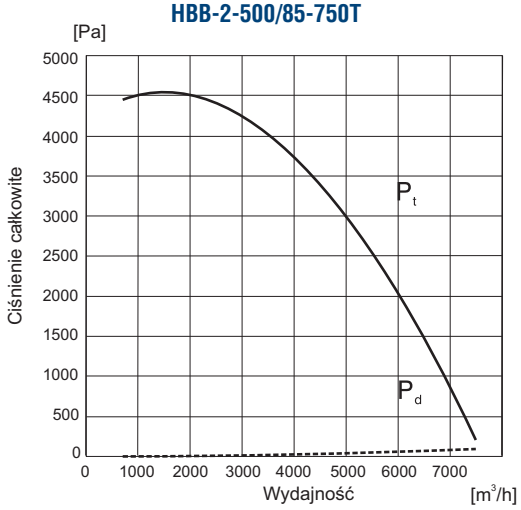

Wymiary [mm]

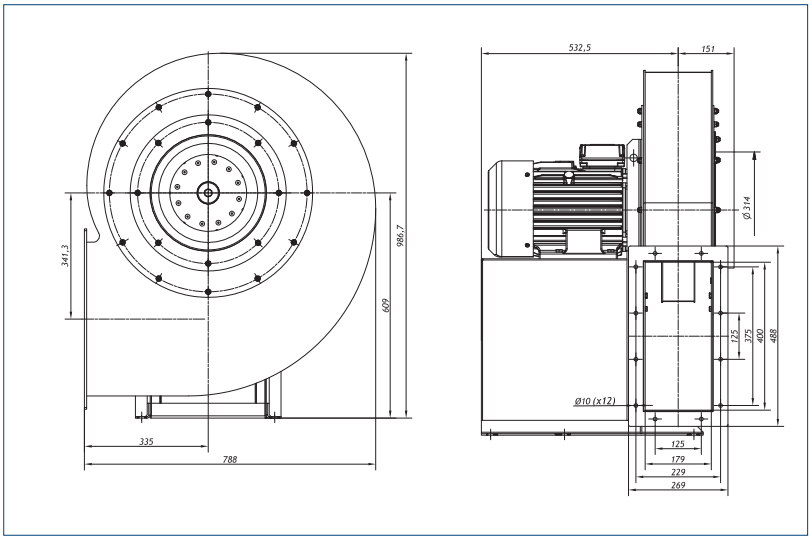

HBB-2-560-95-1100T

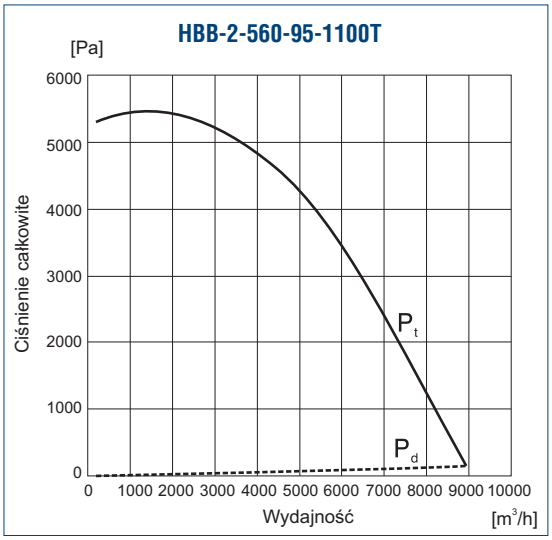

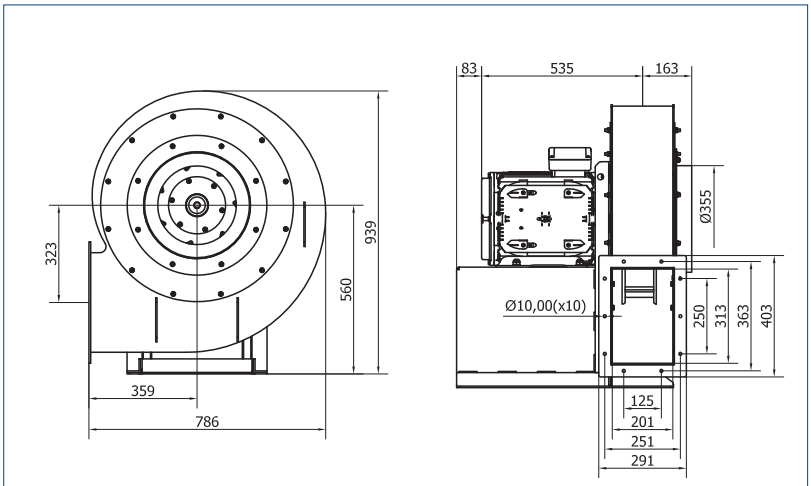

HBB-2-630/106-1850T, HBB-2-630/106-2200T

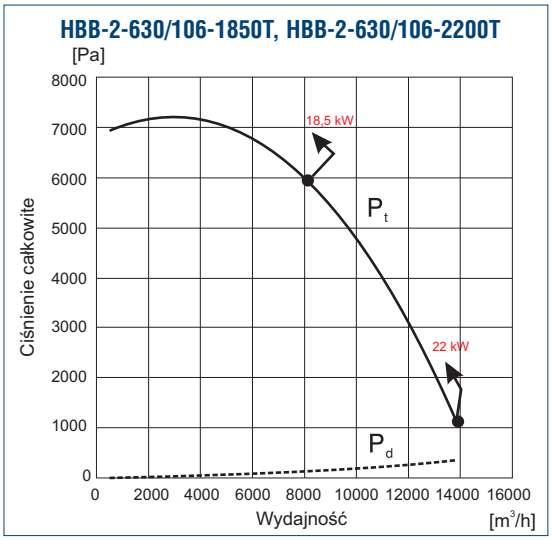

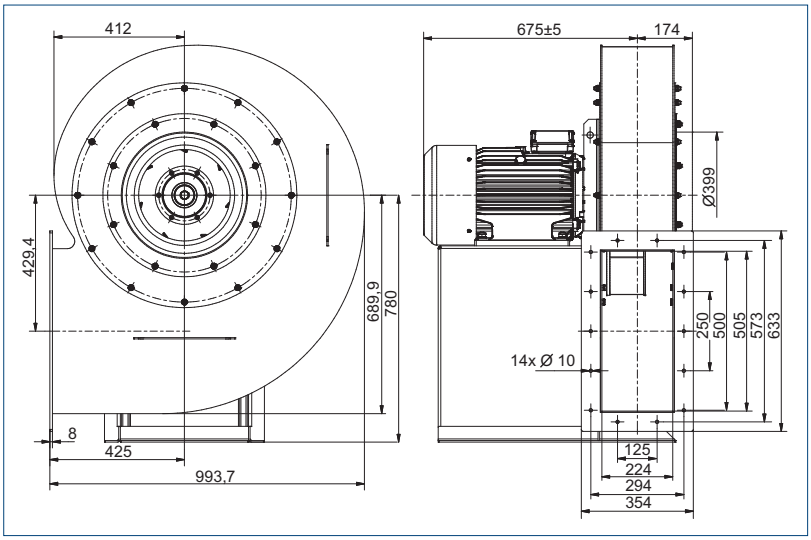

Charakterystyki pracy

HBB-2-710/44-1100T, HBB-2-710/44-1850T

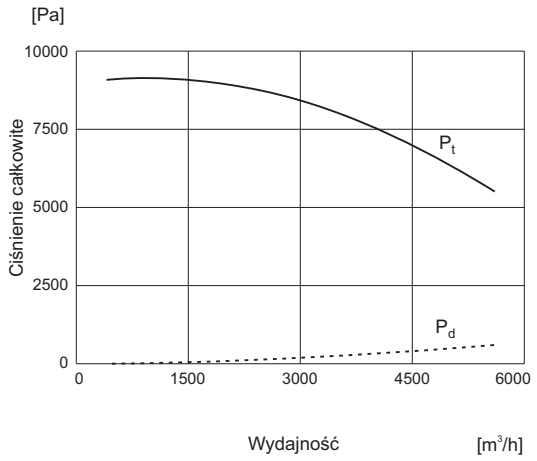

Wymiary [mm]

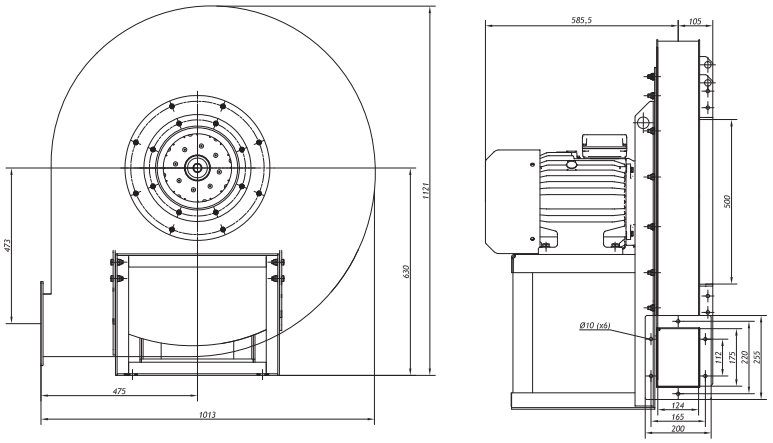

HBB-2-710/85-2200T, HBB-2-710/85-3000T

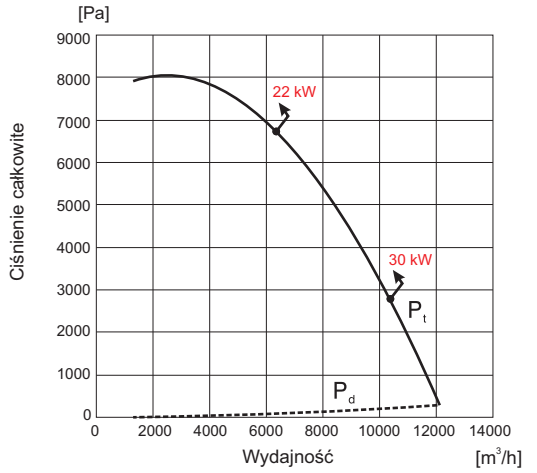

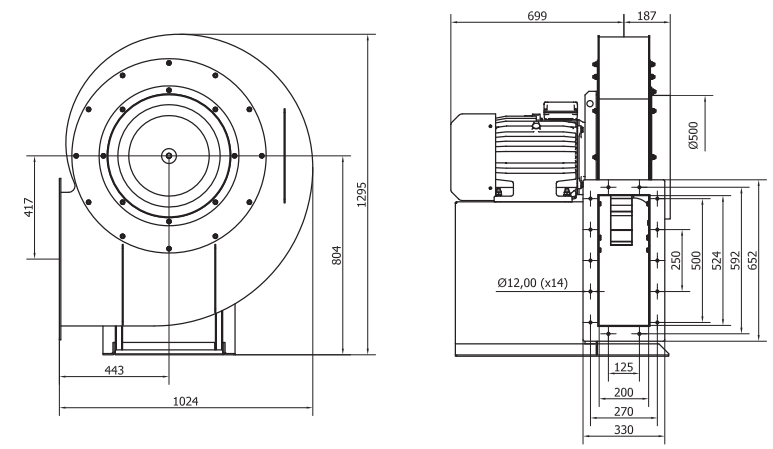

HBB-2-800/132-4500T, HBB-2-800/132-5500T HBB-2-800/132-7500T

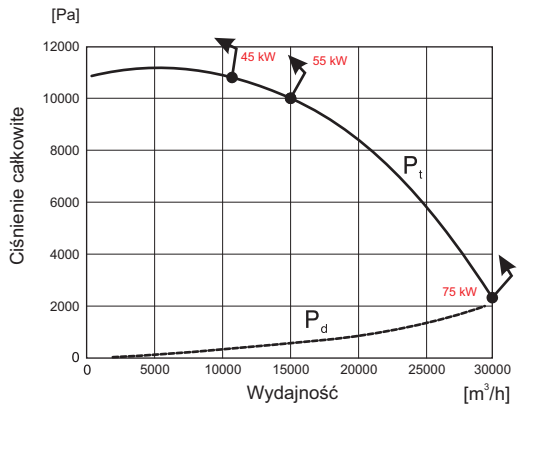

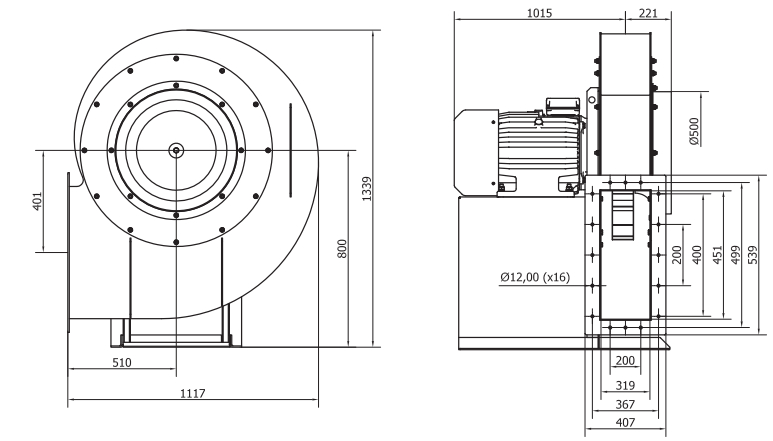

Venture Industries Sp. z o.o.
ul. Mokra 27, 05-092 Łomianki - Kiełpin
tel. +48 22 751 95 50, 751 20 31
fax +48 22 751 22 59, 751 12 02
e-mail: venture@venture.pl



80°C

Zastosowanie

Wentylatory MPT mają wiele zastosowań w przemyśle, m.in.:

- dostarczanie powietrza do układów gazowych
- układy filtracyjne
- odciągi lekko zanieczyszczonego powietrza

Konstrukcja

Średniociśnieniowe wentylatory promieniowe o napędzie bezpośrednim. Wirnik z łopatkami prostymi, nitowany z blachy stalowej. Obudowa spawana z blachy stalowej. Na życzenie możemy dostarczyć wentylatory MPT z blachy kwasoodpornej lub cynkowanej. Figura wentylatora wg zapotrzebowania klienta. Standardowo wentylatory dostarcza są z siatką zabezpieczającą na wlocie. Maksymalna temperatura tłoczonego medium 80°C. Temperatura otoczenia silnika od -15°C do 40°C. Wykonania niestandardowe i specjalne wymagają ustaleń z Venture Industries Sp. z o.o.

Silnik elektryczny

Silnik elektryczny wykonany zgodnie z obowiązującymi Dyrektywami oraz klasami sprawności, oznaczony znakiem CE. Klasa izolacji – F. Stopień ochrony - IP55. Zasilanie - trójfazowe 230/400V 50Hz, 400V 50Hz lub 400/690V 50Hz (w zależności od mocy silnika). Wentylatory z silnikami w innym wykonaniu: tabela wykonań specjalnych.
Schemat podłączenia elektrycznego: rys. 8, str. 925.

Oznaczenia

MP T - 2 - 440/55 - 110 T

- T: S = silnik jednofazowy (230 V), T = silnik trójfazowy (400 V)
- 110: współczynnik mocy 1,1 kW x 100 = 110
- 440/55: szerokość wirnika
- 440/55: średnica wirnika
- 2: ilość biegunów silnika
- T: wirnik stalowy, nitowany z prostymi łopatkami
- MP: wentylator średniociśnieniowy

Dane techniczne

Typ	moc silnika [kW]	prędkość obrotowa [obr./min]	natężenie znam. [A]	napięcie [V]	wydajność max. [m^3/h]	ciśnienie max. [Pa]	poziom ciśnienia akustycznego [dB(A)]	masa [kg]	nr artykułu
MPT-2-440/40-110T	1.1	2 880	2.35	400VY	400	3 500	87	15	425514008
MPT-2-440/40-150T	1.5	2 850	1.97	400VY	750	3 500	87	17	425514009
MPT-2-440/40-220T	2.2	2 890	4.6	400VY	1 300	3 900	87	30	425514020
MPT-2-440/40-300T	3.0	2 890	5.9	400VY	1 950	3 900	87	35	425514030
MPT-2-520/40-400T	4.0	2 870	7.3	400VD	2 000	4 900	92	50	425514040
MPT-2-520/40-550T	5.5	2 910	10.2	400VD	3 000	4 900	94	55	425514050
MPT-2-600/40-750T	7.5	2 900	13.5	400VD	2 700	6 500	94	83	425514060
MPT-2-600/40-1100T	11.0	2 940	20.0	400VD	4 500	6 500	98	108	425514070

Charakterystyki pracy

MPT-2-440/40-110/150T

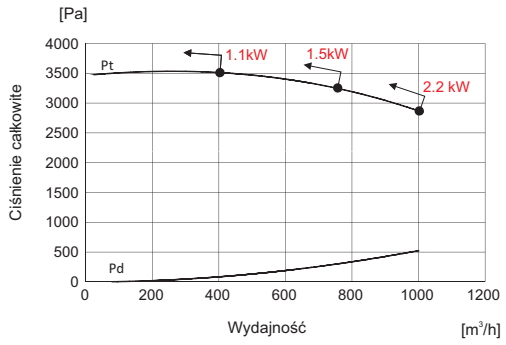

MPT-2-440/40-220/300T

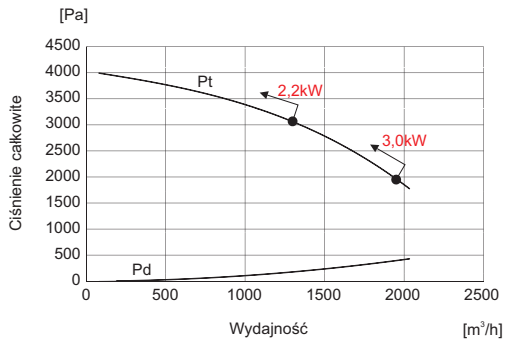

MPT-2-520/40-400/550T

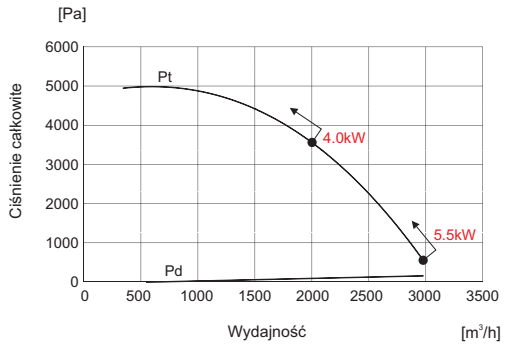

Wymiary [mm]

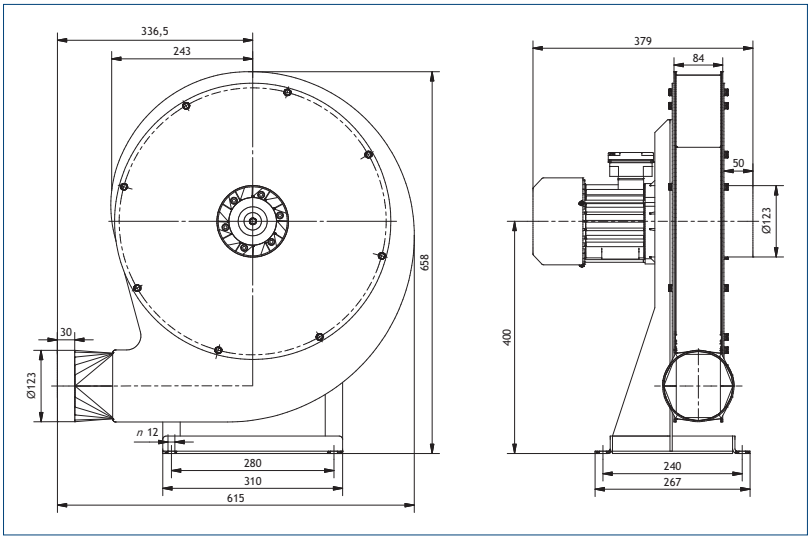

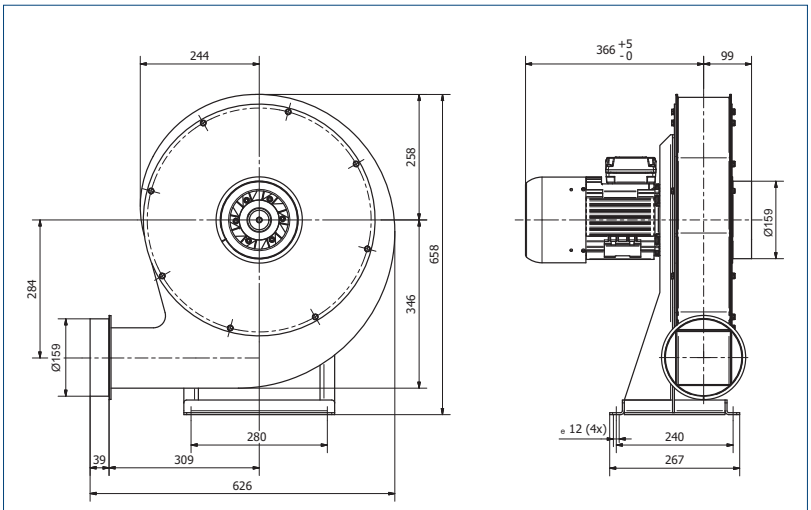

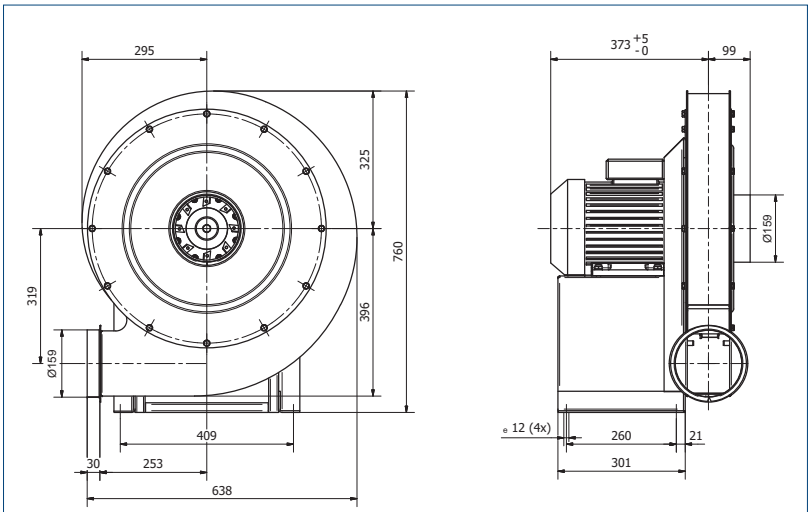

Venture Industries Sp. z o.o.
ul. Mokra 27, 05-092 Łomianki - Kiełpin
tel. +48 22 751 95 50, 751 20 31
fax +48 22 751 22 59, 751 12 02
e-mail: venture@venture.pl

Charakterystyki pracy

MPT-2-600/40-750/1100T

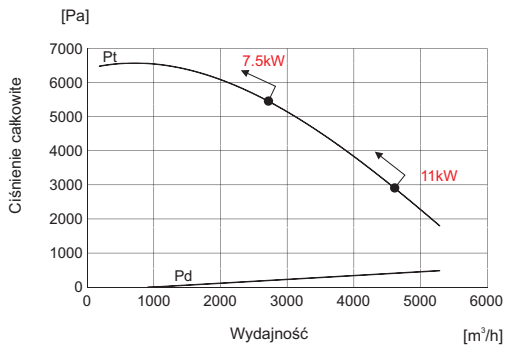

Wymiary [mm]

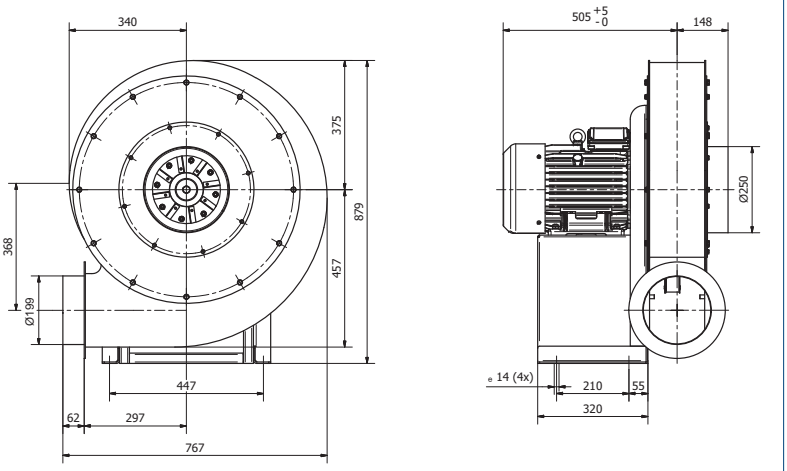



80°C

Zastosowanie

Wentylatory QP przeznaczone do transportu czystego powietrza, mają wiele zastosowań w przemyśle, gdzie w procesach technologicznych należy dostarczyć niewielką ilość powietrza o wysokim ciśnieniu m.in.:

- dostarczanie powietrza do układów palników gazowych
- układy filtracyjne

Konstrukcja

Wysokociśnieniowe wentylatory promieniowe o napędzie bezpośrednim. Wirnik nitowany z blachy stalowej, wytłaczana obudowa stalowa malowana proszkowo.

Silnik elektryczny

Silnik elektryczny wykonany zgodnie z obowiązującymi dyrektywami oraz klasami sprawności, oznaczony znakiem CE. Klasa izolacji – F. Stopień ochrony - IP55. Zasilanie - trójfazowe 230/400V 50Hz, 400V 50Hz lub 400/690V 50Hz (w zależności od mocy silnika). Wentylatory z silnikami w innym wykonaniu: tabela wykonań specjalnych.
Schemat podłączenia elektrycznego: rys. 8, str. 925.

Wyposażenie dodatkowe

Króćce wlotowe, filtry powietrza, tłumiki (str. 733).

Wymiary [mm]

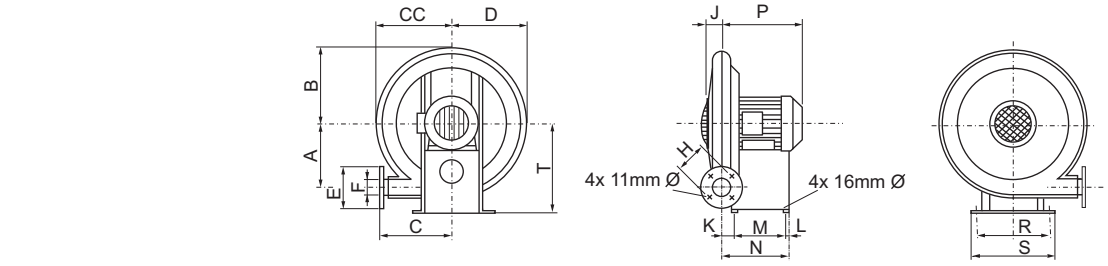

Średnica wylotu ø50, ø65, ø75

Typ	A	B	C	CC	D	E	F	H	J	K	L	Silnik [kW]	M	N	P	R	S	T	Masa [kg]
40 5						140	50	108				0,55	153	235	267	267	305	362	31
40 6,5	260	277	260	265	290	140	65	108	50	57	25	0,75/1,10	153	235	272	267	305	372	35
40 7,5						160	75	127				1,50	204	286	287	318	356	382	38
48 5						140	50	108				0,75/1,10	153	235	272	267	305	385	41
48 6,5	298	318	288	304	330	140	65	108	50	57	25	1,50	204	286	287	318	356	395	44
48 7,5						160	75	127				2,20	204	286	315	318	356	395	46
56 5						140	50	108				1,10	153	235	272	267	305	428	46
												1,50	204	286	287	318	356	438	49
56 6,5	337	356	327	343	368	140	65	108	50	57	25	2,20	204	286	315	318	356	438	51
												3,00	204	286	344	318	356	443	59
												4,00	204	286	344	318	356	460	68
56 7,5						160	75	127				5,50/7,50	241	324	432	368	406	468	81
61 5						140	50	108				1,50	204	286	287	318	356	457	54
												2,20	204	286	315	318	356	457	56
61 6,5	362	381	352	368	394	140	65	108	50	57	25	3,00	204	286	344	318	356	467	64
												4,00	204	286	384	318	356	479	73
61 7,5						160	75	127				5,50/7,50	241	324	432	368	406	479	81
66 5												1,50	204	286	287	318	356	480	59
						140	50	108				2,20	204	286	315	318	356	480	61
66 6,5	387	406	377	393	419	140	65	108	50	57	25	3,00	204	286	344	318	356	490	70
						160	75	127				4,00	204	286	384	318	356	502	79
66 7,5												5,50/7,50	241	324	432	368	406	480	92
71 5						140	50	108				3,00	204	286	344	318	356	499	80
71 6,5	413	432	403	419	445	140	65	108	50	57	25	4,00	204	286	384	318	356	511	89
71 7,5						160	75	127				5,50/7,50	241	324	432	368	406	499	102
76 6,5	439	439	457	429	470	140	65	108	50	57	25	4,00	204	286	384	318	356	525	99
76 7,5						160	75	127				5,50/7,50	241	324	432	368	406	525	112

Venture Industries Sp. z o.o.
ul. Mokra 27, 05-092 Łomianki - Kiełpin
tel. +48 22 751 95 50, 751 20 31
fax +48 22 751 22 59, 751 12 02
e-mail: venture@venture.pl

Wymiary [mm]

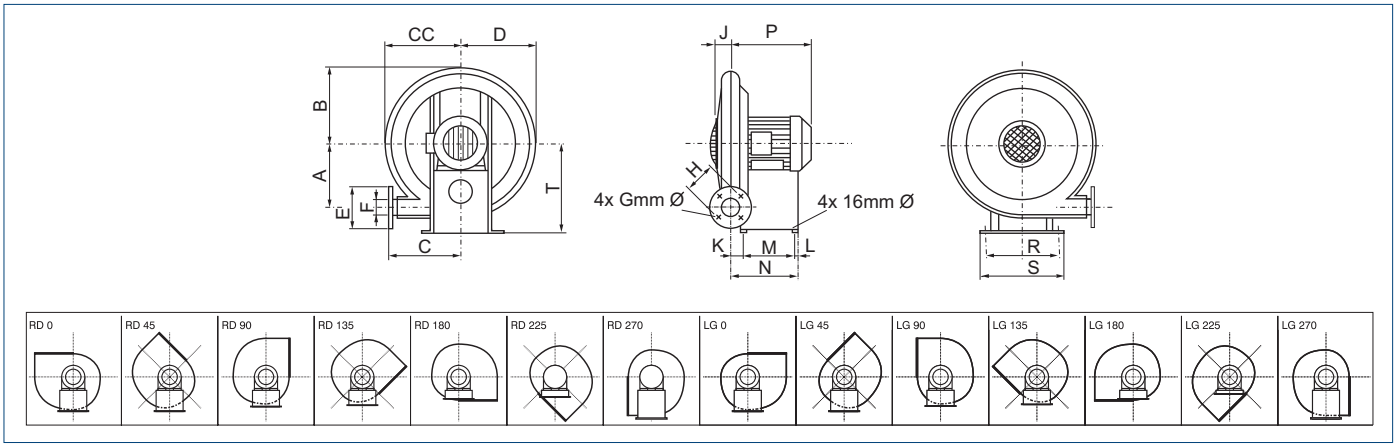

Średnica wylotu Ø100, Ø125, Ø150

Typ	A	B	C	CC	D	E	F	G	H	J	K	L	Silnik [kW]	M	N	P	R	S	T	Masa [kg]
													1,10	153	235	290	267	305	400	38
40 10	275	295	260	274	315	197	100	11	152	50	75	25	1,50	203	303	317	318	356	410	41
													2,20	203	303	330	318	356	410	43
													1,50	203	303	317	318	356	438	48
													2,20	203	303	330	318	356	438	50
48 10	314	334	297	313	355	197	100	11	152	50	75	25	3,00	203	303	360	318	356	448	58
													4,00	203	303	360	318	356	460	67
													5,50/7,50	241	341	430	368	406	438	80
													3,00	203	303	360	318	356	467	65
56 10	352	372	335	351	393	197	100	11	152	50	75	25	4,00	203	303	380	318	356	479	74
													5,50/7,50	241	341	430	368	406	480	87
													3,00	203	303	360	318	356	490	73
61 10	378	397	360	376	418	197	100	11	152	50	75	25	4,00	203	303	380	318	356	490	82
													5,50/7,50	241	341	430	368	406	499	95
66 10	403	422	386	401	443	197	100	11	152	50	75	25	4,00	203	303	380	318	356	525	92
													5,50/7,50	241	341	430	368	406	525	105
71 10	429	447	410	426	469	197	100	11	152	50	75	25	5,50/7,50	241	341	430	368	406	550	116
													11	343	443	563	432	470	550	158
76 10	454	472	436	451	494	197	100	11	152	50	75	25	7,50	241	341	430	368	406	570	127
													11	343	443	563	432	470	570	169
40 12,5							125	11	191				2,20	181	315	342	311	356	435	51
	286	305	280	280	330	232				60	111	32	3,00	181	315	372	311	356	435	60
40 15						255	150	11	216				4,00	181	315	393	311	356	435	69
													5,50/7,50	200	353	441	362	406	435	82
48 12,5						232	125	11	191				3,00	181	315	372	311	356	464	71
	324	343	305	318	368					60	111	32	4,00	181	315	393	311	356	464	80
48 15						255	150	11	216				5,50/7,50	200	353	441	362	406	464	93
56 12,5						232	125	11	191				4,00	181	315	393	311	356	502	91
	362	381	339	355	406					60	111	32	5,50/7,50	200	353	441	362	406	502	104
56 15						255	150	11	216				11/15	251	455	572	425	470	502	146
61 12,5						232	125	11	191				5,50/7,50	200	353	441	362	406	527	111
	387	406	375	381	432					60	111	32								
61 15						255	150	11	216				11/15	251	455	572	425	470	527	153
66 12,5						232	125	11	191				5,50/7,50	200	353	441	362	406	552	122
	413	432	390	406	457					60	111	32								
66 15						255	150	11	216				11/15	251	455	572	425	470	552	164
71 12,5						232	125	11	191				7,50	200	353	441	362	406	578	133
	438	457	416	432	482					60	111	32	11/15	251	455	572	425	470	578	175
71 15						255	150	11	216				18,50	271	495	614	425	470	578	194
76 12,5						232	125	11	191				11/15	251	455	572	425	470	603	187
	464	464	430	457	508					60	111	32	18,50	271	495	614	425	470	603	206
76 15						255	150	11	216				22,00	271	495	630	489	534	603	233

Charakterystyki pracy

Średnica wylotu Ø50

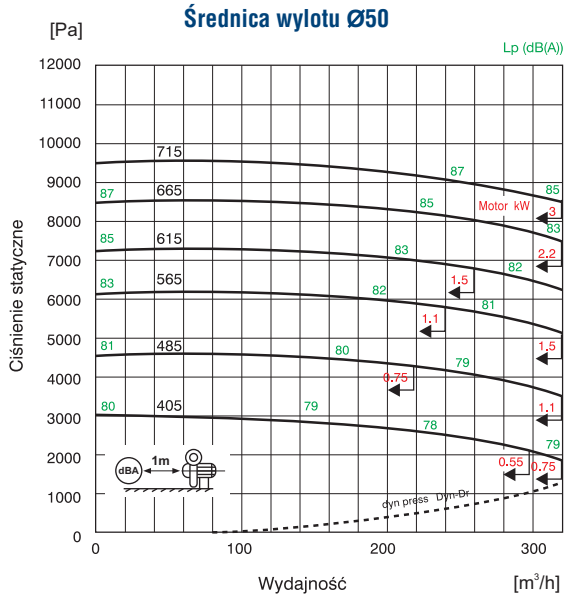

Średnica wylotu Ø65

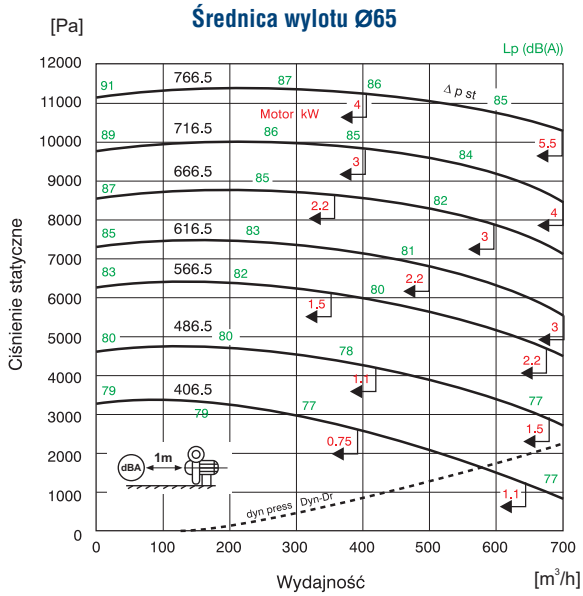

Średnica wylotu Ø75

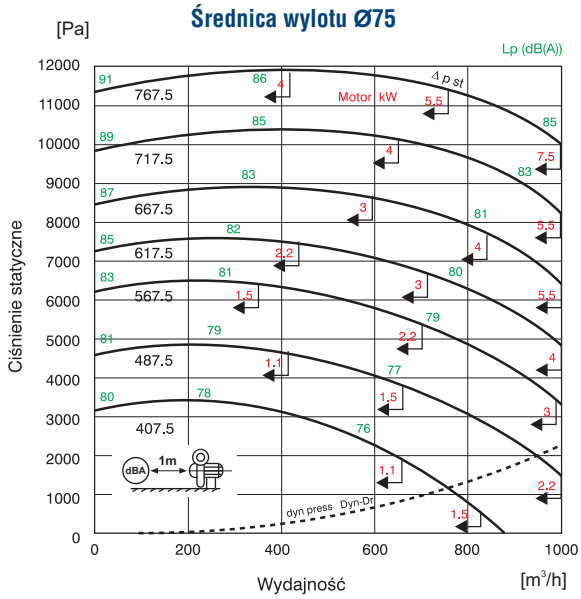

Średnica wylotu Ø100

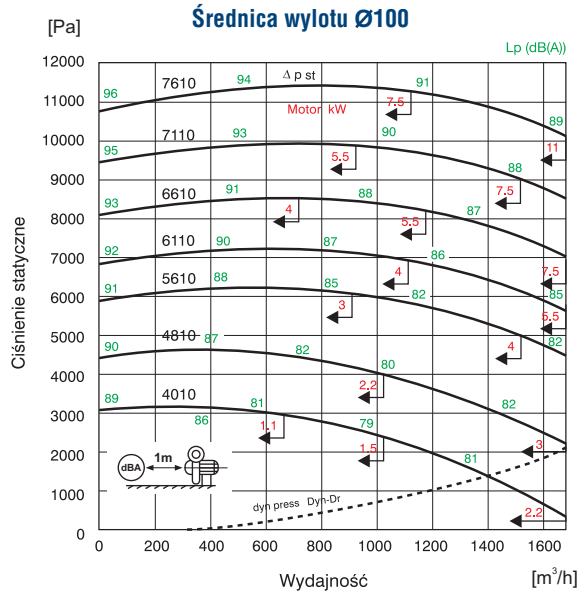

Średnica wylotu Ø125

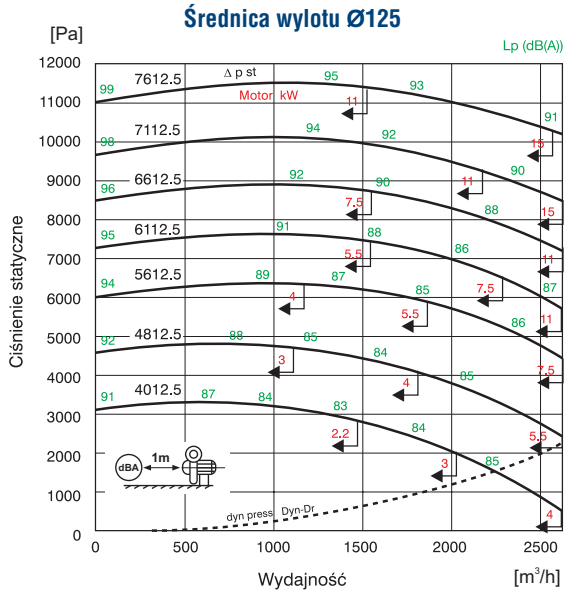

Średnica wylotu Ø150

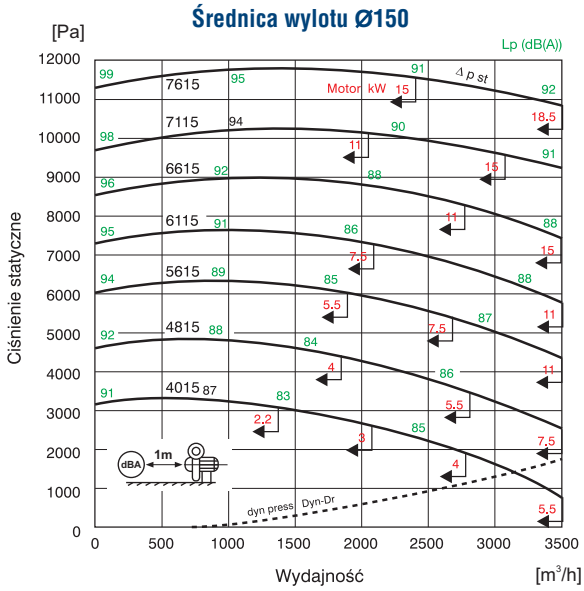

Venture Industries Sp. z o.o.
ul. Mokra 27, 05-092 Łomianki - Kiełpin
tel. +48 22 751 95 50, 751 20 31
fax +48 22 751 22 59, 751 12 02
e-mail: venture@venture.pl



80°C

Zastosowanie

Wentylatory HST przeznaczone są do transportu czystego powietrza. Mają wiele zastosowań w przemyśle, gdzie w procesach technologicznych należy dostarczyć niewielką ilość powietrza o wysokim ciśnieniu m.in.:

- dostarczanie powietrza do układów palników gazowych
- układ filtracyjny

Konstrukcja

Wysokociśnieniowe wentylatory promieniowe o napędzie bezpośrednim. Wirnik nitowany z blachy stalowej, obudowa stalowa malowana proszkowo.

Silnik elektryczny

Silnik elektryczny wykonany zgodnie z obowiązującymi dyrektywami oraz klasami sprawności, oznaczony znakiem CE. Klasa izolacji – F. Stopień ochrony - IP55. Zasilanie - trójfazowe 230/400V 50Hz, 400V 50Hz lub 400/690V 50Hz (w zależności od mocy silnika). Wentylatory z silnikami w innym wykonaniu: tabela wykonań specjalnych.
Schemat podłączenia elektrycznego: rys. 8 str. 925.

Wyposażenie dodatkowe

Tłumik wylotu, przepustnica wlotu, przepustnica wylotu, redukcja (str. 709).

Dane techniczne

Typ	prędkość obrotowa [obr./min]	pobór mocy max [kW]	natężenie [A]	napięcie [V]	wydajność max. [m³/h]	masa [kg]	nr artykułu
HST-2-400/33-110T IE2	2880	1,1	2,35	400 Y	420	41	426012310 *
HST-2-400/33-150T IE2	2850	1,5	2,97	400 Y	810	44	426012314 *
HST-2-400/33-220T IE2	2890	2,2	4,6	400 Y	1390	46	426012318 *
HST-2-480/33-220T IE2	2890	2,2	4,6	400 Y	810	54	426012322 *
HST-2-480/33-300T IE2	2890	3	5,9	400 Y	1440	62	426012326 *
HST-2-560/33-300T IE2	2890	3	5,9	400 Y	680	70	426012330 *
HST-2-560/33-400T IE2	2870	4	7,3	400 Δ	1190	79	426012334 *
HST-2-560/33-550T IE2	2910	5,5	10,2	400 Δ	1750	93	426012338 *
HST-2-610/33-400T IE2	2870	4	7,3	400 Δ	630	88	426012342 *
HST-2-610/33-550T IE2	2910	5,5	10,2	400 Δ	1450	102	426012346 *
HST-2-610/33-750T IE2	2900	7,5	13,5	400 Δ	2380	102	426012350 *
HST-2-660/33-400T IE2	2870	4	7,3	400 Δ	475	98	426012354 *
HST-2-660/33-550T IE2	2910	5,5	10,2	400 Δ	1020	112	426012358 *
HST-2-660/33-750T IE2	2900	7,5	13,5	400 Δ	1760	112	426012362 *
HST-2-710/33-550T IE2	2910	5,5	10,2	400 Δ	430	124	426012366 *
HST-2-710/33-750T IE2	2900	7,5	13,5	400 Δ	1150	124	426012370 *
HST-2-710/33-1100T IE2	2940	11	20	400 Δ	1750	169	426012374 *
HST-2-760/33-750T IE2	2900	7,5	13,5	400 Δ	760	136	426012378 *
HST-2-760/33-1100T IE2	2940	11	20	400 Δ	1430	181	426012382 *
HST-2-760/33-1500T IE2	2940	15	26,6	400 Δ	1760	181	426012386 *
HST-2-400/50-220T IE2	2890	2,2	4,6	400 Y	1050	55	426012410 *
HST-2-400/50-300T IE2	2890	3	5,9	400 Y	1875	74	426012414 *
HST-2-400/50-400T IE2	2870	4	7,3	400 Δ	2900	74	426012418 *
HST-2-480/50-300T IE2	2890	3	5,9	400 Y	880	76	426012422 *
HST-2-480/50-400T IE2	2870	4	7,3	400 Δ	1700	86	426012426 *
HST-2-480/50-550T IE2	2910	5,5	10,2	400 Δ	2720	100	426012430 *
HST-2-560/50-400T IE2	2870	4	7,3	400 Δ	940	97	426012434 *
HST-2-560/50-550T IE2	2910	5,5	10,2	400 Δ	1660	111	426012438 *
HST-2-560/50-750T IE2	2900	7,5	13,5	400 Δ	2680	111	426012442 *
HST-2-610/50-550T IE2	2910	5,5	10,2	400 Δ	1060	119	426012446 *
HST-2-610/50-750T IE2	2900	7,5	13,5	400 Δ	2120	119	426012450 *
HST-2-610/50-1100T IE2	2940	11	20	400 Δ	2720	164	426012454 *
HST-2-660/50-750T IE2	2900	7,5	13,5	400 Δ	1360	131	426012458 *
HST-2-660/50-1100T IE2	2940	11	20	400 Δ	2270	175	426012462 *

Dane techniczne

Typ	prędkość obrotowa [obr./min]	pobór mocy max [kW]	natężenie [A]	napięcie [V]	wydajność max. [m^3/h]	masa [kg]	nr artykułu
HST-2-660/50-1500T IE2	2940	15	26,6	400 Δ	3500	175	426012466 *
HST-2-710/50-1100T IE2	2940	11	20	400 Δ	1750	187	426012470 *
HST-2-710/50-1500T IE2	2940	15	26,6	400 Δ	2820	187	426012474 *
HST-2-710/50-1850T IE2	2930	18,5	32,5	400 Δ	3500	208	426012478 *
HST-2-760/50-1100T IE2	2940	11	20	400 Δ	1300	200	426012482 *
HST-2-760/50-1500T IE2	2940	15	26,6	400 Δ	2150	200	426012486 *
HST-2-760/50-1850T IE2	2930	18,5	32,5	400 Δ	3100	220	426012490 *
HST-2-400/50-D150-220T IE2	2890	2,2	4,6	400 Y	1100	56	426012510
HST-2-400/50-D150-300T IE2	2890	3	5,9	400 Y	1800	64	426012514
HST-2-400/50-D150-400T IE2	2870	4	7,3	400 Δ	2400	74	426012518
HST-2-400/50-D150-550T IE2	2910	5,5	10,2	400 Δ	2950	88	426012522
HST-2-480/50-D150-400T IE2	2870	4	7,3	400 Δ	1420	86	426012526
HST-2-480/50-D150-550T IE2	2910	5,5	10,2	400 Δ	1580	100	426012530
HST-2-480/50-D150-750T IE2	2900	7,5	13,5	400 Δ	3550	100	46012534
HST-2-560/50-D150-550T IE2	2910	5,5	10,2	400 Δ	1580	111	426012538
HST-2-560/50-D150-750T IE2	2900	7,5	13,5	400 Δ	2420	111	426012542
HST-2-560/50-D150-1100T IE2	2940	11	20	400 Δ	3560	156	426012546
HST-2-610/50-D150-750T IE2	2900	7,5	13,5	400 Δ	1800	119	426012550
HST-2-610/50-D150-1100T IE2	2940	11	20	400 Δ	3300	164	426012554
HST-2-610/50-D150-1500T IE2	2940	15	26,6	400 Δ	3980	164	426012558
HST-2-660/50-D150-1100T IE2	2940	11	20	400 Δ	2330	175	426012562
HST-2-660/50-D150-1500T IE2	2940	15	26,6	400 Δ	3610	175	426012566
HST-2-660/50-D150-1850T IE2	2930	18,5	32,5	400 Δ	3980	175	426012570
HST-2-710/50-D150-1100T IE2	2940	11	20	400 Δ	1830	187	426012574
HST-2-710/50-D150-1500T IE2	2940	15	26,6	400 Δ	2910	187	426012578
HST-2-710/50-D150-1850T IE2	2930	18,5	32,5	400 Δ	3620	208	426012582
HST-2-710/50-D150-2200T IE2	2950	22	39	400 Δ	3990	249	426012586
HST-2-760/50-D150-1500T IE2	2940	15	26,6	400 Δ	2230	200	426012590
HST-2-760/50-D150-1850T IE2	2930	18,5	32,5	400 Δ	3200	220	426012594
HST-2-760/50-D150-2200T IE2	2950	22	39	400 Δ	4000	249	426012598

* - W tych wentylatorach nie występuje w standardzie redukcja okrągła. Redukcje należy zamawiac oddzielnie pod numerami art.:

26021186	Dyfuzor DN 100 do HST XXX/33
26021188	Dyfuzor DN 125 do HST XXX/50

Venture Industries Sp. z o.o.
ul. Mokra 27, 05-092 Łomianki - Kiełpin
tel. +48 22 751 95 50, 751 20 31
fax +48 22 751 22 59, 751 12 02
e-mail: venture@venture.pl

Wymiary [mm]

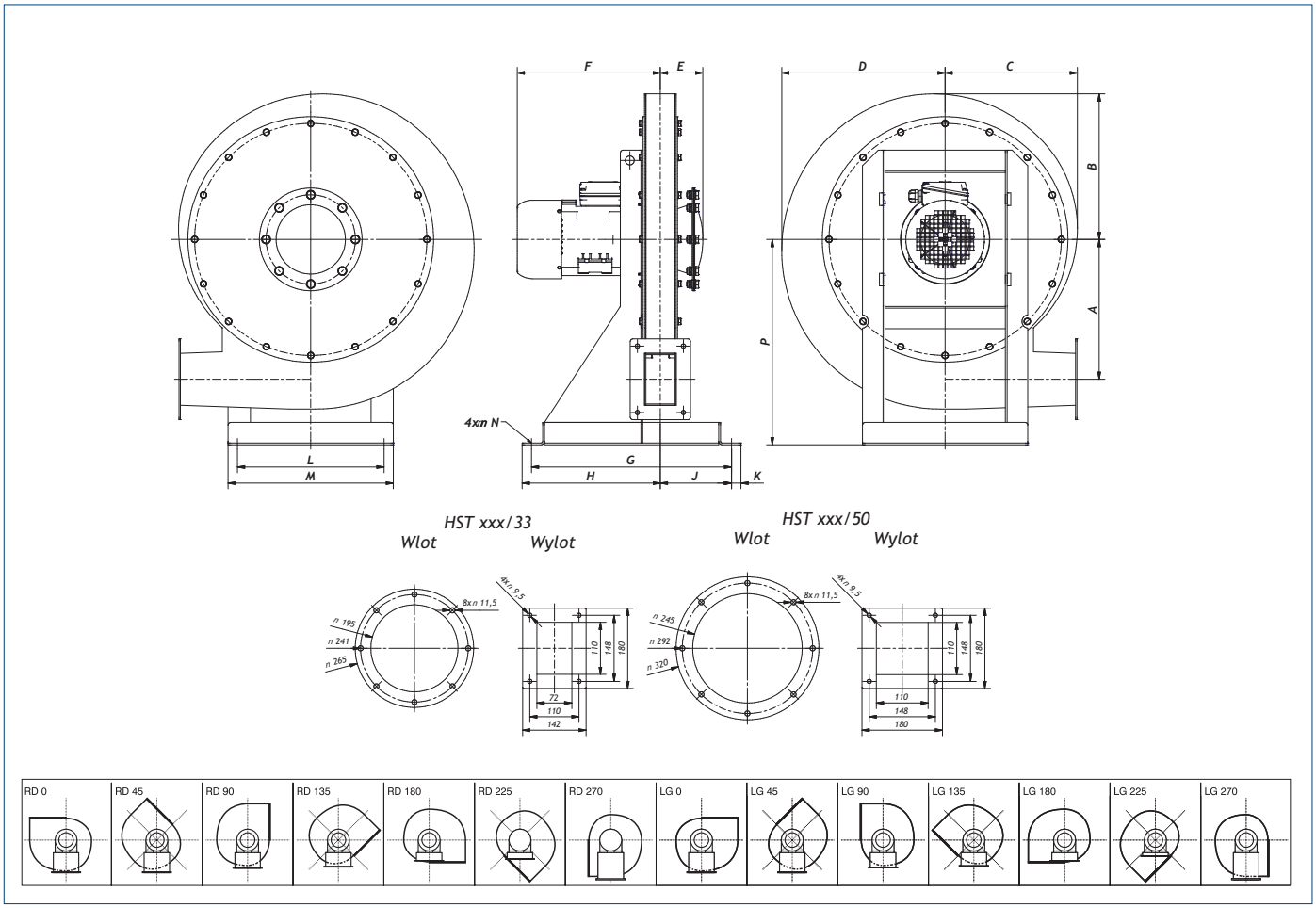

dotyczy modeli z silnikiem do 2,2kW

Wymiary [mm]

Typ	A	B	C	D	E	Silnik [kW]	F	G	H	J	K	L	M	N	P
400/33	280	301	261	341	114	1,1 1,5 2,2	291 307 332	408	291	133	16	308	340	14	406
480/33	313	326	296	366	114	2,2	332	448	321	148	21	328	370	16	460
400/50	280	301	261	341	125	2,2	343	408	302	122	16	308	340	14	410

dotyczy modeli z silnikiem do 2,2kW

Wymiary [mm]

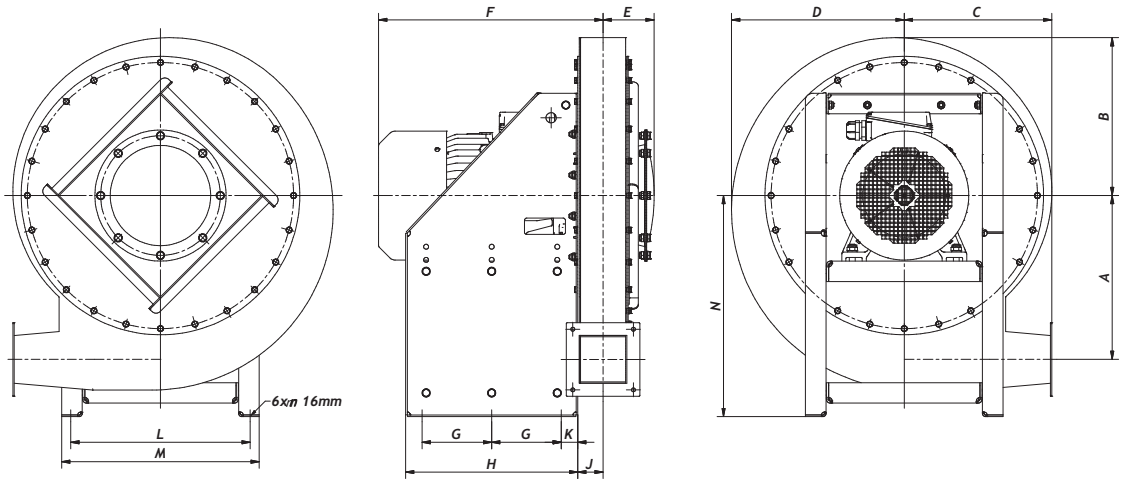

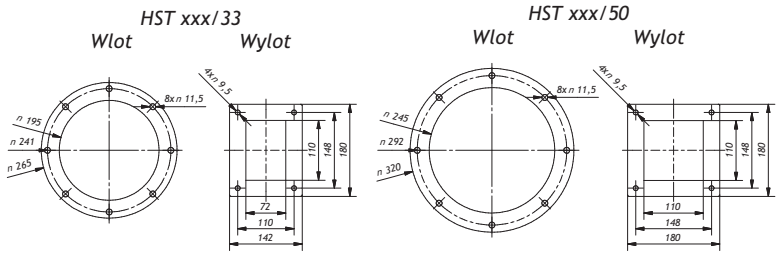

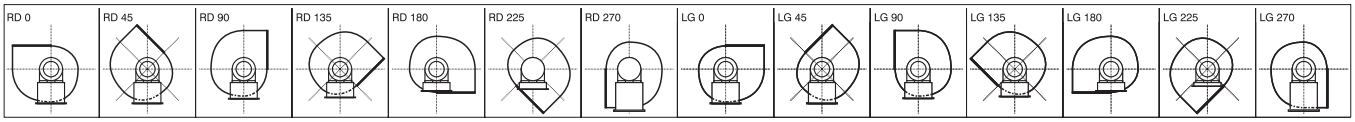

dotyczy modeli z silnikiem powyżej 3kW

Venture Industries Sp. z o.o.
ul. Mokra 27, 05-092 Łomianki - Kiełpin
tel. +48 22 751 95 50, 751 20 31
fax +48 22 751 22 59, 751 12 02
e-mail: venture@venture.pl

Wymiary [mm]

Typ	A	B	C	D	E	Silnik [kW]	F	G	H	J	K	L	M	N
480/33	313	326	296	366	114	3	358	170	420	43	40	376	420	480
560/33	364	381	421	341	114	3	358	170	420	43	40	436	480	510
						4	367							
						5,5	422							
610/33	400	386	360	422	114	4	367	170	420	43	40	436	480	540
						5,5	422							
						7,5	461							
660/33	407	415	381	456	114	4	367	170	420	43	40	456	500	570
						5,5	422							
						7,5	461							
710/33	440	455	410	490	114	5,5	422	170	420	43	40	466	510	600
						7,5	461							
						11	537							
760/33	460	470	440	500	114	7,5	461	170	420	43	40	496	540	630
						11/15	537							
400/50	280	301	261	341	125	3	369	170	420	62	40	326	370	450
						4	378							
						5,5	429							
480/50	313	326	296	366	125	3	369	170	420	62	40	376	420	480
						4	348							
						5,5	433							
						7,5	472							
560/50	364	381	421	341	125	4	378	170	420	62	40	436	480	510
						5,5	433							
						7,5	472							
						11	548							
610/50	400	386	360	422	125	5,5	433	170	420	62	40	436	480	540
						7,5	472							
						11/15	548							
660/50	407	415	381	456	125	7,5	472	170	420	62	40	456	500	570
						11/15	548							
						18,5	592							
710/50	440	455	410	490	125	11/15	548	170	420	62	40	466	510	600
						18,5	592							
						22	652							
760/50	460	470	440	500	125	11/15	548	170	420	62	40	496	540	630
						18,5	592							
						22	652							

dotyczy modeli z silnikiem powyżej 3kW

Charakterystyki pracy

HST-2-XXX/33 D100

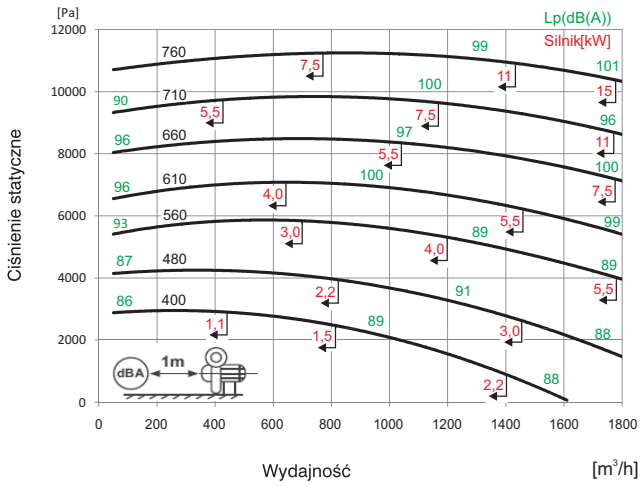

HST-2-XXX/50 D125

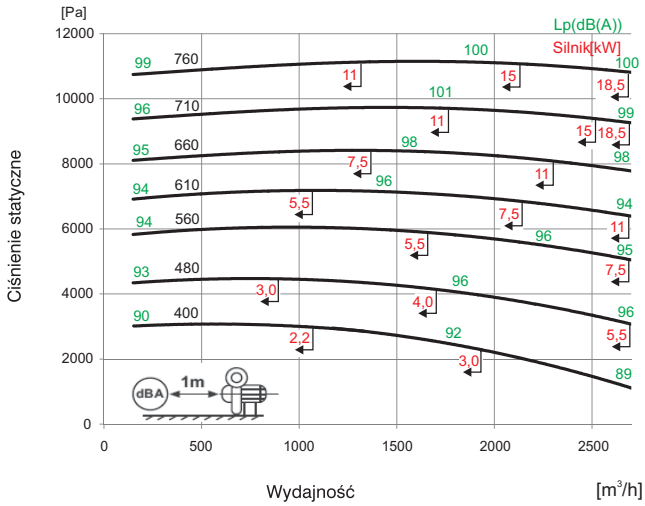

HST-2-XXX/50 D150

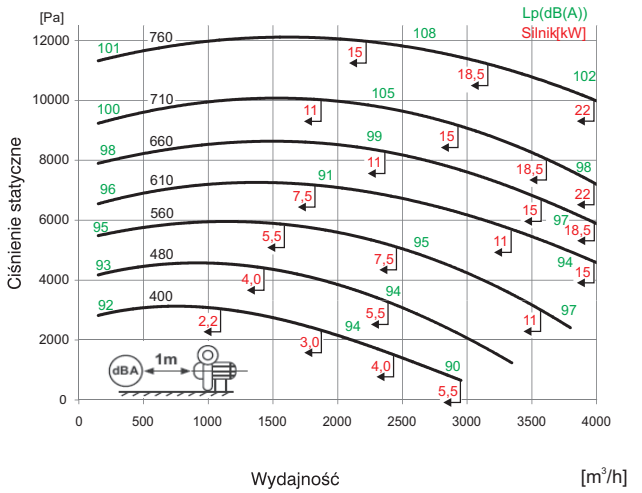

Venture Industries Sp. z o.o.
ul. Mokra 27, 05-092 Łomianki - Kiełpin
tel. +48 22 751 95 50, 751 20 31
fax +48 22 751 22 59, 751 12 02
e-mail: venture@venture.pl

Redukcja

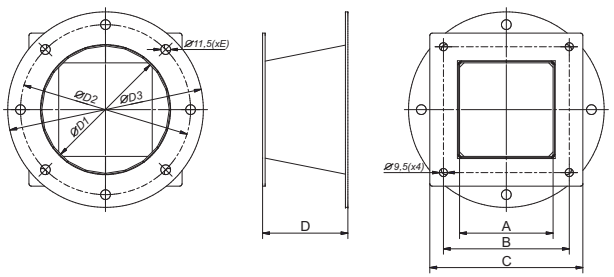

Typ	D1	D2	D3	A	B	C	D	E
33 DN100	100	139	175	88	110	128		4
50 DN125	125	165	200	110	148	180	100	
50 DN150	150	200	230	110	148	180		8

Tłumik wylotu

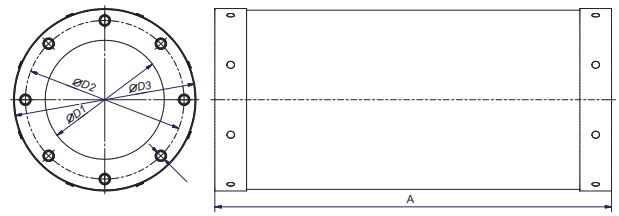

Typ	D1	D2	D3	A	B
33 DN100	100	139	175	400	4
50 DN125	125	165	200	500	
50 DN150	150	200	230		8

Przepustnica wlot

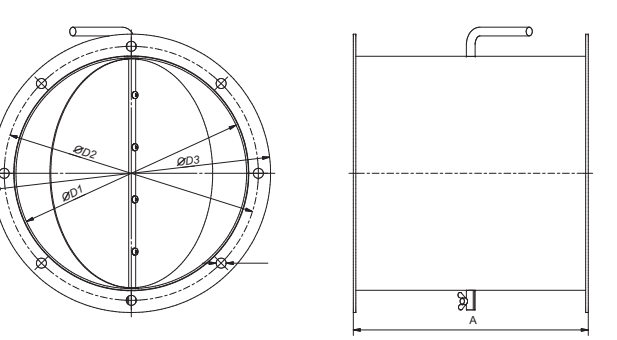

	D1	D2	D3	A
HST/33	195	241	265	200
HST/50	265	292	320	270

Przepustnica wylot

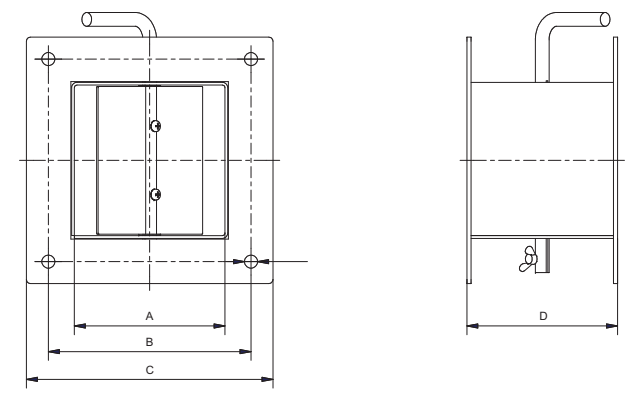

	A	B	C	D
HST/33	88	110	128	90
HST/50	110	148	180	110



80°C

Zastosowanie

Wentylatory Q przeznaczone do transportu czystego powietrza, mają wiele zastosowań w przemyśle, gdzie w procesach technologicznych należy dostarczyć powietrze o wysokim ciśnieniu m.in...:

- dostarczanie powietrza do układów palników gazowych
- układy filtracyjne
- transport pneumatyczny

Konstrukcja

Wysokociśnieniowe wentylatory promieniowe o napędzie bezpośrednim. Wirnik nitowany z blachy stalowej, obudowa spawana z blachy stalowej malowana proszkowo.

Silnik elektryczny

Silnik elektryczny wykonany zgodnie z obowiązującymi Dyrektywami oraz klasami sprawności, oznaczony znakiem CE. Klasa izolacji – F. Stopień ochrony - IP54. Zasilanie – trójfazowe 230/400V 50Hz, 400V 50Hz lub 400/690V 50Hz (w zależności od mocy silnika). Wentylatory z silnikami w wersji specjalnej: tabela wykonań specjalnych.
Schemat podłączenia elektrycznego: rys. 8 str. 925.

Wyposażenie dodatkowe

Króćce wlotowe, filtry powietrza, tłumiki (str. 733).

Wymiary [mm]

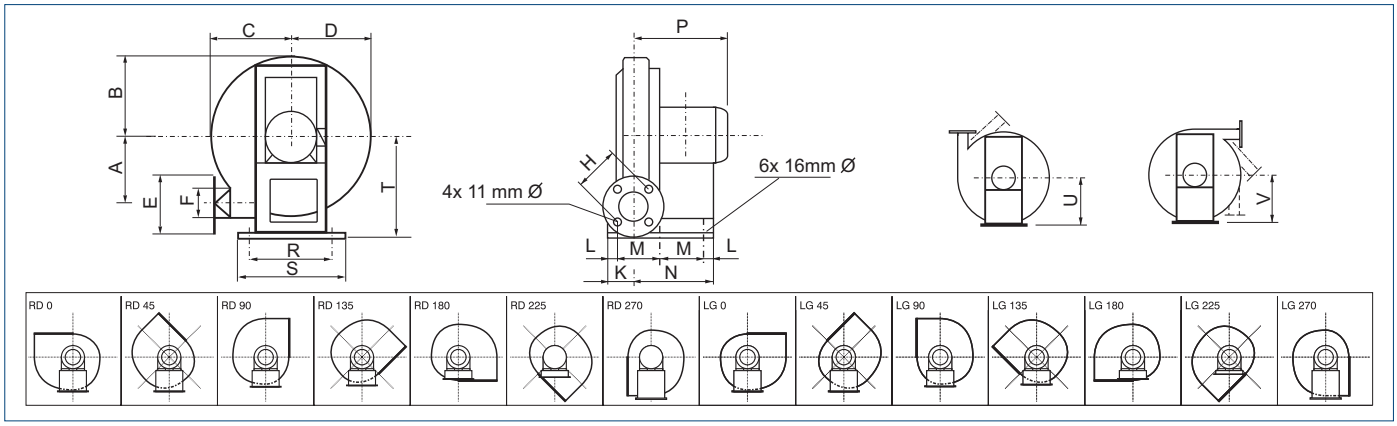

Średnica wylotu Ø65, Ø75, Ø100, Ø125, Ø150

Typ	A	B	C	D	E	F	H	K	L	Silnik [kW]	M	N	P	R	S	T	U	V	Masa [kg]
322,5	464	466	454	479	140	65	108	81	32	5,5	170	323	415	362	406	565	500	490	120
										7,5	170	323	415	362	406	565	500	490	120
323,0	464	466	454	479	160	75	127	81	32	5,5	170	323	415	362	406	565	514	489	121
										7,5	170	323	415	362	406	565	514	489	121
										11	221	425	530	426	470	565	514	489	155
343,0	490	492	479	504	160	75	127	81	32	7,5	170	323	415	362	406	590	539	514	129
										11	221	425	530	426	470	590	539	514	162
363,0	515	517	504	530	160	75	127	81	32	11	221	425	530	426	470	616	565	540	168
324,0	480	482	461	503	195	102	152	99	32	11	239	443	549	426	470	600	540	515	176
										15	239	443	549	426	470	600	540	515	176
344,0	505	507	487	538	195	102	152	99	32	11	239	443	549	426	470	626	566	540	184
										15	239	443	549	426	470	626	566	540	184
364,0	530	533	512	553	195	102	152	99	32	15	239	443	549	426	470	650	590	565	192
										18,5	258	481	549	426	470	650	590	565	221
325,0	489	492	467	518	232	125	191	111	32	15	250	454	560	426	470	629	540	515	200
										18,5	269	492	560	426	470	629	540	515	219
345,0	514	518	492	543	232	125	191	110	32	18,5	269	492	560	426	470	655	565	540	232
										22	269	492	626	490	534	655	565	540	259
365,0	540	543	518	568	232	125	191	110	32	18,5	269	492	560	426	470	680	590	565	246
										22	269	492	626	490	534	680	590	565	273
										30	307	568	705	490	534	680	590	565	335
326,0	489	492	567	518	255	150	216	110	32	18,5	269	492	560	426	470	629	540	515	219
										22	269	492	626	490	534	629	540	515	246
346,0	515	518	492	543	255	150	216	110	32	18,5	269	492	560	426	470	655	565	540	232
										22	269	492	626	490	534	655	565	540	259
										30	307	568	705	490	534	655	565	540	321
366,0	540	543	518	568	255	150	216	110	32	22	269	492	626	490	534	680	590	565	273
										30	307	568	705	490	534	680	590	565	335

Venture Industries Sp. z o.o.
ul. Mokra 27, 05-092 Łomianki - Kiełpin
tel. +48 22 751 95 50, 751 20 31
fax +48 22 751 22 59, 751 12 02
e-mail: venture@venture.pl

Średnica wylotu Ø65 Ø75

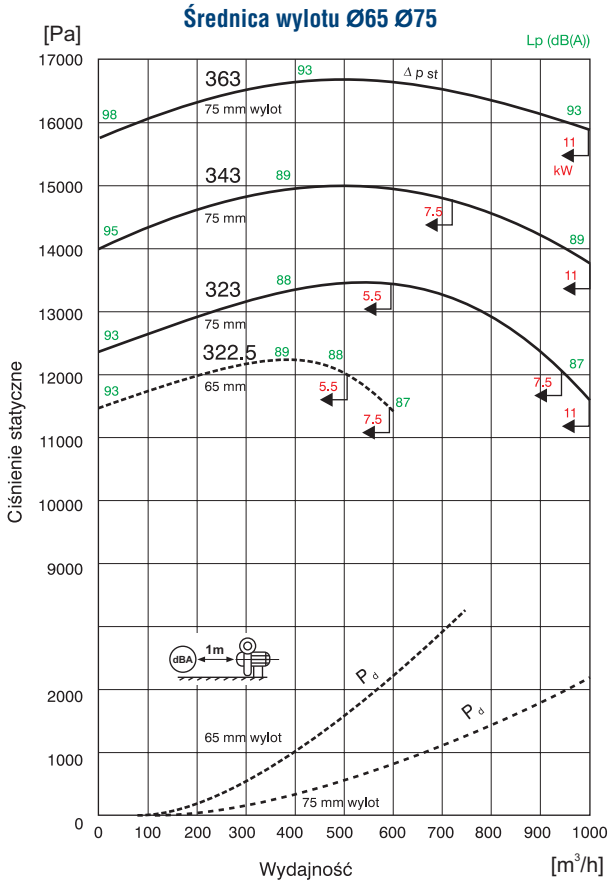

Średnica wylotu Ø100

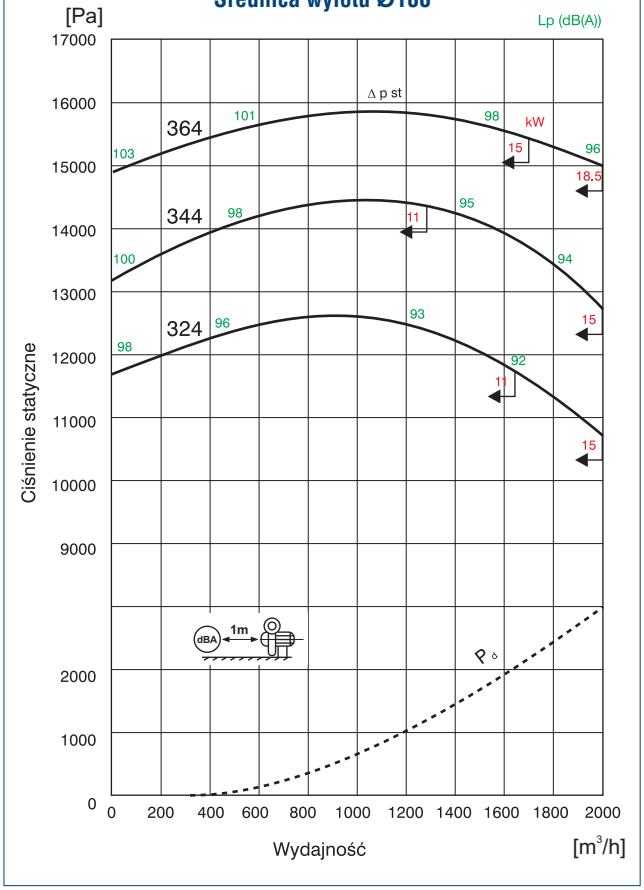

Średnica wylotu Ø125

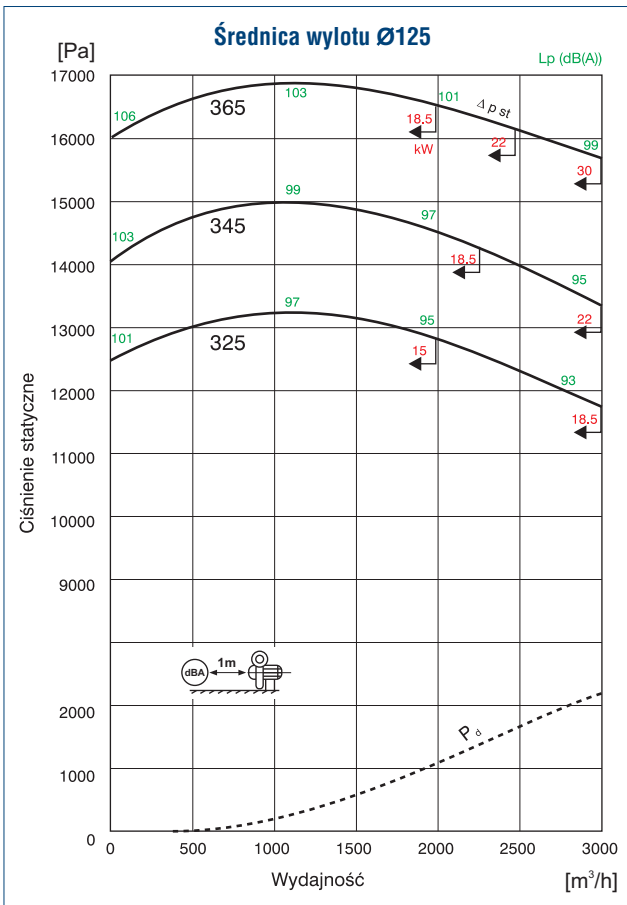

Średnica wylotu Ø150

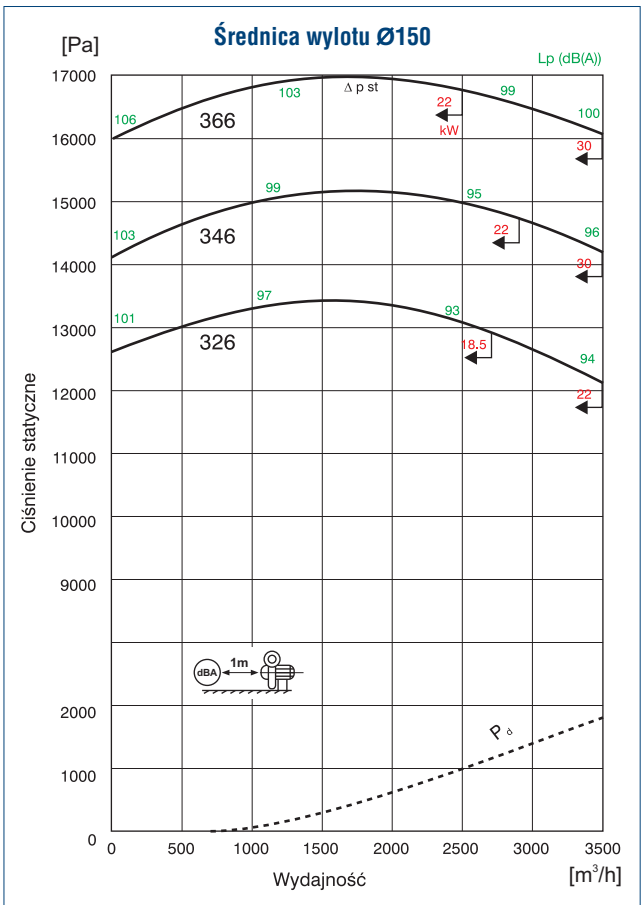

Wymiary [mm]

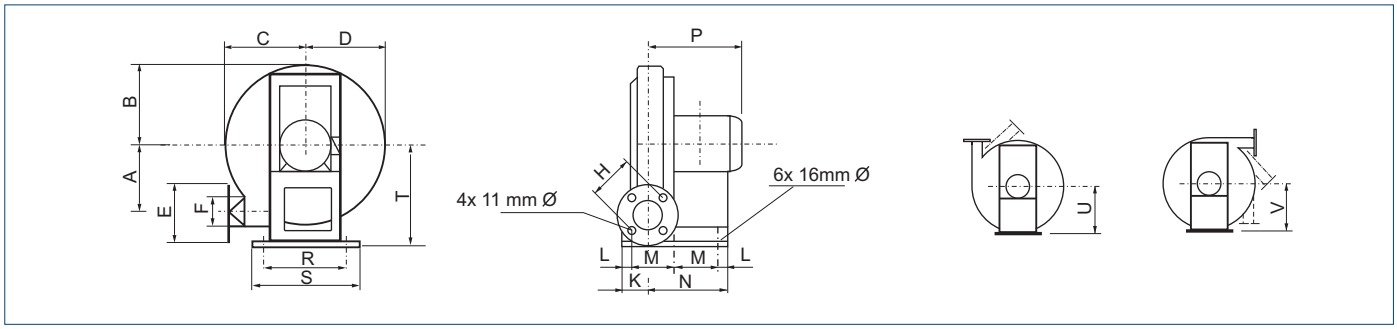

Średnica wylotu Ø200

Typ	A	B	C	D	E	F	H	K	L	Silnik [kW]	M	N	P	R	S	T	U	V	Masa [kg]
198	350	354	320	386	318	200	273	128	32	7,5	217	370	460	362	406	535	426	395	120
										11	268	472	580	426	470	535	426	395	162
228	387	391	359	425	318	200	273	128	32	11/15	268	472	580	426	470	571	464	422	173
248	413	416	384	451	318	200	273	128	32	11/15	268	472	580	426	470	597	489	448	180
										18,5	287	510	580	426	470	597	489	448	199
268	438	441	410	476	318	200	273	128	32	15	268	472	580	426	470	622	508	470	192
										18,5	287	510	580	426	470	622	508	470	211
										22	287	510	645	489	533	622	508	470	238
288	464	467	435	502	318	200	273	128	32	18,5	287	510	580	426	470	648	533	495	223
										22	287	510	645	489	533	648	533	495	250
										30	325	586	730	489	533	648	533	495	312
308	489	492	460	527	318	200	273	128	32	18,5	287	510	580	426	470	673	552	521	236
										22	287	510	645	489	533	673	552	521	263
										30/37	325	586	730	489	533	673	552	521	325
328	515	518	485	551	318	200	273	128	32	22	287	510	645	489	533	700	591	560	278
										30/37	325	586	730	489	533	700	591	560	340
										45	338	612	1015	540	585	700	591	560	462
348	541	543	510	576	318	200	273	128	32	30/37	325	586	730	489	533	726	618	584	355
										45	338	612	1015	540	585	726	618	584	477
368	566	569	535	602	318	200	273	128	32	37	325	586	730	489	533	751	642	609	371
										45	338	612	1015	540	585	751	642	609	493
										55	368	672	1015	590	634	751	642	609	615

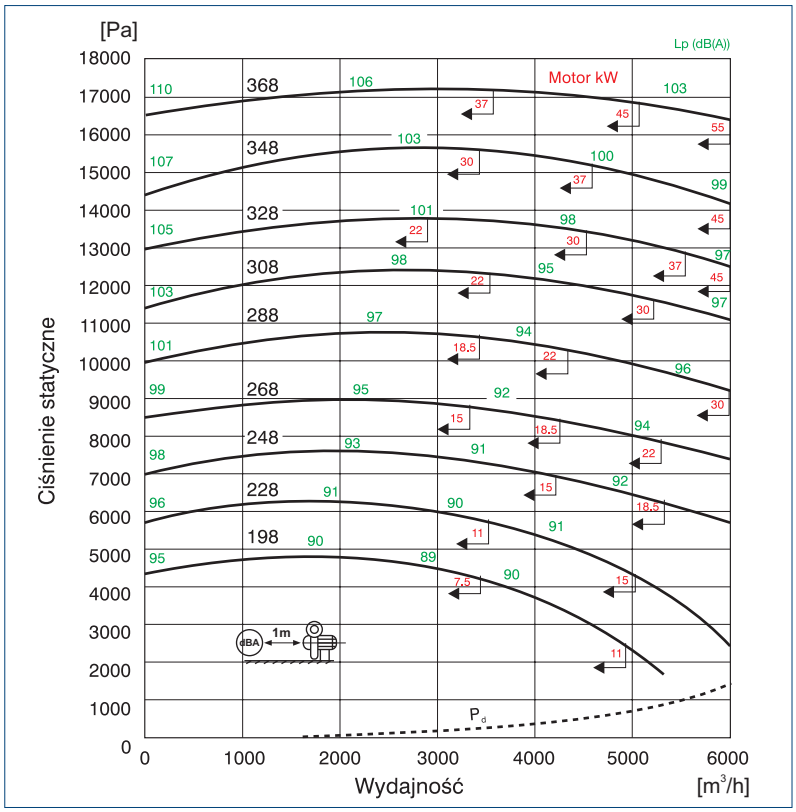

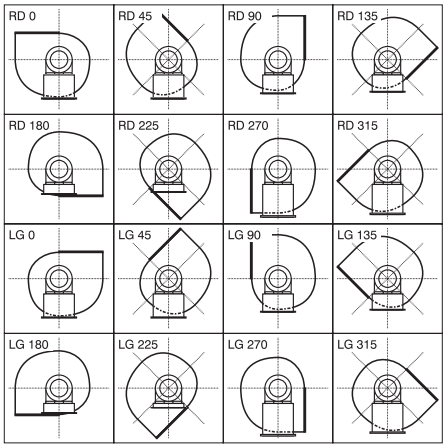

Venture Industries Sp. z o.o.
ul. Mokra 27, 05-092 Łomianki - Kiełpin
tel. +48 22 751 95 50, 751 20 31
fax +48 22 751 22 59, 751 12 02
e-mail: venture@venture.pl





Zastosowanie

Wentylatory Q-2 przeznaczone do transportu czystego powietrza, mają wiele zastosowań w przemyśle, gdzie w procesach technologicznych należy dostarczyć powietrze o wysokim ciśnieniu m.in.:

- dostarczanie powietrza do układów palników gazowych
- układy filtracyjne
- transport pneumatyczny

Konstrukcja

Wysokociśnieniowe wentylatory promieniowe dwustopniowe o napędzie bezpośrednim. Wirnik nitowany i spawany z blachy stalowej. Obudowa spawana z blachy stalowej, malowana proszkowo.

Silnik elektryczny

Silnik elektryczny wykonany zgodnie z obowiązującymi Dyrektywami oraz klasami sprawności, oznaczony znakiem CE. Klasa izolacji – F. Stopień ochrony - IP 54. Zasilanie – trójfazowe 230/400V 50Hz, 400V 50Hz lub 400/690V 50Hz (w zależności od mocy silnika). Wentylatory z silnikami w wersji specjalnej: tabela wykonań specjalnych.
Schemat podłączenia elektrycznego: rys. 8, str. 925.

Wyposażenie dodatkowe

Króćce wlotowe, filtry powietrza, tłumiki (str. 734).

Charakterystyki pracy

Średnica wylotu Ø100

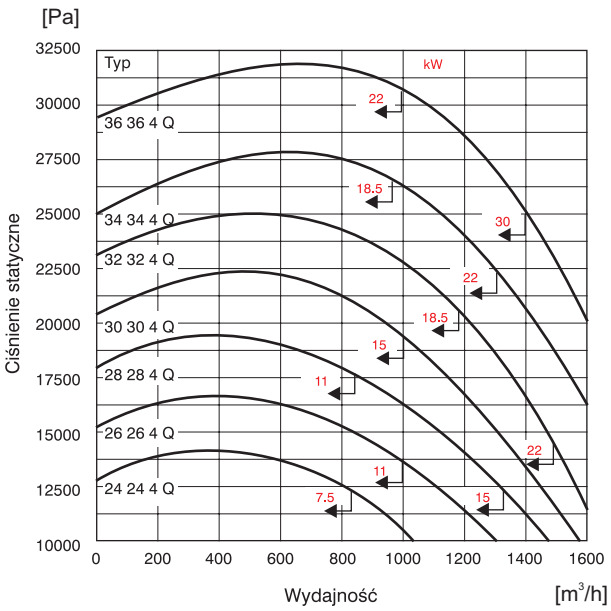

Średnica wylotu Ø150

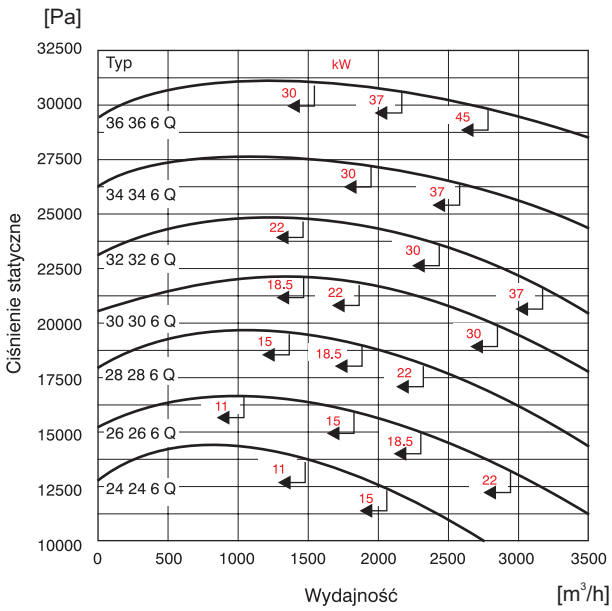

Wymiary [mm]

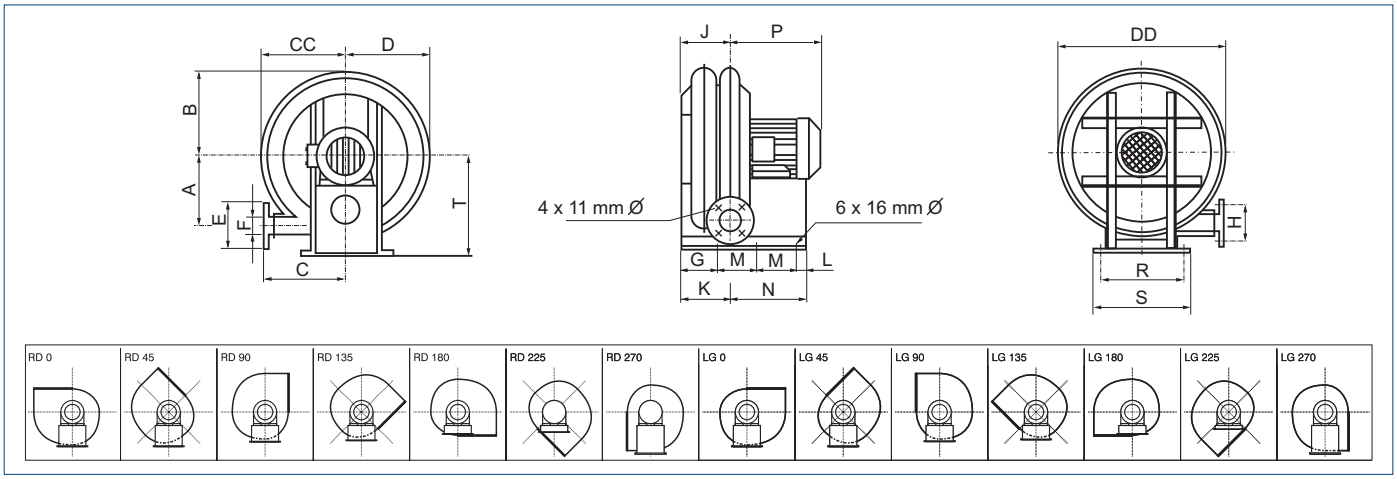

Typ	A	B	C	CC	D	DD	E	F	G	H	J	K	L	Silnik [kW]	M	N	P	R	S	T	Masa [kg]
24 24 4Q	378	397	360	376	418	880	197	100	32	152	235	100	32	7,5	200	341	430	362	406	489	132
														11	251	443	563	426	470	489	174
26 26 4Q	403	422	386	401	443	880	197	100	32	152	235	100	32	7,5	200	341	430	362	406	527	149
														11 i 15	251	443	563	426	470	527	191
28 28 4Q	429	447	410	426	469	880	197	100	32	152	235	100	32	11 i 15	251	443	563	426	470	552	207
														18,5	271	483	608	426	470	552	226
30 30 4Q	454	472	436	451	494	880	197	100	32	152	235	100	32	15	251	443	563	426	470	578	227
														18,5	271	483	608	426	470	578	246
24 24 6Q	387	406	365	381	432	880	255	150	32	216	282	111	32	11 i 15	251	455	572	425	470	527	207
														18,5	271	495	614	425	470	527	226
26 26 6Q	413	432	390	406	457	880	255	150	32	216	282	111	32	15	251	455	572	425	470	552	217
														18,5	271	495	614	425	470	552	236
														22	271	495	630	489	534	552	263
28 28 6Q	438	457	416	432	482	880	255	150	32	216	282	111	32	18,5	271	495	614	425	470	578	256
														22	271	495	630	489	534	578	283
														30	307	567	710	489	534	578	345
30 30 6Q	464	483	441	457	508	880	255	150	32	216	282	111	32	18,5	271	495	614	425	470	603	281
														22	271	495	630	489	534	603	308
														30 i 37	307	567	710	489	534	603	370
32 32 4Q	480	482	461	461	504	930	197	100	32	152	235	100	32	15	240	444	563	426	470	603	253
														18,5	261	486	608	426	470	603	272
														22	261	486	630	489	534	603	299
34 34 4Q	505	508	487	487	529	980	197	100	32	152	235	100	32	15	240	444	563	426	470	629	287
														18,5	261	486	608	426	470	629	306
														22	261	486	630	489	534	629	333
														30	296	556	700	489	534	629	395
36 36 4Q	530	531	513	513	554	1031	197	100	32	152	235	100	32	18,5	261	486	608	426	470	653	351
														22	261	486	630	489	534	653	378
														30	296	556	700	489	534	653	440
32 32 6Q	489	492	466	466	517	930	255	150	32	216	282	111	32	22	271	495	630	489	534	629	343
														30 i 37	307	567	710	489	534	629	405
34 34 6Q	514	517	491	491	542	980	255	150	32	216	282	111	32	22	271	495	630	489	534	653	383
														30 i 37	307	567	710	489	534	653	445
														45	323	599	760	540	585	653	553
36 36 6Q	540	543	517	517	568	1031	255	150	32	216	282	111	32	30 i 37	307	567	710	489	534	679	501
														45	323	599	760	540	585	679	609
														55	353	659	800	590	635	679	770

Venture Industries Sp. z o.o.
ul. Mokra 27, 05-092 Łomianki - Kiełpin
tel. +48 22 751 95 50, 751 20 31
fax +48 22 751 22 59, 751 12 02
e-mail: venture@venture.pl



Zastosowanie

Seria wentylatorów GB/GX została zaprojektowana z myślą o transporcie gazów.
Wentylatory GB znajdują zastosowanie przy transporcie gazu ziemnego (gęstość gazu = 0,72 kg/m^3), natomiast wentylatory GX - biogazu (gaz wysypiskowy o gęstości 1,2kg/m^3).

Konstrukcja

Wysokociśnieniowe wentylatory promieniowe o napędzie bezpośrednim. Obudowa spawana, wykonana z blachy stalowej, dodatkowo usztywniana oraz uszczelniona pierścieniem typu O-ring.
W modelach GB zastosowano wirnik nitowany wykonany ze stopu aluminium, natomiast w modelach GX - wirnik nitowany wykonany ze stali kwasoodpornej. Wentylatory mogą być pomalowane w dowolnym kolorze z palety RAL.

Silnik elektryczny

Silnik elektryczny wykonany zgodnie z obowiązującymi Dyrektywami oraz klasami sprawności, oznaczony znakiem CE. Klasa izolacji – F. Stopień ochrony - IP55. Zasilanie - trójfazowe 230/400V 50Hz, 400V 50Hz, 400/690V 50Hz lub jednofazowe 230V 50Hz (w zależności od modelu wentylatora i mocy silnika).Wentylatory z silnikami w innym wykonaniu: tabela wykonań specjalnych.
Schemat podłączenia elektrycznego: rys. 7, 8, str. 925.

Dobór wg zadanego przez Klienta punktu pracy.

Akcesoria

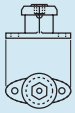

wibroizolatory
str. 735

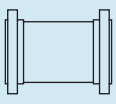

złącza elastyczne
str. 735



króćce kołnierzowe na wlocie i wylocie
str. 735

Budowa wentylatorów GB/GX

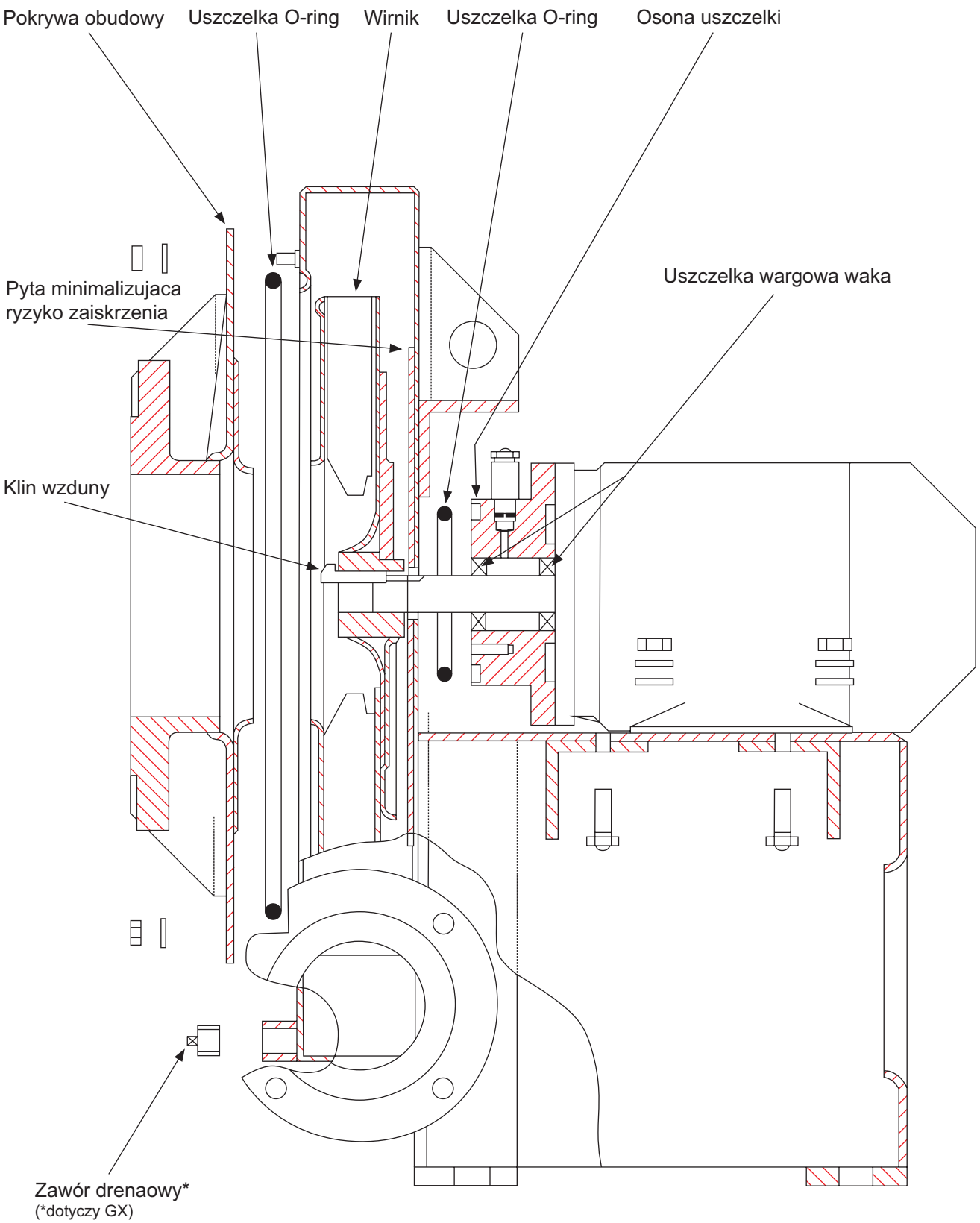

Venture Industries Sp. z o.o.
ul. Mokra 27, 05-092 Łomianki - Kiełpin
tel. +48 22 751 95 50, 751 20 31
fax +48 22 751 22 59, 751 12 02
e-mail: venture@venture.pl

Wentylatory GB do transportu gazu ziemnego o gęstości 0,72 kg/m^3

Zakres ciśnień dostępny dla wentylatorów dwustopniowych

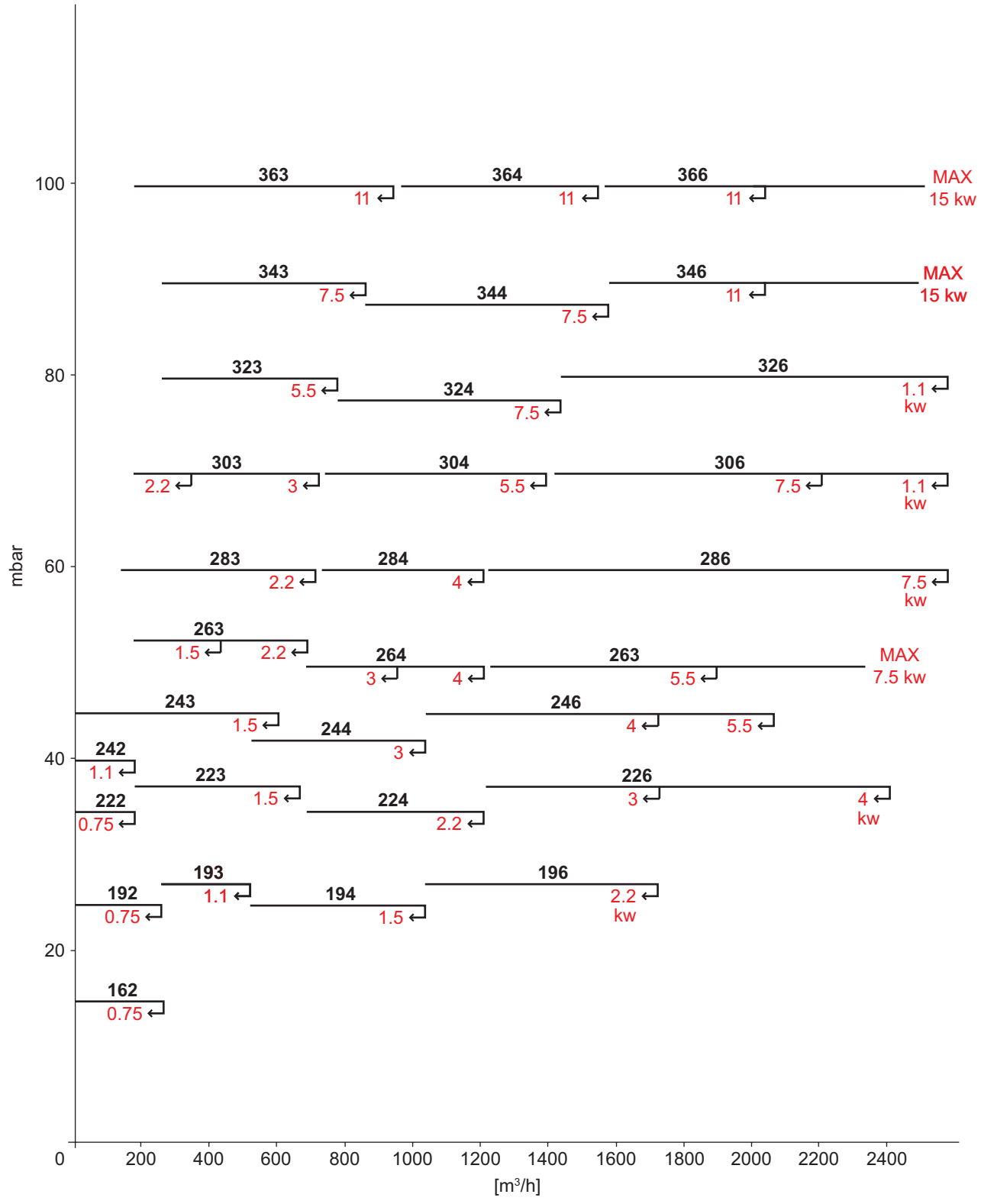

Wentylatory GX do transportu biogazu o gęstości 1,2 kg/m^3

Zakres ciśnień dostępny dla wentylatorów dwustopniowych
*zalecana moc dla silników przeciwwybuchowych (Exn, EExd)

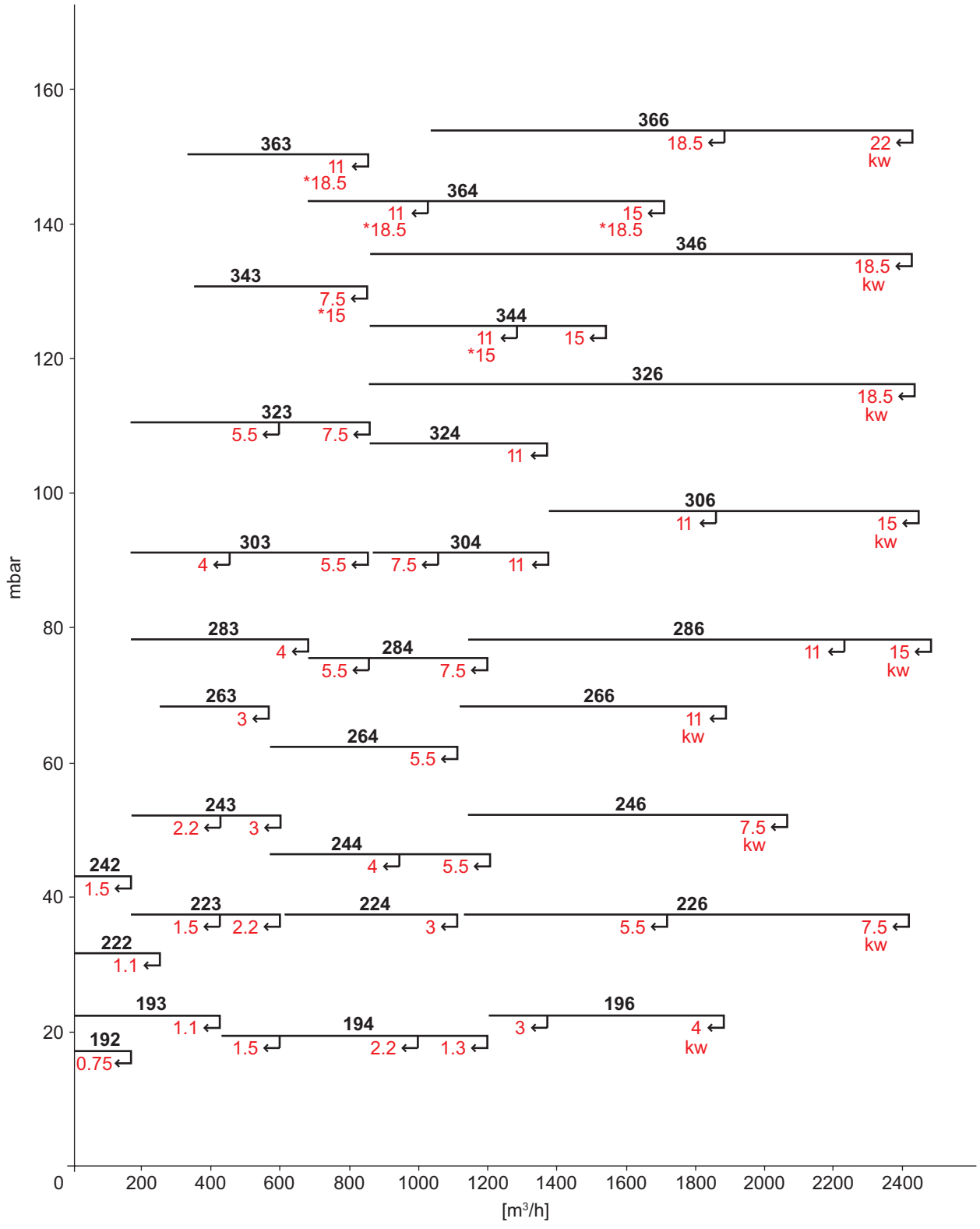

Venture Industries Sp. z o.o.
ul. Mokra 27, 05-092 Łomianki - Kiełpin
tel. +48 22 751 95 50, 751 20 31
fax +48 22 751 22 59, 751 12 02
e-mail: venture@venture.pl

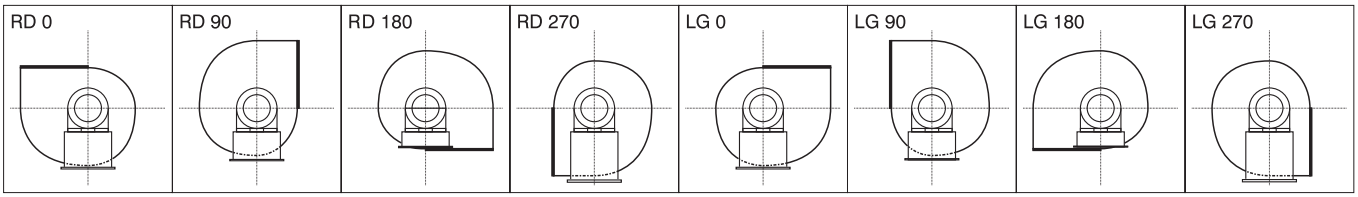

Wymiary [mm]

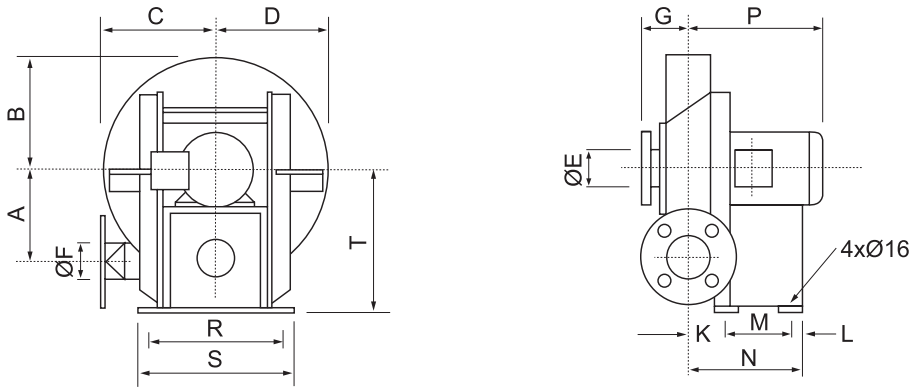

Typ	A	B	C	D	E	F	G	K	L	Silnik [kW]	M	N	P	R	S	T	U	V	Masa [kg]
162	260	2673	250	276	125	50	112	60	25	0,75	191	276	328	267	305	413	352	352	52
192	298	302	288	314	125	50	1412	60	25	0,75	191	276	328	267	305	413	352	352	57
193	298	302	288	314	125	75	1412	60	25	1,1	191	276	328	267	305	413	352	352	59
194	314	318	297	339	150	100	137	74	25	1,5 2,2 3	242 242 242	341 341 341	357 357 398	318 318 318	356 356 356	470 470 470	362 362 362	362 362 352	72 72 77
222	337	340	327	352	125	50	112	60	25	0,75 1,1	191 191	276 276	328 328	267 267	305 305	470 470	394 394	352 362	65 65
223	337	340	327	352	125	75	112	60	25	1,5 2,2	242 242	327 327	357 357	318 318	356 356	470 470	394 394	362 413	72 72
224	352	356	335	377	150	100	137	74	25	2,2 3	242 242	341 341	357 398	318 318	356 356	491 491	413 413	413 413	80 85
242	362	365	352	378	125	50	112	60	25	1,1 1,5	191 242	276 327	328 357	267 318	305 356	470 470	413 413	413 413	70 78
243	362	365	352	378	125	75	112	60	25	1,5 2,2 3	242 242 242	327 327 327	343 343 384	318 318 318	356 356 356	470 470 480	413 413 423	413 413 423	77 79 84
244	378	381	360	402	150	100	137	74	25	3 4 5,5	242 242 292	341 341 391	398 404 465	318 318 368	356 356 406	525 537 537	425 437 437	425 437 437	91 99 116
263	387	390	377	403	125	75	112	60	25	1,5 2,2 3	243 243 243	328 328 328	343 343 384	318 318 318	356 356 356	491 491 591	415 415 425	415 415 425	87 89 94
264	403	407	386	428	150	100	137	74	25	3 4 5,5	243 243 293	342 342 392	398 404 465	318 318 368	356 356 406	550 562 560	443 455 452	423 435 444	103 111 128
283	413	416	403	429	125	75	112	60	25	2,2 4	243 243	328 328	343 390	318 318	356 356	515 522	470 489	470 464	97 110
284	429	432	410	454	150	100	137	74	25	4 5,5 7,5	243 293 293	342 392 392	404 465 465	318 368 368	356 406 406	577 575 575	492 489 489	455 464 464	121 138 138
303	439	441	429	454	125	75	112	60	25	2,2 3 4 5,5	243 243 243 293	328 328 328 378	343 384 390 463	318 318 318 368	356 356 356 406	540 543 540 540	470 480 489 489	470 480 464 464	110 115 123 140
304	454	457	436	479	150	100	137	74	25	5,5 7,5 11	293 293 395	392 392 494	465 465 594	368 368 426	406 406 470	575 575 575	514 514 514	514 514 514	150 150 197

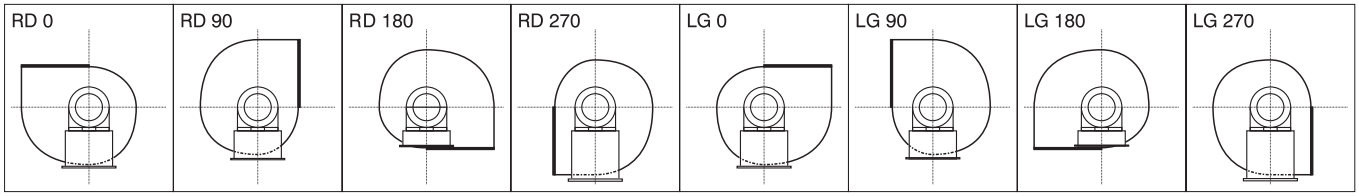

Wymiary [mm]

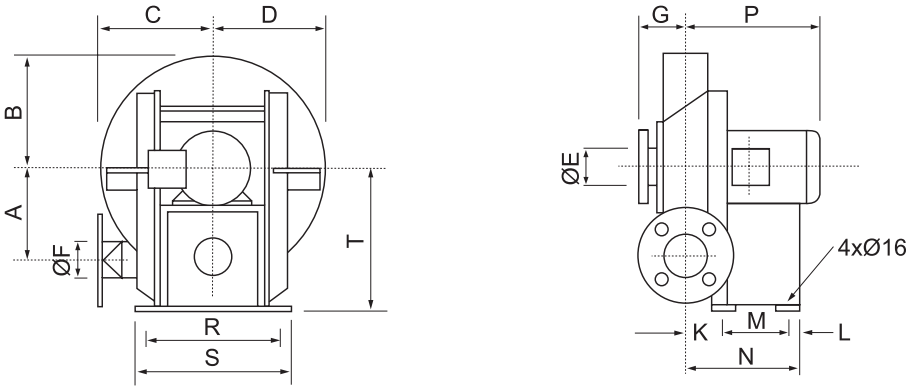

Typ	A	B	C	D	E	F	G	K	L	Silnik [kW]	M	N	P	R	S	T	U	V	Masa [kg]
										2,2	199	352	368	312	356	490	395	370	83
196	324	327	302	352	200	150	154	110	32	3	199	352	409	312	356	490	395	370	93
										4	199	352	415	312	356	490	395	370	97
										3	199	352	409	312	356	527	430	405	97
226	362	365	339	390	200	150	154	110	32	4	199	352	415	312	356	527	430	405	104
										5,5	224	402	488	362	406	527	430	405	122
										7,5	224	402	488	362	406	527	430	405	122
										4	199	352	415	312	356	552	450	425	109
246	387	390	365	416	200	150	154	110	32	5,5	224	402	488	362	406	552	450	425	127
										7,5	224	402	488	362	406	522	450	425	127
										5,5	225	403	488	362	406	577	464	439	140
266	413	416	390	341	200	150	154	110	32	7,5	225	403	488	362	406	577	464	439	140
										11	276	505	605	426	470	577	464	439	188
										7,5	225	403	488	362	406	603	489	464	148
286	438	441	416	466	200	150	154	110	32	11	276	505	605	426	470	603	489	464	196
										15	276	505	605	426	470	603	489	464	196
										7,5	225	403	488	362	406	628	522	500	163
306	464	467	441	492	200	150	154	110	32	11	276	505	605	426	470	628	522	500	211
										15	276	505	605	426	470	628	522	500	211
323	464	467	454	479	125	75	112	85	32	5,5	200	378	463	362	406	584	522	508	150
										7,5	200	378	463	362	405	584	522	508	150
324	479	483	462	505	150	10	137	99	32	7,5	214	392	477	362	406	610	533	508	160
										11	265	494	594	426	470	610	533	508	220
326	489	492	467	518	200	150	154	110	32	11	276	505	605	426	470	654	559	533	218
										18,5	295	543	605	426	470	654	559	533	238
343	489	492	479	505	125	75	112	85	32	7,5	200	378	463	362	406	610	546	533	158
										15*	251	480	585	426	470	610	546	533	251/281
										7,5	214	392	477	362	406	635	559	533	169
344	504	508	487	530	150	100	137	99	32	11	265	494	594	426	470	635	559	533	229
										15*	265	494	599	426	470	635	559	533	263/293
										11	276	505	605	426	470	679	584	559	240
346	514	517	492	543	200	150	154	110	32	15	276	505	605	426	470	679	584	559	240
										18,5*	295	543	610	426	470	679	584	559	288/322
363	515	518	505	530	125	75	112	85		11	251	480	580	426	470	635	572	559	232
										18,5*	270	518	585	426	470	635	572	559	280/314
										11	265	494	594	426	470	660	584	559	245
364	530	534	513	556	150	100	137	99	32	15	265	494	594	426	470	660	584	559	245
										18,5*	284	532	599	426	470	660	584	559	293/327
										11	276	505	605	426	470	711	610	584	257
366	540	543	517	568	200	150	154	110	32	15	276	505	605	426	470	711	610	584	257
										18,5*	295	543	610	426	470	711	610	584	305/339
										22*	295	543	672	489	533	711	610	584	362/414

* Zalecana moc dla silników przeciwwybuchowych (Exn, EExd)

Venture Industries Sp. z o.o.
ul. Mokra 27, 05-092 Łomianki - Kiełpin
tel. +48 22 751 95 50, 751 20 31
fax +48 22 751 22 59, 751 12 02
e-mail: venture@venture.pl



Zastosowanie

Wentylatory MHB przeznaczone do transportu czystego powietrza, mają wiele zastosowań w przemyśle, gdzie w procesach technologicznych należy dostarczyć powietrze o wysokim ciśnieniu m.in...:

- dostarczanie powietrza do układów palników gazowych
- układy filtracyjne
- transport pneumatyczny

Konstrukcja

Wysokociśnieniowe wentylatory promieniowe dwustopniowe o napędzie bezpośrednim. Obudowa spawana z blachy stalowej, malowana. Wirnik z łopatkami pochylonymi do tyłu, aluminiowy, nitowany, wyważany dynamicznie wg ISO 1940. Wentylatory wykonane z blachy cynkowanej, nierdzewnej dostępne są na życzenie. Wentylatory standardowo montowane w figurze LG270. Wentylatory w innych figurach na życzenie. Istnieje możliwość dostarczenia wentylatora MHB w obudowie dźwiękochłonnej. Na zamówienie wentylator może być dostarczony w dowolnym kolorze palety RAL (standardowo RAL5010- niebieski).

Silnik elektryczny

Silnik elektryczny wykonany zgodnie z obowiązującymi Dyrektywami oraz klasami sprawności, oznaczony znakiem CE. Klasa izolacji – F. Stopień ochrony - IP55. Zasilanie - trójfazowe 230/400V 50Hz, 400V 50Hz lub 400/690V 50Hz (w zależności od mocy silnika). Wentylatory z silnikami w innym wykonaniu: tabela wykonań specjalnych.
Schemat podłączenia elektrycznego: rys. 8, str. 925.

Dane techniczne

Typ	prędkość obrotowa [obr./min]	moc silnika [kW]	napięcie [V]	natężenie [A]	wydajność max. [m^3/h]	ciśnienie całkowite max. [Pa]	masa [kg]	nr artykułu
MHB-2-630-1100	2930	11,0	400	19,9	1800	13600	345	46511520
MHB-2-630-1500	2920	15,0	400	26,2	4000	13600	360	46511530
MHB-2-700-1850	2930	18,5	400	32,1	2050	16750	375	46511540
MHB-2-700-2200	2920	22,0	400	40,4	5450	16750	410	46511550

Wymiary [mm]

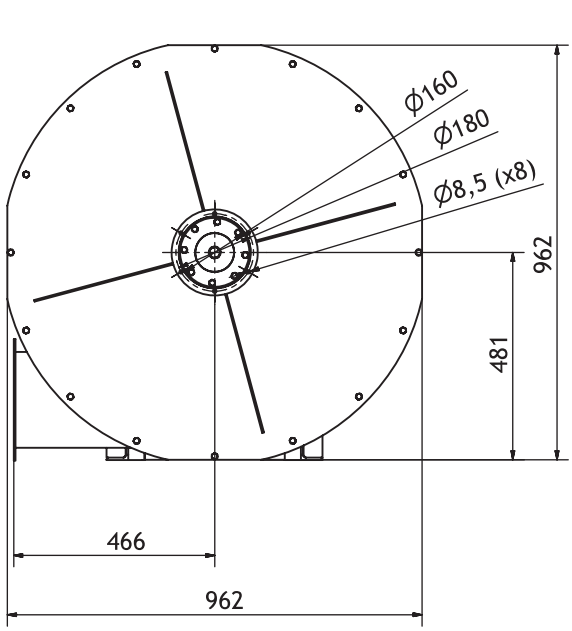

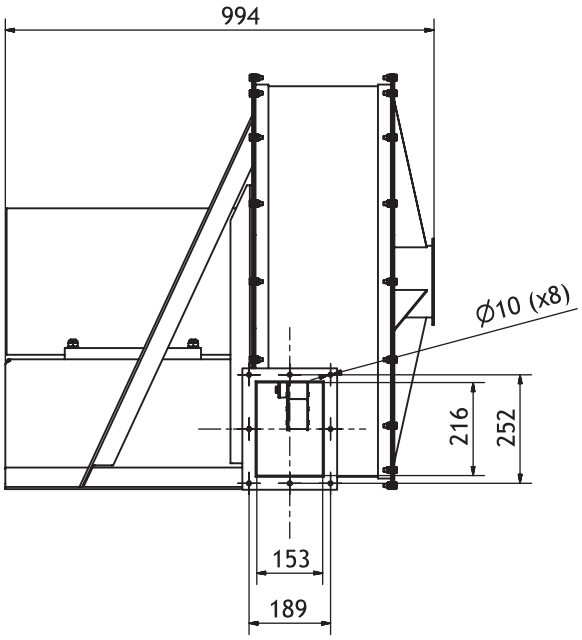

Charakterystyki pracy

MHB-2-630

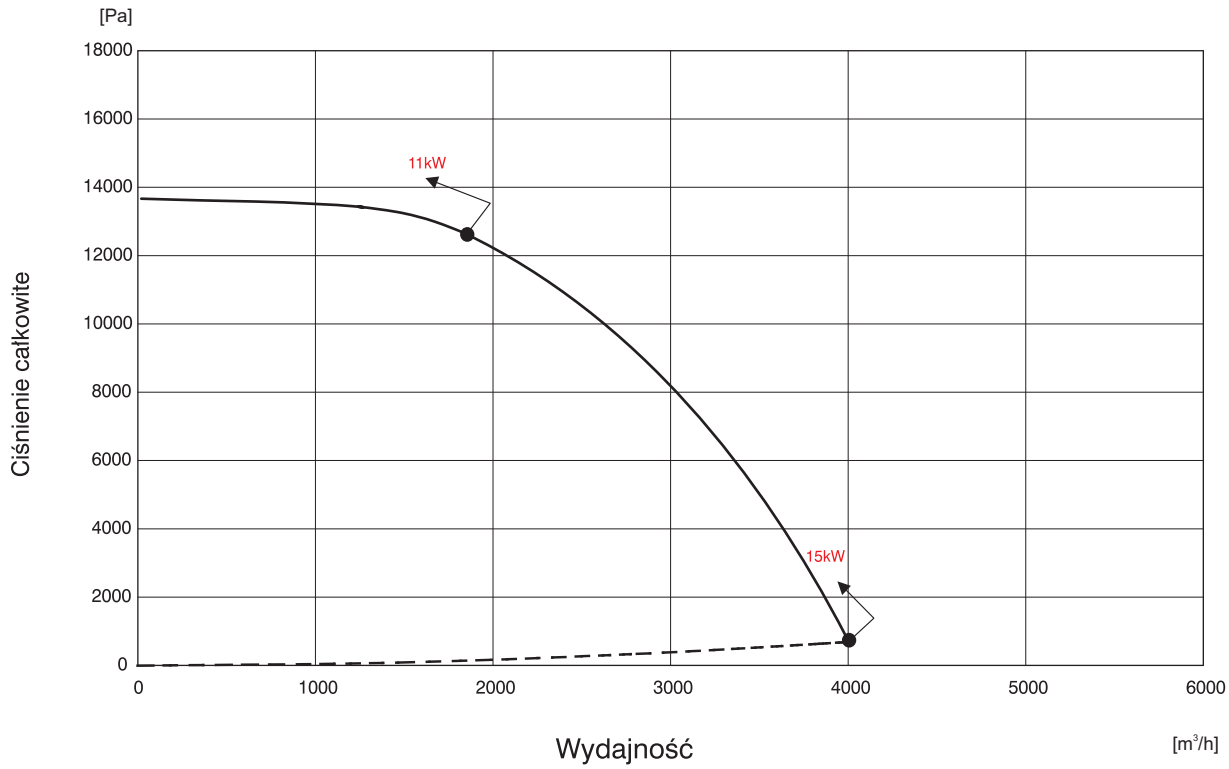

MHB-2-700

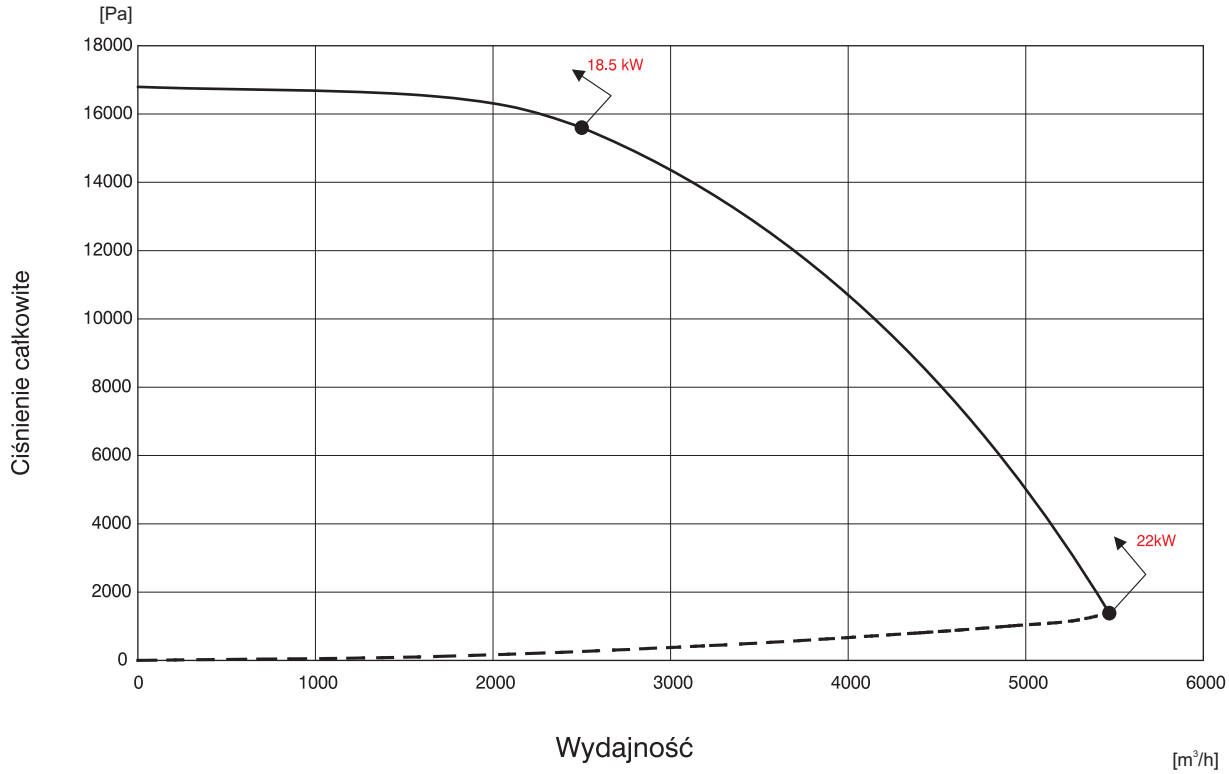

Venture Industries Sp. z o.o.
ul. Mokra 27, 05-092 Łomianki - Kiełpin
tel. +48 22 751 95 50, 751 20 31
fax +48 22 751 22 59, 751 12 02
e-mail: venture@venture.pl



110°C

Zastosowanie

Układy transportu pneumatycznego, nadmuch w układach suszenia (np. maszyny graficzne i obróbka tworzyw sztucznych), systemy nadmuchu powietrza w układach spalania/obróbki termicznej (np. piece topialne), itp.

Konstrukcja

Wysokociśnieniowy wentylator promieniowy z napędem pasowym. Wirnik promieniowy z łopatkami pochylonymi do tyłu, nitowany z blachy aluminiowej, wyważany dynamicznie wg ISO 1940. Obudowa odlewana ze stopów aluminium. Wentylator standardowo wyposażony jest w statyw, silnik elektryczny, zespolony napęd pasowy i w siatkę ochronną na wlocie. Wentylatory przystosowane są do transportu nieagresywnych i niewybuchowych gazów bez zanieczyszczeń. Wentylatory HPBx wykonywane są standardowo w figurze LG270, istnieje możliwość zmiany figury na dowolną LG, na życzenie wykonywane są również w figurze RD.

Silnik elektryczny

Silnik elektryczny wykonany zgodnie z obowiązującymi Dyrektywami oraz klasami sprawności, oznaczony znakiem CE. Klasa izolacji – F. Stopień ochrony - IP55. Zasilanie - trójfazowe 230/400V 50Hz, 400V 50Hz, 400/690V 50Hz lub jednofazowe 230V 50Hz (w zależności od modelu wentylatora i mocy silnika).Wentylatory z silnikami w innym wykonaniu: tabela wykonań specjalnych.

Schemat podłączenia elektrycznego: rys. 7, 8 str. 925.

Oznaczenia

HP B x - 200 - 51 - 300 T □

- wykonanie specjalne
- S = silnik jednofazowy (230V)
- T = silnik trójfazowy (400V)
- współczynnik mocy silnika 3,0 kW x 100 = 300
- prędkość obrotowa wirnika x 100 rpm
- wielkość charakterystyczna
- zespolony układ pasowego przeniesienia napędu
- B = wirnik z łopatkami pochylonymi do tyłu
- wentylator wysokociśnieniowy

Dane techniczne

Typ	prędkość obrotowa [obr./min]	moc silnika [kW]	napięcie [V]	natężenie znam. [A]	wydajność max. [m³/h]	poziom ciśnienia akustycznego* [dB(A)]	ciśnienie max. [Pa]	masa [kg]	nr artykułu
HPBx-25-40-055S	4000	0,55	230	4,2	600	81	2150	18	46510492
HPBx-25-40-055T	4000	0,55	400	1,4	600	81	2150	18	46510493
HPBx-25-44-075S	4400	0,75	230	5,1	660	82	2600	20	46510494
HPBx-25-44-075T	4400	0,75	400	1,9	660	82	2600	20	46510495
HPBx-25-50-110S	5000	1,10	230	7,9	750	83	3300	22	46510496
HPBx-25-50-110T	5000	1,10	400	2,5	750	83	3300	22	46510497
HPBx-30-40-075S	4000	0,75	230	5,1	970	82	2400	21	46510502
HPBx-30-40-075T	4000	0,75	230/400Y	1,9	970	82	2400	20	46510503
HPBx-30-44-110S	4400	1,10	230	7,9	1070	83	2960	23	46510504
HPBx-30-40-110T	4400	1,10	230/400Y	2,5	1070	83	2950	22	46510505
HPBx-30-50-150S	5000	1,50	230	9,0	1230	85	3850	26	46510506
HPBx-30-50-150T	5000	1,50	230/400Y	3,5	1230	85	3850	25	46510507
HPBx-30-56-220T	5600	2,20	230/400Y	4,6	1400	88	4780	30	46510508
HPBx-200-38-150S	3800	1,50	230	9,0	1250	84	4450	33	46510512
HPBx-200-38-150T	3800	1,50	230/400Y	3,4	1250	84	4450	32	46510513
HPBx-200-43-220T	4300	2,20	230/400Y	4,6	1400	87	5560	37	46510514
HPBx-200-45-300T	4500	3,00	230/400Y	6,6	1490	89	6150	39	46510516
HPBx-200-48-300T	4800	3,00	230/400Y	6,6	1400	91	7000	40	46510518
HPBx-200-51-300T	5100	3,00	230/400Y	6,6	1100	93	7720	41	46510520
HPBx-260-38-220T	3800	2,20	230/400Y	4,6	1400	86	4100	39	46510530
HPBx-260-43-300T	4300	3,00	230/400Y	6,6	1580	88	5150	41	46510532
HPBx-260-45-300T	4500	3,00	230/400Y	6,6	1500	90	5720	39	46510534
HPBx-260-48-300T	4800	3,30	230/400Y	6,6	1300	92	6440	39	46510536
HPBx-300-31-220T	3100	2,20	230/400Y	4,6	2360	90	3750	44	46510540
HPBx-300-35-300T	3500	3,00	230/400Y	6,6	2650	92	4740	46	46510542

* w odległości 1 m przy 0,5 wydajności maksymalnej

Akcesoria



przewody elastyczne



króćce montażowe str. 736



kołnierze do spawania str. 736



osłona wylotu str. 736



filtry do wentylatorów promieniowych str. 739

Charakterystyki pracy

HPBx-25

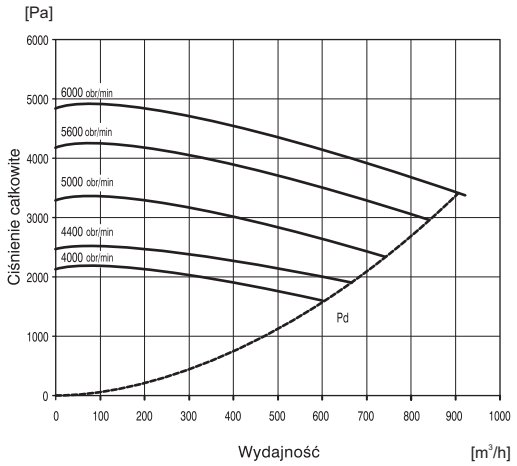

Wymiary [mm]

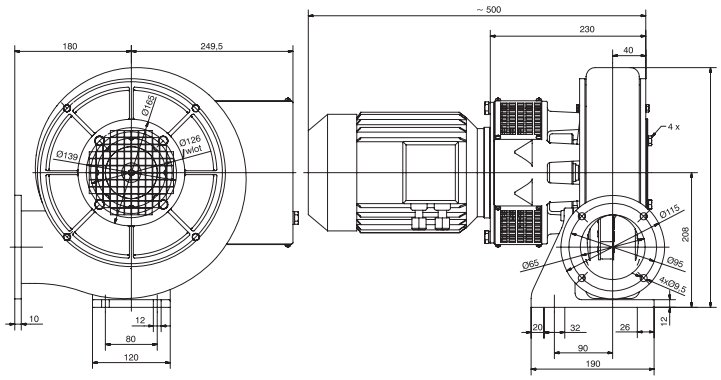

HPBx-30

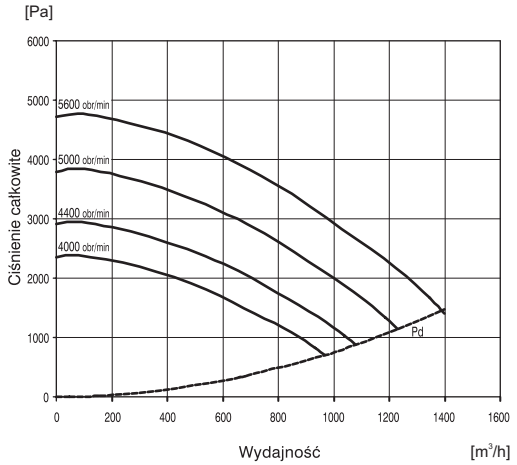

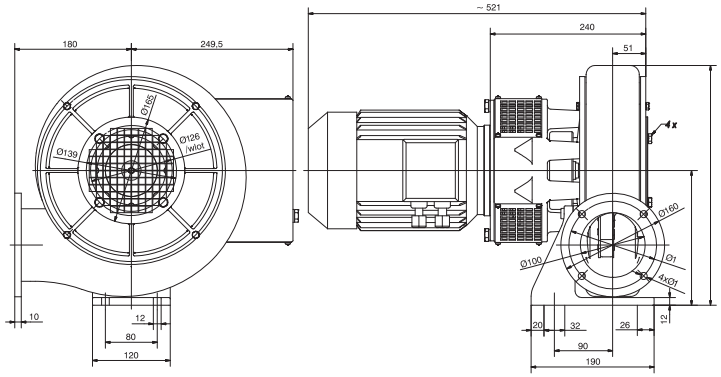

HPBx-200

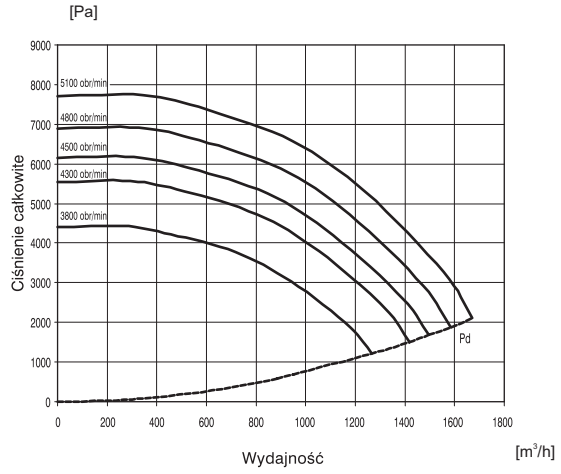

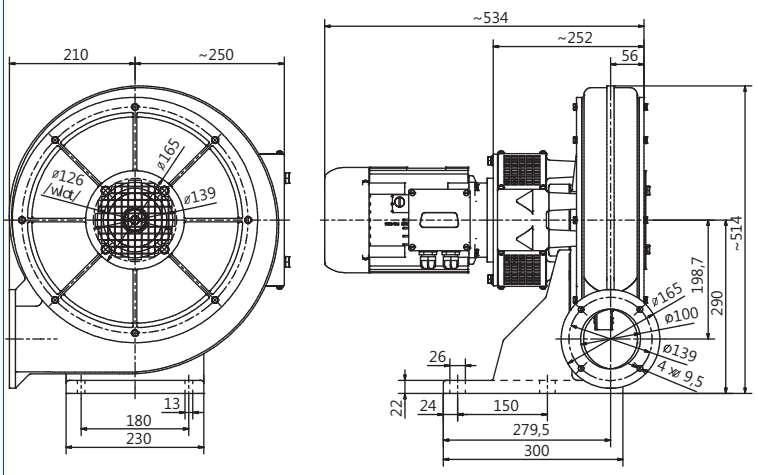

Venture Industries Sp. z o.o.
ul. Mokra 27, 05-092 Łomianki - Kiełpin
tel. +48 22 751 95 50, 751 20 31
fax +48 22 751 22 59, 751 12 02
e-mail: venture@venture.pl

Charakterystyki pracy

HPBx-260

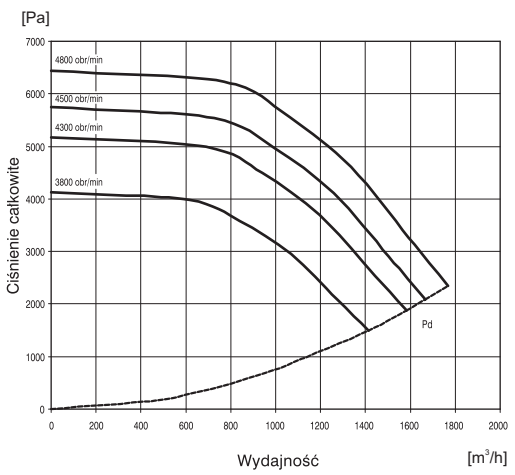

Wymiary [mm]

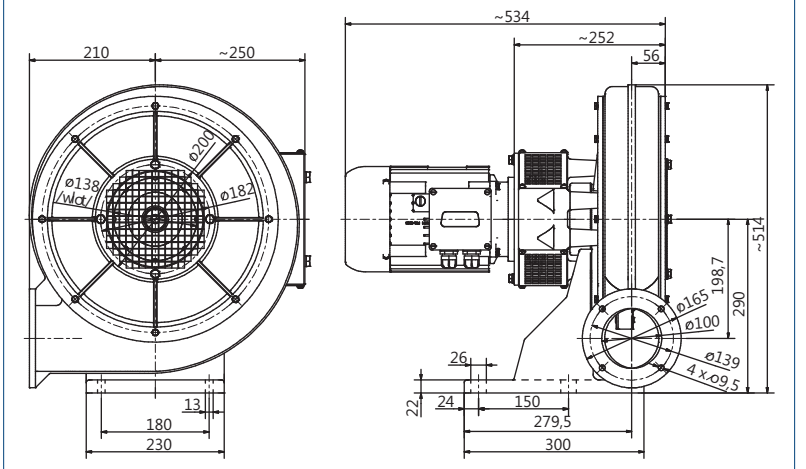

HPBx-300

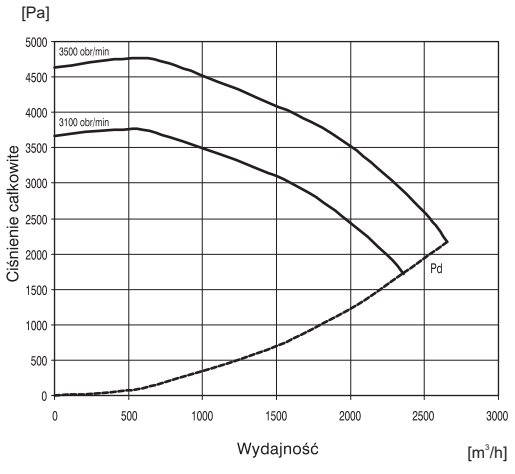

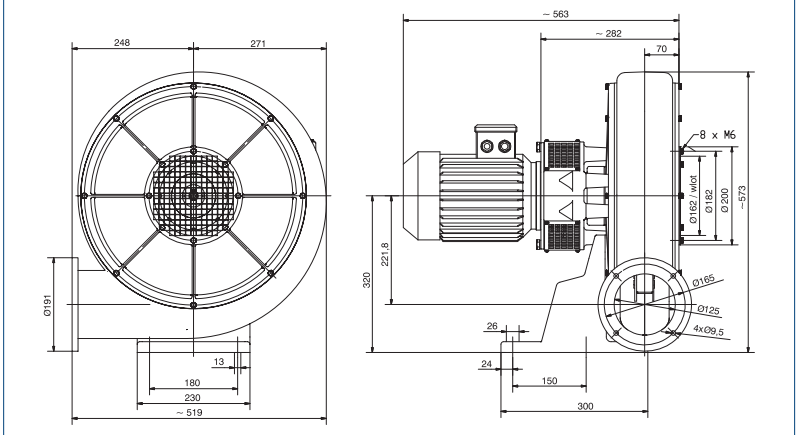

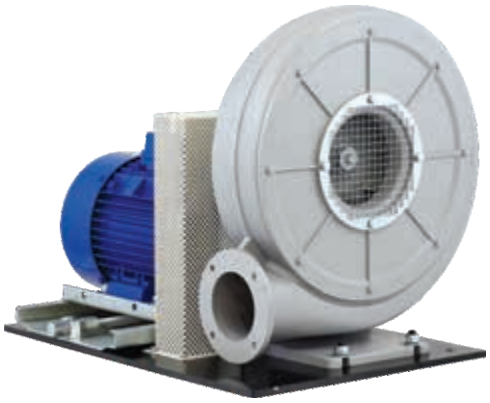



120°C

Zastosowanie

Układy transportu pneumatycznego, nadmuch w układach suszenia (np. maszyny graficzne i obróbka tworzyw sztucznych), systemy nadmuchu powietrza w układach spalania/obróbki termicznej (np. piece topialne), itp.

Konstrukcja

Wysokociśnieniowe wentylatory promieniowe przeznaczone do napędu pasowego. Wirnik nitowany z blachy aluminiowej, z łopatkami typu B. Wirniki z blachy kwasoodpornej wykonywane są na życzenie. Obudowa ze stopów aluminium. Wentylatory przystosowane są do transportu nieagresywnych i niewybuchowych gazów bez zanieczyszczeń. Standardowo oferowane są kompletne wentylatory (ze statywem, silnikiem elektrycznym, napędem pasowym itp.).

Silnik elektryczny

Silnik elektryczny wykonany zgodnie z obowiązującymi Dyrektywami oraz klasami sprawności, oznaczony znakiem CE. Klasa izolacji – F. Stopień ochrony - IP55. Zasilanie - trójfazowe 230/400V 50Hz, 400V 50Hz lub 400/690V 50Hz (w zależności od mocy silnika). Wentylatory z silnikami w innym wykonaniu: tabela wykonań specjalnych.
Schemat podłączenia elektrycznego: rys. 8, str. 925.

Oznaczenia

HP 200 - 58 - 110 T □

- wykonanie specjalne
- T = silnik trójfazowy (400V)
- współczynnik mocy silnika 1,1 kW x 100 = 110
- prędkość obrotowa wirnika x 100 rpm
- wielkość charakterystyczna
- wentylator wysokociśnieniowy

Dane techniczne

Typ	prędkość obrotowa max. [obr./min]	pobór mocy max. [kW]	wydajność max. [m^3/h]	ciśnienie całkowite max. [Pa]	masa bez napędu [kg]
HP 100	6600	3,0	1000	5600	6,0
HP 200	6400	5,5	1900	10700	18,5
HP 260	6400	7,5	2600	10500	20,0
HP 300	5000	11,0	3600	9900	25,0
HP 360	6100	15,0	5000	15000	30,0
HP 400	5500	30,0	7150	15980	35,0

Venture Industries Sp. z o.o.
ul. Mokra 27, 05-092 Łomianki - Kiełpin
tel. +48 22 751 95 50, 751 20 31
fax +48 22 751 22 59, 751 12 02
e-mail: venture@venture.pl

Wymiary [mm]

HP-100

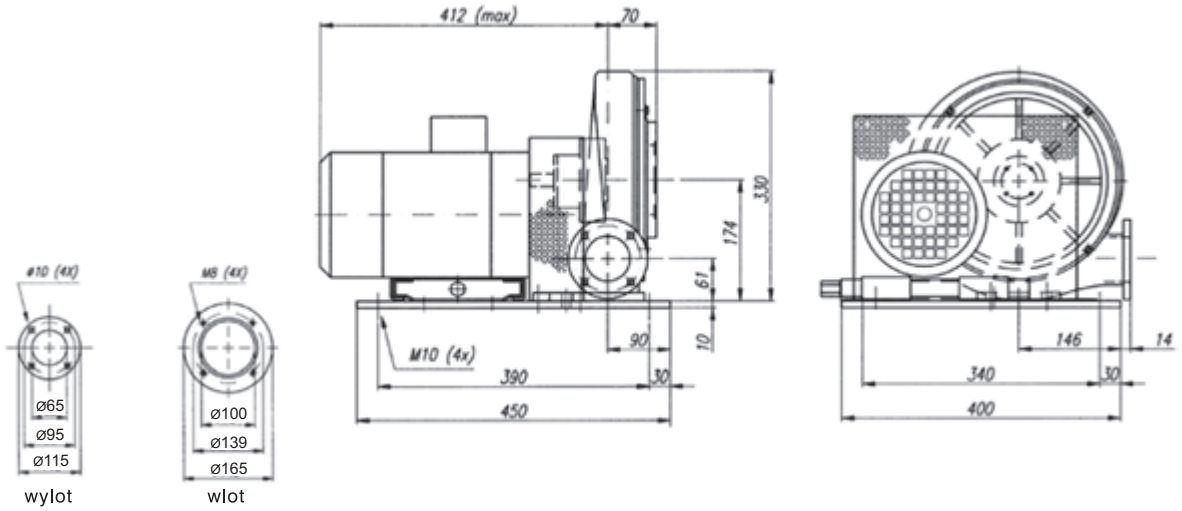

HP-200

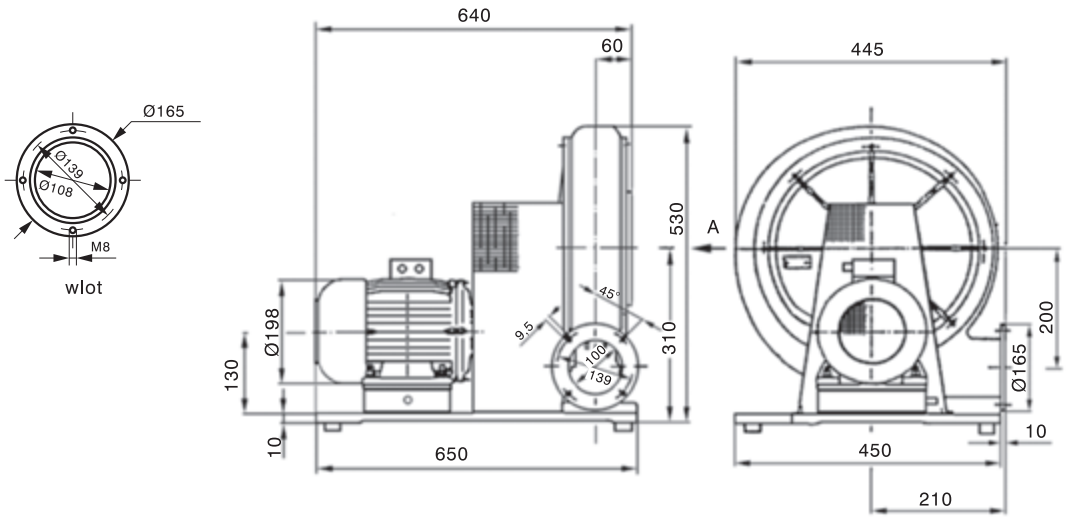

HP-260

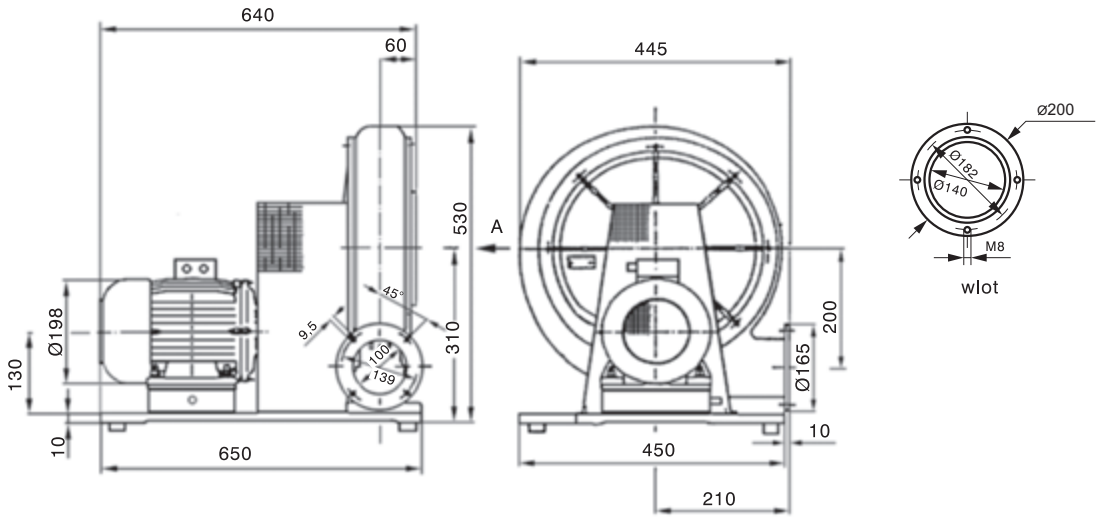

Wymiary [mm]

HP-300

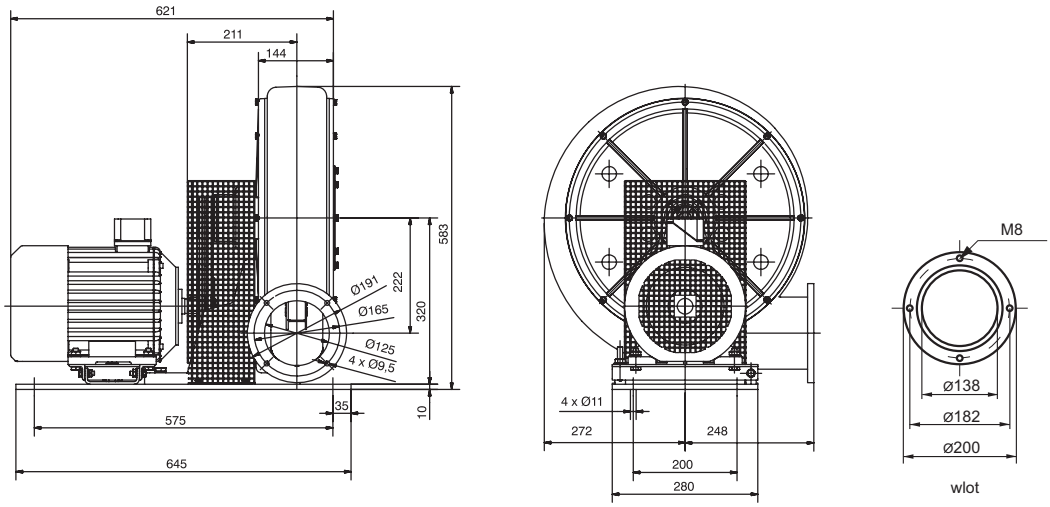

HP-360

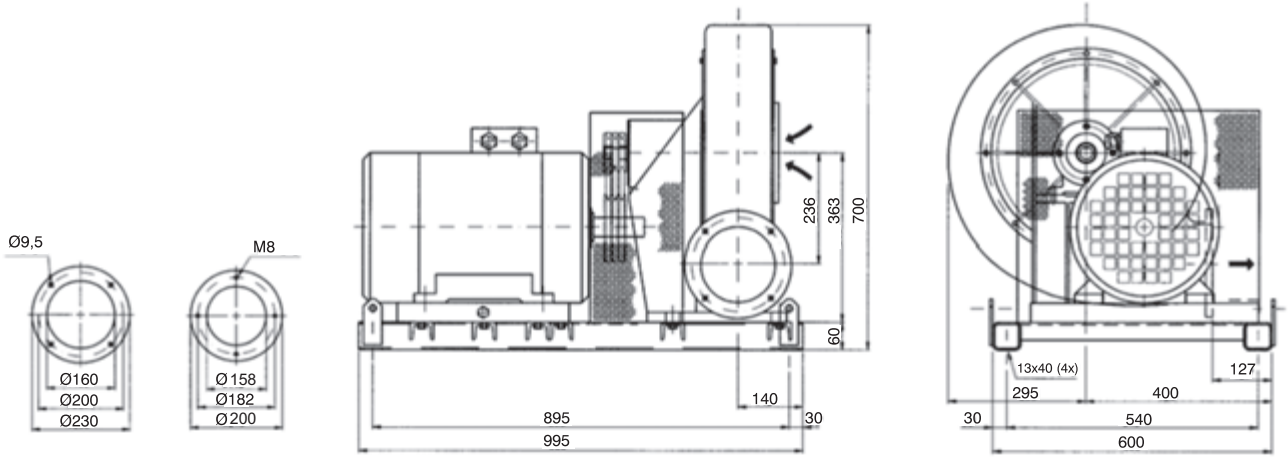

HP-400

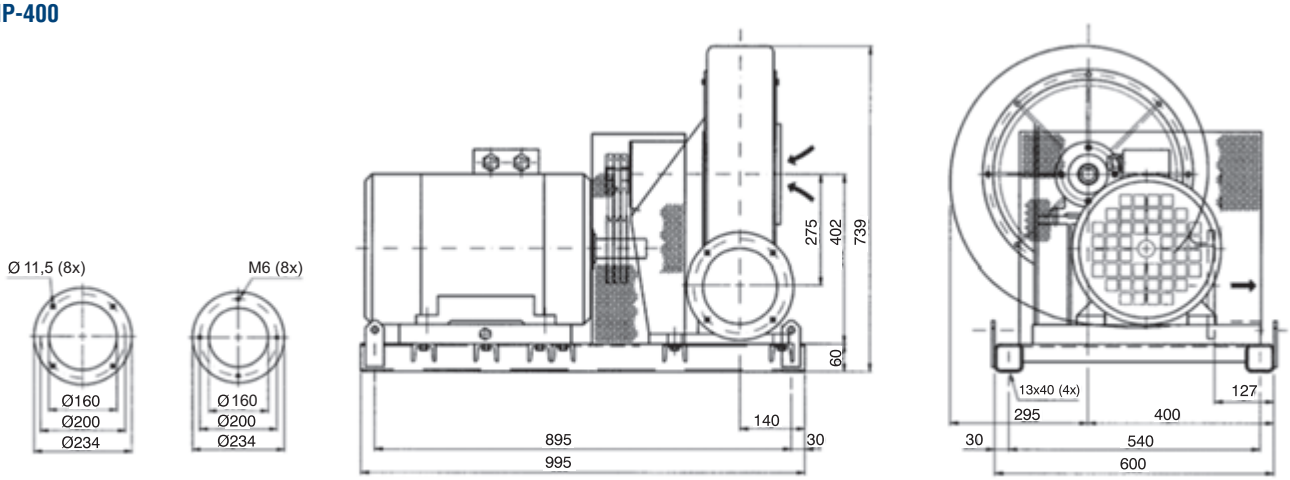

Venture Industries Sp. z o.o.
ul. Mokra 27, 05-092 Łomianki - Kiełpin
tel. +48 22 751 95 50, 751 20 31
fax +48 22 751 22 59, 751 12 02
e-mail: venture@venture.pl

Charakterystyki pracy

HP-100

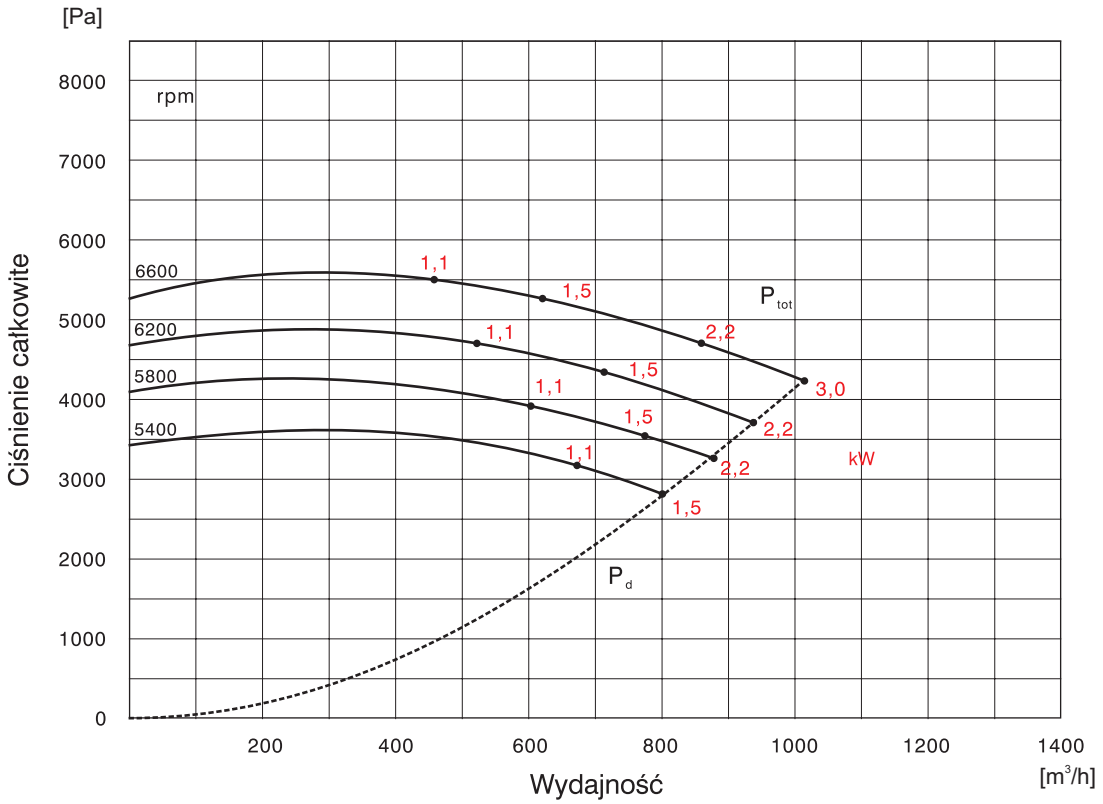

HP-200

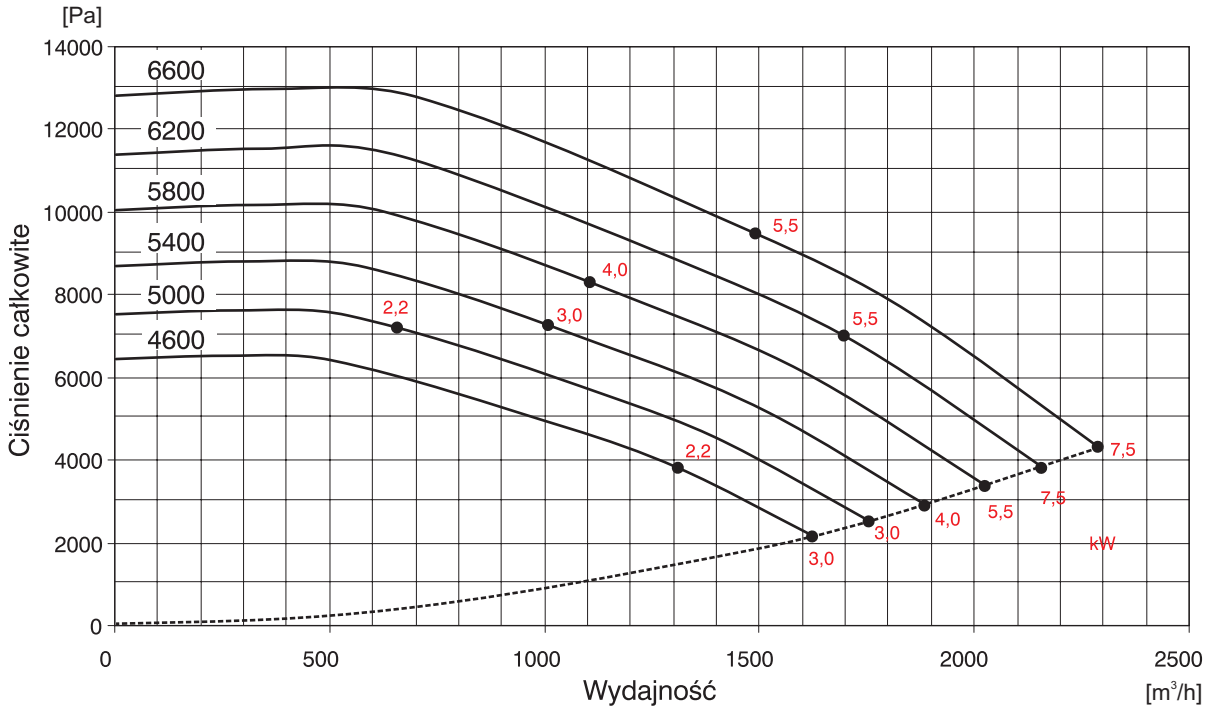

Charakterystyki pracy

HP-260

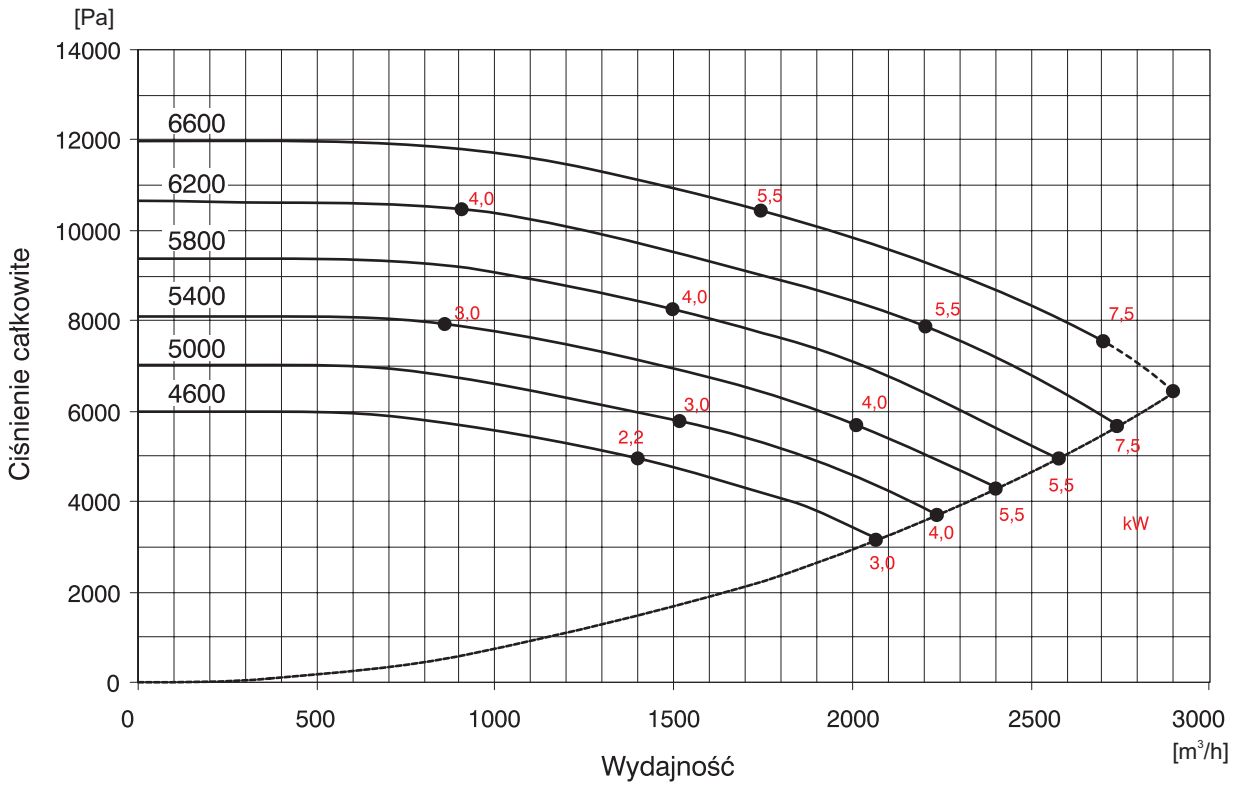

HP-300

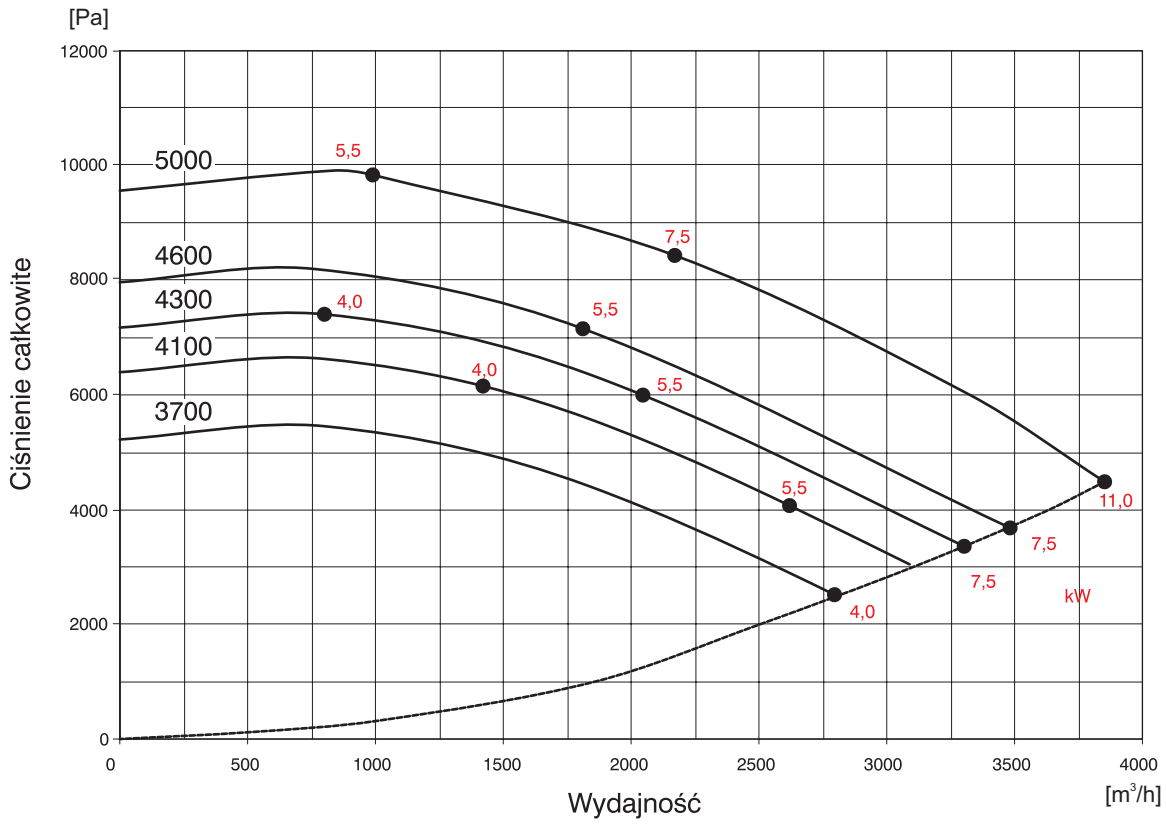

Venture Industries Sp. z o.o.
ul. Mokra 27, 05-092 Łomianki - Kiełpin
tel. +48 22 751 95 50, 751 20 31
fax +48 22 751 22 59, 751 12 02
e-mail: venture@venture.pl

Charakterystyki pracy

HP-360

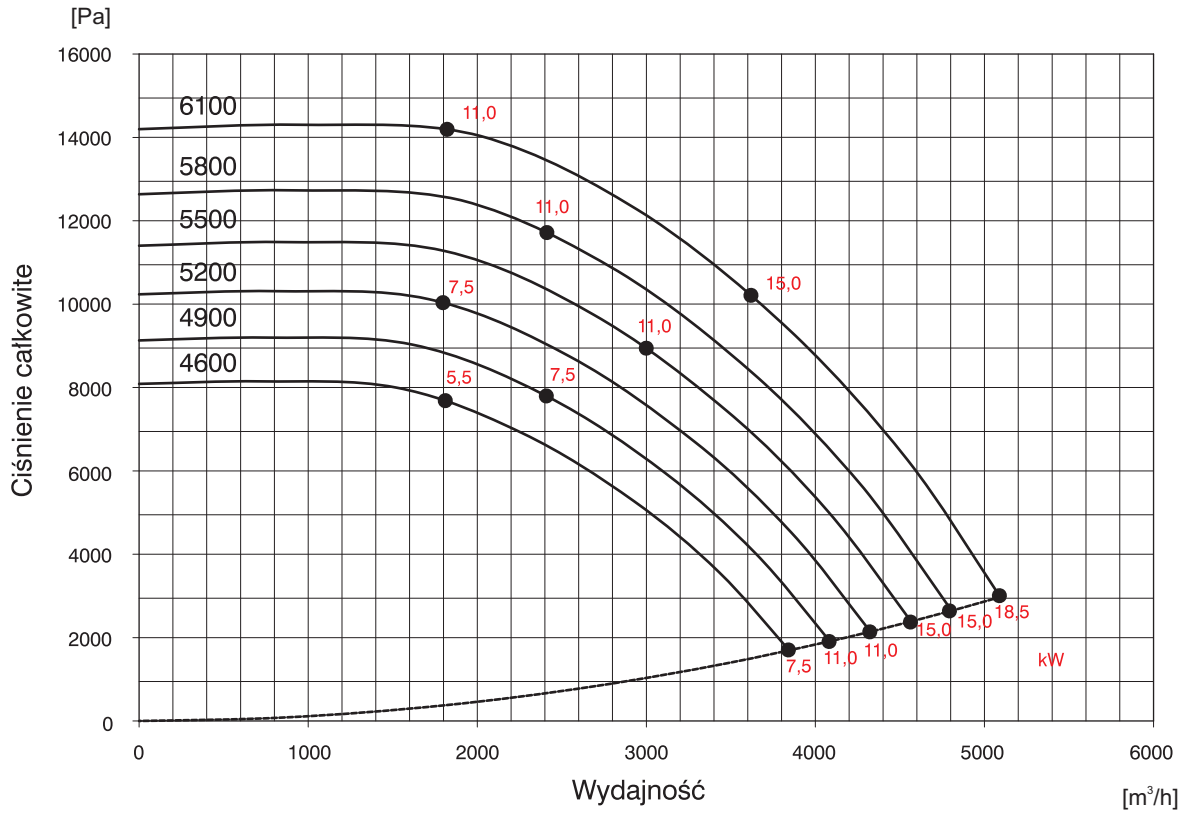

HP-400

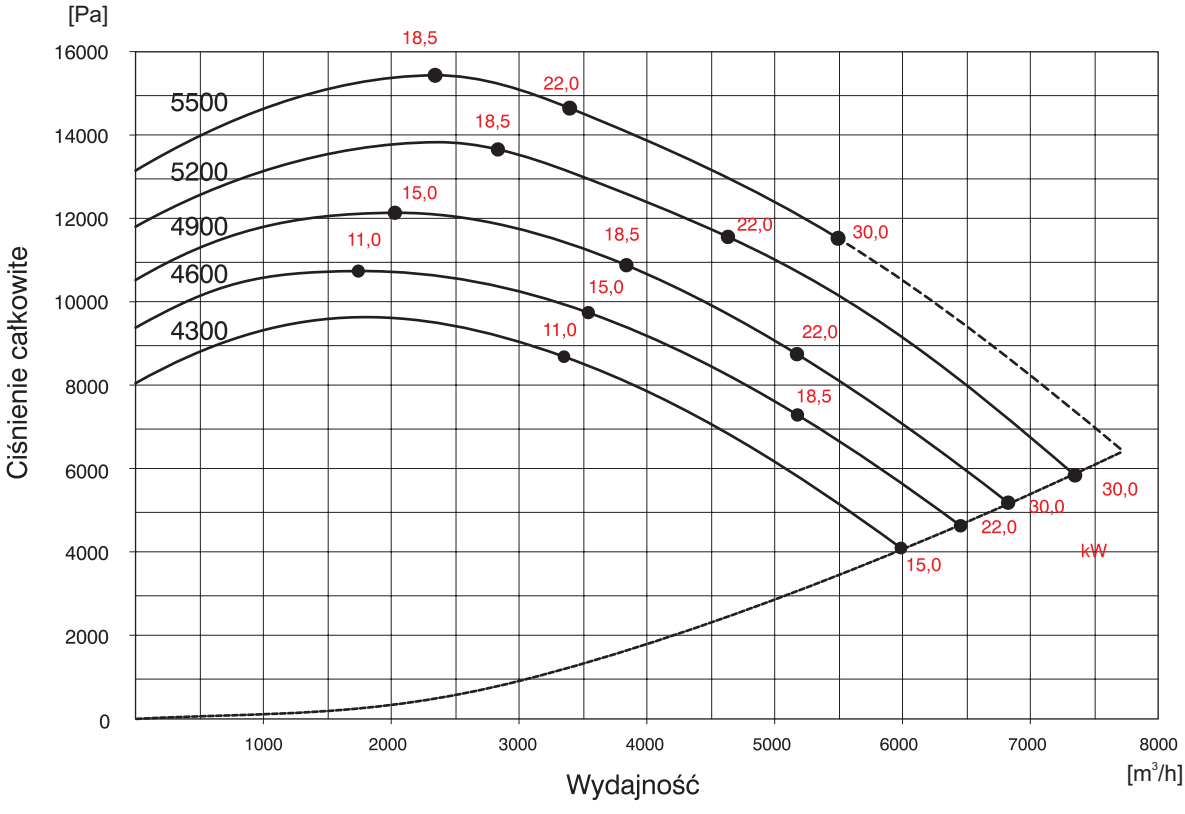





Moduł tłumiąco-filtracyjny MPB

Konstrukcja

Moduł przystosowany do montażu z wentylatorami MPB 200, MPB 300 oraz MPB 500. Obudowa stalowa malowana na kolor niebieski RAL5010.

W standardzie kieszeniowy wkład filtracyjny klasy EU3/4.

Na życzenie dostępne wkłady klasy EU5, EU7.

200

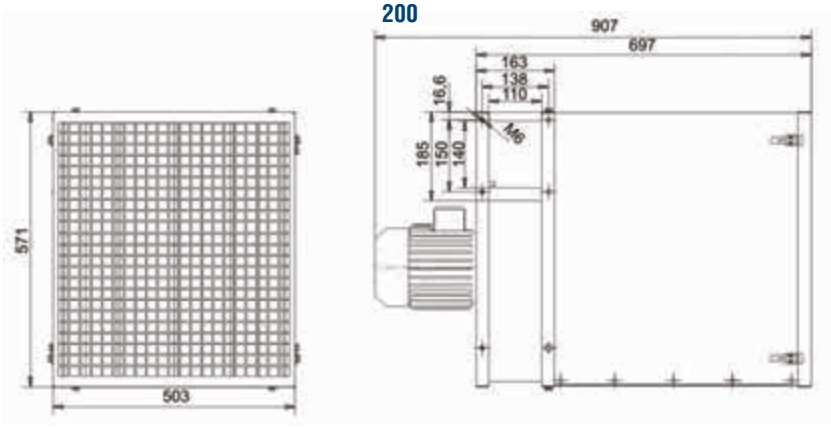

300

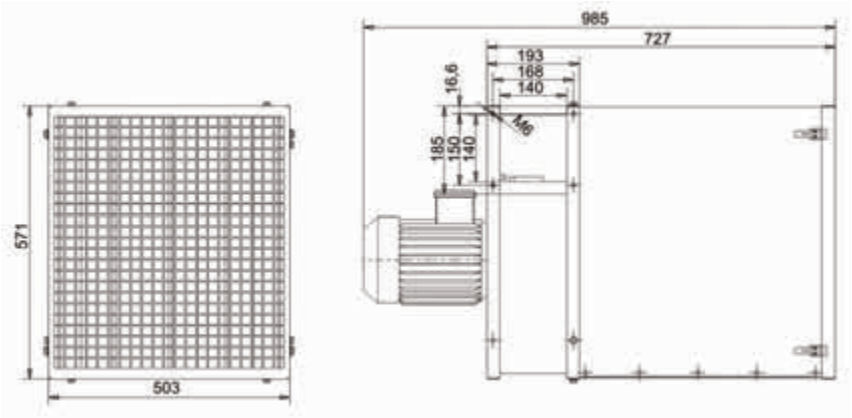

500

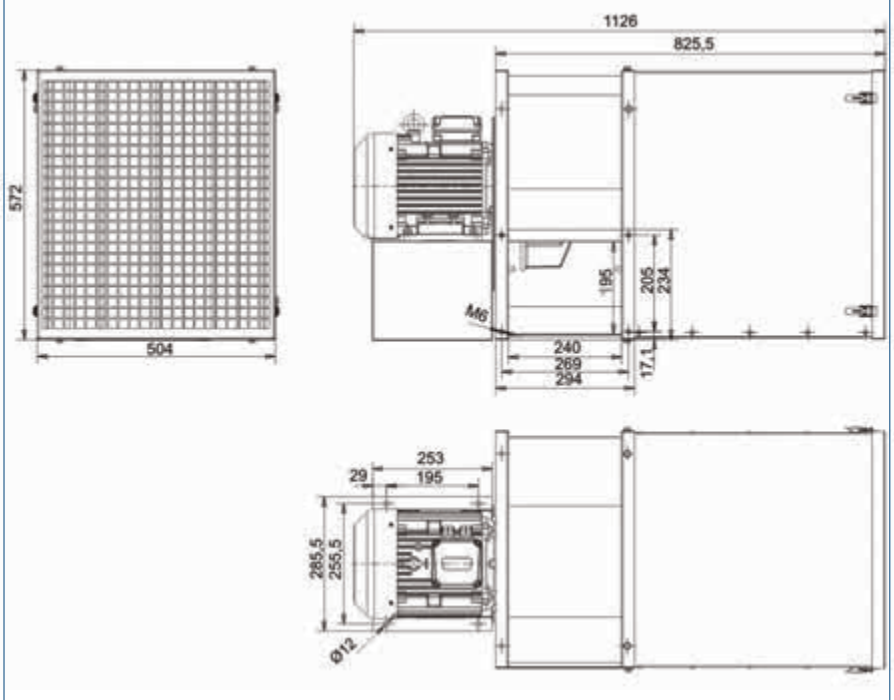

Venture Industries Sp. z o.o.
ul. Mokra 27, 05-092 Łomianki - Kiełpin
tel. +48 22 751 95 50, 751 20 31
fax +48 22 751 22 59, 751 12 02
e-mail: venture@venture.pl

Akcesoria: Wentylatory QP, Q

Króciec wlotowy

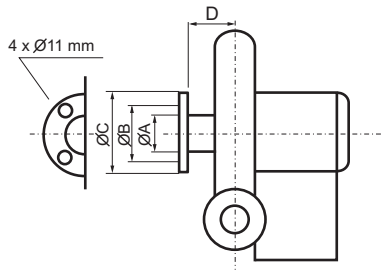

Tłumik na wlocie

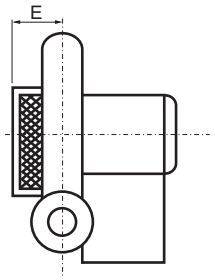

Filtr na wlocie

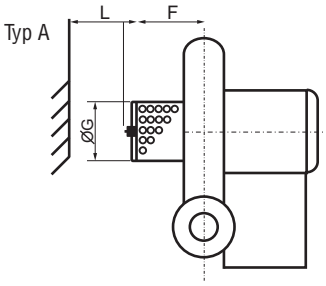

Filtr + tłumik na wlocie

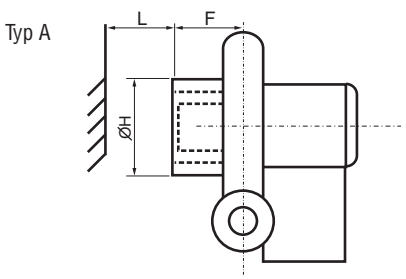

Filtr na wlocie

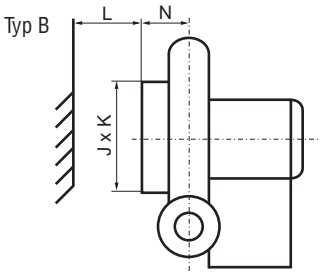

Filtr + tłumik na wlocie

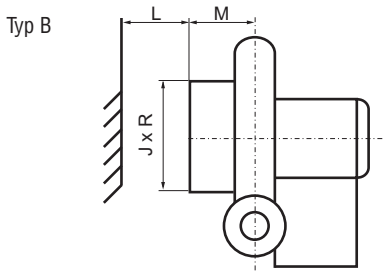

Osłona akustyczna silnika

Silnik [kW]	Q	P
1.5-2.2-3	80	180
4	100	180
5.5-7.5	100	230
11-15-18.5	100	260
22	100	200
30-37	100	345
45	100	385
55	100	430

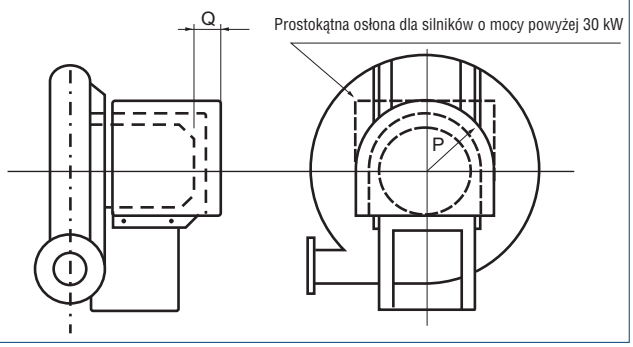

Wymiary [mm]

Typ				ØA	ØB	ØC	D	E	F	ØG	ØH	J	K	L	M	N	R
QP	405-665	406,5-766,5	407,5-767,5	118	165	203	86	108	265	185	346	-	-	150	-	-	-
	4010-7610			154	216	254	103	162	-	-	-	448	448	150	272	175	604
	4012,5-7612,5	4015-7615		200	273	318	114	175	-	-	-	510	510	150	340	213	720
Q		322,5	323-363	118	165	203	86	220	265	185	346	-	-	150	-	-	-
	324-364			154	216	254	103	354	-	-	-	448	448	150	272	175	604
	325-365	326-366		200	273	318	114	280	-	-	-	510	510	150	340	213	720
	198-228			305	362	406	133	294	-	-	-	510	510	200	445	280	720
	248-368			305	362	406	133	294	-	-	-	510	1020	200	360	230	

Akcesoria: Wentylatory Q2

Tłumik na wlocie

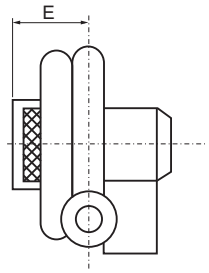

Filtr na wlocie

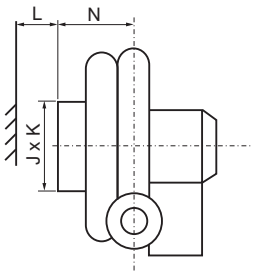

Typ A

Filtr na wlocie

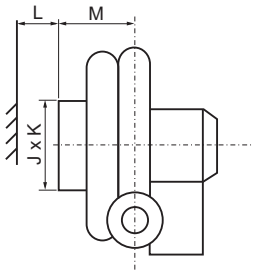

Typ B

Króciec wlotowy

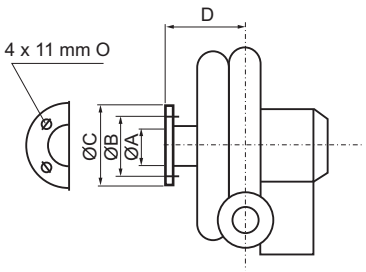

Tłumik na wylocie

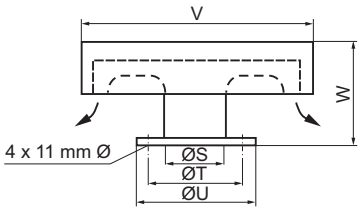

Typ S

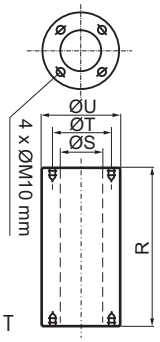

Typ T

Wymiary [mm]

Typ	ØA	ØB	ØC	D	E	J	K	L	M	N	R	ØS	ØT	ØU	V	W
61 61 10 - 36 36 4	216	273	318	340	351	510	510	150	455	360	500	100	152	200	610	195
61 61 15 - 36 36 6	216	273	318	340	406	510	510	150	565	440	750	150	216	260	610	295

Silnik [kW]	P	Q
5,5 7,5	230	75
11 - 18,5	260	100
22	280	100
30 37	300	100
45	325	100

Osłona akustyczna silnika

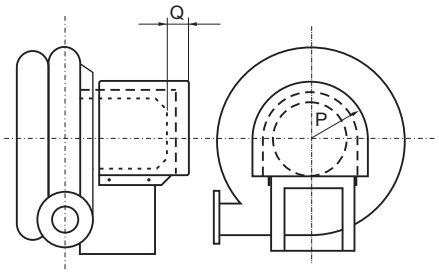

Venture Industries Sp. z o.o.
ul. Mokra 27, 05-092 Łomianki - Kiełpin
tel. +48 22 751 95 50, 751 20 31
fax +48 22 751 22 59, 751 12 02
e-mail: venture@venture.pl

Akcesoria: Wentylatory GB/GX

Wibroizolatory

Typ	a	b	c	d	e	f	g
AL40 Standard	60	83	114	48	8	10	17
AL50 Standard	86	114	150	70	11	12	25

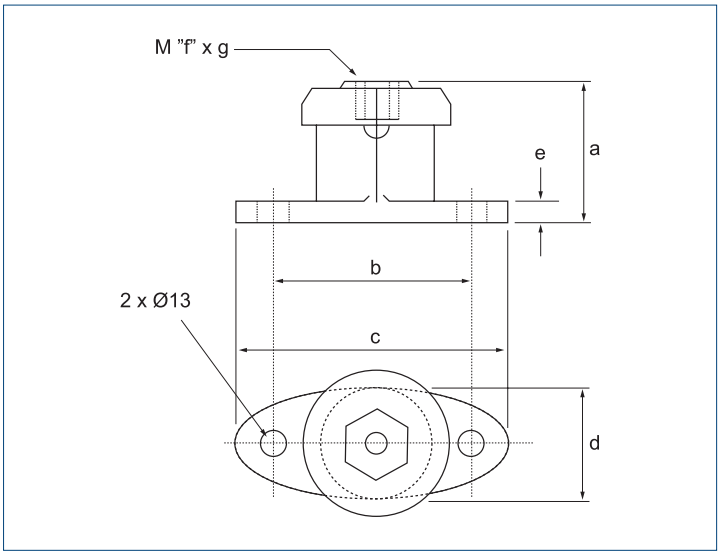

Złącza elastyczne

Ø A	B
50	279
75	279
100	279
125	279
150	279
200	279

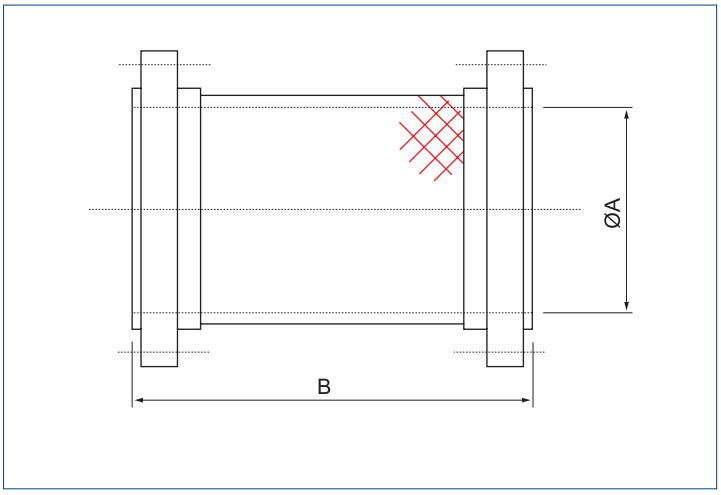

Króćce kołnierzowe na wlocie i wylocie

Typ	Ø A	Ø B	Ø C	Ø D	E	F	G	H	Ø J
50	60	90	110	140	3	14	28	4	14
65	76	110	130	160	3	14	32	4	14
75	89	128	150	190	3	16	34	4	18
100	114	148	170	210	3	16	40	4	18
125	140	178	200	240	3	18	44	8	18
150	168	202	225	265	3	18	44	8	18
200	219	258	280	320	3	20	44	8	18

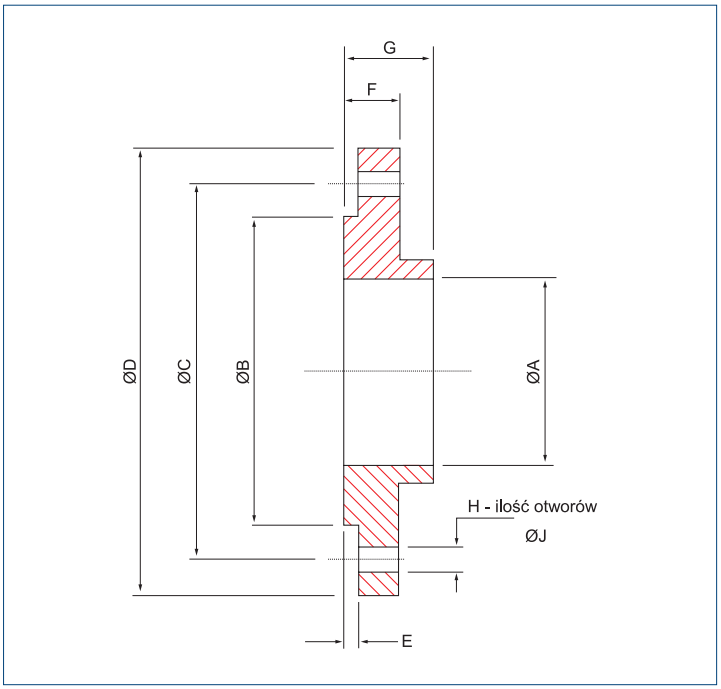

Akcesoria: Wentylatory MPA

Króciec ssawny



Typ	D1	D2	D3	D4	D5	S	H	Nr art.
MPA 03,25; HP 100; EMT 03,25	165	139	100	108	9	10	80	45510440
MPA 40,50; MBA 75; HP 200,260; EMT 40,50	165	139	110	125	9	10	80	46515040
MPA 80,90; HPB 260,360; MBA 110; EMT 80,90	200	182	148	160	9	10	80	46515050
MPA 160; EMT 160	250	220	170	180	12	10	80	25510480
MPA 290,350; EMT 290	243	217	180	190	12	10	80	25510590
MBA/MRA/MPA 600	280	260	208	218	9	10	80	46515051

* sugerowane zastosowanie wlotu z króćcem

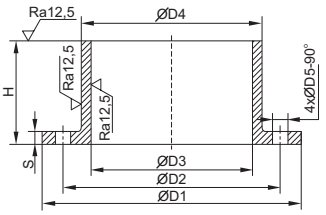

Króciec wylotowy



Typ	D1	D2	D3	D4	D5	S	H	Nr art.
MPA 03,25; HP 100; EMT 03,25	115	95	65	76	10	10	80	45510450
MPA 25D,40,50; HP 100D; EMT 40,50	130	112	80	89	11	10	80	45510465
MPA 80,90; EMT 80,90	160	135	100	112	11	10	80	45510470
MPA 160; EMT 160	200	168	125	140	12	10	80	25510485
MPA 290,350; EMT 290	260	230	170	180	13	10	80	25510595
MBA 75,110; HPB 200,260	165	139	100	112	9,5	10	80	46515045
MBA 110D; HPB 260D	200	182	140	150	10	10	80	46515055
MBA 220,250,280; HPB 300,360; HP 300	230	200	160	170	10	11	80	46515065
MBA/MRA/MPA 600	270	240	178	188	14	10	80	46515069

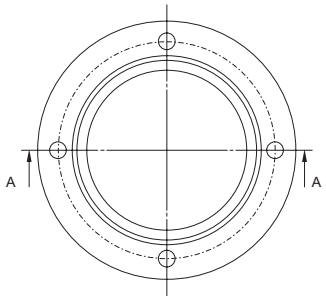

Kołnierz do spawania – wlot



Typ	$ØD_1$	$ØD_2$	$ØD_3$	$ØD_4$	t	Nr art.
MPA 03, 25	100	139	165	8,5	10	45515440
MPA 40, 50	110	139	165	9,0	10	45515460
MPA 80, 90	148	182	200	9,0	10	45515510
MPA 160	170	220	250	12,0	10	45515525
MPA 290	180	217	243	9,5	10	45515595

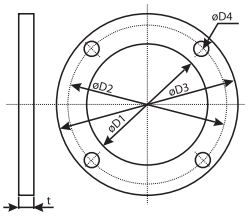

Kołnierz do spawania – wylot



Typ	$ØD_1$	$ØD_2$	$ØD_3$	$ØD_4$	t	Nr art.
MPA 03, 25	65	95	115	10	10	45515440
MPA 40, 50	80	112	130	11	10	45515465
MPA 80, 90	100	135	160	11	10	45515470
MPA 160	125	168	200	12	10	45515520
MPA 290	170	230	260	13	10	45515590

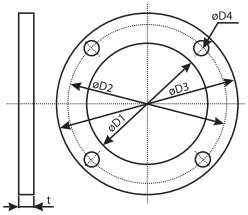

Osłona wlotu

Dobór i montaż indywidualnie przy zamówieniu wentylatora.

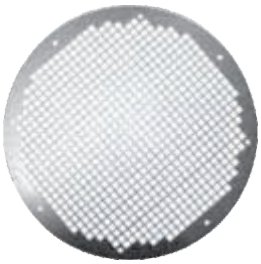

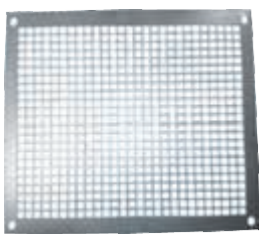

Venture Industries Sp. z o.o.
ul. Mokra 27, 05-092 Łomianki - Kiełpin
tel. +48 22 751 95 50, 751 20 31
fax +48 22 751 22 59, 751 12 02
e-mail: venture@venture.pl

Akcesoria: Wentylatory HP

Kołnierz do spawania - wlot



Typ	ØD$_1$	ØD$_2$	ØD$_3$	ØD$_4$	t	Nr art.
HP 100	100	139	165	8,5	10	45515440
HP 200	110	139	165	9,0	10	45515460
HP 260	148	182	200	9,0	10	45515510
HP 360	148	182	200	9,0	10	45515510

* sugerowane zastosowanie wlotu z króćcem

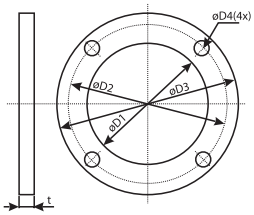

Kołnierz do spawania - wylot



Typ	ØD$_1$	ØD$_2$	ØD$_3$	ØD$_4$	t	Nr art.
HP 100	65	95	115	10,0	10	45515450
HP 200	100	139	165	9,5	10	45515515
HP 260	100	139	165	9,5	10	45515515
HP 360	160	200	230	11,0	10	45515600

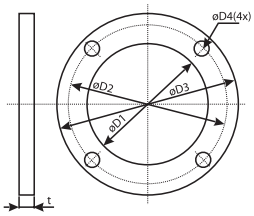

Wibroizolator

Dobór indywidualnie przy zamówieniu wentylatora.



Akcesoria: Wentylatory CBM

Siatka ochronna wlotu



Typ	Siatka ochronna
CBM-180/180	DEF-CBM-180
CBM-240/180	DEF-CBM-240
CBM-240/240	DEF-CBM-240
CBM-270/200	DEF-CBM-270
CBM-270/270	DEF-CBM-270
CBM-320/240	DEF-CBM-320
CBM-380/380	DEF-CBM-380

Kołnież wylotowy



Typ	A	A1	A2	B	B1	B2	N
kołnierz CBM-180/180	289	264	235	265	240	211	5,3
kołnierz CBM-240/180	289	264	235	311	286	257	5,3
kołnierz CBM-240/240	355	330	301	311	286	257	5,3
kołnierz CBM-270/200	320	295	266	343	318	289	5,3
kołnierz CBM-270/270	389	364	335	343	318	289	5,3
kołnierz CBM-320/240	364	332	310	399	374	345	5,3
kołnierz CBM-320/320	450	425	396	399	374	345	5,3
kołnierz CBM-380/380	524	502	464	456	436	396	5,3

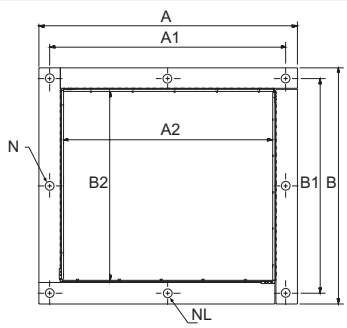

Wsporniki montażowe do wentylatorów CBM i CBP



Typ	Wielkość	Nr artykułu
CB□-7/7 (180/180)	180	44520310
CB□-9/7 (240/180)	240	44520320
CB□-9/9 (240/240)	240	44520320
CB□-10/8 (270/200)	270	44520330
CB□-10/10 (270/270)	270	44520330
CB□-12/9 (320/240)	320	44520340
CB□-12/12 (320/320)	320	44520340
CB□-15/15 (380/380)	380	44520350
CB□-18/18 (460/460)	460	44520360

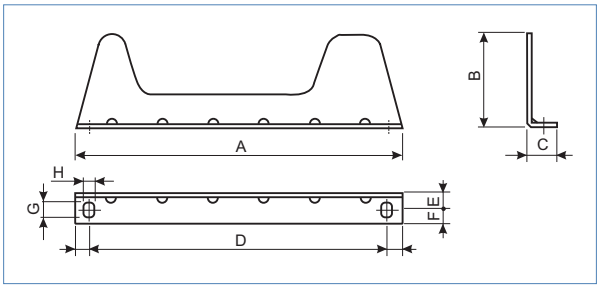

Typ	A	B	C	D	E	F	G	H
CB□-7/.. (180/..)	254	47	26	227	13,5	12,5	16	10,5
CB□-9/.. (240/..)	325	102	26	297	13,5	12,5	16	10,5
CB□-10/.. (270/..)	363	102	26	339	13,5	12,5	16	10,5
CB□-12/.. (320/..)	434	144	26	407	13,5	12,5	16	10,5
CB□-15/.. (380/..)	521	164	26	494	13,5	12,5	16	10,5
CB□-18/.. (460/..)	635	186	26	608	13,5	12,5	16	10,5

Łapy do silników



Typ	Wielkość	Nr artykułu
56	LFA-2-108/42-005T	30524020
	LFA-2-108/42-003S	
	LFA-2-97/42-003S	
	LFA-2-120/52-008S	
63	LFA-2-133/62-018	30624020
	LFA-2-160/75-037T	
	LFA-2-160/62-018	
71	LFA-2-160/75-037S	30724020

Redukcja



Typ	A	B	C	D	E	F	L	Nr artykułu
MPB 130	100	110	137	110	40	100	200	46515600
MPB 200	140	150	138	110	40	125	205	46515610
MPB 300	140	150	168	140	40	160	250	46515620
MPB 500	195	205	269	240	60	250	325	46515630
MPB 700	290	315	274	240	60	250	320	46515640

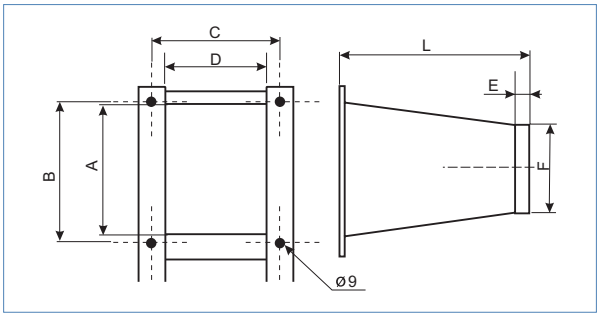

Venture Industries Sp. z o.o.
ul. Mokra 27, 05-092 Łomianki - Kiełpin
tel. +48 22 751 95 50, 751 20 31
fax +48 22 751 22 59, 751 12 02
e-mail: venture@venture.pl

Filtry do wentylatorów promieniowych MPA, MBA, HP, HPBx



FILTR WLOTOWY EU3/4 (G3/4)	średnica walca filtra ØD	wysokość walca filtra H
MPA 03/25	260	125
MPA 40/50	260	165
MPA 80/90	260	280
MPA 160	560	260
MPA 290/350	560	450
MBA 25	260	125
MBA 30	260	165
MBA 75 / MRA 200	260	230
MBA 110 / MRA 260	260	280
MBA 220	560	260
MBA / MRA 300	560	260
MBA / MRA 400	560	450
MBA / MRA 600	560	640
HP 100	260	340
HP 200	560	260
HP 260	560	260
HP 300	560	450
HP 360	560	520
HP 400	560	750
HPBx 25	260	230
HPBx 30	260	340
HPBx 200	560	260
HPBx 260	560	260
HPBx 300	560	260

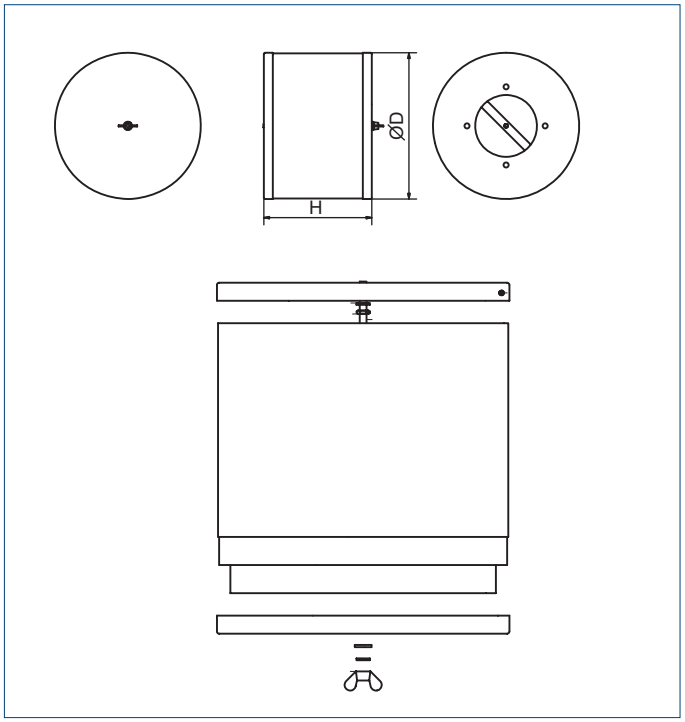

Wentylatory przeciwwybuchowe	741 - 744
ILT EX	745 - 748
EGM	749 - 752
ELF	753 - 758
EMT	759 - 762
EAC	763 - 770
TD EX	771 - 773
TH EX	774 - 775
SEAT EX	776 - 777
STORM EX	776 - 777
COMPACT EX	778
HCTT EX	779
TCDH EXD	780 - 782
ERF	783 - 784
HDT, HDB	785 - 786
CRDV EX	787
CV EX	788
JET EX	789
CMVeco EX	790
Ankieta	791
Akcesoria	792 - 795



wentylacja ogólna

Wentylatory kanałowe	7 - 165
Wentylatory osiowe ścienne	167 - 208
Wentylatory osiowe kanałowe	209 - 253
Wentylatory dachowe	255 - 337
Wentylatory oddymiające	339 - 505
Kurtyny i termowentylatory	507 - 523
Wentylatory dla domu i biura	525 - 575

wentylatory dla przemysłu

Wentylatory promieniowe	577 - 739
Wentylatory przeciwwybuchowe	741 - 795
Wentylatory chemoodporne	797 - 848
Wentylatory bocznokanałowe	849 - 878
Odciągi	879 - 885
Wentylatory spalinowe	887 - 890
Akcesoria elektryczne	891 - 905
Elementy nawiewu/wywiewu powietrza	907 - 922
Schematy podłączeń elektrycznych	923 - 938
Wytyczne techniczne	939 - 946
Tabela wykonań specjalnych	947 - 948
Indeks	949 - 952

CHARAKTERYSTYKA I ZASTOSOWANIE WENTYLATORÓW PRZECIWWYBUCHOWYCH

Wentylatory w wersji przeciwwybuchowej przeznaczone są do pracy w miejscach, w których istnieje prawdopodobieństwo pojawienia się atmosfer wybuchowych powstałych w wyniku istnienia mieszanin powietrza z gazami, parami, mgłami i pyłami szkodliwych substancji emitowanych w pomieszczeniu. Może to być zarówno wentylacja pomieszczeń jak również odciąg mieszanin gazowych lub pyłów wybuchowych.

Wentylatory są produkowane według takich samych schematów aerodynamicznych jak standardowy typoszereg z zachowaniem warunków bezpieczeństwa przeciwwybuchowego (przy konstrukcji wentylatorów zastosowano dodatkowe środki zapewniające zwiększone bezpieczeństwo wobec możliwości powstania nadmiernej temperatury, występowania łuków elektrycznych i iskier elektrycznych zarówno wewnątrz jak i na elementach zewnętrznych w czasie normalnej pracy). Stosowane są specjalne materiały o odpowiednio dobranym składzie chemicznym, silniki elektryczne przystosowane do pracy w strefach zagrożonych wybuchem, itp.

KLASYFIKACJA MIEJSC NIEBEZPIECZNYCH (ZAGROŻONYCH WYBUCHEM) (wg PN-EN 1127-1)

STREFY DLA GAZÓW:

Strefa 0:
Miejsce, w którym atmosfera wybuchowa zawierająca mieszaninę substancji palnych w postaci gazu, pary albo mgły z powietrzem występuje stale lub przez długie okresy lub często. Zasadniczo te warunki, w przypadku ich wystąpienia, pojawiają się wewnątrz pojemników, rurociągów i zbiorników itd.
W strefie zagrożenia wybuchem 0 i 20 nie można stosować jakichkolwiek urządzeń elektrycznych.

Strefa 1:
Miejsce, w którym atmosfera wybuchowa zawierająca mieszaninę substancji palnychw postaci gazu, pary albo mgły z powietrzem może czasami wystąpić w trakcie normalnego działania. Strefa ta może obejmować m.in.:

- bezpośrednie otoczenie strefy 0;
- bezpośrednie otoczenie miejsc zasilania surowcem;
- bezpośrednie otoczenie miejsc napełniania i opróżniania;

Strefa 2:
Miejsce, w którym atmosfera wybuchowa zawierająca mieszaninę substancji palnychw postaci gazu, pary albo mgły z powietrzem nie występuje w trakcie normalnego działania, a w przypadku wystąpienia trwa krótko.

STREFY DLA PYŁÓW:

Strefa 20:
Miejsce, w którym atmosfera wybuchowa w postaci obłoku palnego pyłu w powietrzu występuje stale lub przez długie okresy lub często. Zasadniczo te warunki, w przypadku ich wystąpienia, pojawiają się wewnątrz pojemników, rurociągów i zbiorników itd.

Strefa 21:
Miejsce, w którym atmosfera wybuchowa w postaci obłoku palnego pyłu w powietrzu może czasami wystąpić w trakcie normalnego działania.
Strefa ta może obejmować m.in.:

- miejsca w bezpośrednim otoczeniu punktów nasypywania i wysypywania pyłu
- miejsca gdzie występują warstwy pyłu zdolne tworzyć z powietrzem palną mieszaninę

Strefa 22:
Miejsce, w którym atmosfera wybuchowa w postaci obłoku palnego pyłu w powietrzu nie występuje w trakcie normalnego działania, a w przypadku wystąpienia trwa krótko. Strefa ta może obejmować miejsca w bezpośrednim otoczeniu urządzeń, systemów ochronnych, części o podzespołów zawierających pył, z których może dojść do uwolnienia i gromadzenia się pyłu (np. pomieszczenia z młynami).

KLASYFIKACJA URZĄDZÉN GRUPY II STOSOWANYCH W ATMOSFERACH ZAGROŻONYCH WYBUCHEM (wg PN-EN 11271 oraz PN-EN 13463-1)

Kategoria 1:
Urządzenia tej kategorii są przeznaczone do użytku w przestrzeniach, w których atmosfery wybuchowe są obecne stale, przez długie okresy lub często. Urządzenia te powinny zapewniać wymagany poziom zabezpieczenia nawet w przypadku rzadko występującej awarii urządzenia i charakteryzują się takimi środkami zabezpieczenia przeciwwybuchowego, że:

- w przypadku uszkodzenia jednego ze środków zabezpieczających, przynajmniej drugi, niezależny środek zapewni wymagany poziom zabezpieczenia;
- wymagany poziom zabezpieczenia pozostanie w przypadku wystąpienia dwóch niezależnych od siebie uszkodzeń.

Kategoria 2:
Urządzenia tej kategorii są przeznaczone do użycia w przestrzeniach, w których jest prawdopodobne pojawienie się atmosfer wybuchowych, powstałych w wyniku istnienia mieszanin powietrza z gazami, parami, mgłami lub mieszanin pyłowo- powietrznych. Środki zabezpieczenia przeciwwybuchowego dotyczące urządzeń kategorii 2 zapewniają wymagany poziom zabezpieczenia nawet w przypadku częstych zakłóceń lub uszkodzeń, jakie zwykle należy brać pod uwagę.

Kategoria 3:
Urządzenia tej kategorii są przeznaczone do użycia w przestrzeniach, w których nie przewiduje się pojawienia atmosfer wybuchowych, a jeżeli one rzeczywiście wystąpią, to jest to prawdopodobnie tylko rzadko lub w ciągu krótkiego przedziału czasu. Urządzenia kategorii 3 zapewniają wymagany poziom zabezpieczenia podczas normalnego działania.

Wytyczne do konstrukcji:

Przy projektowaniu i konstruowaniu wentylatorów stosowanych w przemyśle w wykonaniu przeciwwybuchowym stosuje się normę: **PN-EN 14986**

Venture Industries Sp. z o.o.
ul. Mokra 27, 05-092 Łomianki - Kiełpin
tel. +48 22 751 95 50, 751 20 31
fax +48 22 751 22 59, 751 12 02
e-mail: venture@venture.pl

PODZIAŁ ORAZ ZALEŻNOŚCI POMIĘDZY STREFAMI I KATEGORIAMI URZĄDZEŃ

kategoria	zaprojektowane dla rodzaju atmosfery wybuchowej	zaprojektowane dla strefy	do zastosowania również w strefie
1G	gaz / para / mgła	0	1 i 2
1D	pył	20	21 i 22
2G	gaz / para / mgła	1	2
2D	pył	21	22
3G	gaz / para / mgła	2	-
3D	pył	22	-

w strefie	odpowiednia kategoria	jeżeli zaprojektowano dla:
0	1G	gaz / para / mgła
1	1G lub 2G	gaz / para / mgła
2	1G lub 2G lub 3G	gaz / para / mgła
20	1D	pył
21	1D lub 2D	pył
22	1D lub 2D lub 3D	pył

Oznaczenia spotykane w urządzeniach przeciwwybuchowych:

np. **II 2G EExde IIB T3 T4**, gdzie:
II 2DEx tDA21 IP6xT 125°C

- **II** - urządzenia tej grupy przeznaczone są do instalowania w pomieszczeniach i przestrzeniach pozakopalnianych. (Grupa I - wyrobiska górnicze)
- **2** - kategoria urządzenia
- **G** - rodzaj atmosfery wybuchowej; G - gaz, para, mgła; D - pył
- **Ex** - oznaczenie urządzenia elektrycznego przystosowanego do pracy w strefie zagrożonej wybuchem
- **d, e** - symbol rodzaju ochrony przed zapłonem (dotyczy urządzeń elektrycznych):
- **fr** - obudowa z ograniczoną wentylacją
- **d** - obudowa ognioszczelna
- **c** - bezpieczeństwo konstrukcyjne
- **b** - kontrola źródeł zapłonu
- **p** - osłona gazowa z nadciśnieniem
- **k** - osłona cieczowa
- **g** - bezpieczeństwo wewnętrzne
- **i** - osłona iskrobezpieczna
- **e** - obudowa wzmocniona
- **o** - osłona z wypełnieniem cieczowym
- **q** - osłona z wypełnieniem piaskowym
- **IIB** - podgrupa mieszaniny wybuchowej (podział na podgrupy dotyczy tylko gazów). Urządzenia oznakowane symbolem IIB są odpowiednie do zastosowań wymagających urządzeń grupy IIA. Podobnie, urządzenia oznakowane symbolem IIC są odpowiednie do zastosowań wymagających urządzeń grupy wybuchowości IIA i grupy wybuchowości IIB
- **T4** - klasa temperaturowa urządzenia lub maksymalna temperatura powierzchni urządzenia.
- **tD** - ochrona przed zapłonem za pomocą obudowy
- **A21** - procedura kontrolna A, dla strefy 21
- **T125°C** - maks. temp. dowolnej części powierzchni wentylatora.



DEKRA

NOTIFICATION

(1) **Production Quality Assurance**

(2) **Equipment and protective systems intended for use in potentially explosive atmospheres – Directive 94/9/EC**

(3) Notification Number: **DEKRA 13ATEXQ0021** Issue Number: 1

(4) This notification is issued for the equipment or protective systems or components which are described in the EC-Type Examination Certificates listed in the on-line QAR on www.iecex.com.

(5) Manufacturer:
Venture Industries Sp. z o.o
ul. Mokra 27
05-092 Łomianki Kiełpin
Poland

(6) Production site:
Venture Industries Sp. z o.o
ul. Letnicza 21A
86-300 Grudziądz
Poland

(7) DEKRA Certification B.V., notified body number 0344 in accordance with Article 8 of the Council Directive 94/9/EC of 23 March 1994, notifies to the manufacturer that the production site satisfies the requirements of Annex IV and VII to the directive.

(8) This notification is based on audit report no. NL/DEK/QAR11.0060/01.

Surveillance of the production process is part of this notification. This notification can be withdrawn if the manufacturer no longer satisfies the requirements of Annex IV and VII.

(9) This notification is valid from: 28 February 2013
This notification is valid until: 28 February 2016

(10) According to Article 10 (1) of the Directive 94/9/EC the CE marking shall be accompanied by the identification number identifying the notified body involved in the production control stage. In accordance with Article 8 (3) no components shall be affixed with the CE marking.

(11) The marking of the equipment, component or protective system shall include the identification number of DEKRA Certification B.V.:

0344

Arnhem, 10 April 2013
DEKRA Certification B.V.

E. ter Haar
Certification Manager

Page 1/1

Form 135 - Version 6 (2013-09)

© Integral publication of this Notification and adjoining reports is allowed. This Notification may only be reproduced in its entirety and without any change.

DEKRA Certification B.V. Utrechtseweg 310, 6812 AR Arnhem P.O. Box 5185, 6802 ED Arnhem The Netherlands
T +31 88 96 83000 F +31 88 96 83100 www.dekra-certification.com Registered Arnhem 09086396

KLASY TEMPERATUROWE

Klasy temperaturowe wymieniane sa w oznakowaniu urządzenia tylko jeśli zawiera ono literę G (do zastosowań w zagrożeniu gazami, mgłami i ich parami).

klasa temperaturowa	dopuszczalna temperatura obudowy [°C]	temperatura zapłonu gazu [°C]
T1	450	> 450
T2	300	300-450
T3	200	200-300
T4	135	135-200
T5	100	100-135
T6	85	85-100

Wentylatory... kategorii 2D i 3D

STREFY ZAGROŻONE WYBUCHEM PYŁÓW

STREFA 21

STREFA 22

EGM II 2D Ex tD A21 IP6X
EMT II 2D Ex tD A21 IP6X

EGM II 3D Ex tD A22 IP5X
EMT II 3D Ex tD A22 IP5X

Monitoring drgań i/lub temperatury łożysk, wibroizolatory, osłony

Wentylatory... kategorii 2G i 3G

STREFY ZAGROŻONE WYBUCHEM GAZÓW

STREFA 1

STREFA 2

EGM / ELF / EMT II 2G Ex
EAC II 2G Ex c e/d
COMPACT 2G EExe
HCTT 2G Ex, TCDH II 2G
CRDV-R ATEX1
CRDV-C ATEX1
CMVeco ATEX1
ILT Ex, TD Ex, TH Ex, ERF

EGM II 3G Ex c e
EMT II 3G Ex c e
SEAT / STORM / JET 3G
CRDV-R ATEX2
CRDV-C ATEX2
CMVeco ATEX2

Venture Industries Sp. z o.o.
ul. Mokra 27, 05-092 Łomianki - Kiełpin
tel. +48 22 751 95 50, 751 20 31
fax +48 22 751 22 59, 751 12 02
e-mail: venture@venture.pl



Zastosowanie

Prostokątne wentylatory kanałowe, zaprojektowane do pracy w strefach zagrożonych wybuchem, przystosowane do montażu w dowolnej pozycji w prostokątnych kanałach wentylacyjnych.

Konstrukcja

Wykonane z galwanizowanej blachy stalowej i wyposażone w klapę inspekcyjną, umożliwiającą dostęp do silnika i wirnika bez konieczności demontowania kanału wentylacyjnego. Wszystkie modele są wyposażone w napędzany bezpośrednio wirnik promieniowy z łopatkami zagiętymi typu F. Dopuszczalny zakres temperatury pracy: od -20˚C do 55˚C.

Silnik elektryczny

Wentylatory wyposażone w trójfazowe 230/400V-50Hz silniki przeciwwybuchowe, 4-biegunowe, przystosowane do regulacji prędkości obrotowej autotransformatorem RMT lub dedykowaną przetwornicą częstotliwości VFTM (Uwaga - te akcesoria są certyfikowane do użytku z wentylatorami ILT EX i nie mogą być zastąpione przez akcesoria innego typu lub produkcji). Silniki przeciwwybuchowe o budowie wzmocnionej II2G ExeIIT3 Gb. Wentylatory z silnikami trójfazowymi 400V-50Hz dostarczane na życzenie.

Łatwa instalacja



IP55, puszka przyłączeniowa na przewodzie zasilającym



Klapa rewizyjna



Nieiskrzaca konstrukcja z miedzianymi elementami

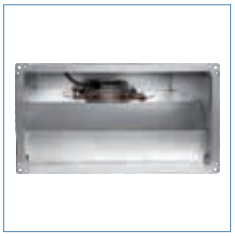

Uziemienie

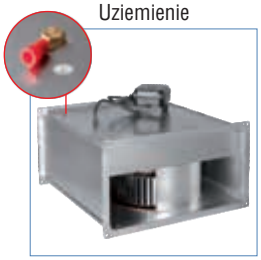

Dane techniczne

Przed podłączeniem upewnij się, że dane elektryczne wentylatora na tabliczce znamionowej (napięcie, moc, częstotliwość itd.) są zgodne z parametrami źródła zasilania.

Typ	wymiary [mm x mm]	prędkość obrotowa [obr./min]	pobór mocy max. [W]	natężenie [A] 230V	natężenie [A] 400V	wydajność max. [m³/h]	poziom ciśnienia akustycznego [dB(A)] wlot	poziom ciśnienia akustycznego [dB(A)] wylot	masa [kg]
ILT/4-225 EX	500x250	1200	565	1,7	1	1720	62	66	20
ILT/4-250 EX	500x300	1240	1150	3,3	1,9	2610	67	70	25
ILT/4-285 EX	600x300	1200	1430	4	2,3	3260	67	72	32
ILT/4-315 EX	600x350	1370	2300	8,5	4,9	4000	72	77	42

Wymiary [mm]

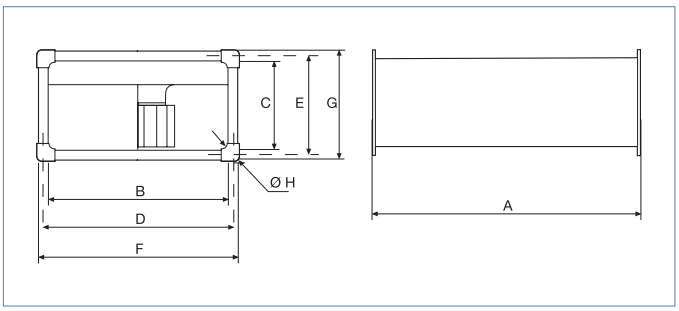

Typ	A	B	C	D	E	F	G	ØH
225	535	500	248	520	270	540	290	9
250	565	500	298	520	320	540	340	9
285	645	600	298	620	320	640	340	9
315	725	600	348	620	370	640	390	9

Akcesoria

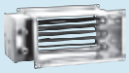

nagrzewnice kanałowe RH
str. 153

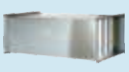

tłumiki kanałowe RCS
str. 157



filtry DFR
str. 160



złącza przecidrganiowe IAE
str. 161



regulator RMB, RMT
str. 892



falownik VFTM
str. 893

Charakterystyki pracy

- Q = Wydajność w m^3/h i m^3/s.
- Ps= Ciśnienie statyczne w mmH_2O i Pa.
- Suche powietrze w temperaturze 20˚C i ciśnieniu atm.
- Charakterystyki opracowane zgodnie z normami ISO 5801 i AMCA 210-99.

Charakterystyki (A) : uzyskane przy użyciu autotransformatora RMT

Charakterystyki (B) : uzyskane przy użyciu przetwornicy częstotliwości

Poziom mocy akustycznej w dB(A) mierzony na wlocie, na wylocie i na obudowie w trzech punktach pracy (punkt A: maksymalna wydajność)

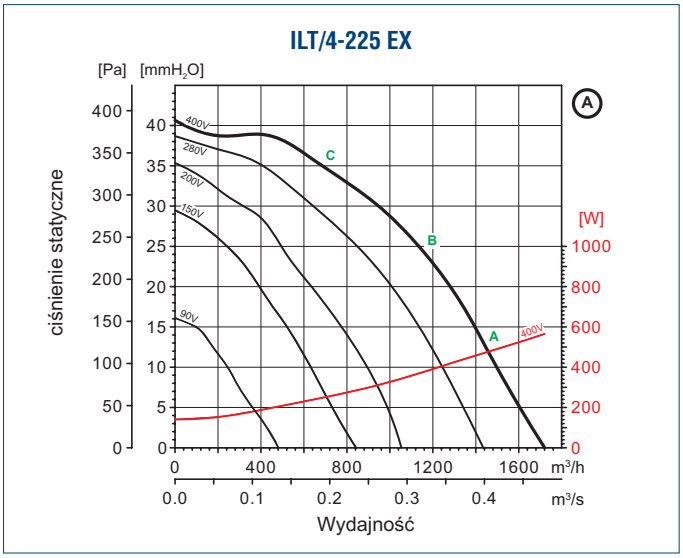

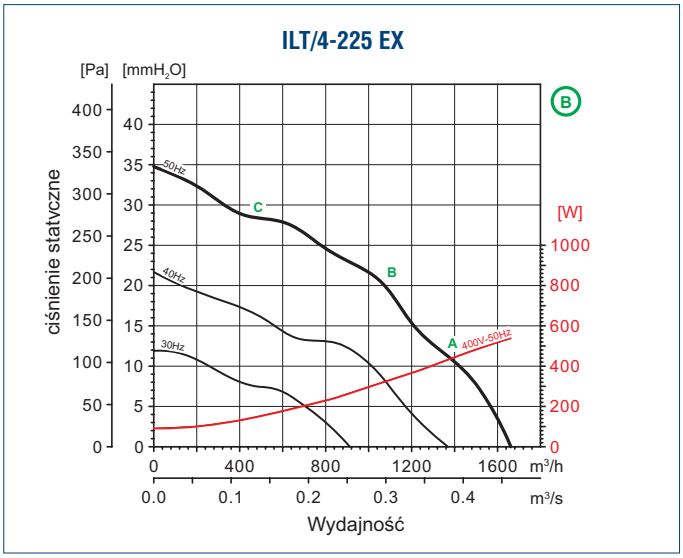

Charakterystyka akustyczna

ILT/4-225 EX (A)		63	125	250	500	1000	2000	4000	8000	razem
WLOT	A	51	63	66	71	72	69	64	55	76
	B	48	60	63	68	69	66	61	52	73
	C	43	55	58	63	64	61	56	47	68
WYLOT	A	48	63	66	72	77	74	72	65	81
	B	45	60	63	69	74	71	69	62	78
	C	41	56	59	65	70	67	65	58	74
EMITOWANY	A	51	56	57	59	62	62	57	47	68
	B	48	53	54	56	59	59	54	44	65
	C	43	48	49	51	54	54	49	39	60

ILT/4-225 EX (B)		63	125	250	500	1000	2000	4000	8000	razem
WLOT	A	50	62	65	70	71	68	63	54	75
	B	46	58	61	66	67	64	59	50	71
	C	42	54	57	62	63	60	55	46	67
WYLOT	A	46	61	64	70	75	72	70	63	79
	B	42	57	60	66	71	68	66	59	75
	C	38	53	56	62	67	64	62	55	71
EMITOWANY	A	50	55	56	58	61	61	56	46	67
	B	46	51	52	54	57	57	52	42	63
	C	40	45	46	48	51	51	46	36	57

Charakterystyki pracy

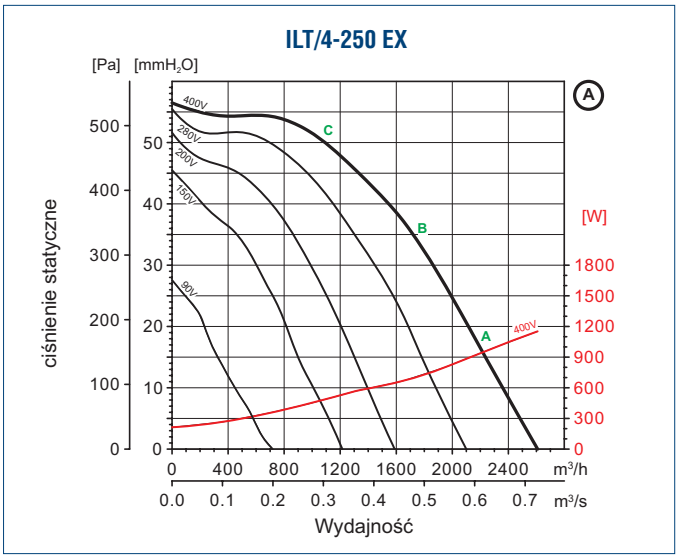

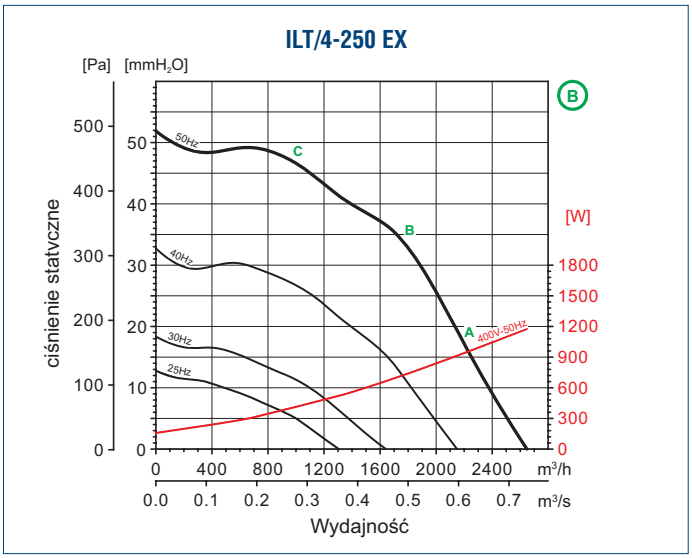

Venture Industries Sp. z o.o.
ul. Mokra 27, 05-092 Łomianki - Kiełpin
tel. +48 22 751 95 50, 751 20 31
fax +48 22 751 22 59, 751 12 02
e-mail: venture@venture.pl

Charakterystyka akustyczna

ILT/4-250 EX (A)		63	125	250	500	1000	2000	4000	8000	razem
WLOT	A	56	68	70	75	76	75	70	61	81
	B	53	65	67	72	73	72	67	58	78
	C	49	61	63	68	69	68	63	54	74
WYLOT	A	52	67	69	77	80	79	76	69	85
	B	50	65	67	75	78	77	74	67	83
	C	47	62	64	72	75	74	71	64	80
EMITOWANY	A	56	61	61	64	65	64	60	51	71
	B	53	58	58	61	62	61	57	48	68
	C	49	54	54	57	58	57	53	44	64

ILT/4-250 EX (B)		63	125	250	500	1000	2000	4000	8000	razem
WLOT	A	56	68	70	75	76	75	70	61	81
	B	53	65	67	72	73	72	67	58	78
	C	48	60	62	67	68	67	62	53	73
WYLOT	A	52	67	69	77	80	79	76	69	85
	B	50	65	67	75	78	77	74	67	83
	C	46	61	63	71	74	73	70	63	79
EMITOWANY	A	56	61	61	64	65	64	60	51	71
	B	53	58	58	61	62	61	57	48	68
	C	48	53	53	56	57	56	52	43	63

Charakterystyki pracy

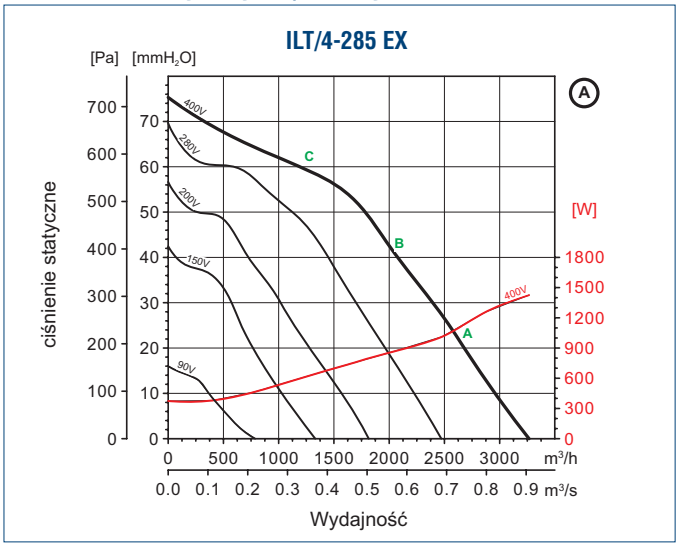

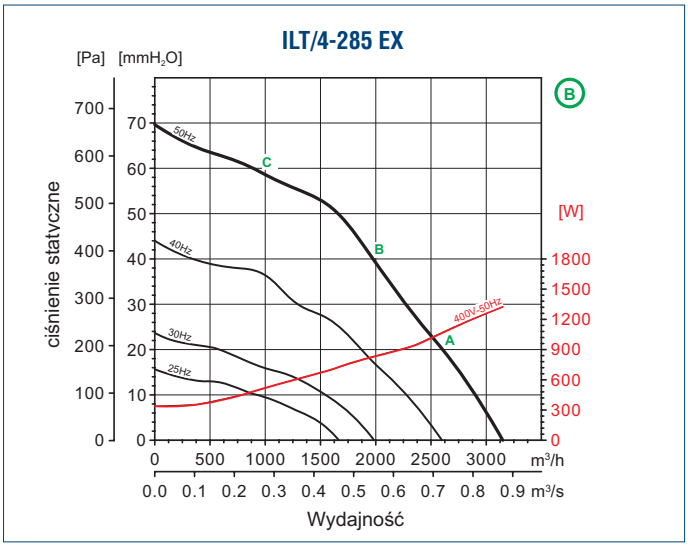

Charakterystyka akustyczna

ILT/4-285 EX (A)		63	125	250	500	1000	2000	4000	8000	razem
WLOT	A	57	69	71	75	76	76	72	67	82
	B	58	70	72	76	77	77	73	68	83
	C	53	65	67	71	72	72	68	63	78
WYLOT	A	54	69	71	80	82	81	78	71	87
	B	55	70	72	81	83	82	79	72	88
	C	51	66	68	77	79	78	75	68	84
EMITOWANY	A	57	64	64	65	61	61	59	56	71
	B	58	65	65	66	62	62	60	57	72
	C	53	60	60	61	57	57	55	52	67

ILT/4-285 EX (B)		63	125	250	500	1000	2000	4000	8000	razem
WLOT	A	57	69	71	75	76	76	72	67	82
	B	57	69	71	75	76	76	72	67	82
	C	52	64	66	70	71	71	67	62	77
WYLOT	A	54	69	71	80	82	81	78	71	87
	B	54	69	71	80	82	81	78	71	87
	C	50	65	67	76	78	77	74	67	83
EMITOWANY	A	57	64	64	65	61	61	59	56	71
	B	57	64	64	65	61	61	59	56	71
	C	52	59	59	60	56	56	54	51	66

Charakterystyki pracy

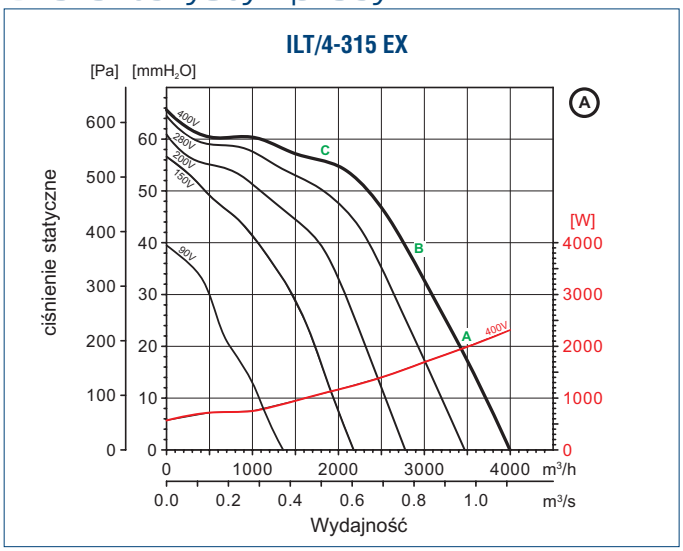

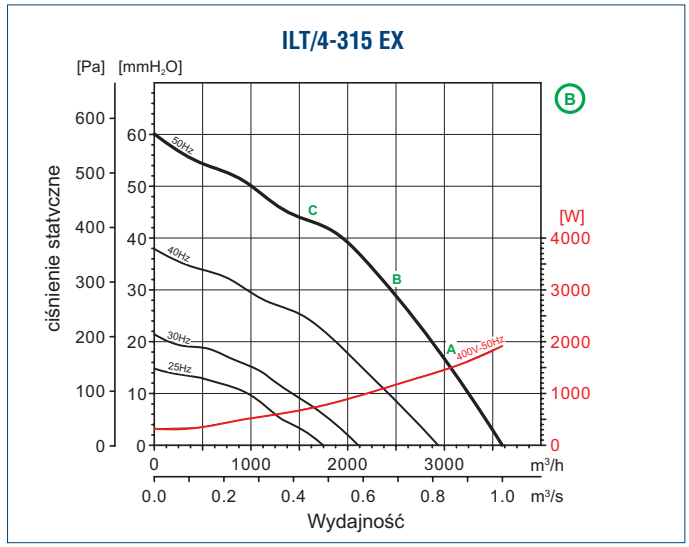

Charakterystyka akustyczna

ILT/4-315 EX (A)		63	125	250	500	1000	2000	4000	8000	razem
WLOT	A	62	74	76	80	81	81	77	72	87
	B	59	71	73	77	78	78	74	69	84
	C	53	65	67	71	72	72	68	63	78
WYLOT	A	59	74	76	85	87	86	83	76	92
	B	56	71	73	82	84	83	80	73	89
	C	51	66	68	77	79	78	75	68	84
EMITOWANY	A	62	69	69	70	66	66	64	61	76
	B	59	66	66	67	63	63	61	58	73
	C	54	61	61	62	58	58	56	53	68

ILT/4-315 EX (B)		63	125	250	500	1000	2000	4000	8000	razem
WLOT	A	59	71	73	77	78	78	74	69	84
	B	55	67	69	73	74	74	70	65	80
	C	50	62	64	68	69	69	65	60	75
WYLOT	A	56	71	73	82	84	83	80	73	89
	B	54	69	71	80	82	81	78	71	87
	C	48	63	65	74	76	75	72	65	81
EMITOWANY	A	59	66	66	67	63	63	61	58	73
	B	55	62	62	63	59	59	57	54	69
	C	51	58	58	59	55	55	53	50	65

Schematy podłączeń elektrycznych

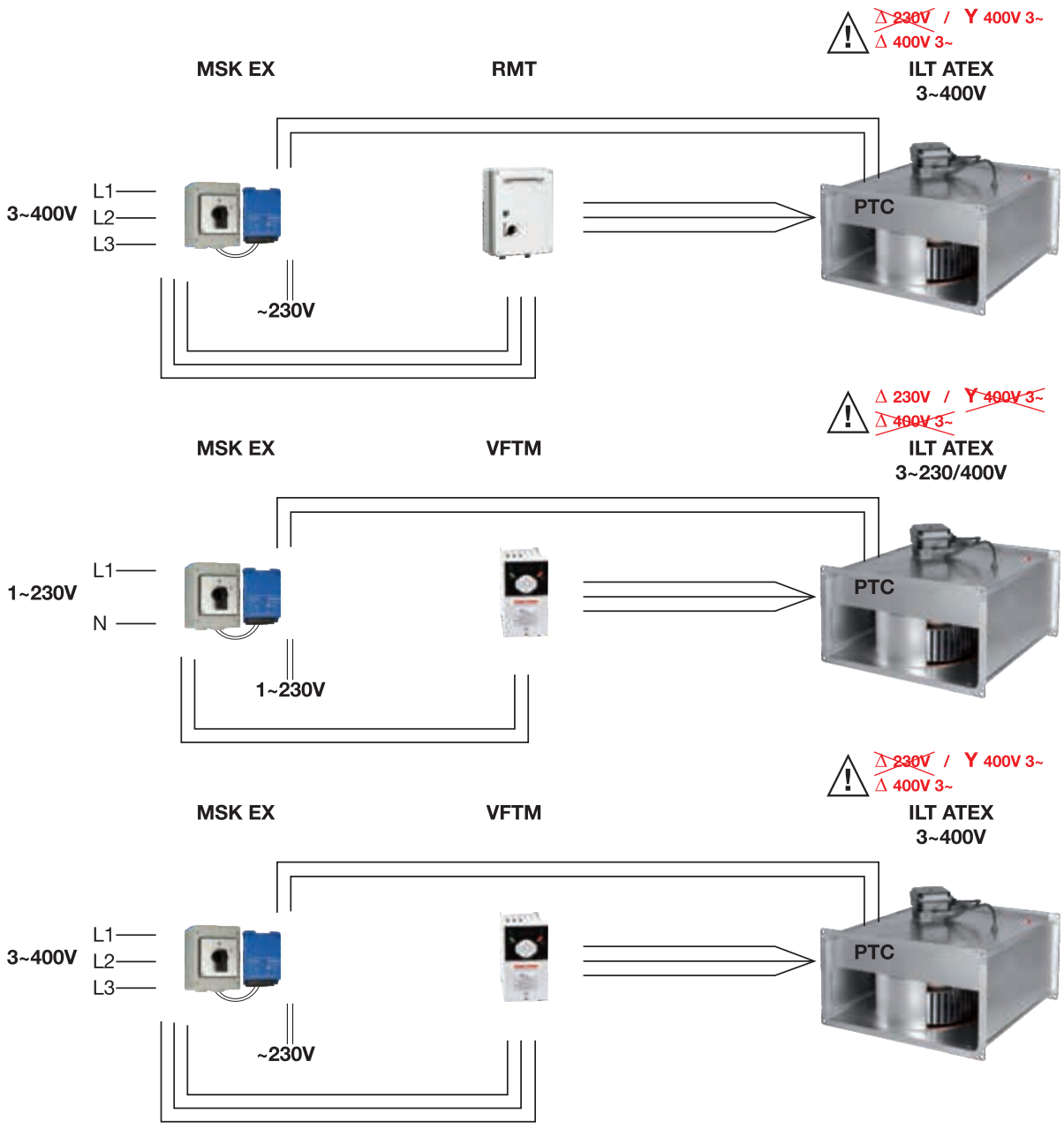

Venture Industries Sp. z o.o.
ul. Mokra 27, 05-092 Łomianki - Kiełpin
tel. +48 22 751 95 50, 751 20 31
fax +48 22 751 22 59, 751 12 02
e-mail: venture@venture.pl



Zastosowanie

Komory lakiernicze, laboratoria chemiczne, przemysł chemiczny, petrochemia itp. Wentylatory promieniowe EGM produkowane są zgodnie z międzynarodowym standardem ISO 9001 i PN-EN 13980. Zaprojektowane do użytku w strefach zagrożenia wybuchem poza kopalniami i wyrobiskami górniczymi. Spełniają wymogi grupy II kategorii 2G/3G - strefa 1 i/lub 2 (Z1 i/lub Z2) oraz kategorii 2D - strefa 21 i/lub 22 (Z21 i/lub Z22), lub dla kategorii 2G/D. Posiadają znak CE i odpowiadają wymaganiom Dyrektywy ATEX 94/9/EC.

Konstrukcja

Wentylatory EGM posiadają wirniki wykonane ze stopów aluminium lub wirniki spawane z blachy stalowej, samoczyszczące, malowane proszkowo. Niezależnie od kategorii, wirniki wyważane zgodnie z ISO 1940-1. Obudowa spawana z blachy stalowej, malowana proszkowo na kolor RAL 9005 czarny. Obudowa wyposażona jest w otwór inspekcyjny i drenażowy. Konstrukcja zawiera detale wykonane z blachy mosiężnej minimalizujące ryzyko zaiskrzenia. Wirniki i obudowa wykonane ze stali galwanizowanej, ocynkowanej lub nierdzewnej dostarczane na życzenie.

Silnik elektryczny

Wyposażone w silniki elektryczne trójfazowe 230/400V lub 400V 50Hz, przystosowane do pracy w strefach zagrożonych wybuchem. Silniki o innej klasie temperaturowej, różne formy zabezpieczenia budowy (np. nA, d, de itp.) dostarczane na specjalne życzenie. Wentylatory EGM przystosowane są do transportu medium o temperaturze w zakresie –20˚C do +60˚C, gdzie otoczenie silnika elektrycznego nie może przekraczać –20˚C do +40˚C. Transportowane medium, w zależności od kategorii, to: opary gazów, mgły, a także pyły. Standardowo wykonane w figurze LG 270, na życzenie klienta istnieje możliwość zamówienia wentylatora w innej figurze. Wybrane modele mogą być dostarczone w wersji przystosowanej do regulacji falownikiem. Wykonania niestandardowe i specjalne wymagają ustaleń z Venture Industries Sp. z o.o.

UWAGA

Instalator i użytkownik urządzenia jest zobowiązany przestrzegać wymagań określonych w dyrektywie 99/92/EC (tzw. „ATEX USERS") (89/391/EWG) w zakresie zapewnienia minimalnych wymagań dotyczących bezpieczeństwa i ochrony zdrowia personelu w strefach zagrożonych wybuchem. Dla wentylatorów kategorii 2D obowiązkowe jest zastosowanie wibroizolatorów oraz systemu monitorowania wibracji (wyposażenie dodatkowe dostępne u specjalistycznych dostawców). Zalecamy również stosowanie osłon na otwór wlotowy i wylotowy wentylatora, układów monitorowania wibracji i temperatury oraz wibroizolatorów dla urządzeń wszystkich kategorii.

Dla modeli od EGM 80 do EGM 300 dedykowany rozłącznik 10A, 3-biegunowy + styk pomocniczy, nr art.44025761.
Dla modeli EGM 500 i EGM 700 dedykowany rozłącznik 20A, 6-biegunowy, nr art. 44025760.

Dane techniczne

Typ	zasilanie	wydajność max. [m³/h]	ciśnienie max. [Pa]	moc silnika [kW]	prąd znam. przy 400 V [A]	obroty znam. [obr./min]	czas tE* [s]	masa [kg]	nr artykułu
Silnik: II 2GD EEx II T3/T125°C									
EGM 80 II 2G Ex ce IIB T3	230VΔ/400VY, 50Hz	1100	1200	0,55	1,4	2720	12,0	25	45511200
EGM 100 II 2G Ex ce IIB T3	230VΔ/400VY, 50Hz	1400	1650	0,75	1,8	2760	10,5	25	45511210
EGM 130 II 2G Ex ce IIB T3	230VΔ/400VY, 50Hz	1500	1880	1,10	2,4	2780	7,2	30	45511220
EGM 200 II 2G Ex ce IIB T3	230VΔ/400VY, 50Hz	2300	1950	1,50	3,5	2850	10,0	40	45511230
EGM 300 II 2G Ex ce IIB T3	230VΔ/400VY, 50Hz	3500	2400	2,40	4,8	2905	6,0	55	45511240
EGM 500 II 2G Ex ce IIB T3	400VΔ/690VY, 50Hz	6100	2150	5,50	10,4	2915	9,0	80	45511250
EGM 700 II 2G Ex ce IIB T3	400VΔ/690VY, 50Hz	8800	3400	7,00	12,7	2920	7,0	130	45511260

Akcesoria



redukcja, dyfuzor
str. 738



osłona wylotu
str. 736



wibroizolator
str. 737



rozłącznik 3-biegunowy 10A
str. 899



rozłącznik 6-biegunowy 20A
str. 900

Dane techniczne

Typ	zasilanie	wydajność max. [m³/h]	ciśnienie max. [Pa]	moc silnika [kW]	prąd znam. przy 400 V [A]	obroty znam. [obr./min]	czas tE* [s]	masa [kg]	nr artykułu
			Silnik:II 2D IP6X T125°C						
EGM 80 II 2D Ex tD A21 IP6X T125°C	230VΔ/400VY, 50Hz	1100	1200	0,55	1,36	2800	-	25	45511400
EGM 100 II 2D Ex tD A21 IP6X T125°C	230VΔ/400VY, 50Hz	1400	1650	0,75	1,73	2855	-	25	45511410
EGM 130 II 2D Ex tD A21 IP6X T125°C	230VΔ/400VY, 50Hz	1500	1880	1,10	2,40	2845	-	30	45511420
EGM 200 II 2D Ex tD A21 IP6X T125°C	230VΔ/400VY, 50Hz	2300	1950	1,50	3,25	2860	-	40	45511430
EGM 300 II 2D Ex tD A21 IP6X T125°C	230VΔ/400VY, 50Hz	3500	2400	3,00	6,10	2890	-	55	45511440
EGM 500 II 2D Ex tD A21 IP6X T125°C	400VΔ/690VY, 50Hz	6100	2150	5,50	10,30	2925	-	80	45511450
EGM 700 II 2D Ex tD A21 IP6X T125°C	400VΔ/690VY, 50Hz	8800	3400	7,50	13,80	2930	-	130	45511460
			Silnik: II 2G EEx d/de IIC T4						
EGM 80 II 2G Ex cd/de IIB T4	230VΔ/400VY, 50Hz	1100	1200	0,55	1,38	2790	-	25	45511500
EGM 100 II 2G Ex cd/de IIB T4	230VΔ/400VY, 50Hz	1400	1650	0,75	1,75	2840	-	25	45511510
EGM 130 II 2G Ex cd/de IIB T4	230VΔ/400VY, 50Hz	1500	1880	1,10	2,45	2835	-	30	45511520
EGM 200 II 2G Ex cd/de IIB T4	230VΔ/400VY, 50Hz	2300	1950	1,50	3,30	2850	-	40	45511530
EGM 300 II 2G Ex cd/de IIB T4	230VΔ/400VY, 50Hz	3500	2400	3,00	6,20	2885	-	55	45511540
EGM 500 II 2G Ex cd/de IIB T4	400VΔ/690VY, 50Hz	6100	2150	5,50	10,50	2925	-	80	45511550
EGM 700 II 2G Ex cd/de IIB T4	400VΔ/690VY, 50Hz	8800	3400	7,50	14,00	2930	-	130	45511560

*) określa się jedynie dla silników budowy wzmocnionej EExe

Charakterystyki pracy

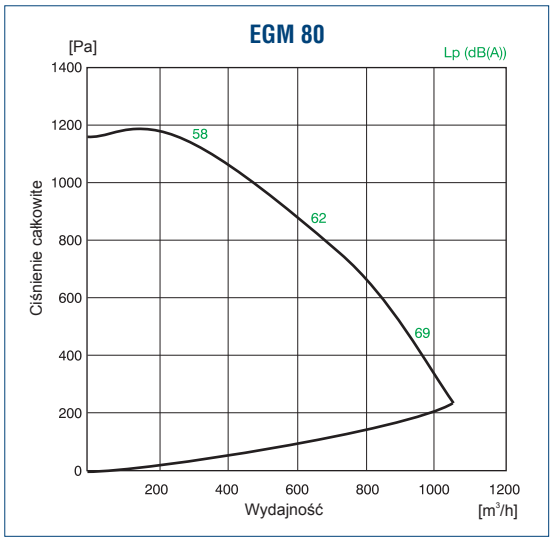

Wymiary [mm]

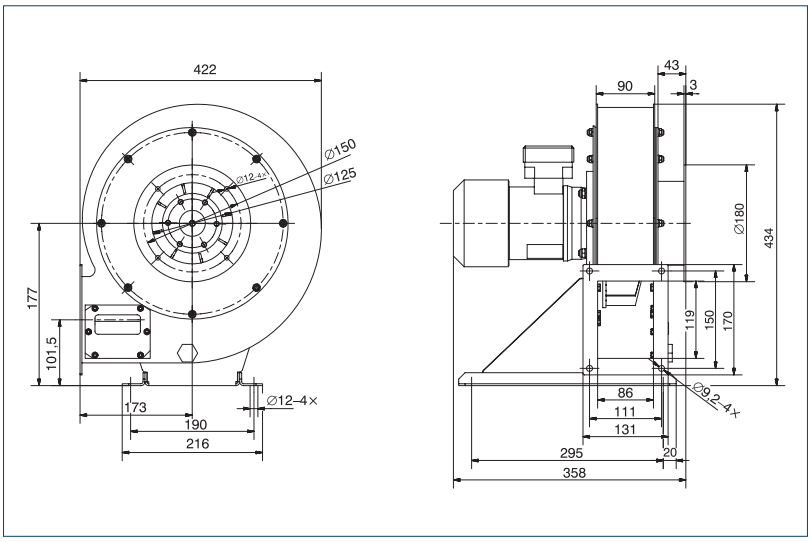

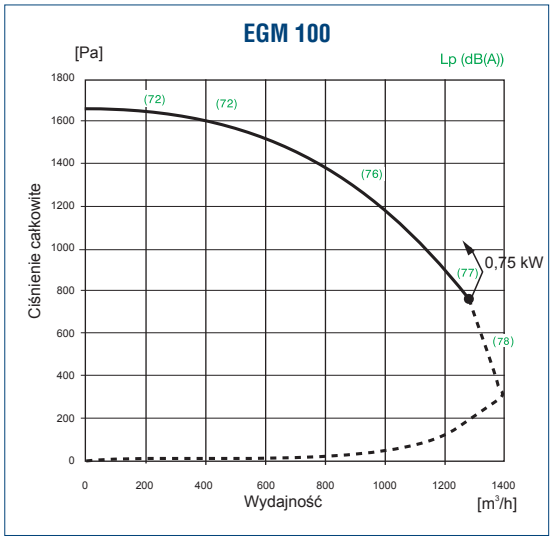

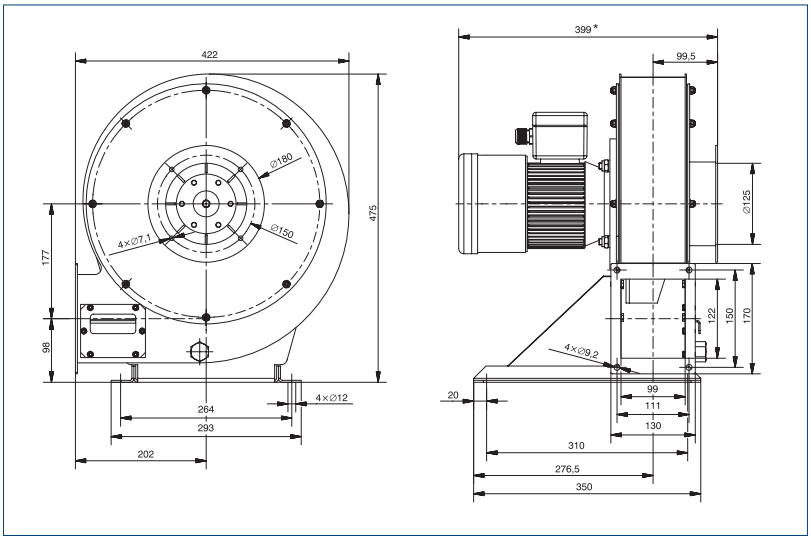

Venture Industries Sp. z o.o.
ul. Mokra 27, 05-092 Łomianki - Kiełpin
tel. +48 22 751 95 50, 751 20 31
fax +48 22 751 22 59, 751 12 02
e-mail: venture@venture.pl

Charakterystyki pracy

EGM 130

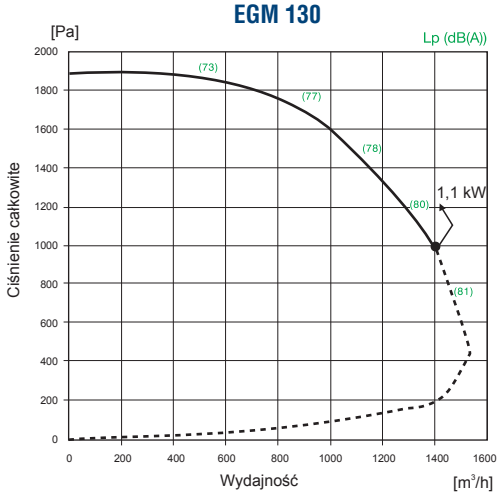

EGM 200

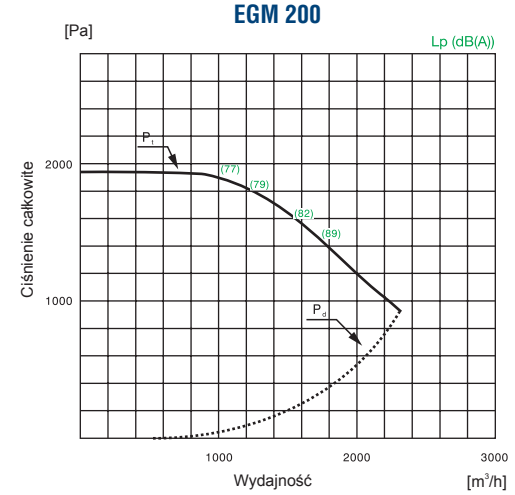

EGM 300

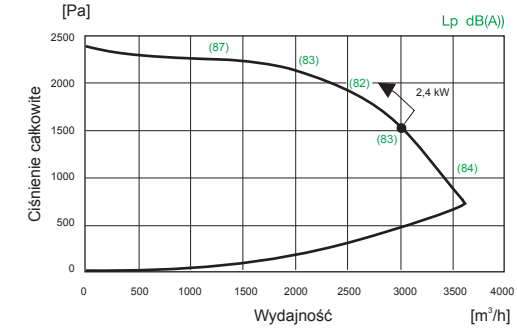

Wymiary [mm]

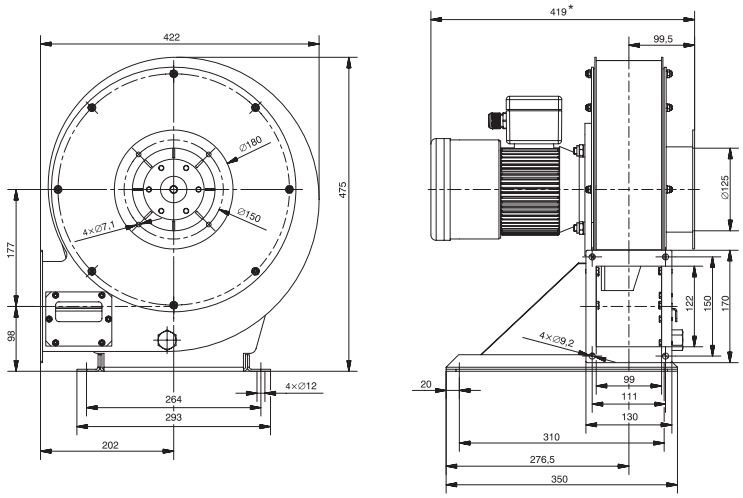

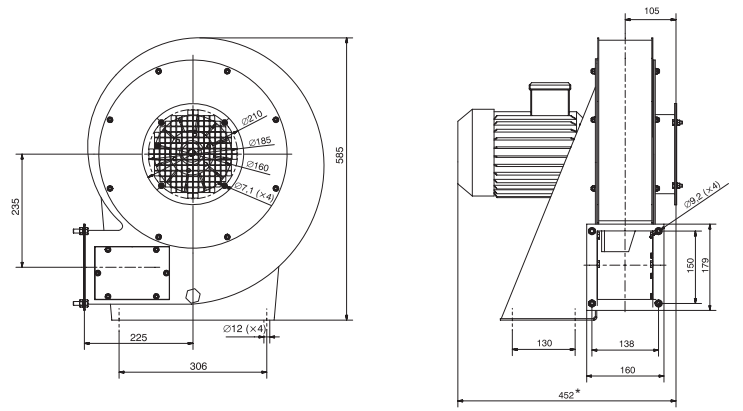

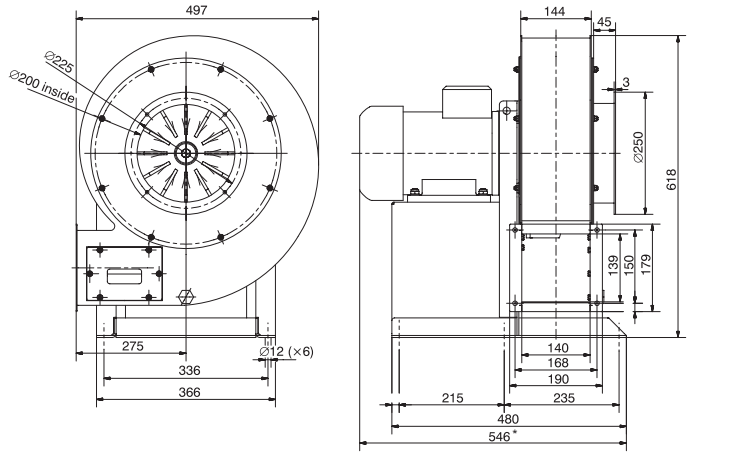

* - wymiar zależny od typu silnika

Charakterystyki pracy

EGM 500

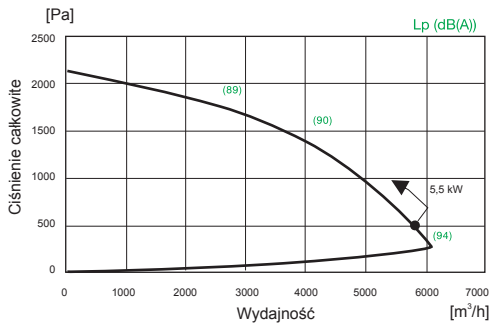

EGM 700

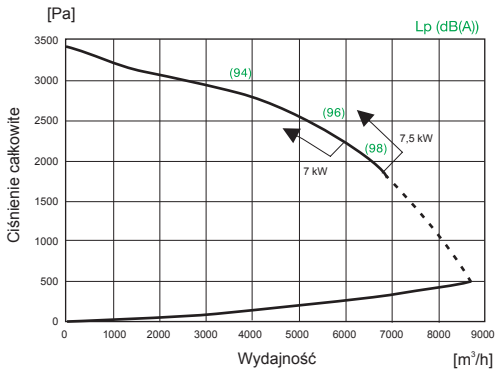

Wymiary [mm]

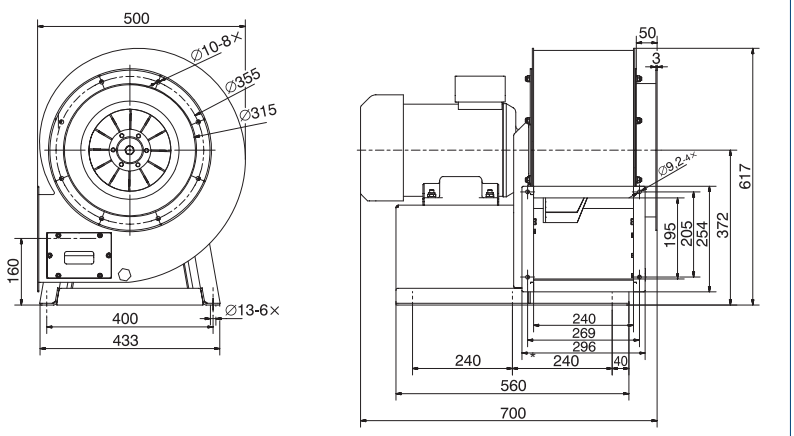

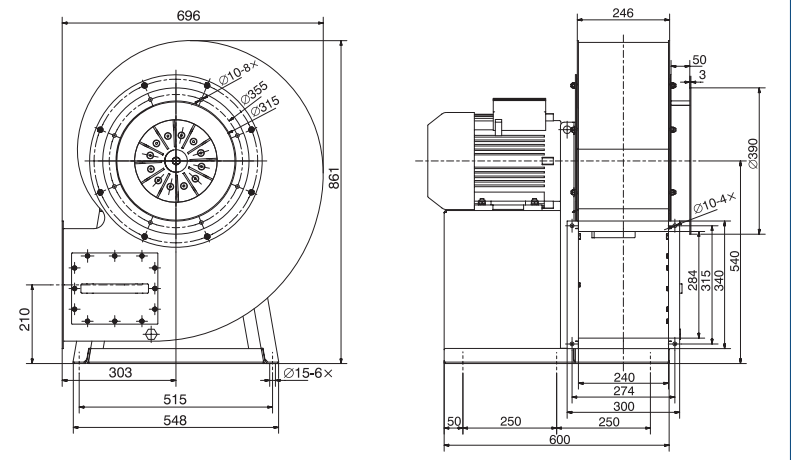

* - wymiar zależny od typu silnika

Venture Industries Sp. z o.o.
ul. Mokra 27, 05-092 Łomianki - Kiełpin
tel. +48 22 751 95 50, 751 20 31
fax +48 22 751 22 59, 751 12 02
e-mail: venture@venture.pl



Zastosowanie

Wentylatory promieniowe ELF produkowane są zgodnie z międzynarodowym standardem ISO 9001 oraz zgodnie z normą o systemie zapewnienia jakości w przypadku produkcji wyrobów przeznaczonych do użycia w przestrzeniach zagrożonych wybuchem - PN-EN 13980. Odpowiadają wymaganiom Dyrektywy ATEX 94/9/EC, zaprojektowane do użytku w strefach zagrożenia wybuchem poza kopalniami i wyrobiskami górniczymi. Spełniają wymogi grupy II kategorii 2G/3G - strefa 1 i/lub 2. Przeznaczone są do montażu wewnątrz, w instalacji (tj. kanały na wlocie i/lub wylocie z wentylatora). Temperatura transportowanego medium nie może przekraczać 60°C, gdzie otoczenie silnika elektrycznego nie może przekraczać -20°C do +40°C.

Konstrukcja

Obudowy wentylatorów ELF standardowo są spawane z blachy stalowej (dla wersji SSI stal nierdzewna), malowane farbą proszkową poliestrową. Standardowo wykonane w figurze LG 90, na życzenie klienta istnieje możliwość zamówienia wentylatora w innej figurze LG (figury RD wymagają dodatkowych uzgodnień). Podstawa stalowa spawana wyposażona w zacisk uziemienia - standardowo dla modeli od wielkości 160, dla wielkości od 97 do 146 podstawa dostępna na życzenie. W konstrukcji zastosowano elementy wykonane z blachy mosiężnej minimalizujące ryzyko zaiskrzenia. Wirniki z łopatkami zagiętymi typu F są spawane/zgrzewane z blachy stalowej (dla wersji SSI stal nierdzewna), wyważane są dynamicznie wg ISO1940 w klasie dokładności G2.5.

Silnik elektryczny

Wentylatory ELF wyposażane są w silniki indukcyjne elektryczne trójfazowe 230/400V lub 400V 50Hz przystosowane do pracy w strefach zagrożonych wybuchem. Silniki o innej klasie temperaturowej, różne formy zabezpieczenia budowy (np. nA, d, de itp.) dostarczane na specjalne życzenie. Silniki wyposażone są w czujniki pozystorowe PTC - które należy podłączyć do układu zabezpieczenia - specyfikowane przez instalatora/klienta. Schemat podłączenia elektrycznego rys. 8, str. 925.

UWAGA

Instalator i użytkownik urządzenia jest zobowiązany przestrzegać wymagań określonych w dyrektywie 99/92/EC (tzw. "ATEX USERS") (89/391 /EWG) w zakresie zapewnienia minimalnych wymagań dotyczących bezpieczeństwa i ochrony zdrowia personelu w strefach zagrożonych wybuchem.
Zalecamy również stosowanie osłon na otwór wlotowy i wylotowy wentylatora, układów monitorowania wibracji i temperatury oraz wibroizolatorów dla urządzeń wszystkich kategorii.

Dla modeli od ELF-x-108 do ELF-x-315 (oprócz modelu ELF-2-250) dedykowany rozłącznik 10A, 3-biegunowy + styk pomocniczy, nr art.44025761.
Dla modelu ELF-2-250 dedykowany rozłącznik 20A, 3-biegunowy + styk pomocniczy, nr art. 44025762.
Dla modeli od ELF-4-400 do ELF-6-450 dedykowany rozłącznik 20A, 6-biegunowy, nr art. 44025760.

Dane techniczne

Typ	moc silnika [kW]	wydajność max. [m^3/h]	spręż. max. [Pa]	prąd znam. przy 400 V [A]	obroty znam. [1/min]	czas t_E(1) [s]	masa [kg]	krotność prądu rozruch. [Ia/In]	nr artykułu
Silnik: 400V 50Hz II 2G EExe II T3 IP55									
ELF-2-108 II 2 G c T3 IP5X	0,09	390	320	0,33	2800	50	5	3,7	45517000
ELF-4-108 II 2 G c T3 IP5X	0,06	200	80	0,27	1400	80	5	3,25	45517005
ELF-2-120 II 2 G c T3 IP5X	0,12	560	410	0,47	2810	40	6	3,9	45517010
ELF-4-120 II 2 G c T3 IP5X	0,06	280	105	0,27	1400	80	6	3,25	45517015
ELF-2-133 II 2 G c T3 IP5X	0,18/0,25	700/900	550	0,50/0,70	2710/2770	39,5/25,8	7,8/8,6	4,00/4,40	45517020/22
ELF-4-133 II 2 G c T3 IP5X	0,06	420	145	0,27	1400	80	6,9	3,25	45517025
ELF-2-146 II 2 G c T3 IP5X	0,25/0,37	800/1100	720	0,70/1,0	2770/2680	25,8/18,2	8,5/10,5	4,40/4,00	45517030/32
ELF-4-146 II 2 G c T3 IP5X	0,06	530	400	0,27	1400	80	8	3,25	45517035
ELF-2-160 II 2 G c T3 IP5X	0,37/0,55	850/1450	870	1,00/1,40	2680/2720	18,2/12,0		2,04,0	45517040/42
ELF-4-160 II 2 G c T3 IP5X	0,12	680	220	0,5	1380	50,3	9	3,4	45517045
ELF-2-180 II 2 G c T3 IP5X	0,75	1800	1050	1,8	2760	10,5	16	4,7	45517050
ELF-4-180 II 2 G c T3 IP5X	0,25	950	260	0,8	1350	41,7	13	3,7	45517055

Akcesoria

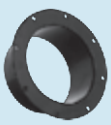
króciec prosty
str. 792


króciec prosty z kołnierzem
str. 793


króciec wylotowy - redukcja
str. 793


wibroizolator
str. 737

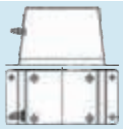
podstawa pod silnik
str. 794


osłona wylotu
str. 794


rozłącznik 3-biegunowy 10A
str. 899


rozłącznik 6-biegunowy 20A
str. 900

Dane techniczne

Typ	moc silnika [kW]	wydajność max. [m³/h]	spręż. max. [Pa]	prąd znam. przy 400 V [A]	obroty znam. [1/min]	czas t_E(1) [s]	masa [kg]	krotność prądu rozruch. [Ia/In]	nr artykułu
Silnik: 400V 50Hz II 2G EExe II T3 IP55									
ELF-2-200 II 2 G c T3 IP5X	1,5	2350	1300	3,5	2850	10	33	6	45517060
ELF-4-200 II 2 G c T3 IP5X	0,37	1400	400	1,3	1350	20,4	28	3,6	45517065
ELF-2-225 II 2 G c T3 IP5X	2,4	3500	1600	4,8	2905	6	55	8,3	45517070
ELF-4-225 II 2 G c T3 IP5X	0,55	2100	400	1,6	1370	16,5	39	3,4	45517075
ELF-2-250 II 2 G c T3 IP5X	5,5	6100	1750	10,4	2915	9	95	7,1	45517085
ELF-4-250 II 2 G c T3 IP5X	0,75	3300	470	2,1	1370	20	50	4,6	45517090
ELF-4-315 II 2 G c T3 IP5X	3	6700	750	6,9	1415	9	115	5,75	45517090
ELF-6-315 II 2 G c T3 IP5X	0,75	4400	350	2,1	915	32	65	3,7	45517092
ELF-4-400 II 2 G c T3 IP5X	7,5	11600	1200	14,6	1450	50	140	7	45517095
ELF-6-400 II 2 G c T3 IP5X	2,2	800	2080	5,1	960	19	102	5,9	45517097
ELF-6-450 II 2 G c T3 IP5X	5,5	14500	6,4	11,6	950	8	155	6,4	45517098
Wersja ze stali nierdzewnej ALSI304 (1.4301)									
ELF-2-97 II 2 G c T3 IP5X SSI	0,09	305	280	0,33	2800	50	5	3,7	45517100
ELF-4-97 II 2 G c T3 IP5X SSI	0,06	155	70	0,27	1400	80	5	3,25	45517110
ELF-2-120 II 2 G c T3 IP5X SSI	0,12	560	410	0,47	2810	40	6	3,9	45517120
ELF-4-120 II 2 G c T3 IP5X SSI	0,06	280	105	0,27	1400	80	6	3,25	45517130
ELF-2-160 II 2 G c T3 IP5X SSI	0,37/0,55	850/1450	870	1,00/1,40	2680/2720	18,2/12,0		4,00/4,40	45517140/42
ELF-4-160 II 2 G c T3 IP5X SSI	0,12	680	220	7150	1380	50,3	9	3,4	45517150
ELF-2-180 II 2 G c T3 IP5X SSI	0,75	1800	1050	1,8	2760	10,5	16	4,7	45517160
ELF-4-180 II 2 G c T3 IP5X SSI	0,25	950	260	0,8	1350	41,7	13	3,7	45517170

Charakterystyki pracy

ELF 97 SSI

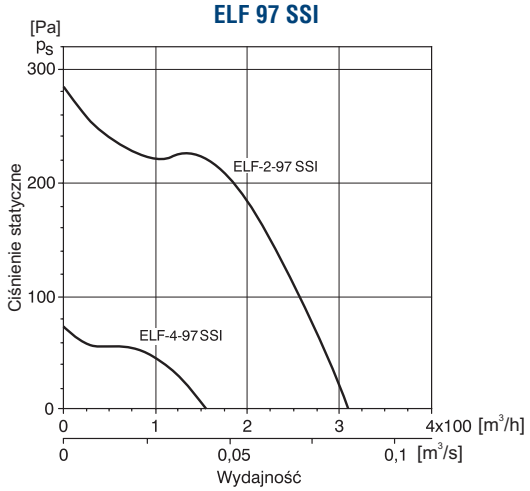

ELF 108

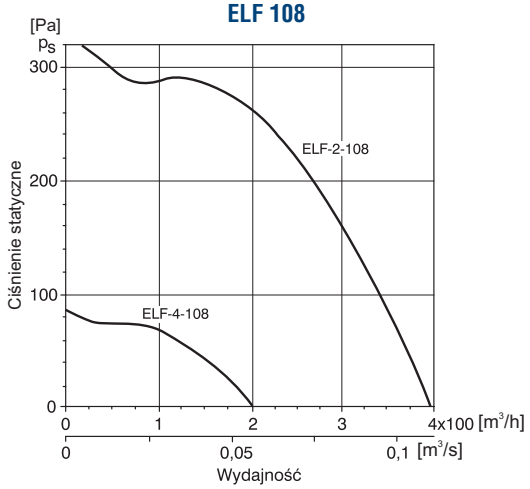

Wymiary [mm]

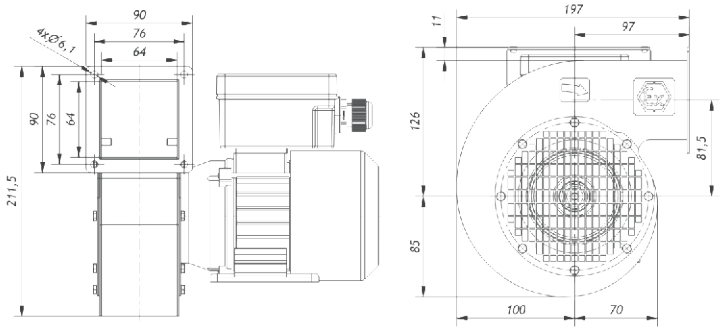

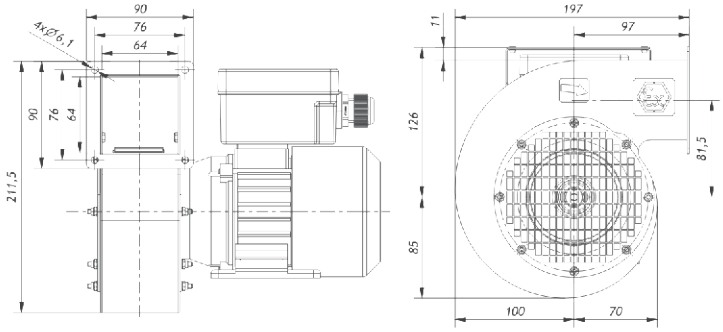

Venture Industries Sp. z o.o.
ul. Mokra 27, 05-092 Łomianki - Kiełpin
tel. +48 22 751 95 50, 751 20 31
fax +48 22 751 22 59, 751 12 02
e-mail: venture@venture.pl

Charakterystyki pracy

ELF 120 (SSI)/120

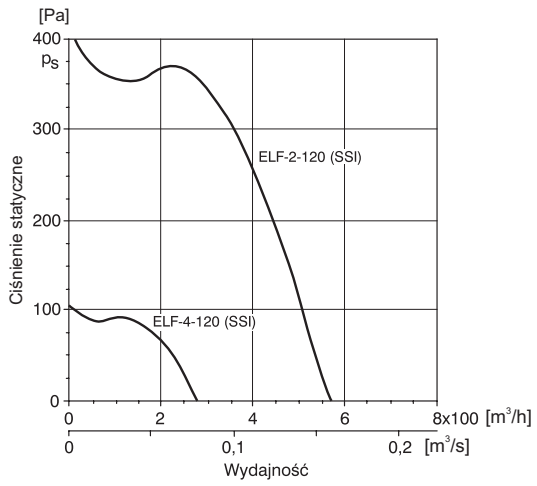

Wymiary [mm]

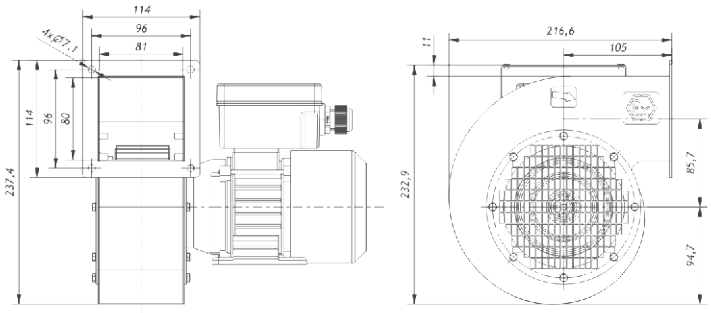

ELF 133

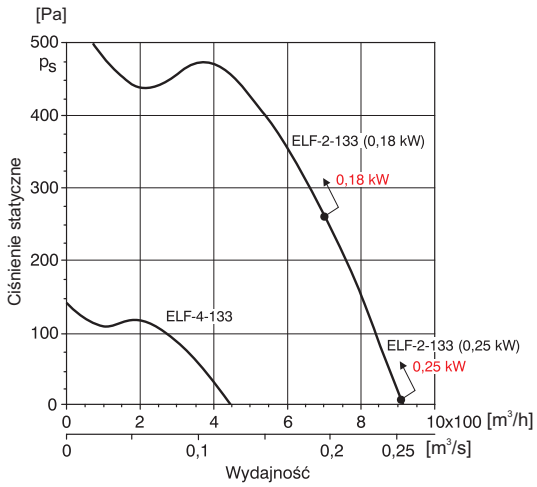

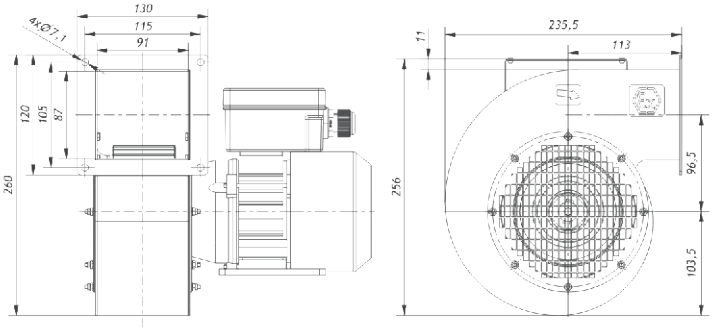

ELF 146

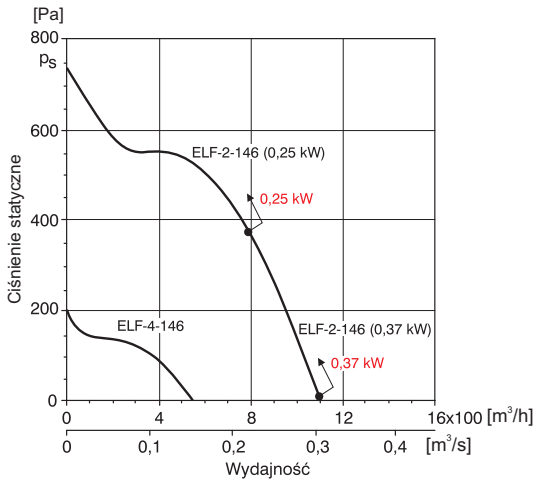

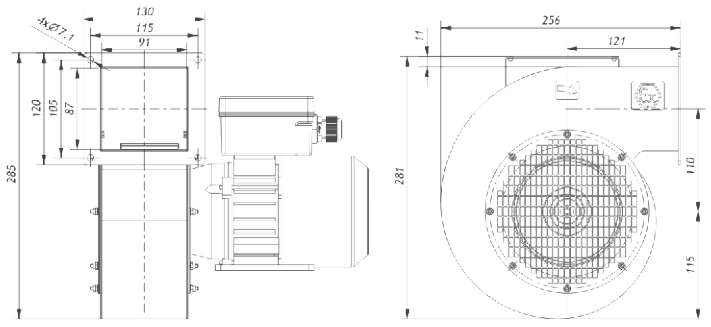

Charakterystyki pracy

ELF 160 (SSI)

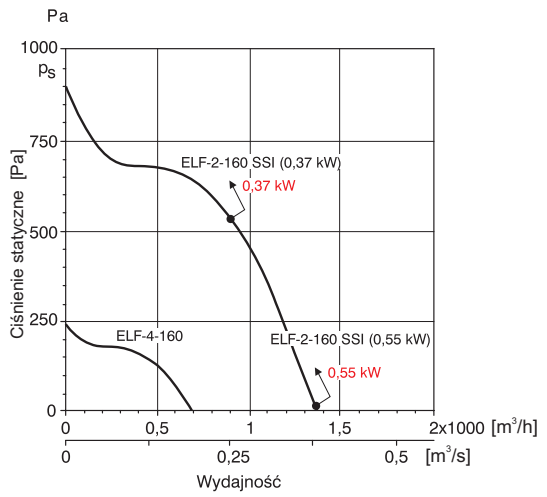

Wymiary [mm]

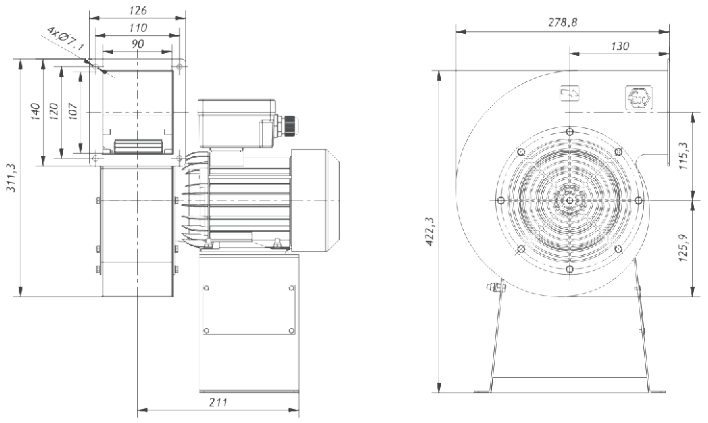

ELF 180 (SSI)

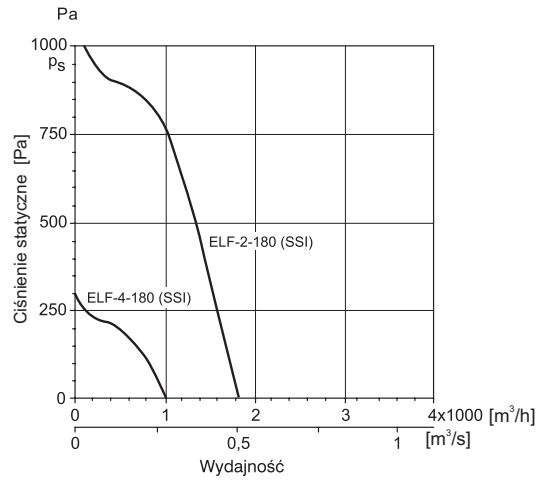

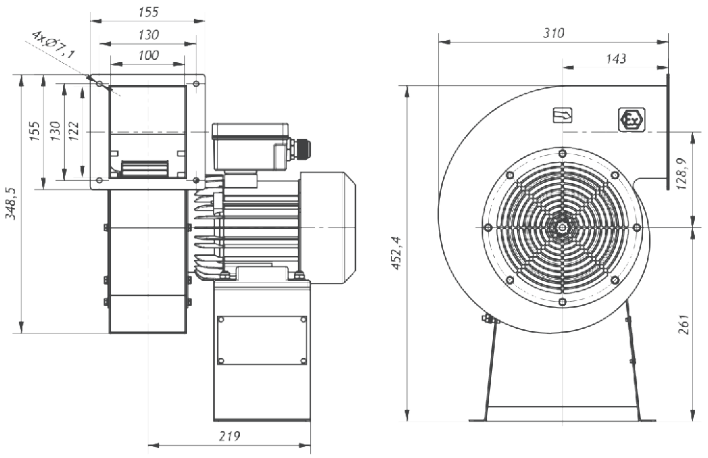

ELF 200

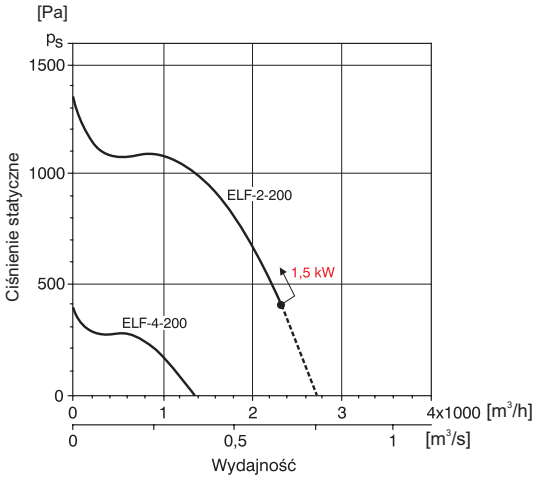

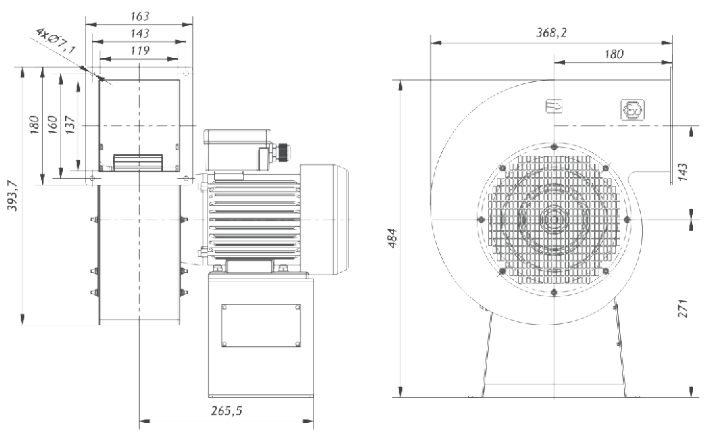

Venture Industries Sp. z o.o.
ul. Mokra 27, 05-092 Łomianki - Kiełpin
tel. +48 22 751 95 50, 751 20 31
fax +48 22 751 22 59, 751 12 02
e-mail: venture@venture.pl

Charakterystyki pracy

ELF 225

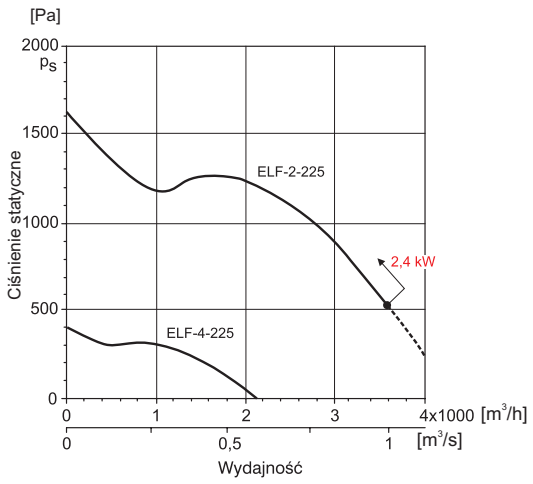

Wymiary [mm]

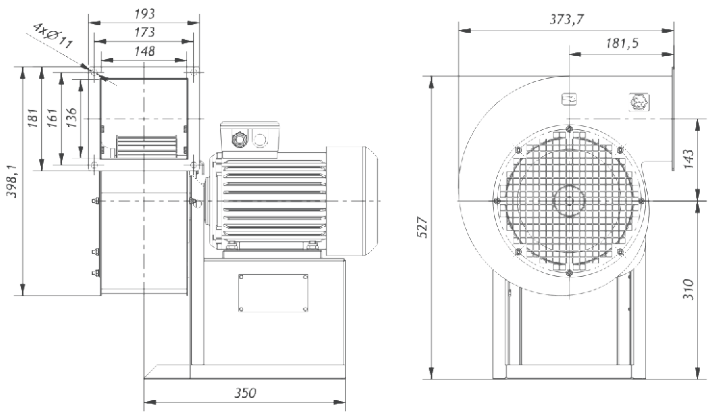

ELF-2-250

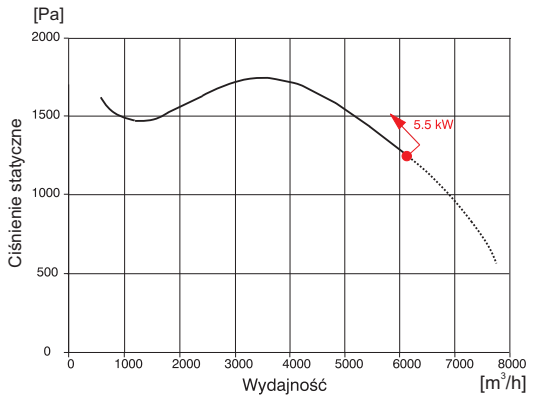

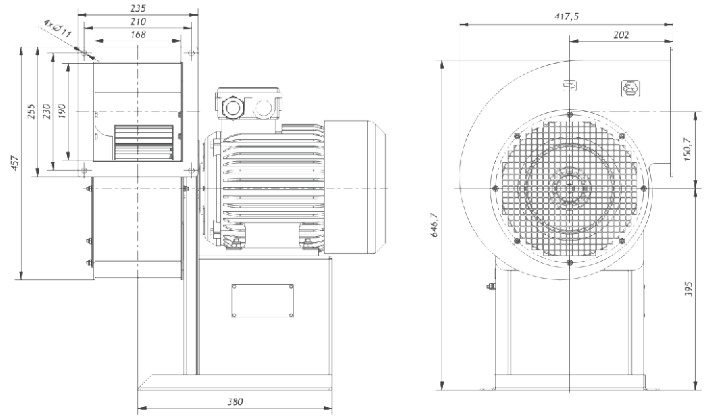

ELF-4-250

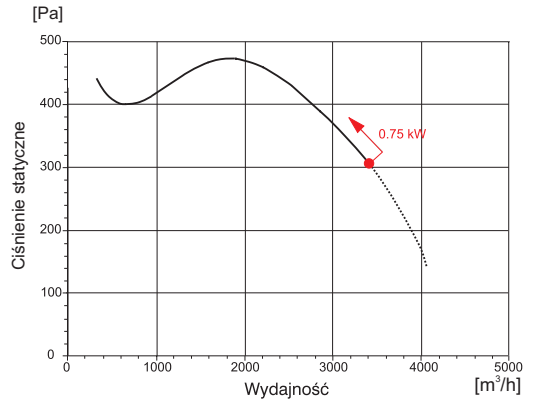

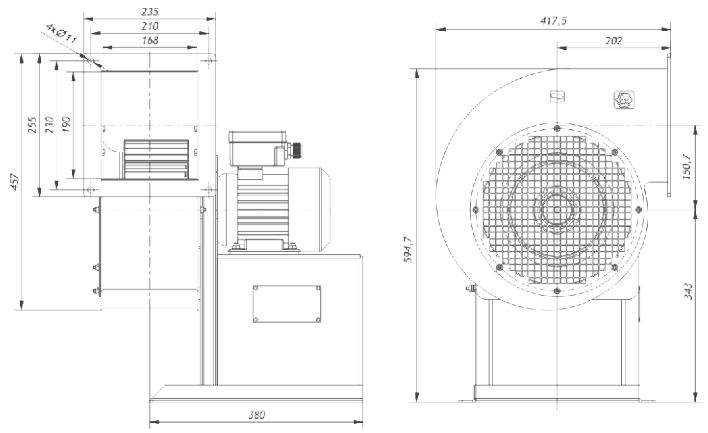

Charakterystyki pracy

ELF 315

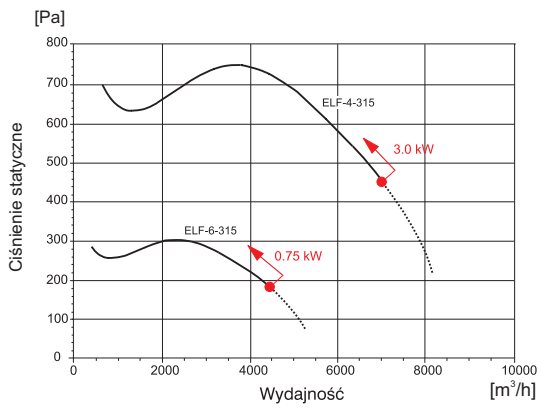

Wymiary [mm]

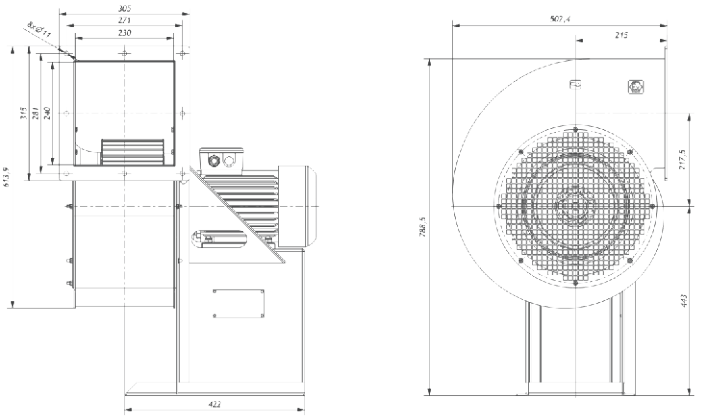

ELF 400

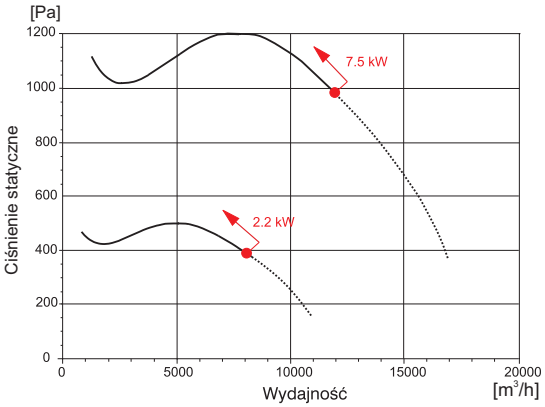

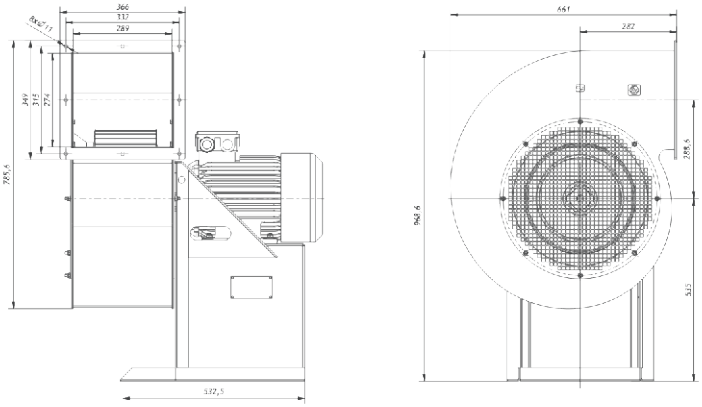

ELF-6-450

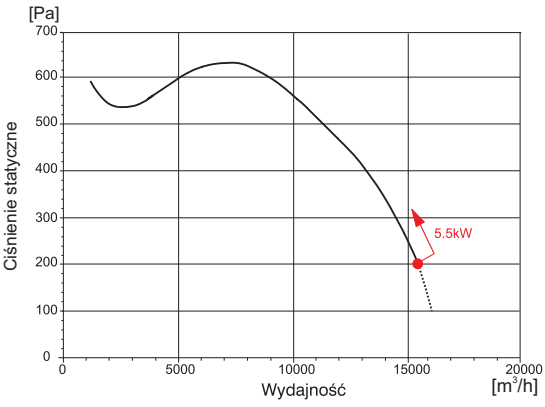

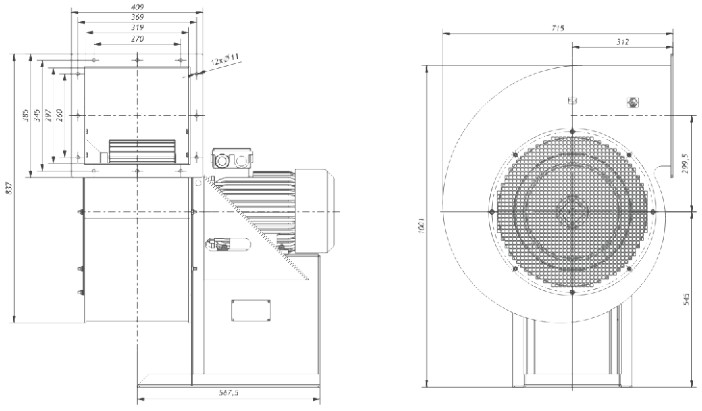

Venture Industries Sp. z o.o.
ul. Mokra 27, 05-092 Łomianki - Kiełpin
tel. +48 22 751 95 50, 751 20 31
fax +48 22 751 22 59, 751 12 02
e-mail: venture@venture.pl



Zastosowanie

Komory lakiernicze, laboratoria chemiczne, przemysł chemiczny, petrochemia itp. Wentylatory promieniowe EMT produkowane są zgodnie z międzynarodowymi standardami zachowania jakości ISO 9001 i PN-EN 13980. Zaprojektowane do użytku w strefach zagrożenia wybuchem poza kopalniami i wyrobiskami górniczymi. Spełniają wymogi grupy II kategorii 2G/3G - strefa 1 i/lub 2 (dawniej Z1 i/lub Z2) oraz kategorii 2 D - strefa 21 i/lub 22 (dawniej Z21 i/lub Z22), lub dla kategorii 2G/D. Posiadają znak CE i odpowiadają wymaganiom Dyrektywy "ATEX" 94/9/EC, w tym normy EN 14986:2007.

Konstrukcja

Wentylatory EMT posiadają malowane wirniki aluminiowe. Niezależnie od kategorii, wirniki wyważane zgodnie z ISO 14694. Obudowa wykonana ze stopów aluminium, malowana na kolor RAL 9005 (czarny). Konstrukcja zawiera detale wykonane z blachy mosiężnej i/lub aluminiowej minimalizujące ryzyko zaiskrzenia. Wentylator wyposażony jest standardowo w osłonę na wlocie i wylocie, oraz w dodatkowy zacisk uziemienia głównego.

Silnik elektryczny

Wyposażone w silniki elektryczne budowy wzmocnionej EEx e, trójfazowe 230/400V lub 400/690V 50Hz, przystosowane do pracy w strefach zagrożonych wybuchem, w klasie temperaturowej T3 dla gazów (kategoria 2 G i 3G) lub T125C dla pyłów (kategoria 2 D i 3D). Silniki o innej klasie temperaturowej, różne formy zabezpieczenia budowy (np. nA, d, de itp.) dostarczane na specjalne życzenie. Wentylatory EMT przystosowane są do transportu medium o temperaturze w zakresie -20°C do +60°C, gdzie otoczenie silnika elektrycznego nie może przekraczać -20°C do +40°C. Transportowane medium, w zależności od kategorii, to: opary gazów, mgły, a także pyły. Standardowo wykonane w figurze LG 270, wykonanie urządzenia w innej figurze wymaga wcześniejszych uzgodnień z Venture Industries Sp. z o.o. W wentylatorach EMT-160 i EMT-290 istnieje możliwość zmiany figury. Wybrane typy mogą być dostarczone w wersji przystosowanej do regulacji falownikiem. Wykonania niestandardowe i specjalne wymagają ustaleń z Venture Industries Sp. z o.o.

UWAGA

Instalator i użytkownik urządzenia jest zobowiązany przestrzegać wymagań określonych w dyrektywie 1999/92/WE (tzw. "ATEX-USERS") (89/391/EWG) w zakresie zapewnienia minimalnych wymagań dotyczących bezpieczeństwa i ochrony zdrowia personelu w strefach zagrożonych wybuchem. Dla wentylatorów kategorii 2 D obowiązkowe jest zastosowanie wibroizolatorów oraz systemu monitorowania wibracji (wyposażenie dodatkowe dostępne u specjalistycznych dostawców). Zalecamy również stosowanie osłon na otwór wlotowy i wylotowy wentylatora, układów monitorowania wibracji i temperatury oraz wibroizolatorów dla urządzeń wszystkich kategorii.

Dla modeli od EMT-03 do EMT-160 dedykowany rozłącznik 10A, 3-biegunowy + styk pomocniczy, nr art.44025761.
Dla modelu EMT-290 dedykowany rozłącznik 20A, 6-biegunowy, nr art. 44025760.

Dane techniczne

Typ	wydajność max. [m^3/h]	ciśnienie max. [Pa]	obroty znam. [obr./min]	moc znam. [kW]	prąd znam. przy 400 V [A]	masa [kg]	nr artykułu
EMT-03 II 3 G c T3 IP5X	410	1200	2770	0,18	0,50	9,2	45517300
EMT-25 II 3 G c T3 IP5X	460	1350	2770	0,25	0,70	9,8	45517310
EMT-50 II 3 G c T3 IP5X	690	2100	2720	0,55	1,40	16,0	45517320
EMT-90 II 3 G c T3 IP5X	1220	2150	2780	1,10	2,40	21,0	45517330
EMT-160 II 3 G c T3 IP5X	2040	2250	2860	2,20	4,70	39,0	45517340
EMT-290 II 3 G c T3 IP5X	3700	3252	2875	4,00	7,50	62,0	45517350
EMT-03 II 2 G c T3 IP5X	410	1200	2770	0,18	0,50	9,2	45517400
EMT-25 II 2 G c T3 IP5X	460	1350	2770	0,25	0,70	9,8	45517410
EMT-50 II 2 G c T3 IP5X	690	2100	2720	0,55	1,40	16,0	45517420
EMT-90 II 2 G c T3 IP5X	1220	2150	2780	1,10	2,40	21,0	45517430



wyłącznik
3-biegunowy 10A
str. 899



wyłącznik
6-biegunowy 20A
str. 900

Dane techniczne

Typ wentylatora	wydajność max. [m³/h]	ciśnienie max. [Pa]	obroty znam. [obr./min]	moc znam. [kW]	prąd znam. przy 400 V [A]	masa [kg]	nr artykułu
EMT-160 II 2 G c T3 IP5X	2040	2250	2860	2,20	4,70	39,0	45517440
EMT-290 II 2 G c T3 IP5X	3700	3252	2875	4,00	7,50	62,0	45517450
EMT-03 II 2 G c T4 IP5X	410	1200	2770	0,37	0,99	25,8	45517500
EMT-25 II 2 G c T4 IP5X	460	1350	2770	0,37	0,99	26,0	45517510
EMT-50 II 2 G c T4 IP5X	690	2100	2720	0,55	1,39	29,9	45517520
EMT-90 II 2 G c T4 IP5X	1220	2150	2780	1,10	2,47	36,0	45517530
EMT-160 II 2 G c T4 IP5X	2040	2250	2860	2,20	4,64	64,7	45517540
EMT-290 II 2 G c T4 IP5X	3700	3252	2875	4,00	7,80	83,7	45517550
EMT-03 II 2 G c T4 IP5X	410	1200	2770	0,37	0,99	26,0	45517700
EMT-25 II 2 G c T4 IP5X	460	1350	2770	0,37	0,99	26,2	45517710
EMT-50 II 2 G c T4 IP5X	690	2100	2720	0,55	1,39	30,0	45517720
EMT-90 II 2 G c T4 IP5X	1220	2150	2780	1,10	2,47	36,0	45517730
EMT-160 II 2 G c T4 IP5X	2040	2250	2860	2,20	4,64	65,0	45517740
EMT-290 II 2 G c T4 IP5X	3700	3252	2875	4,00	7,80	84,0	45517750
EMT-03 II 2 D c T110°C ATEX	410	1200	2820	0,18	0,50	8,8	45517800
EMT-25 II 2 D c T110°C ATEX	460	1350	2770	0,25	0,69	9,4	45517810
EMT-50 II 2 D c T130°C ATEX	690	2100	2720	0,55	1,37	15,4	45517820
EMT-90 II 2 D c T130°C ATEX	1220	2150	2780	1,10	2,42	20,2	45517830
EMT-160 II 2 D c T125°C ATEX	2040	2250	2860	2,20	4,60	37,9	45517840
EMT-290 II 2 D c T125°C ATEX	3700	3252	2875	4,00	7,80	61,0	45517850

Specyfikacja

Typ wentylatora	specyfikacja silnika	oznacz. went. wg
EMT-03 II 3 G c T3 IP5X	230D/400YV, 50Hz, II 2 G EExe II	II 3 G Ex c e IIB T3
EMT-25 II 3 G c T3 IP5X	230D/400YV, 50Hz, II 2 G EExe II	II 3 G Ex c e IIB T3
EMT-50 II 3 G c T3 IP5X	230D/400YV, 50Hz, II 2 G EExe II	II 3 G Ex c e IIB T3
EMT-90 II 3 G c T3 IP5X	230D/400YV, 50Hz, II 2 G EExe II	II 3 G Ex c e IIB T3
EMT-160 II 3 G c T3 IP5X	230D/400YV, 50Hz, II 2 G EExe II	II 3 G Ex c e IIB T3
EMT-290 II 3 G c T3 IP5X	400D/690YV, 50Hz, II 2 G EExe II	II 3 G Ex c e IIB T3
EMT-03 II 2 G c T3 IP5X	230D/400YV, 50Hz, II 2 G EExe II	II 2 G Ex c e IIB T3
EMT-25 II 2 G c T3 IP5X	230D/400YV, 50Hz, II 2 G EExe II	II 2 G Ex c e IIB T3
EMT-50 II 2 G c T3 IP5X	230D/400YV, 50Hz, II 2 G EExe II	II 2 G Ex c e IIB T3
EMT-90 II 2 G c T3 IP5X	230D/400YV, 50Hz, II 2 G EExe II	II 2 G Ex c e IIB T3
EMT-160 II 2 G c T3 IP5X	230D/400YV, 50Hz, II 2 G EExe II	II 2 G Ex c e IIB T3
EMT-290 II 2 G c T3 IP5X	400D/690YV, 50Hz, II 2 G EExe II	II 2 G Ex c e IIB T3
EMT-03 II 2 G c T4 IP5X	230VD/400VY, 50Hz, EEx de IIC	II 2 G Ex c de IIB T4
EMT-25 II 2 G c T4 IP5X	230VD/400VY, 50Hz, EEx de IIC	II 2 G Ex c de IIB T4
EMT-50 II 2 G c T4 IP5X	230VD/400VY, 50Hz, EEx de IIC	II 2 G Ex c de IIB T4
EMT-90 II 2 G c T4 IP5X	230VD/400VY, 50Hz, EEx de IIC	II 2 G Ex c de IIB T4
EMT-160 II 2 G c T4 IP5X	230VD/400VY, 50Hz, EEx de IIC	II 2 G Ex c de IIB T4
EMT-290 II 2 G c T4 IP5X	400VD/690VY, 50Hz, EEx de IIC	II 2 G Ex c de IIB T4
EMT-03 II 2 G c T4 IP5X	230VD/400VY, 50Hz, EEx d IIC	II 2 G Ex c d IIC T4
EMT-25 II 2 G c T4 IP5X	230VD/400VY, 50Hz, EEx d IIC	II 2 G Ex c d IIC T4
EMT-50 II 2 G c T4 IP5X	230VD/400VY, 50Hz, EEx d IIC	II 2 G Ex c d IIC T4
EMT-90 II 2 G c T4 IP5X	230VD/400VY, 50Hz, EEx d IIC	II 2 G Ex c d IIC T4
EMT-160 II 2 G c T4 IP5X	230VD/400VY, 50Hz, EEx d IIC	II 2 G Ex c d IIC T4
EMT-290 II 2 G c T4 IP5X	400VD/690VY, 50Hz, EEx d IIC	II 2 G Ex c d IIC T4
EMT-03 II 2 D c T110°C ATEX	230D/400YV, 50Hz, Ex tD A21 IP65	II 2 D Ex tDA21 IP6X T110C *
EMT-25 II 2 D c T110°C ATEX	230D/400YV, 50Hz, Ex tD A21 IP65	II 2 D Ex tDA21 IP6X T110C *
EMT-50 II 2 D c T130°C ATEX	230D/400YV, 50Hz, Ex tD A21 IP65	II 2 D Ex tDA21 IP6X T130C *
EMT-90 II 2 D c T130°C ATEX	230D/400YV, 50Hz, Ex tD A21 IP65	II 2 D Ex tDA21 IP6X T130C *
EMT-160 II 2 D c T125°C ATEX	230D/400YV, 50Hz, Ex tD A21 IP65	II 2 D Ex tDA21 IP6X T125C
EMT-290 II 2 D c T125°C ATEX	400D/690YV, 50Hz, Ex tD A21 IP65	II 2 D Ex tDA21 IP6X T125C

* lub T125°C

Venture Industries Sp. z o.o.
ul. Mokra 27, 05-092 Łomianki - Kiełpin
tel. +48 22 751 95 50, 751 20 31
fax +48 22 751 22 59, 751 12 02
e-mail: venture@venture.pl

Wymiary [mm]

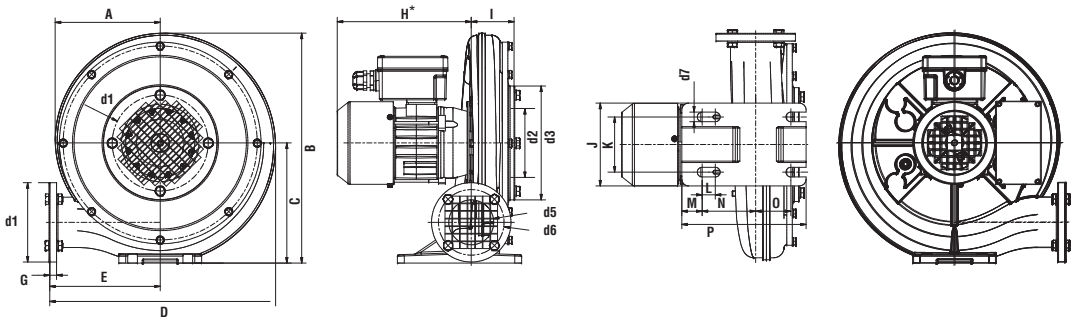

Typ	A	B	C	D	Ød1	Ød2	Ød3	Ød4	Ød5	Ød6	Ød7	E	F	G	H*	I	J	K	L	M	N	O	P
EMT 03	152	333	174	327	139	100	165	115	65	95	14	160	115	10	182	62	120	80	19	29,5	77,5	51	180
EMT 25	152	333	174	327	139	100	165	115	65	95	14	160	115	10	194	62	120	80	19	29,5	77,5	51	180
EMT 50	205	464	246	433	139	107	165	130	80	112	13	200	178	10	221	77	190	140	20	45	100	60	230
EMT 90	208	486	261	453	182	138	200	160	100	135	13	210	179	10	256	85	190	140	20	45	-	-	240
EMT 160	224	595	342	506	220	170	250	200	125	168	13	220	215	12	344,5	107	210	180	20	16	-	-	250
EMT 290	264	708	410	617	217	180	245	260	170	230	13	280	240	13	389,5	133	215	180	20	16	-	-	250

* podany wymiar H zależny od wersji silnikowej

Charakterystyki pracy

EMT-03

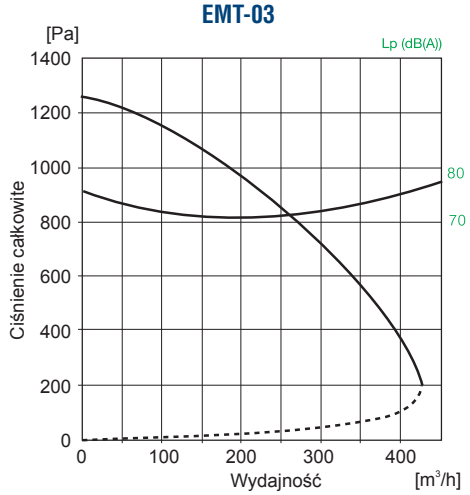

EMT-25

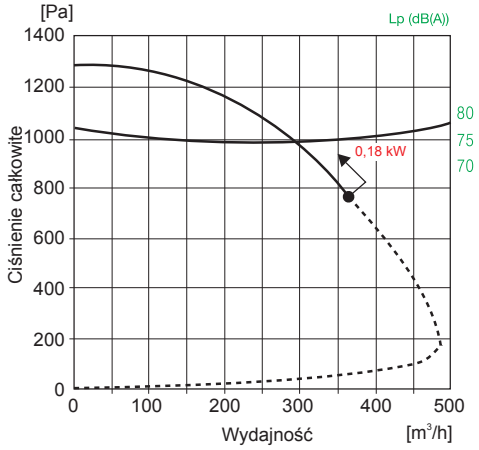

EMT-50

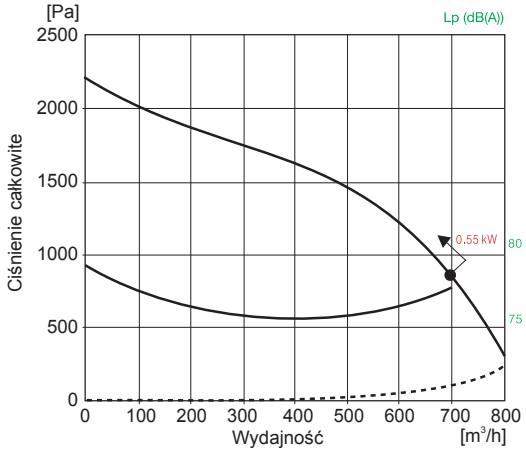

EMT-90

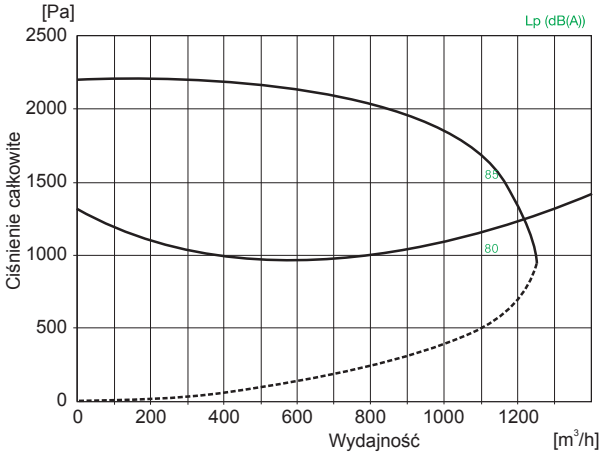

Charakterystyki pracy

EMT-160

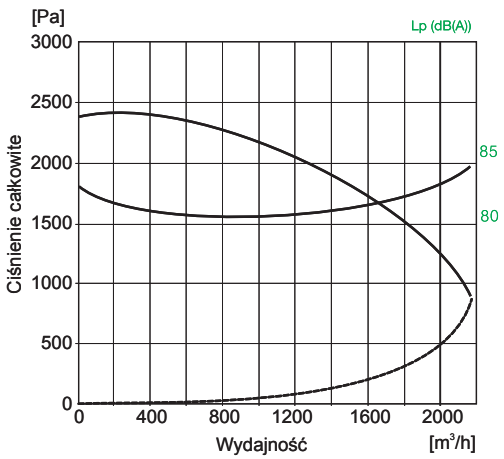

EMT-290

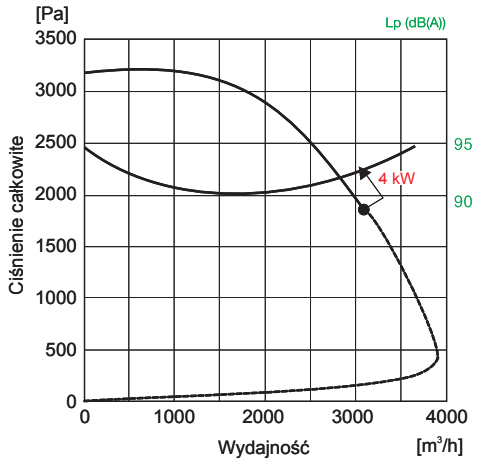

Venture Industries Sp. z o.o.
ul. Mokra 27, 05-092 Łomianki - Kiełpin
tel. +48 22 751 95 50, 751 20 31
fax +48 22 751 22 59, 751 12 02
e-mail: venture@venture.pl



Zastosowanie

Wentylatory osiowe kanałowe i ścienne typu EAC są produkowane są zgodnie z międzynarodowym standardem ISO 9001 oraz zgodnie z normą o systemie zapewnienia jakości w przypadku produkcji wyrobów przeznaczonych do użycia w przestrzeniach zagrożonych wybuchem - PN-EN 13980. Odpowiadają wymaganiom Dyrektywy ATEX 94/9/EC, zaprojektowane do użytku w strefach zagrożenia wybuchem poza kopalniami i wyrobiskami górniczymi. Spełniają wymogi grupy II kategorii 2G/3G - strefa 1 i/lub 2. Przeznaczone do montażu w kanale, bądź na ścianie dostępne w wersji obudowy krótkiej - typ KO i długiej - typ DO. Temperatura transportowanego medium oraz otoczenia powinna zawierać się pomiędzy -20°C a +40°C.

Konstrukcja

Obudowy wentylatorów EAC standardowo są spawane z blachy stalowej, malowane farbą proszkową poliestrową obudowa kolor czarny (RAL 9005), wirnik kolor żółty (RAL 1016). W konstrukcji zastosowano elementy wykonane z blachy aluminiowej minimalizujące ryzyko zaiskrzenia. Wirniki z łopatkami aluminiowymi, wyważane są dynamicznie wg ISO1940 w klasie dokładności G2.5.

Silnik elektryczny

Wentylatory EAC wyposażane są w silniki indukcyjne elektryczne trójfazowe 230/400V lub 400V 50Hz przystosowane do pracy w strefach zagrożonych wybuchem. Silniki o innej klasie temperaturowej, różne formy zabezpieczenia budowy (np. nA, d, de itp.) dostarczane na specjalne życzenie. Silniki wyposażone w czujniki pozystorowe PTC - które należy podłączyć do układu zabezpieczenia - specyfikowane przez instalatora/klienta.

Dla modeli od EAC/2-315-025 do EAC/6-560-025 (oprócz modeli EAC/2-560-400 oraz EAC/4-560-110) dedykowany rozłącznik 10A, 3-biegunowy + styk pomocniczy, GHG2610005R0010, nr art.44025761.
Dla modelu EAC/2-560-400 dedykowany rozłącznik 20A, 3-biegunowy + styk pomocniczy, nr art. 44025762.
Dla modeli EAC/4-560-110, od EAC/2-630-700 do EAC/8-900-150, EAC/6-1000-400 oraz EAC/8-1000-220 dedykowany rozłącznik 20A, 6-biegunowy, nr art. 44025760.

Akcesoria



wyłącznik
3-biegunowy 10A
str. 899



wyłącznik
6-biegunowy 20A
str. 900

Wymiary [mm]

EAC DO

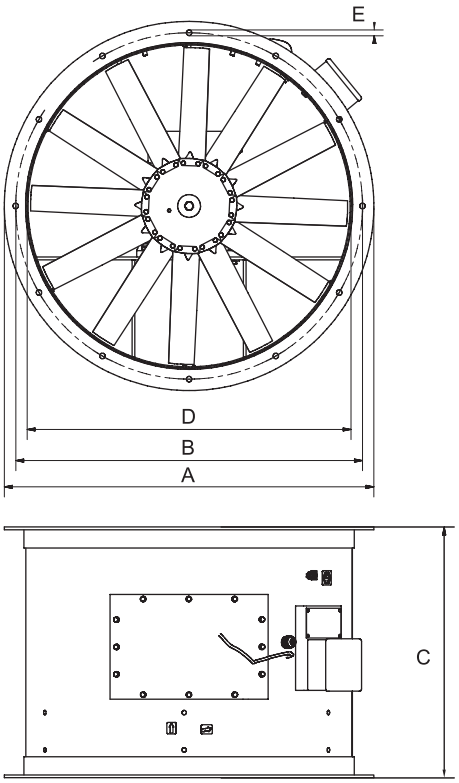

EAC KO

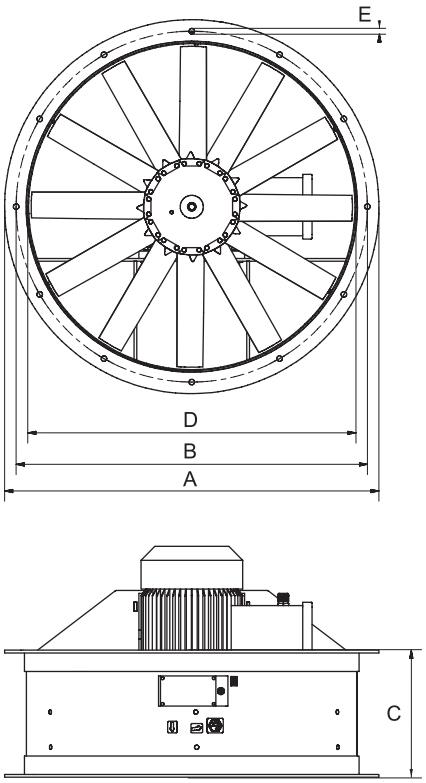

Typ	A	B	C dla KO*	C dla DO*	D	E	liczba otworów
EAC/x-315- xxx	375	345	140	360	315	8	8
EAC/x-355- xxx	426	395	200	360	355	8	8
EAC/x-400- xxx	500	450	250	380	400	10	8
EAC/x-450-xxx	550	500	250	380	450	10	8
EAC/x-500- xxx	600	550	275	500	500	12	12
EAC/x-560- xxx	660	610	275	550	560	12	12
EAC/x-630- xxx	736	690	400	800	630	12	12
EAC/x-710- xxx	810	760	275	550	710	12	12
EAC/x-800- xxx	900	850	400	800	800	12	12
EAC/x-900- xxx	1000	950	400	800	900	12	12
EAC/x-1000-xxx	1100	1050	430	850	1000	12	12
EAC/x-1250-xxx	1350	1310	430	850	1250	12	16

* - KO - krótka obudowa; DO - długa obudowa

Venture Industries Sp. z o.o.
ul. Mokra 27, 05-092 Łomianki - Kiełpin
tel. +48 22 751 95 50, 751 20 31
fax +48 22 751 22 59, 751 12 02
e-mail: venture@venture.pl

Dane techniczne

Typ wentylatora	specyfikacja silnika	wydajność max. [m^3/h]	ciśnienie max. [Pa]	prędkość obrotowa [obr./min]	moc silnika [kW]	prąd zn. przy 400V [A]	czas t_E [s]	krotność prądu rozr. [Ia/In]	nr artykułu KO	nr artykułu DO
EAC/2-315-025 xO II 2 G c T3 IP5x	400V,50Hz, EEx e II T3 PTC	2800	500	2770	0,25	0,7	25,8	4,4	42550010	42551010
EAC/4-315-012 xO II 2 G c T3 IP5x	400V,50Hz, EEx e II T3 PTC	3150	75	1270	0,12	0,5	50,3	3,4	42550011	42551011
EAC/2-355-055 xO II 2 G c T3 IP5x	400V,50Hz, EEx e II T3 PTC	3600	600	2720	0,55	1,4	12	4,4	42550020	42551020
EAC/4-355-012 xO II 2 G c T3 IP5x	400V,50Hz, EEx e II T3 PTC	2800	95	1380	0,12	0,5	50,3	3,4	42550021	42551021
EAC/2-400-110 xO II 2 G c T3 IP5x	400V,50Hz, EEx e II T3 PTC	6400	700	2780	1,1	2,4	7,2	5,5	42550030	42551030
EAC/4-400-025 xO II 2 G c T3 IP5x	400V,50Hz, EEx e II T3 PTC	4700	110	1350	0,25	0,8	41,7	3,7	42550031	42551031
EAC/2-450-110 xO II 2 G c T3 IP5x	400V,50Hz, EEx e II T3 PTC	7300	600	2780	1,1	2,4	7,2	5,5	42550040	42551040
EAC/4-450-037 xO II 2 G c T3 IP5x	400V,50Hz, EEx e II T3 PTC	6000	160	1350	0,37	1,3	20,4	3,6	42550041	42551041
EAC/2-500-220 xO II 2 G c T3 IP5x	400V,50Hz, EEx e II T3 PTC	10000	800	2860	2,2	4,7	5	7,1	42550050	42551050
EAC/2-500-220 xO II 2 G c T4 IP5x	400V,50Hz, EEx d IIB T4	10000	800	2870	2,2	4,5	-	7,5	42552050	42553050
EAC/4-500-055 xO II 2 G c T3 IP5x	400V,50Hz, EEx e II T3 PTC	8000	170	1370	0,55	1,6	16,5	3,4	42550051	42551051
EAC/4-500-075 xO II 2 G c T4 IP5x	400V,50Hz, EEx d IIB T4	8600	170	1430	0,75	1,9	-	5,3	42552051	42553051
EAC/6-500-018 xO II 2 G c T3 IP5x	400V,50Hz, EEx e II T3 PTC	5900	50	890	0,18	0,8	4,9	2,8	42550052	42551052
EAC/2-560-400 xO II 2 G c T3 IP5x	400V,50Hz, EEx e II T3 PTC	14000	1100	2875	4	7,5	8	7,8	42550060	42551060
EAC/2-560-400 xO II 2 G c T4 IP5x	400V,50Hz, EEx d IIB T4	14000	1100	2890	4	7,5	-	7,5	42552060	42553060
EAC/4-560-110 xO II 2 G c T3 IP5x	400V,50Hz, EEx e II T3 PTC	12000	200	1405	1,1	2,7	12,7	4,7	42550061	42551061
EAC/4-560-110 xO II 2 G c T4 IP5x	400V,50Hz, EEx d IIB T4	12000	200	1405	1,1	2,8	-	5	42552061	42553061
EAC/6-560-025 xO II 2 G c T3 IP5x	400V,50Hz, EEx e II T3 PTC	7700	70	870	0,25	1	5,8	2,8	42550062	42551062
EAC/2-630-700 xO II 2 G c T3 IP5x	400V,50Hz, EEx e II T3 PTC	22000	1200	2920	7	12,7	7	7,7	42550070	42551070
EAC/2-630-750 xO II 2 G c T4 IP5x	400V,50Hz, EEx d IIB T4	22000	1200	2920	7,5	14	-	6,8	42552070	42553070
EAC/4-630-150 xO II 2 G c T3 IP5x	400V,50Hz, EEx e II T3 PTC	14800	250	1415	1,5	3,7	13	5,3	42550071	42551071
EAC/4-630-150 xO II 2 G c T4 IP5x	400V,50Hz, EEx d IIB T4	14800	250	1415	1,5	3,6	-	5,5	42552071	42553071
EAC/6-630-037 xO II 2 G c T3 IP5x	400V,50Hz, EEx e II T3 PTC	10200	90	910	0,37	1,3	7,5	3	42550072	42551072
EAC/6-630-037 xO II 2 G c T4 IP5x	400V,50Hz, EEx d IIB T4	10200	90	910	0,37	1,3	-	4,5	42552072	42553072
EAC/4-710-400 xO II 2 G c T3 IP5x	400V,50Hz, EEx e II T3 PTC	24000	300	1430	4	8,3	7	6,9	42550080	42551080
EAC/4-710-400 xO II 2 G c T4 IP5x	400V,50Hz, EEx d IIB T4	24000	300	1430	4	8,4	-	6	42552080	42553080
EAC/6-710-055 xO II 2 G c T3 IP5x	400V,50Hz, EEx e II T3 PTC	12000	120	880	0,55	1,7	22	3,1	42550081	42551081
EAC/6-710-055 xO II 2 G c T4 IP5x	400V,50Hz, EEx d IIB T4	12000	120	880	0,55	1,8	-	4	42552081	42553081
EAC/8-710-037 xO II 2 G c T4 IP5x	400V,50Hz, EEx d IIB T4	11000	40	690	0,37	1,9	-	2,8	42552082	42553082
EAC/4-800-550 xO II 2 G c T3 IP5x	400V,50Hz, EEx e II T3 PTC	32000	400	1445	5,5	11,1	7	6,8	42550090	42551090
EAC/4-800-550 xO II 2 G c T4 IP5x	400V,50Hz, EEx d IIB T4	32000	400	1445	5,5	11,1	-	6,8	42552090	42553090
EAC/6-800-150 xO II 2 G c T3 IP5x	400V,50Hz, EEx e II T3 PTC	20000	170	945	1,5	4,1	17	4,5	42550091	42551091
EAC/6-800-150 xO II 2 G c T4 IP5x	400V,50Hz, EEx d IIB T4	20000	170	945	1,5	4,3	-	4,5	42552091	42553091
EAC/8-800-075 xO II 2 G c T4 IP5x	400V,50Hz, EEx d IIB T4	17500	500	700	0,75	2,6	-	3	42552092	42553092
EAC/4-900-750 xO II 2 G c T3 IP5x	400V,50Hz, EEx e II T3 PTC	38000	500	1450	7,5	14,6	5	7	42550100	42551100
EAC/4-900-750 xO II 2 G c T4 IP5x	400V,50Hz, EEx d IIB T4	38000	500	1450	7,5	14,8	-	7	42552100	42553100
EAC/6-900-300 xO II 2 G c T3 IP5x	400V,50Hz, EEx e II T3 PTC	29000	220	945	3	6,8	18	5,3	42550101	42551101
EAC/4-900-300 xO II 2 G c T4 IP5x	400V,50Hz, EEx d IIB T4	29000	220	945	3	6,9	-0	6	42552101	42553101
EAC/8-900-150 xO II 2 G c T4 IP5x	400V,50Hz, EEx d IIB T4	25000	120	710	1,5	5,3	-	3,5	42552102	42553102
EAC/4-1000-1100 xO II 2 G c T3 IP5x	400V,50Hz, EEx e II T3 PTC	49000	440	1460	11	21,2	9	7,2	42550110	42551110
EAC/4-1000-1100 xO II 2 G c T4 IP5x	400V,50Hz, EEx d IIB T4	49000	440	1460	11	20,5	-	7,5	42552110	42553110
EAC/6-1000-400 xO II 2 G c T3 IP5x	400V,50Hz, EEx e II T3 PTC	38500	200	950	4	8,5	14	6,1	42550111	42551111
EAC/6-1000-400 xO II 2 G c T4 IP5x	400V,50Hz, EEx d IIB T4	38500	200	950	4	9,4	-	5,5	42552111	42553111
EAC/8-1000-220 xO II 2 G c T4 IP5x	400V,50Hz, EEx d IIB T4	34000	110	710	2,2	5,7	-	4,7	42552112	42553112
EAC/6-1250-1100 xO II 2 G c T3 IP5x	400V,50Hz, EEx e II T3 PTC	59000	400	980	11	22	8	6,8	42550120	42551120
EAC/6-1250-1100 xO II 2 G c T4 IP5x	400V,50Hz, EEx d IIB T4	59000	400	980	11	24	-	7	42552120	42553120
EAC/8-1250-750 xO II 2 G c T4 IP5x	400V,50Hz, EEx d IIB T4	64000	220	720	7,5	17	-	5,5	42552121	42553121

x - oznaczenie obudowy wentylatora:

KO - krótka obudowa

DO - długa obudowa

Charakterystyki pracy

EAC 315 - 1380 obr.

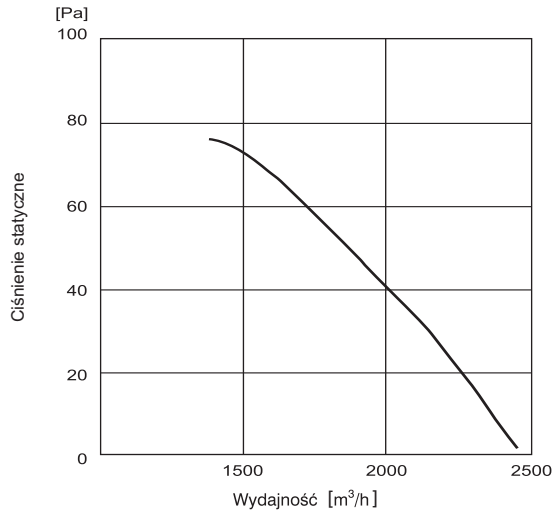

EAC 315 - 2770 obr.

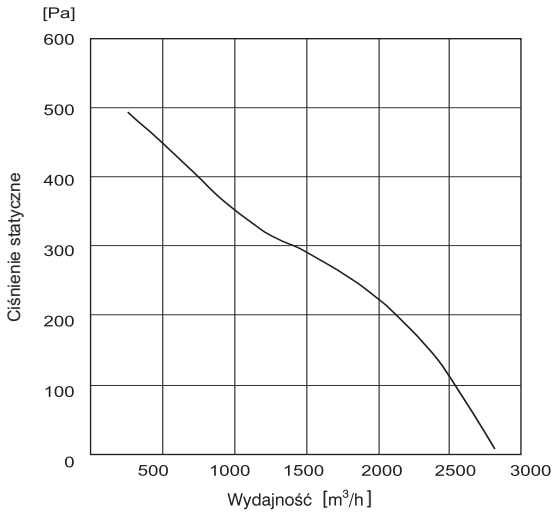

EAC 355 - 1380 obr.

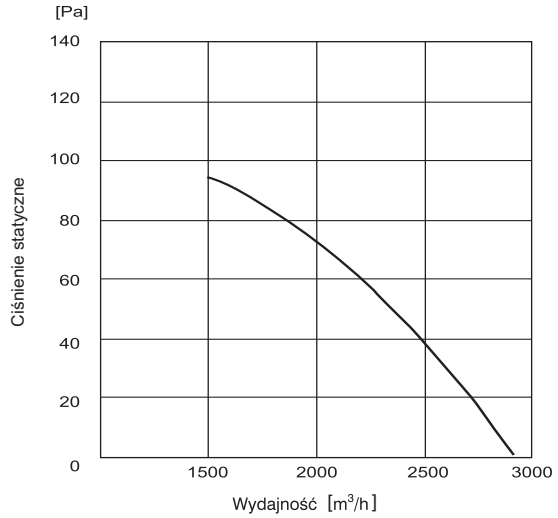

EAC 355 - 2720 obr.

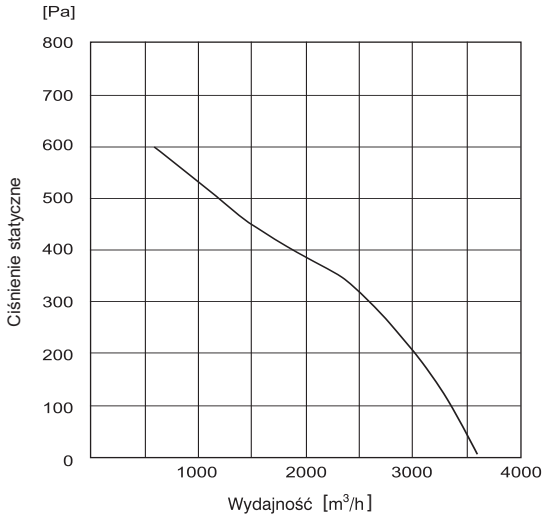

EAC 400 - 1350 obr.

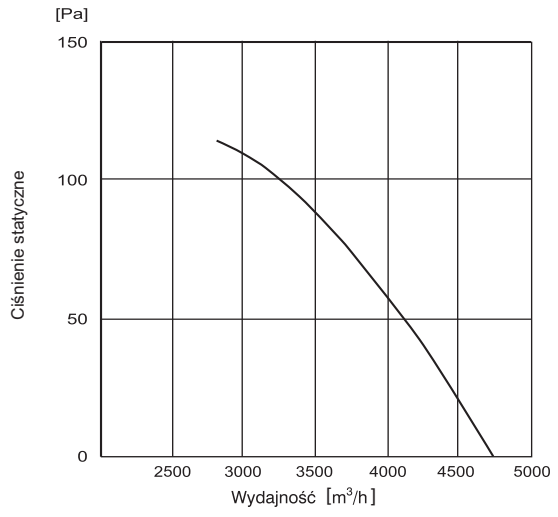

EAC 400 - 2780 obr.

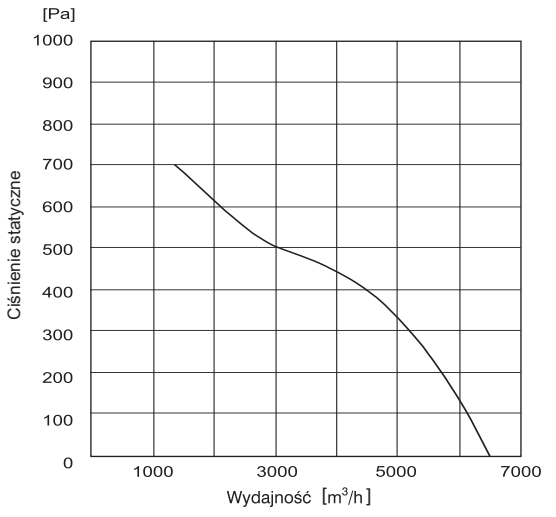

Venture Industries Sp. z o.o.
ul. Mokra 27, 05-092 Łomianki - Kiełpin
tel. +48 22 751 95 50, 751 20 31
fax +48 22 751 22 59, 751 12 02
e-mail: venture@venture.pl

Charakterystyki pracy

EAC 450 - 1350 obr.

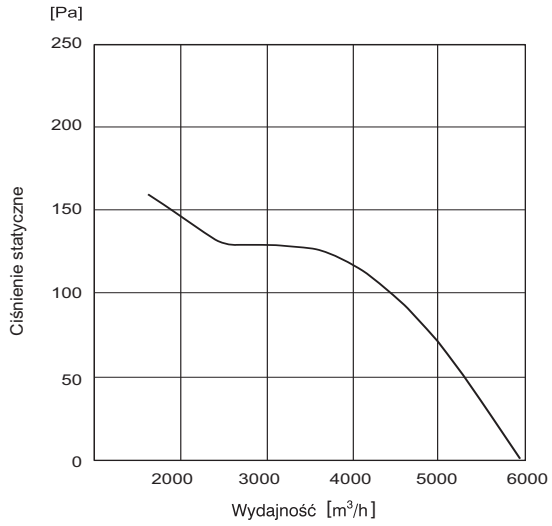

EAC 450 - 2780 obr.

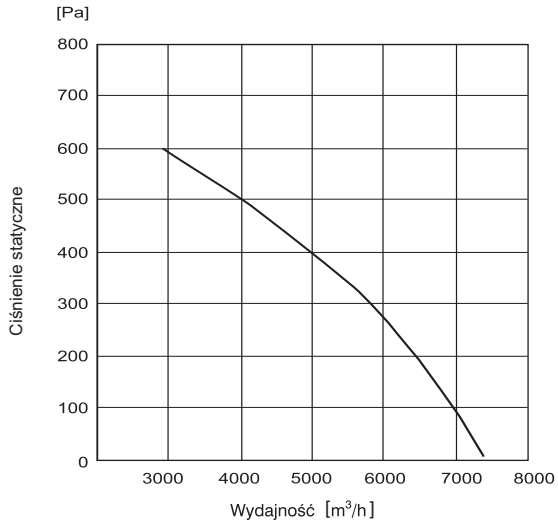

EAC 500 - 890 obr.

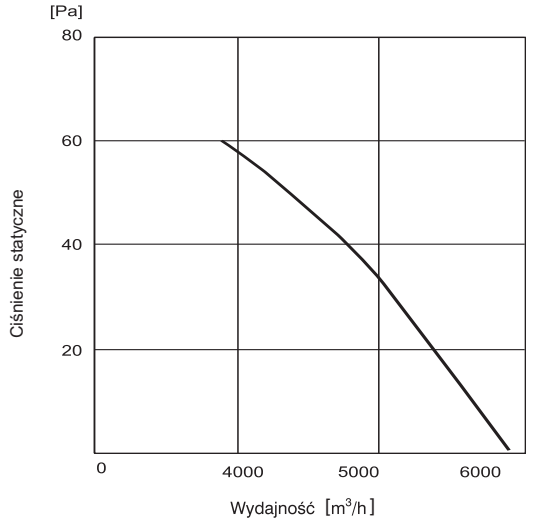

EAC 500 - 1370 obr.

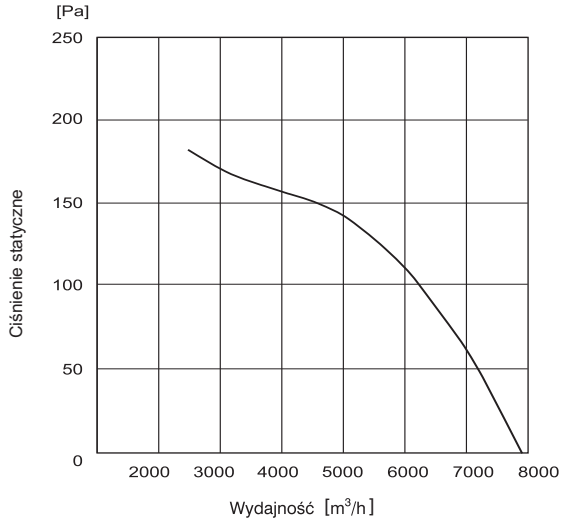

EAC 500 - 2860 obr.

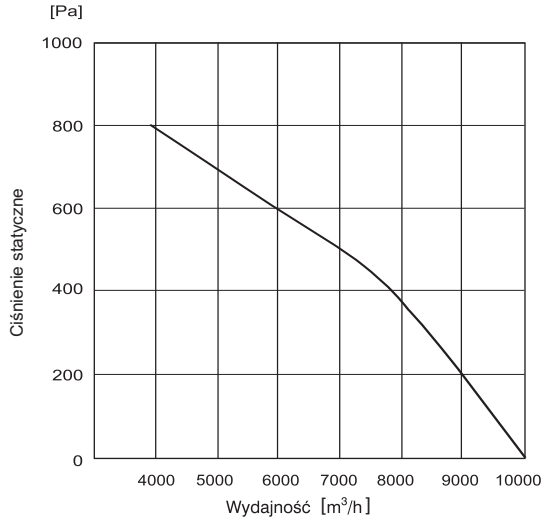

EAC 560 - 870 obr.

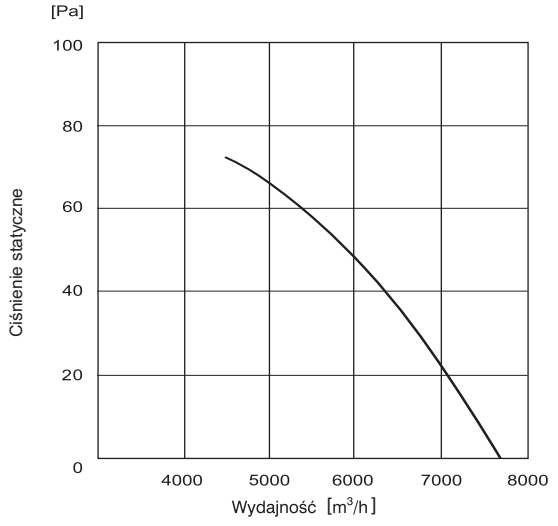

Charakterystyki pracy

EAC 560 - 1410 obr.

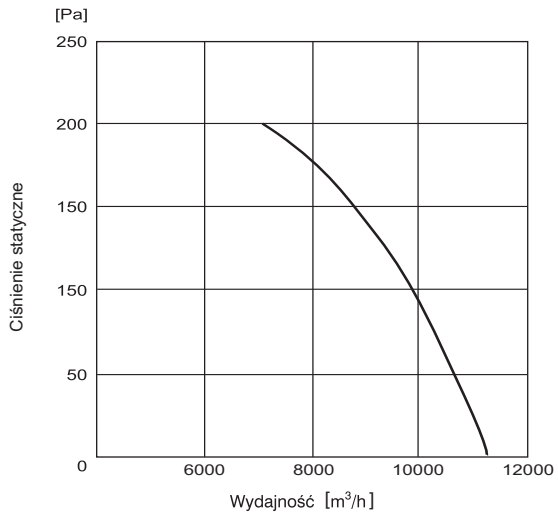

EAC 560 - 2875 obr.

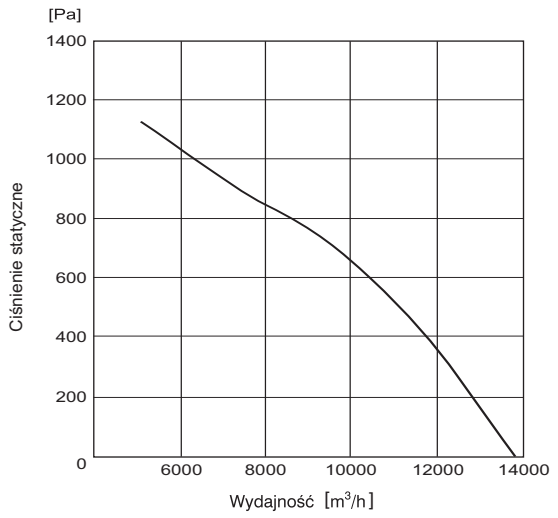

EAC 630 - 910 obr.

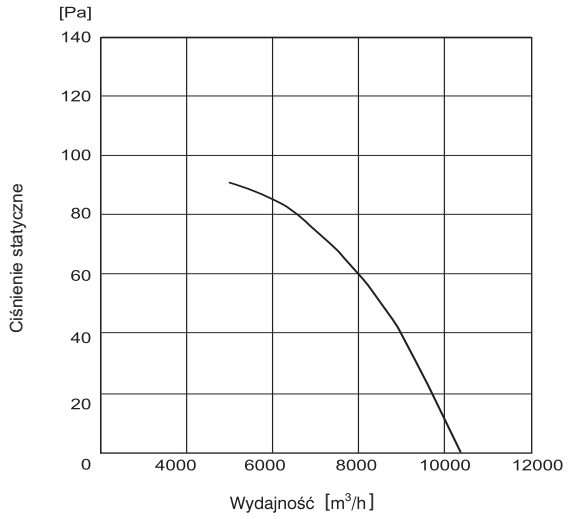

EAC 630 - 1415 obr.

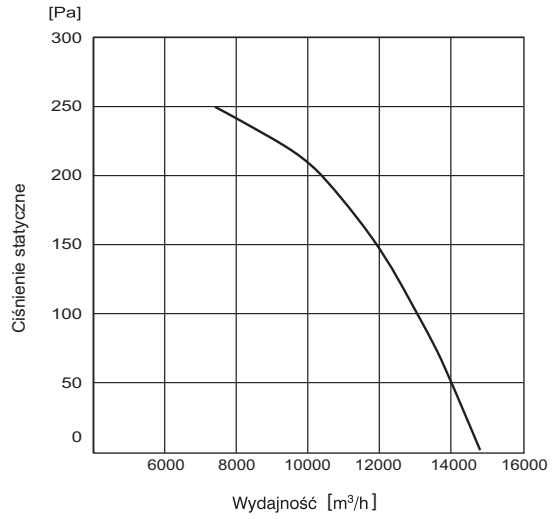

EAC 630 - 2920 obr.

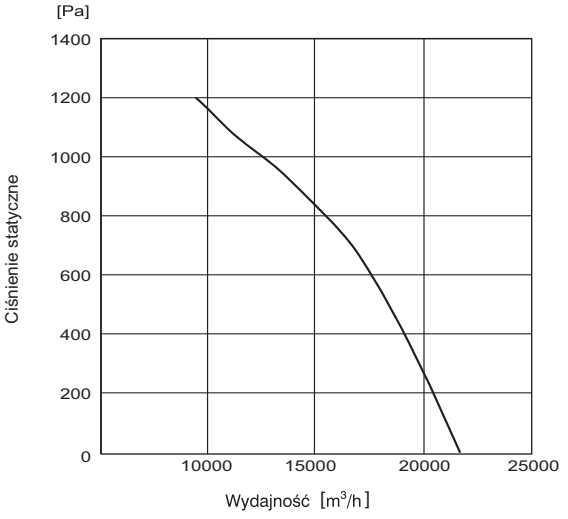

EAC 710 - 690 obr.

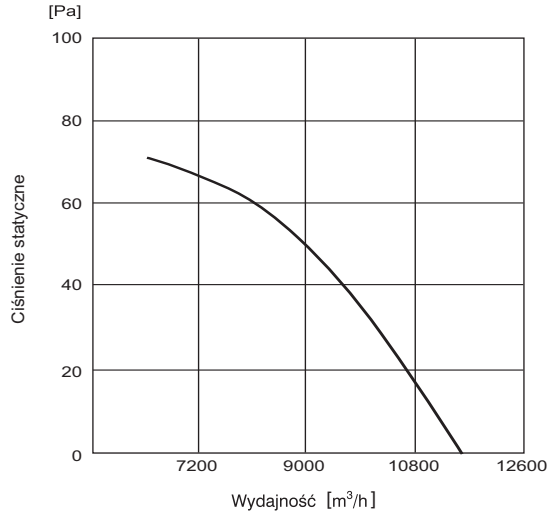

Venture Industries Sp. z o.o.
ul. Mokra 27, 05-092 Łomianki - Kiełpin
tel. +48 22 751 95 50, 751 20 31
fax +48 22 751 22 59, 751 12 02
e-mail: venture@venture.pl

Charakterystyki pracy

EAC 710 - 880 obr.

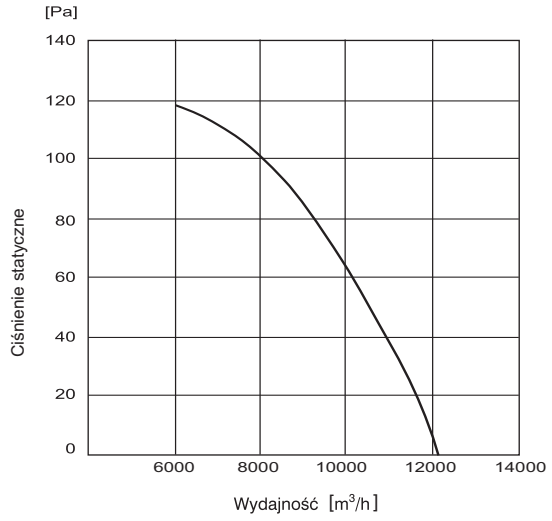

EAC 710 - 1430 obr.

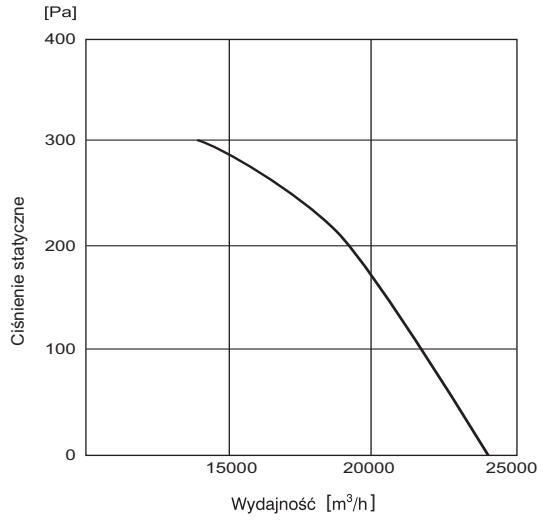

EAC 800 - 700 obr.

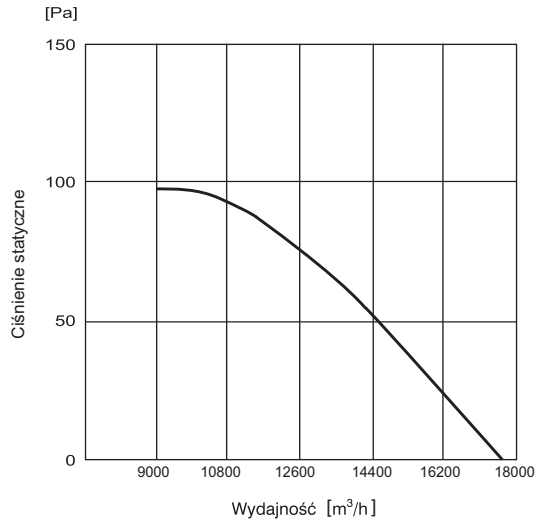

EAC 800 - 945 obr.

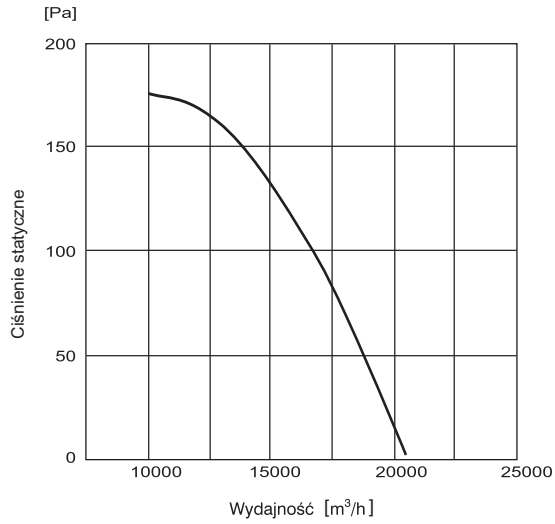

EAC 800 - 1445 obr.

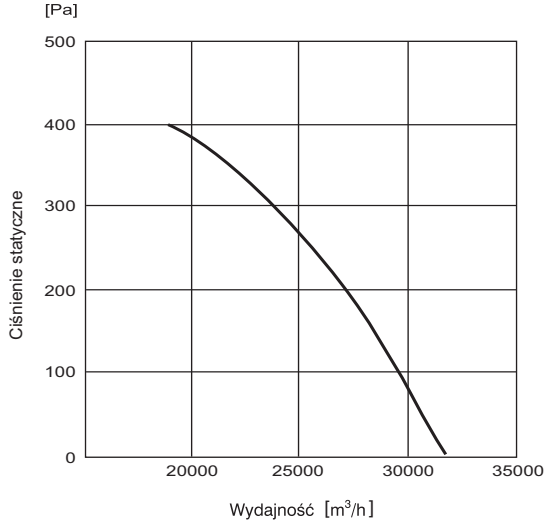

EAC 900 - 710 obr.

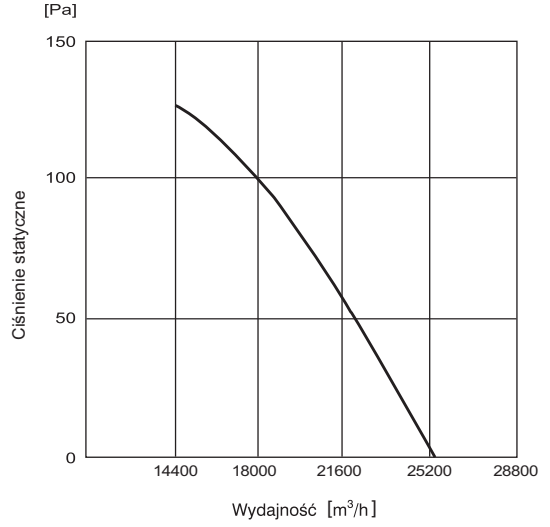

Charakterystyki pracy

EAC 900 - 945 obr.

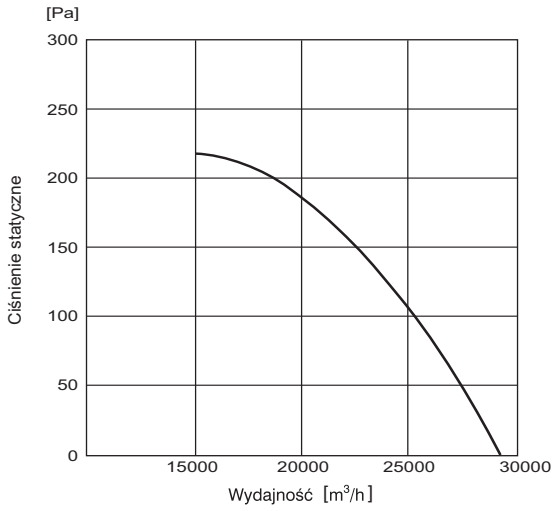

EAC 900 - 1450 obr.

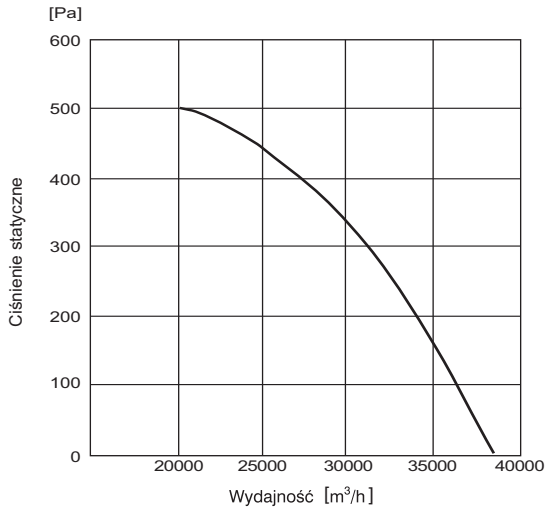

EAC 1000 - 710 obr.

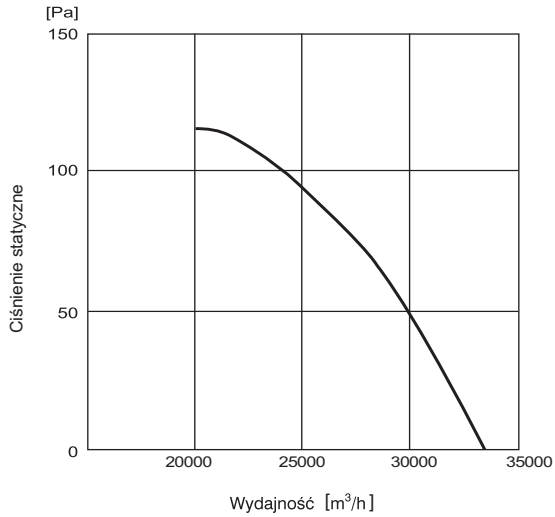

EAC 1000 - 950 obr.

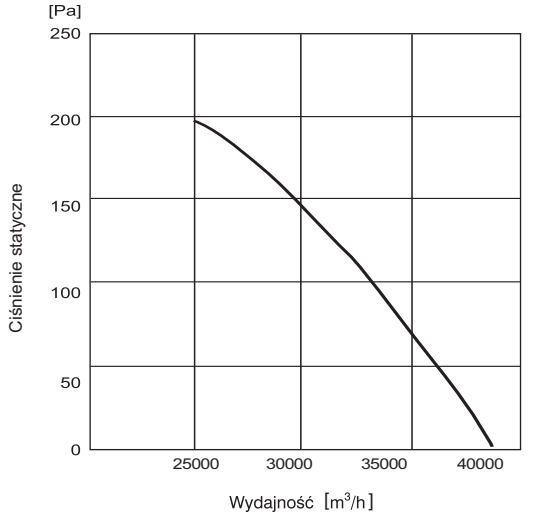

EAC 1000 - 1460 obr.

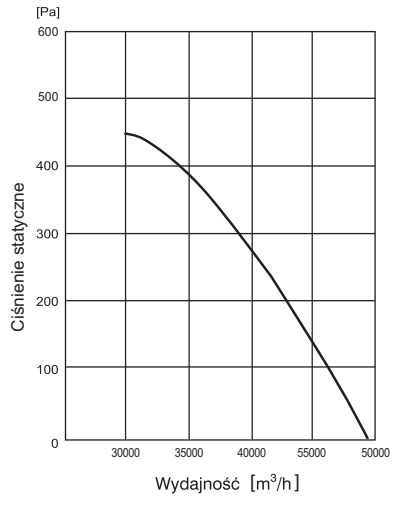

EAC 1250 - 720 obr.

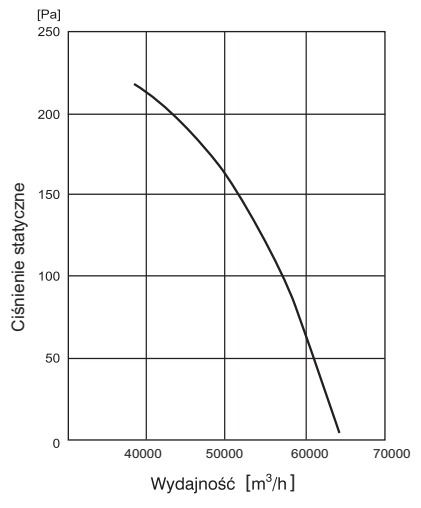

EAC 1250 - 960 obr.

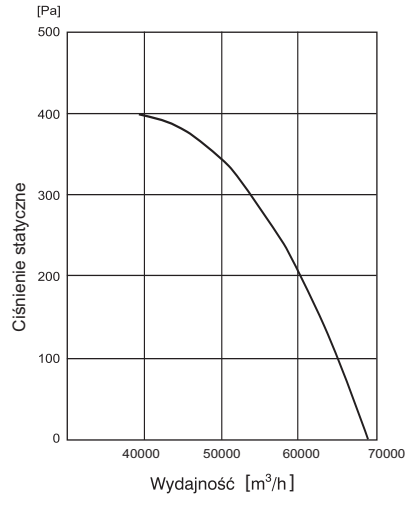

Venture Industries Sp. z o.o.
ul. Mokra 27, 05-092 Łomianki - Kiełpin
tel. +48 22 751 95 50, 751 20 31
fax +48 22 751 22 59, 751 12 02
e-mail: venture@venture.pl



Konstrukcja

Przeciwwybuchowe wentylatory kanałowe. Wentylator TD-800 EX jest wykonany z antystatycznego tworzywa sztucznego. Pozostałe modele wykonane z blachy stalowej zabezpieczonej czarną powłoką poliestrową. Konstrukcja wentylatora umożliwia konserwację jednostki bez konieczności demontażu kanałów wentylacyjnych. Dopuszczalny zakres temperatury pracy: od -20˚C do +40˚C.

Silnik elektryczny

Wentylatory wyposażone w jednofazowe 230V, 50Hz, IP44, Class B silniki przeciwwybuchowe budowy wzmocnionej II2G EExe IIT3 EC nr. LOM 08ATEX2052 X, Suplement 1 dla modelu 800, oraz II2G EExe IIT3 Gb EC nr. LOM 11ATEX2051 X, Suplement 2 dla model i 1100 I 1200.

Schemat podłączenia elektrycznego rys. 9 str. 926.

Wyposażenie dodatkowe - str. 795.

Wirnik śrubowy



Wysokosprawny wirnik śrubowy

Zewnętrzna puszka przyłączeniowa i kondensator ATEX



Zewnętrzna puszka przyłaczeniowa, IP55, łatwy dostęp, ognio-odporne tworzywo V0

Uziemienie



Dane techniczne

Typ	prędkość obrotowa [obr./min]	pobór mocy max. [W]	natężenie [A]	wydajność max. [m³/h]	temp. pracy [°C]	poziom ciśnienia akust.* [dB(A)] wlot	obudowa	wylot	średnica przewodu [mm]	waga [kg]	nr artykułu
TD-800/200 EX	2450	130	0,54	1020	-20/+40	53	43	55	200	5	40020762
TD-1100/250 EX	2630	197	0,81	1130	-20/+40	59	46	65	250	20	40020783
TD-1200/315 EX	2600	170	0,71	1320	-20/+40	56	44	59	315	25	40020789

*Poziom hałasu na obudowie mierzony z odległości 3m od wentylatora obustronnie podłączonego do kanału, w punkcie „B" charakterystyki

Wymiary [mm]

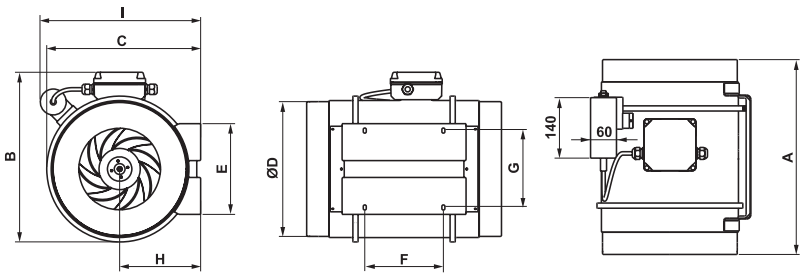

Modell	A	B	C	Ø D	E	F	G	H	I
TD-800/200 EX	302	255	232,5	198	140	100	94	124	228,4
TD-1100/250 EX	386	324	291	248	168	145	140	155	339
TD-1200/315 EX	450	392	356	312	210	182	178	188	371

Akcesoria



wyłącznik 3-biegunowy 10A
str. 899

Charakterystyka akustyczna

TD-800/200 EX		63	125	250	500	1000	2000	4000	8000	LwA
WLOT	A	27	43	53	61	69	69	65	56	73
	B	29	43	55	62	69	70	66	56	74
	C	39	49	69	71	74	70	63	55	78
WYLOT	A	50	50	53	64	69	71	66	56	74
	B	44	45	54	66	70	71	67	57	75
	C	39	48	68	72	75	71	64	55	78
EMITOWANY	A	7	38	37	44	58	61	52	39	63
	B	9	38	39	45	58	62	53	39	64
	C	19	44	53	54	63	62	50	38	66

TD-1100/250 EX		63	125	250	500	1000	2000	4000	8000	LwA
WLOT	A	40	57	69	75	73	76	66	59	80
	B	40	58	70	75	72	74	65	57	79
	C	40	62	74	73	69	71	62	54	78
WYLOT	A	54	55	70	80	82	81	72	62	86
	B	48	53	70	80	81	79	70	61	85
	C	41	56	72	80	78	76	68	58	84
EMITOWANY	A	32	37	45	53	63	65	55	49	68
	B	32	38	46	53	62	63	54	47	66
	C	32	42	50	51	59	60	51	44	63

TD-1200/315 EX		63	125	250	500	1000	2000	4000	8000	LwA
WLOT	A	32	55	67	69	71	69	64	59	76
	B	34	58	70	70	71	69	64	59	76
	C	39	63	73	72	73	70	65	58	79
WYLOT	A	47	55	67	72	74	72	67	62	78
	B	42	57	71	73	74	72	67	61	79
	C	39	60	74	75	75	74	68	60	81
EMITOWANY	A	20	37	49	55	61	60	51	48	65
	B	22	40	52	56	61	60	51	48	65
	C	27	45	55	58	63	61	52	47	66

Charakterystyka pracy

TD-800/200 EX

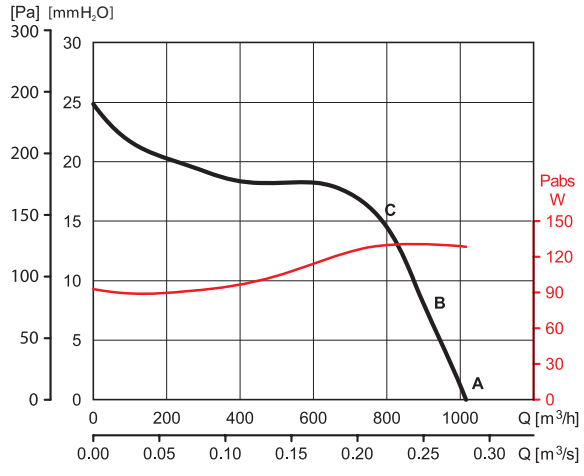

TD-1100/250 EX

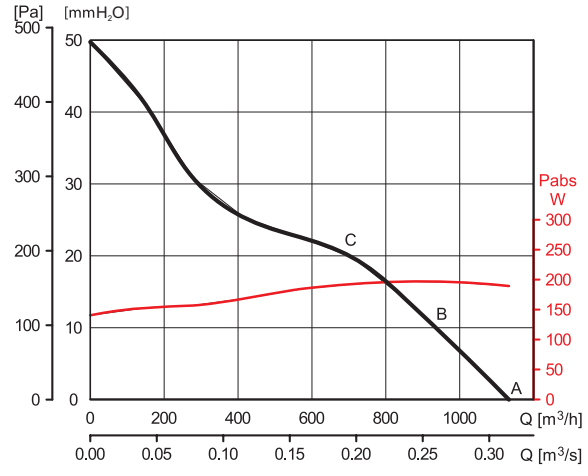

Venture Industries Sp. z o.o.
ul. Mokra 27, 05-092 Łomianki - Kiełpin
tel. +48 22 751 95 50, 751 20 31
fax +48 22 751 22 59, 751 12 02
e-mail: venture@venture.pl

Charakterystyka pracy

TD-1200/315 EX

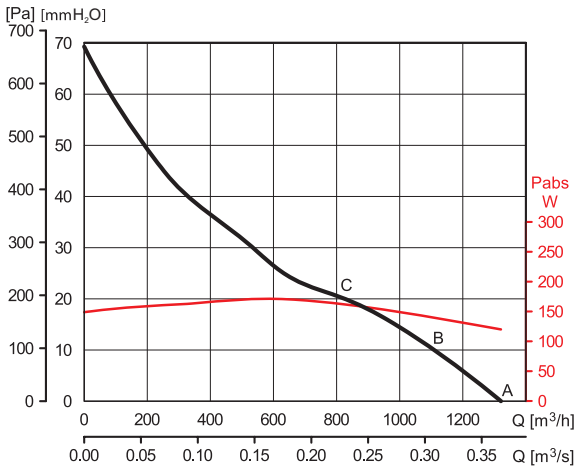

Q = Wydajność w m^3/h i m^3/s.
Ps= Ciśnienie statyczne w mmH_2O i Pa.
Suche powietrze w temperaturze 20˚C i ciśnieniu atm.
Charakterystyki opracowane zgodnie z normami ISO 5801 i AMCA 210-99.



Zastosowanie

Wentylatory produkowane są zgodnie z międzynarodowymi standardami ISO 9001 oraz zgodnie z normą o systemie zapewnienia jakości w przypadku produkcji wyrobów przeznaczonych do użycia w przestrzeniach zagrożonych wybuchem – PN-EN 13980. Odpowiadają wymaganiom Dyrektywy ATEX 94/9/EC, zaprojektowane do użytku w strefach zagrożonych wybuchem poza kopalniami i wyrobiskami górniczymi. Spełniają wymogi grupy II kategorii 2G – strefa 1i/lub2. Przeznaczone są do montażu na zewnątrz. Temperatura zarówno transportowanego medium jak i otoczenia silnika elektrycznego nie może przekroczyć 40˚C.

Konstrukcja

Obudowa wentylatora i wirnik wykonane są z antystatycznego tworzywa sztucznego. Podstawa wraz z czaszą wykonane z blachy stalowej malowanej farbą proszkową poliestrową na kolor czarny.

Silnik elektryczny

- jednofazowy silnik 230V – 50Hz, IP44, Class B
- wzmocniona budowa II2G EExe IIT3 Gb

dla modeli 250 i 315: EC nr. LOM 11ATEX2021 X, Suplement 1,

- wzmocniona budowa II2G EExe IIT3

dla modeli 800: EC nr. LOM 08ATEX2052 X, Suplement 2.

Schemat podłączenia elektrycznego rys. 9 str. 926.

IP55, zewnętrzna puszka przyłączeniowa



Zewnętrzna puszka przyłączeniowa, IP55, łatwy dostęp, ognioodporne tworzywo V0

Kondensator ATEX



Dane techniczne

Typ	prędkość obrotowa [obr./min]	pobór mocy max. [W]	natężenie [A]	wydajność max. [m³/h]	temp. pracy [˚C]	poziom ciśnienia akust.* [dB(A)] wlot	wylot	średnica przewodu [mm]	waga [kg]	nr artykułu
TH-800/200 EX	2450	120	0,50	800	-20 +40	58	55	200	8	43520022
TH-1100/250 EX	2630	197	0,85	965	-20 +40	55	65	250	22	43520027
TH-1200/315 EX	2600	170	0,74	1150	-20 +40	52	59	315	28	43520037

*Poziom hałasu na obudowie mierzony z odległości 3m od wentylatora, w punkcie „A" charakterystyki.

Wymiary [mm]

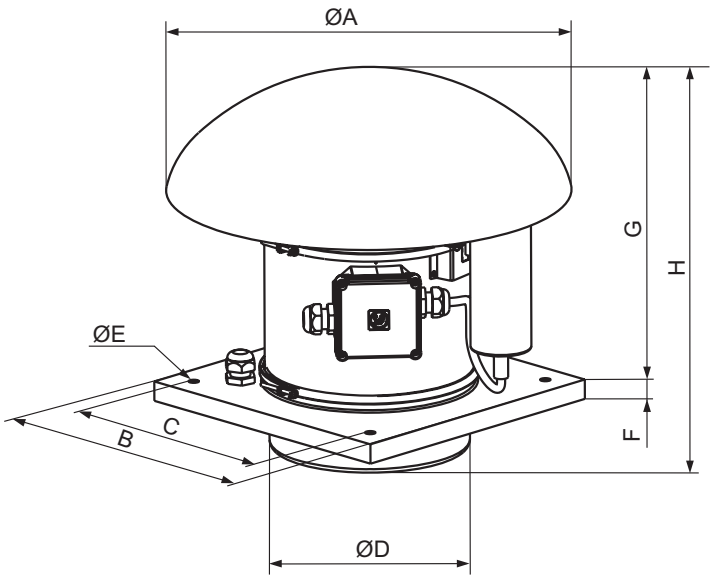

Modell	A	B	C	D	E	F	G	H
TH-800/200 EX	400	300	245	197,5	10,5	20	312	377
TH-1100/250 EX	546	435	330	248	12	20	372	457
TH-1200/315 EX	735	560	450	312	12	20	450	544

Venture Industries Sp. z o.o.
ul. Mokra 27, 05-092 Łomianki - Kiełpin
tel. +48 22 751 95 50, 751 20 31
fax +48 22 751 22 59, 751 12 02
e-mail: venture@venture.pl

Charakterystyka akustyczna

TH-800/200 EX		63	125	250	500	1000	2000	4000	8000	LwA
WLOT	A	19	44	64	73	75	70	65	57	78
	B	25	53	67	75	76	71	64	55	80
WYLOT	A	42	51	64	76	75	72	66	57	80
	B	39	56	69	80	78	72	64	55	83

TH-1100/250 EX		63	125	250	500	1000	2000	4000	8000	LwA
WLOT	A	40	51	64	68	69	72	63	57	75
	B	39	53	68	69	67	68	62	54	74
WYLOT	A	54	55	68	78	80	78	67	58	84
	B	39	53	69	75	76	74	66	57	80

TH-1200/315 EX		63	125	250	500	1000	2000	4000	8000	LwA
WLOT	A	29	45	61	62	68	68	62	56	72
	B	39	49	70	66	68	69	62	56	75
WYLOT	A	42	52	66	70	74	66	64	56	77
	B	38	44	74	72	72	72	65	56	79

Charakterystyka pracy

TH-800/200 EX

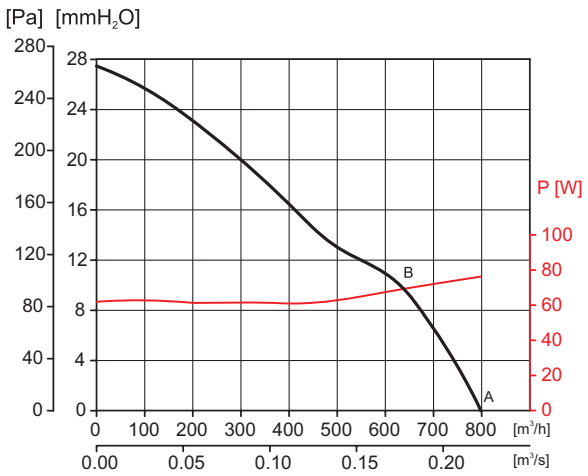

TH-1100/250 EX

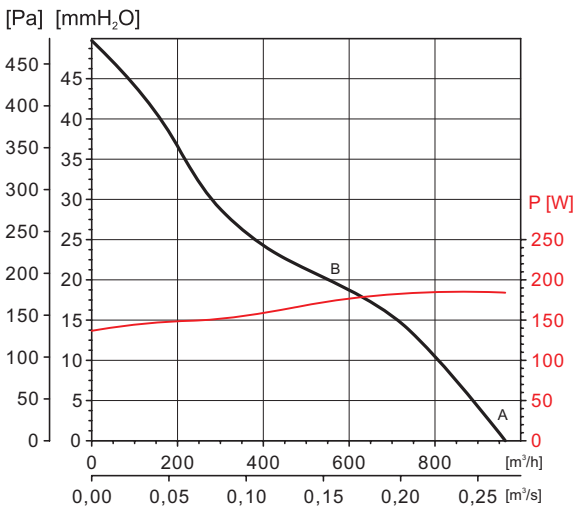

TH-1200/315 EX

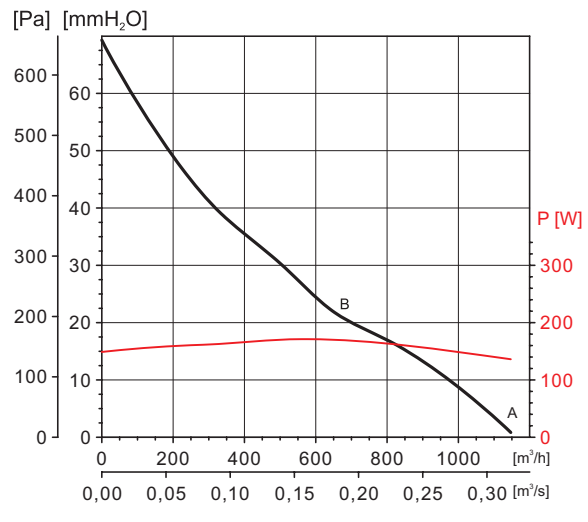

Q = Wydajność w m^3/h i m^3/s.
Ps= Ciśnienie statyczne w mmH_2O i Pa.
Suche powietrze w temperaturze 20˚C i ciśnieniu atm.
Charakterystyki opracowane zgodnie z normami ISO 5801 i AMCA 210-99.
LwA: Poziom mocy akustycznej mierzony na wlocie i na wylocie dB(A).

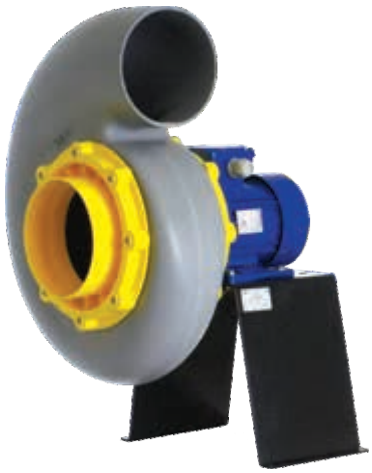

SEAT EX



STORM EX

Przeciwwybuchowe chemoodporne promieniowe wentylatory SEAT i STORM są to specjalne wykonania wentylatorów typu VISP i VASP zgodne z wymaganiami Dyrektywy 94/9/EC dotyczącej urządzeń przeznaczonych do użytku w przestrzeniach zagrożonych wybuchem.
Wentylatory SEAT i STORM dostępne są w wersji EX II 3G C IIB T4.
Obudowy wykonane są z wzmacnianego promieniami UV polipropylenu z domieszką grafitu.
Wentylatory standardowo dostarczane bez podstawki pod silnik.
Charakterystyki pracy oraz dane techniczne zgodnie z danymi wentylatorów VISP i VASP (strony 811-817) w/g tabeli zamieszczonej na kolejnej stronie.

SEAT EX - dla modeli od SEAT 15 Ex do SEAT 30Ex oraz SEAT 35Ex z silnikiem 2,2kW dedykowany rozłącznik 10A, 3-biegunowy + styk pomocniczy, GHG2610005R0010, nr art.44025761.
Dla modelu SEAT 35 Ex z silnikiem 5,5kW dedykowany rozłącznik 20A, 3-biegunowy + styk pomocniczy, nr art. 44025762.

STORM EX - dedykowany rozłącznik 10A, 3-biegunowy + styk pomocniczy, GHG2610005R0010, nr art..44025761.

Schemat podłączenia elektrycznego rys. 8, str. 925.



SEAT

DECLARATION DE CONFORMITE **N° 2003-10**
DECLARATION OF CONFORMITY

18 Rue H Pescarolo
ZI Vaucanson
F-93370 Montfermeil
Tel (33) 01 43 30 28 90
Fax (33) 01 43 30 25 75

Nous déclarons que les appareils mis sur le marché, pour des atmosphères explosibles, désignés ci-après :
We declare that the equipment placed on the market and for use in explosive atmospheres described below :

Ventilateurs Type: **Seat, Jet, Storm** Pour Gaz/*For Gas* : CE EX II 3 G c IIB T4
Fans type :

satisfont : - aux dispositions de la directive 94/9 CE / *comply with the provisions of directive 94/9 EC.*
- au décret 96-1010 annexe 8.
- à la série de tests prescrite par la norme EN 13463, effectuée par le laboratoire L.C.I.E.
and passed the tests required by EN 13463 standard, undertaken by the laboratory L.C.I.E.

sous réserve d'une utilisation conforme à leur destination et/ou d'une installation conforme aux normes en vigueur et/ou aux recommandations du constructeur.
Subject to use for the purpose for which they were produced and/or installed in accordance with standards in force and/or with the manufacturer's recommendations.

Le produit désigné a été conçu, fabriqué et contrôlé dans le cadre d'un système d'assurance qualité ISO 9002.
The said product has been designed, manufactured and controlled within the guidelines of a quality insurance system in accordance with ISO 9002.

Montfermeil, le 1er Décembre 2003

Année d'apposition du marquage CE: 2003
Year of affixing CE marking :

Claude BERTAUX
Responsable Technique
Technical Manager

Ex

Akcesoria



wyłącznik 3-biegunowy 10A
str. 899



wyłącznik 6-biegunowy 20A
str. 900

Venture Industries Sp. z o.o.
ul. Mokra 27, 05-092 Łomianki - Kiełpin
tel. +48 22 751 95 50, 751 20 31
fax +48 22 751 22 59, 751 12 02
e-mail: venture@venture.pl

Dane techniczne

Typ	moc silnika [kW]	napięcie [V]	prędkość obrotowa [obr./min]	odpowiednik VISP/VASP
		SEAT		
SEAT 15 Ex	0,18	230/400	1400	VISP/4-15-025T
SEAT 15 Ex	0,37	230/400	2800	VISP/2-15-037T
SEAT 20 Ex	0,18	230/400	950	VISP/6-20-018T
SEAT 20 Ex	0,25	230/400	1400	VISP/4-20-025T
SEAT 20 Ex	0,75	230/400	2800	VISP/2-20-075T
SEAT 25 Ex	0,25	230/400	950	VISP/6-25-018T
SEAT 25 Ex	0,37	230/400	1400	VISP/4-25-037T
SEAT 30 Ex	1,1	230/400	1400	VISP/4-30-150T
SEAT 35 Ex	2,2	230/400	950	VISP/6-35-220T
SEAT 35 Ex	5,5	230/400	1400	VISP/4-35-550T
		STORM		
STORM 10 Ex	0,06	230/400	1400	VASP/4-10-006T
STORM 10 Ex	0,12	230/400	2800	VASP/2-10-012T
STORM 12 Ex	0,25	230/400	1400	VASP/4-12-025T
STORM 12 Ex	0,37	230/400	2800	VASP/2-12-037T
STORM 14 Ex	1,1	230/400	2800	VASP/2-14-110T
STORM 16 Ex	2,2	230/400	2800	VASP/2-16-220T

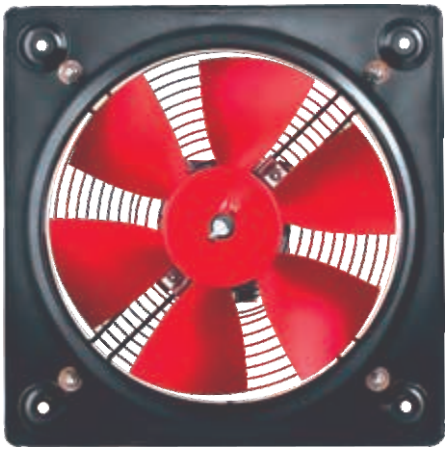

HCBT



TCBT

Specjalne wykonanie wentylatorów typu COMPACT (dostępne zarówno w wersji ściennej - HCBT jak i kanałowej - TCBT) zgodne z wymogami Dyrektywy 94/9/EC "ATEX" dotyczącej urządzeń przeznaczonych do użytku w przestrzeniach zagrożonych wybuchem.

Dostępne wersje przeciwwybuchowe wentylatorów COMPACT zgodne z dyrektywą "ATEX":
- obudowa wzmocniona Ex II2G EExeIIT3
- obudowa ognioszczelna Ex II2G EExdIIBT5 lub EExdIICT4 (tylko dla modeli HCBT/...-800 I /...-1000/ oraz TCBT/4-710/, /4-800/, /6-800/, /8-800/).

Wentylatory typu COMPACT w wersji przeciwwybuchowej są produkowane w średnicach standardowych od 315 mm z silnikami trójfazowymi 230/400V, 50Hz, 4-, 6- i 8-biegunowymi. Stopień ochrony IP 55, klasa izolacji F.

Silniki wentylatorów w wersji przeciwwybuchowej nie są przystosowane do regulacji prędkości obrotowej.

Dopuszczalny zakres temperatury pracy: od -20°C do +55°C.
/4: modele 315 do 630
/6: modele 355 do 710

Dopuszczalny zakres temperatury pracy: od -20°C do +40°C.
/4: modele 710 i 800
/6: modele 800

Wentylatory typu COMPACT w wielkościach /2-250/, /4-250/ zarówno w wersji ściennej jak i kanałowej, jak też wentylatory z silnikami jednofazowymi nie mogą być dostarczone w wykonaniu przeciwwybuchowym.

Wszystkie wentylatory typu COMPACT w wykonaniu przciwwybuchowym są oznaczone symbolem "EX" występującym w nazwie danego wentylatora, na przykład: HCBT/4-400/HA EX.

Wentylatory mogą być instalowane w dowolnej pozycji. Instalację należy przeprowadzić z uwzględnieniem obowiązujących przepisów i warunków określonych w Dokumentacji Techniczno-Ruchowej.

Charakterystyki pracy oraz pozostałe dane techniczne - zgodnie z danymi wentylatorów typu COMPACT z wirnikami aluminiowymi (HCBT - strony 170 - 190 i TCBT - strony 210 - 222).

Dla wszystkich modeli oprócz HCBT/4-710, HCBT/4-800, HCBT/4-1000, TCBT/4-710, TCBT/4-800 dedykowany rozłącznik 10A, 3-biegunowy + styk pomocniczy, GHG2610005R0010, nr art.44025761.
Dla modeli HCBT/4-710, HCBT/4-800, TCBT/4-710, TCBT/4-800 dedykowany rozłącznik 20A, 3-biegunowy + styk pomocniczy, nr art. 44025762.


LABORATORIO OFICIAL J. M. MADARIAGA

EC-TYPE EXAMINATION CERTIFICATE

LOM 03ATEX2082 X

Akcesoria



wyłącznik
3-biegunowy 10A
str. 899



wyłącznik
6-biegunowy 20A
str. 900

Venture Industries Sp. z o.o.
ul. Mokra 27, 05-092 Łomianki - Kiełpin
tel. +48 22 751 95 50, 751 20 31
fax +48 22 751 22 59, 751 12 02
e-mail: venture@venture.pl



Specjalne wykonanie wentylatorów dachowych typu HCTT zgodne z wymogami Dyrektywy 94/9/EC „ATEX" dotyczącej urządzeń przeznaczonych do użytku w przestrzeniach zagrożonych wybuchem.

Dostępne wersje przeciwwybuchowe wentylatorów HCTT zgodne z dyrektywą "ATEX":
- obudowa wzmocniona Ex II2G EExeIIT3
- obudowa ognioszczelna Ex II2G EExdIIBT5 lub EExdIICT4 (tylko dla modeli HCTT/4-800/, /4-900/, /4-1000/ oraz HCTT/6-800/, /6-900/, /6-1000/).

Wentylatory typu HCTT w wersji przeciwwybuchowej są produkowane z silnikami trójfazowymi 230/400V, 50Hz, 4-, 6- i 8-biegunowymi. Stopień ochrony IP 55, klasa izolacji F.

Silniki wentylatorów w wersji przeciwwybuchowej nie są przystosowane do regulacji prędkości obrotowej.

Wentylatory typu HCTT z silnikami jednofazowymi nie mogą być dostarczone w wykonaniu przeciwwybuchowym.

Wszystkie wentylatory typu HCTT w wykonaniu przeciwwybuchowym są oznaczone symbolem "EX" występującym w nazwie danego wentylatora, na przykład: HCTT/4-400/-B EX.

Instalację należy przeprowadzić z uwzględnieniem obowiązujących przepisów i warunków określonych w Dokumentacji Techniczno-Ruchowej.

Charakterystyki pracy oraz pozostałe dane techniczne – zgodnie z danymi wentylatorów typu HCTT (strony 326-333).

Dla wszystkich modeli oprócz HCTT/4-900 oraz HCTT/4-1000 dedykowany rozłącznik 10A, 3-biegunowy + styk pomocniczy, GHG2610005R0010, nr art.44025761.
Dla modeli HCTT/4-900 oraz HCTT/4-1000 dedykowany rozłącznik 20A, 3-biegunowy + styk pomocniczy, nr art.. 44025762.

Schemat podłączenia elektrycznego rys. 6, str. 925.

Akcesoria



wyłącznik
3-biegunowy 10A
str. 899



Zastosowanie

Wentylatory dachowe TCDH EXD są przeznaczone do wentylacji ogólnej i przemysłowej w strefach zagrożonych wybuchem. Produkowane zgodnie z Dyrektywą "ATEX" 94/9/CE, II2G do strefy 1 i 2. Przystosowane do transportu medium w temperaturze do 40°C.

Konstrukcja

Osłony wentylatorów TCDH EXD wykonane są z galwanizowanej stali, malowanej farbą epoksydową na kolor szary. Podstawy zaprojektowano z galwanizowanej stali z mosiężnym pierścieniem. Urządzenia wyposażone są w napęd bezpośredni, wirnik z łopatkami pochylonymi do tyłu, wykonanymi ze stali galwanizowanej, z aluminiową piastą.Zgodne ze standardem EN 09-010 wyloty wentylatorów zabezpieczone zostały siatką ochronną.

Silnik elektryczny

Wentylatory zostały wyposażone w silnik trójfazowy przystosowany do pracy w strefach zagrożonych wybuchem - B5, EExd IIBT4, IP 55, klasa izolacji F, 230/400V 50 Hz, lub B5 EExd II CT4, IP 55, klasa F, 230/400V 50 Hz.

Dla wszystkich modeli oprócz TCDH EXD 195-6, TCDH EXD 250-6 oraz TCDH EXD 250-8 dedykowany rozłącznik 10A, 3-biegunowy + styk pomocniczy, GHG2610005R0010, nr art.44025761.
Dla modeli TCDH EXD 195-6, TCDH EXD 250-6 oraz TCDH EXD 250-8 rozłącznik 20A, 3-biegunowy + styk pomocniczy, nr art.. 44025762.

Schemat podłączenia elektrycznego rys. 8, str. 925.

Dane techniczne

Typ	prędkość obrotowa [obr./min]	moc [kW]	natężenie [A]	wydajność max. [m³/h]	poziom ciśnienia akustycznego* [dB(A)] wlot	wylot	masa [kg]
			Silniki czterobiegunowe				
TCDH EXD 010-4	1500	0,25	0,72	1120	58	62	22
TCDH EXD 020-4	1500	0,25	0,72	2450	62	66	25
TCDH EXD 030-4	1500	0,37	1,10	3300	67	71	32
TCDH EXD 040-4	1500	0,55	1,50	5500	71	75	35
TCDH EXD 060-4	1500	0,75	2,07	7000	74	78	57
TCDH EXD 080-4	1500	1,50	3,30	9600	76	81	68
TCDH EXD 105-4	1500	2,20	5,10	12800	79	84	90
			Silniki sześciobiegunowe				
TCDH EXD 020-6	1000	0,18	0,75	1650	52	56	25
TCDH EXD 030-6	1000	0,18	0,75	2200	57	61	32
TCDH EXD 040-6	1000	0,26	0,90	3700	61	65	35
TCDH EXD 060-6	1000	0,26	0,90	4700	64	68	57
TCDH EXD 080-6	1000	0,37	1,10	6500	66	71	68
TCDH EXD 105-6	1000	0,75	2,20	8700	68	73	90
TCDH EXD 110-6	1000	1,10	3,70	11000	72	77	96
TCDH EXD 140-6	1000	2,20	5,70	16000	75	81	110
TCDH EXD 195-6	1000	3,00	6,70	22500	78	83	126
TCDH EXD 250-6	1000	5,50	13,00	25500	81	86	150
			Silniki ośmiobiegunowe				
TCDH EXD 060-8	750	0,15	0,68	3400	55	60	57
TCDH EXD 080-8	750	0,18	1,10	4800	59	63	68
TCDH EXD 105-8	750	0,37	1,40	6400	61	66	90
TCDH EXD 110-8	750	0,55	1,90	8200	64	69	96
TCDH EXD 140-8	750	1,10	3,00	12100	68	73	110
TCDH EXD 195-8	750	1,50	4,40	17000	71	76	126
TCDH EXD 250-8	750	3,00	10,00	19200	74	79	150

* wartość poziomu ciśnienia akustycznego mierzona w dB(A), z odległości 1,5 m.

Akcesoria



wyłącznik
3-biegunowy 10A
str. 899

Venture Industries Sp. z o.o.
ul. Mokra 27, 05-092 Łomianki - Kiełpin
tel. +48 22 751 95 50, 751 20 31
fax +48 22 751 22 59, 751 12 02
e-mail: venture@venture.pl

Wymiary [mm]

Typ	□A	B	ØD	□E	F
TCDH EXD 010	430	405	181	344	30
TCDH EXD 020	430	430	217	344	30
TCDH EXD 030	540	539	256	450	30
TCDH EXD 040	540	562	294	450	30
TCDH EXD 060	660	650	326	570	30
TCDH EXD 080	660	662	362	570	30
TCDH EXD 105	800	726	399	668	30
TCDH EXD 110	800	759	444	668	30
TCDH EXD 140	946	876	490	830	30
TCDH EXD 195	946	900	537	830	30
TCDH EXD 250	1030	940	581	830	40

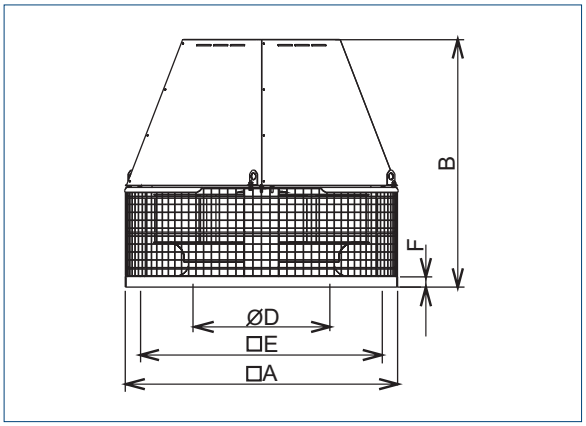

Charakterystyki pracy

4 bieguny

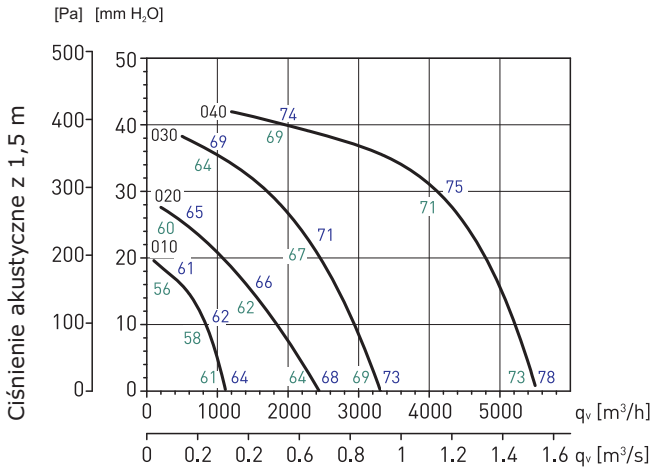

4 bieguny

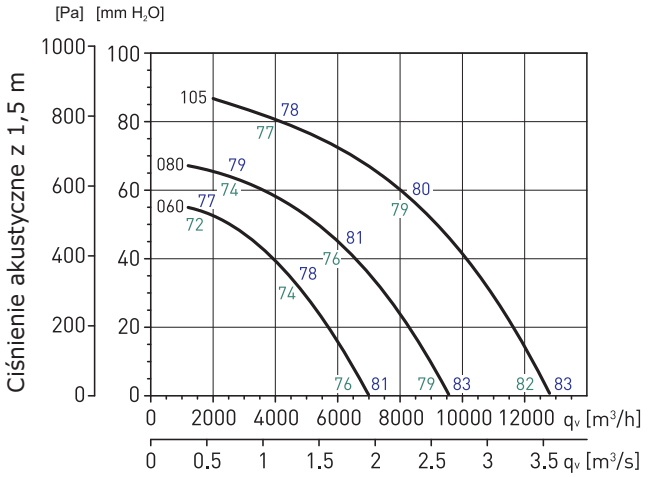

6 biegunów

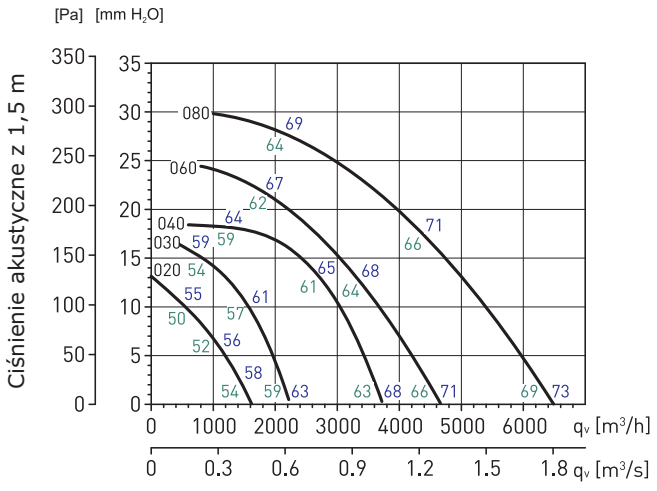

6 biegunów

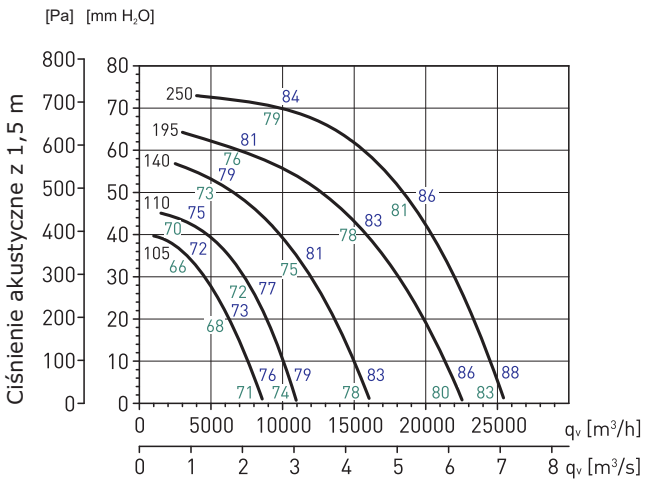

Charakterystyki pracy

8 biegunów

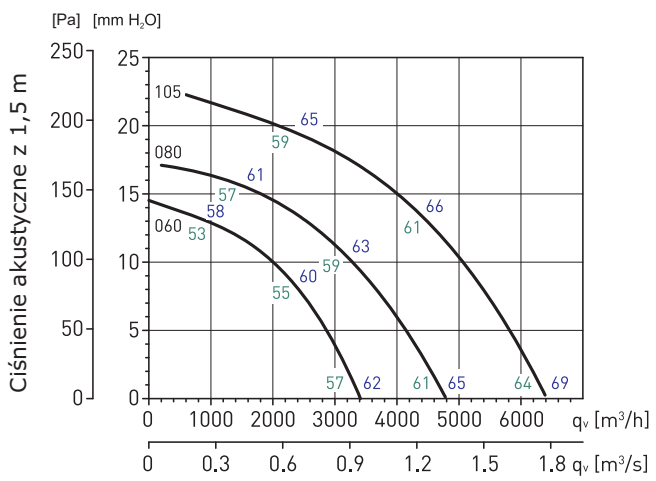

8 biegunów

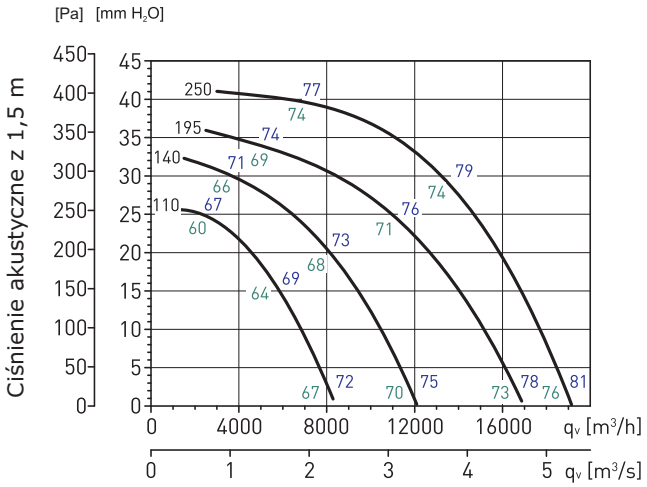

Venture Industries Sp. z o.o.
ul. Mokra 27, 05-092 Łomianki - Kiełpin
tel. +48 22 751 95 50, 751 20 31
fax +48 22 751 22 59, 751 12 02
e-mail: venture@venture.pl



Zastosowanie

Wentylatory ERF produkowane są zgodnie z międzynarodowym standardem ISO 9001 oraz zgodnie z normą o systemie zapewnienia jakości w przypadku produkcji wyrobów przeznaczonych do użycia w przestrzeniach zagrożonych wybuchem – PN-EN 13980. Odpowiadają wymaganiom Dyrektywy ATEX 94/9/EC, zaprojektowane do użytku w strefach zagrożenia wybuchem poza kopalniami i wyrobiskami górniczymi. Spełniają wymogi grupy II kategorii 2G. Przeznaczone są do montażu na zewnątrz. Temperatura transportowanego medium oraz otoczenia nie może przekraczać -20˚C do 40˚C.

Konstrukcja

Obudowy wentylatorów wykonane są z blachy stalowej ocynkowanej. W konstrukcji zastosowano elementy minimalizujące ryzyko zaiskrzenia, w tym wlot z blachy mosiężnej.

Silnik elektryczny

Trójfazowe (400V, 50Hz) silniki z zewnętrznym wirnikiem, przystosowane do pracy w strefach zagrożonych wybuchem, wyposażone w czujniki pozystorowe - PTC. Silniki należy zabezpieczyć poprzez zastosowanie dedykowanego (nr. art. 91040858) przekaźnika zabezpieczającego (certyfikowanego II (2) G – zgodnie z Dyrektywą 94/9/WE) oraz zewnętrznego stycznika.
Silniki przystosowane są do regulacji obrotów przy pomocy transformatorowego regulatora napięcia (napięcie minimalne – 115V) – **wymagany kontakt z producentem.**

Uwaga

Instalator i użytkownik urządzenia jest zobowiązany przestrzegać wymagań określonych w Dyrektywie 99/92/EC (tzw. „ATEX USERS" (89/391/EWG) w zakresie zapewnienia minimalnych wymagań dotyczących bezpieczeństwa i ochrony zdrowia personelu w strefach zagrożonych wybuchem.

Dane techniczne

Typ	zasilanie [V]	pobór mocy [kW]	pobór prądu przy 400V [A]	wydajność max. [m^3/h]	ciśnienie max. [Pa]	masa [kg]	nr artykułu
ERF/4-250T II 2 G c IIB T3	400V	0,12	0,22	1650	220	20	43528820
ERF/4-315T II 2G c IIB T3	400V	0,26	0,51	2650	335	21	43528830
ERF/4-355T II 2G c IIB T3	400V	0,43	0,79	3900	385	35	43528840
ERF/4-400T II 2G c IIB T3	400V	0,73	1,4	5650	485	42	43528850
ERF/4-450T II 2G c IIB T3	400V	1,1	1,85	7650	520	70	43528860
ERF/6-450T II 2G c IIB T3	400V	0,39	0,82	4800	225	62	43528865
ERF/6-500T II 2G c IIB T3	400V	0,66	1,25	7250	295	61	43528875
ERF/6-560T II 2G c IIB T3	400V	1,05	2,2	9700	400	134	43528885

Akcesoria montażowe – dostępne na zamówienie.

Wymiary [mm]

Typ	A	B	C	N	ØH
ERF/4-250	330	435	328	4	12
ERF/4- 315	330	435	385	4	12
ERF/4-355	450	560	440	4	12
ERF/4-400	450	560	475	4	12
ERF/4-450	590	710	506	4	14
ERF/6-450	590	710	506	4	14
ERF/6-500	590	710	535	4	14
ERF/6-560	750	900	650	4	14

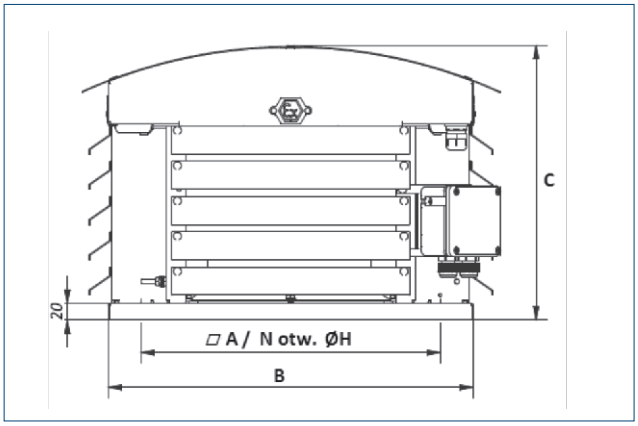

Charakterystyki pracy

ERF/4-250
ERF/4-315
ERF/4-355

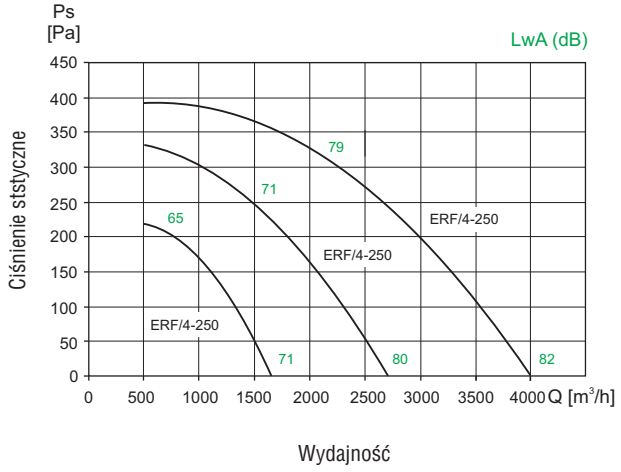

ERF/4-400
ERF/4-450

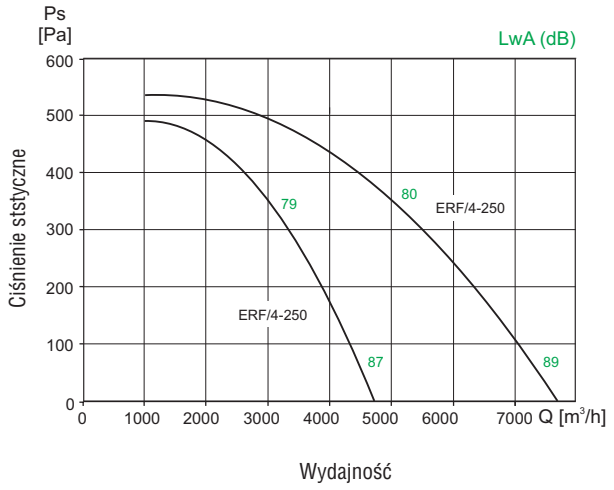

ERF/6-450
ERF/6-500
ERF/6-650

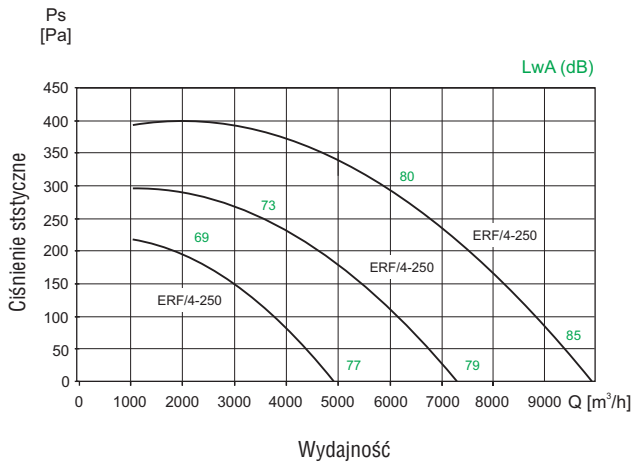

Venture Industries Sp. z o.o.
ul. Mokra 27, 05-092 Łomianki - Kiełpin
tel. +48 22 751 95 50, 751 20 31
fax +48 22 751 22 59, 751 12 02
e-mail: venture@venture.pl

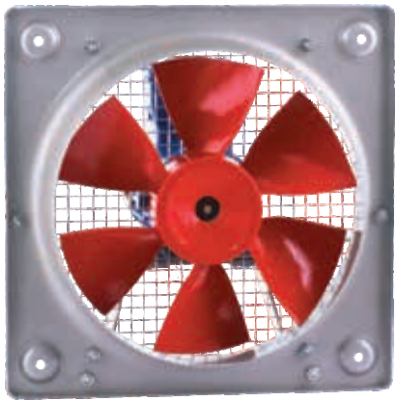

Zastosowanie

Wentylatory HDT/HDB są stosowane do wentylacji ogólnej gdzie może wystąpić zagrożenie wybuchem.

Konstrukcja

Wentylatory osiowe przeciwwybuchowe HDB, HDT wykonane są zgodnie z dyrektywą 94/9/EC "ATEX". Przeznaczone są do montażu ściennego. Płyta montażowa aluminiowa, wirnik aluminiowy wyważany dynamicznie wg ISO 1940. Wentylatory przeznaczone do użytku w przestrzeniach zagrożonych wybuchem.

Dostępne wersje przeciwwybuchowe wentylatorów HDB, HDT zgodne z dyrektywą „ATEX".

- HDB - Ex II2G EExdIIBT4 lub II2G EExdIICT4
- HDT - Ex II2G EExdIIBT5 lub II2G EExdIICT4.

Silnik elektryczny

Silniki wentylatorów HDB, HDT są produkowane w klasie izolacji F i stopniu ochrony IP 55. Silniki wentylatorów przeciwwybuchowych nie są przystosowane do regulacji prędkości obrotowej.

Dla wszystkich modeli dedykowany rozłącznik 10A, 3-biegunowy + styk pomocniczy, GHG2610005R0010, nr art..44025761.

Schemat podłączenia elektrycznego rys. 5, 6, str. 925.

Dane techniczne

Typ	prędkość obrotowa [obr./min]	moc [kW]	natężenie max. 230V [A]	natężenie max. 400V [A]	wydajność max. [m³/h]	poziom ciśnienia akustycznego [dB(A)]	masa [kg]	nr artykułu
HDB/4-315	1300	0,12	0,9	-	2240	56	11	42026015
HDB/4-355	1310	0,18	1,14	-	3120	60	12	42026025
HDB/6-355	920	0,12	1,02	-	2100	52	12	42026065
HDT/4-315	1300	0,12	-	0,52	2240	56	9,5	42026010
HDT/4-355	1340	0,18	-	0,66	3120	60	11	42026020
HDT/6-355	950	0,12	-	0,59	2100	52	11	42026060
HDT/4-400	1370	0,37	-	0,1	4780	65	15	42026030
HDT/6-400	900	0,15	-	0,65	3140	56	15	42026070
HDT/4-450	1380	0,55	-	1,5	8000	66	20	42026040
HDT/6-450	900	0,25	-	1	5300	58	16	42026080
HDT/8-450	670	1,11	-	0,62	4100	52	16	42026100
HDT/4-560	1390	1	-	2,9	13700	73	29	42026050
HDT/6-560	920	0,75	-	1,8	9300	65	29	42026090
HDT/8-560	680	0,26	-	1,02	7250	59	20	42026110

Wymiary [mm]

Typ	□A	□B	C /4	C /6	C /8	ØD	ØE	F	ØG
HDT-315	400	330	323	-	-	315	10	85	239
HDT-355	450	380	325	325	-	355	10	87	371
HDT-400	500	420	336	336	-	400	10	90	422
HDT-450	560	480	360	349	349	450	10	106	476
HDT-560	710	630	435	435	368	560	10	112	596

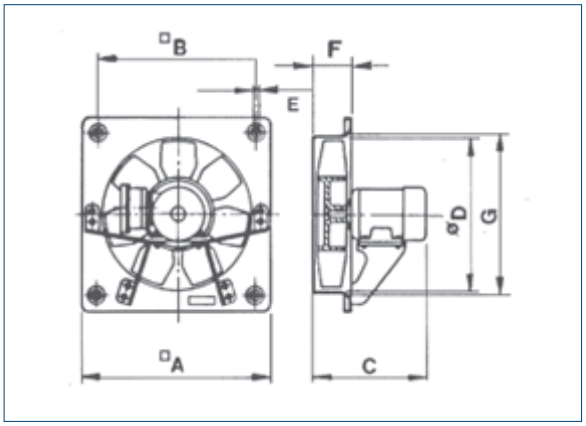

Akcesoria



wyłącznik 3-biegunowy 10A
str. 899

Charakterystyki pracy

HDT/4

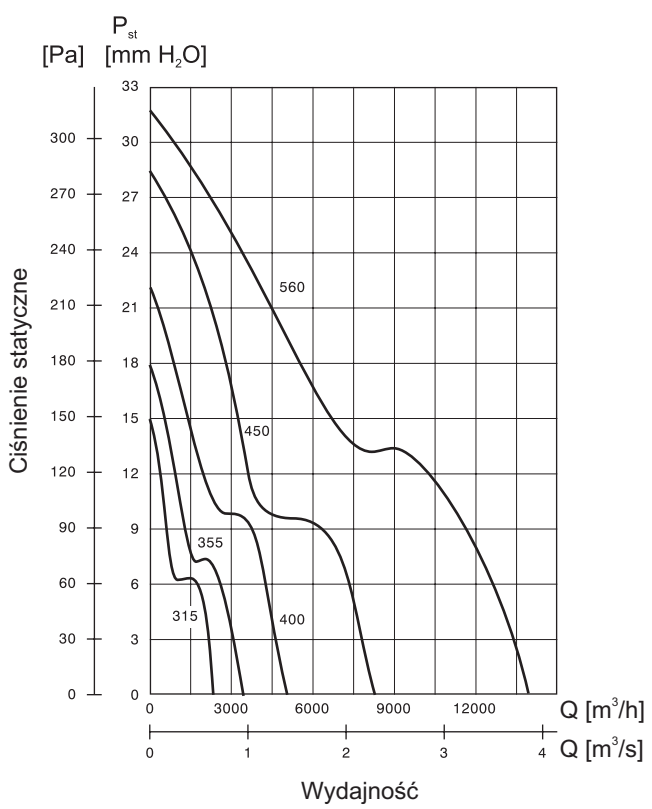

HDT/6

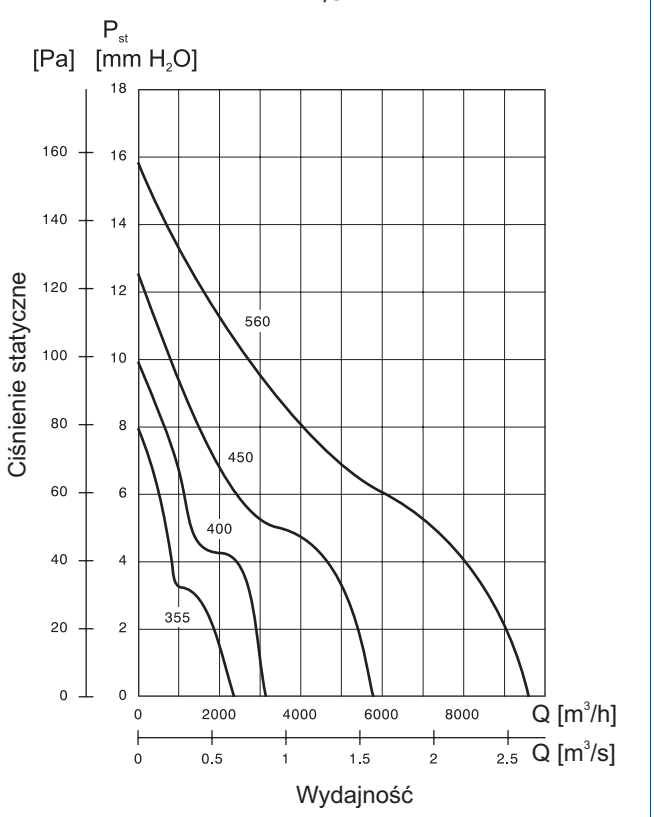

HDT/8

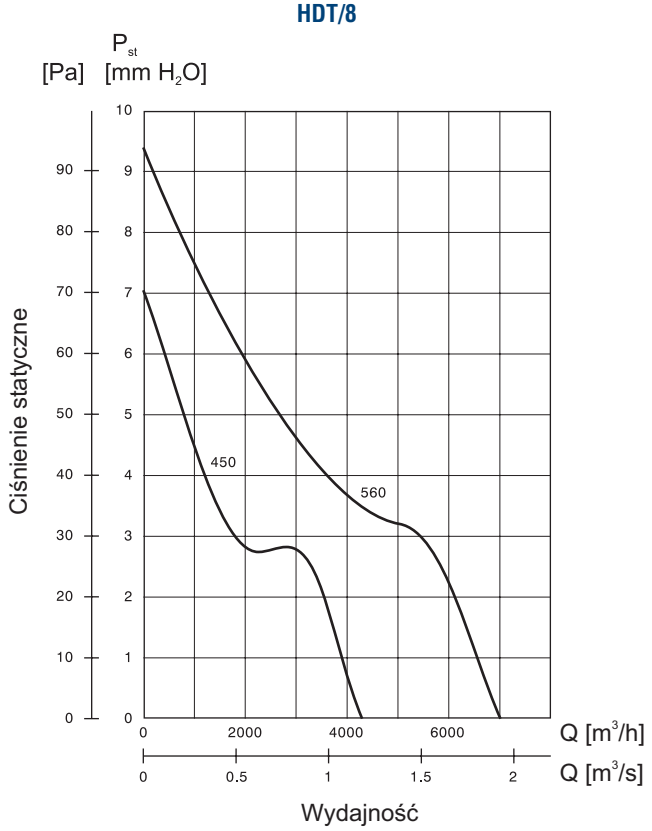

Venture Industries Sp. z o.o.
ul. Mokra 27, 05-092 Łomianki - Kiełpin
tel. +48 22 751 95 50, 751 20 31
fax +48 22 751 22 59, 751 12 02
e-mail: venture@venture.pl



CRDV EX dachowy
ATEX1



CRDV EX kanałowy
ATEX2

Specjalne wykonanie wentylatorów typu CRDV zgodne z wymogami Dyrektywy 94/9/EC ATEX, dotyczącej urządzeń przeznaczonych do użytku w przestrzeniach zagrożonych wybuchem.

Dostępna wersja przeciwwybuchowa wentylatorów CRDV zgodna z dyrektywą ATEX:
- Ex II 2Gc Ex e II T3,
- Ex II 2Gc Ex d II B/C T4,
- Ex II 3Gc Ex e II T3,
- Ex II 3Gc Ex d II B/C T4

w tym:
- dachowe i kanałowe wentylatory CRDV 200 - 315 dla strefy 2.

Wentylatory typu CRDV, w wersji przeciwwybuchowej są produkowane z silnikami trójfazowymi, także w wersji dwubiegowej.

Wszystkie wentylatory typu CRDV w wykonaniu przeciwwybuchowym są oznaczone symbolem “EX” występującym w nazwie danego wentylatora.

Instalację należy przeprowadzić z uwzględnieniem obowiązujących przepisów i warunków określonych w Dokumentacji Techniczno -Ruchowej.

Charakterystyki pracy oraz pozostałe dane techniczne wybranych wentylatorów w wykonaniu przeciwwybuchowym - zgodnie z danymi wentylatorów chemoodpornych typu CRDV (strony 821-828).

CRDV EX - dla wszystkich modeli jednobiegowych dedykowany rozłącznik 10A, 3-biegunowy + styk pomocniczy, GHG2610005R0010, nr art.44025761.
Dla wszystkich modeli dwubiegowych dedykowany rozłącznik 20A, 6-biegunowy, nr art. 44025760.

Akcesoria



wyłącznik
3-biegunowy 10A
str. 899



wyłącznik
6-biegunowy 20A
str. 900



CV EX

Specjalne wykonanie wentylatorów typu CV zgodne z wymogami Dyrektywy 94/9/EC ATEX, dotyczącej urządzeń przeznaczonych do użytku w przestrzeniach zagrożonych wybuchem.

Dostępna wersja przeciwwybuchowa wentylatorów CV, zgodna z dyrektywą ATEX:

- Ex II 2Gc Ex e II T3,
- Ex II 2Gc Ex d II B/C T4,
- Ex II 3Gc Ex e II T3,
- Ex II 3Gc Ex d II B/C T4

w tym:

- wysokociśnieniowe wentylatory promieniowe CHVS 63-250 dla strefy 1 (ATEX1) i strefy 2 (ATEX2)

Wentylatory typu CV, w wersji przeciwwybuchowej są produkowane z silnikami trójfazowymi, także w wersji dwubiegowej.

Wszystkie wentylatory typu CV w wykonaniu przeciwwybuchowym są oznaczone symbolem “EX” występującym w nazwie danego wentylatora.

Instalację należy przeprowadzić z uwzględnieniem obowiązujących przepisów i warunków określonych w Dokumentacji Techniczno -Ruchowej.

Charakterystyki pracy oraz pozostałe dane techniczne wybranych wentylatorów w wykonaniu przeciwwybuchowym – zgodnie z danymi wentylatorów chemoodpornych typu CV (strona 829).

Akcesoria



wyłącznik
3-biegunowy 10A
str. 899



wyłącznik
6-biegunowy 20A
str. 900

Venture Industries Sp. z o.o.
ul. Mokra 27, 05-092 Łomianki - Kiełpin
tel. +48 22 751 95 50, 751 20 31
fax +48 22 751 22 59, 751 12 02
e-mail: venture@venture.pl



Przeciwwybuchowe wentylatory promieniowe JET

Specjalne wykonania wentylatorów chemoodpornych typu JET oznaczone jako ATEX są zgodne z wymogami dyrektywy 94/9/CE ATEX, dotyczącej urządzeń przeznaczonych do użytku w przestrzeniach zagrożonych wybuchem. Przystosowanie do użytku w strefach zagrożenia wybuchem poza kopalniami i wyrobiskami górniczymi. Spełniają wymogi grupy II kategorii 3G - strefa 2 (Z2).

Wentylatory typu JET w wykonaniu przeciwwybuchowym Ex II 3Gc IIB T4 ATEX dostępne są w wielkościach standardowych, ale tylko w wykonaniu trójfazowym. Silniki wentylatorów nie dostosowane do regulacji prędkości obrotowej. Wartości natężenia prądu są przybliżone i zależą od zastosowanego modelu silnika.

Instalację należy przeprowadzić z uwzględnieniem obowiązujących przepisów i warunków określonych w Dokumentacji Techniczno-Ruchowej.

Charakterystyki pracy oraz pozostałe dane techniczne zgodne z danymi wentylatorów w wykonaniu standardowym (strony 818-820).



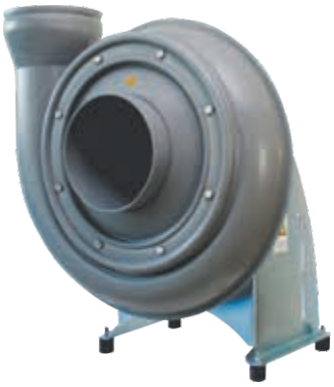

Zastosowanie

Promieniowe wentylatory przeciwwybuchowe CMVeco ATEX przeznaczone są do transportu agresywnych związków chemicznych, wilgotnych gazów lub spalin. Zaprojektowane do użytku w strefach zagrożenia wybuchem poza kopalniami i wyrobiskami górniczymi. Spełniają wymogi grupy II kategorii 2G/3G - strefa 1 (ATEX1) i/lub 2 (ATEX2). Posiadają znak CE i odpowiadają wymaganiom Dyrektywy "ATEX" 94/9/EC, w tym normy EN 14986:2007.

Konstrukcja

Standardowy układ przeniesienia napędu poprzez napęd bezpośredni. Termicznie formowana obudowa może być wykonana z następujących tworzyw sztucznych: PPs, PPs-el, PE, PVC, PVDF. Wirnik dostępny z PPs-el, posiada 20 łopatek pochylonych do przodu. Piasta wykonana jest ze stopu aluminium, dodatkowo pokrywana warstwą tworzywa sztucznego. Podstawa z tarczą silnikową wykonana ze stali galwanizowanej. Na życzenie dostępna ze stali AISI304. Wentylatory przystosowane są do transportu medium o temperaturze w zakresie -20˚C do +60˚C, gdzie otoczenie silnika elektrycznego nie może przekraczać -20˚C do +40˚C.

Silnik elektryczny

Silniki przeciwwybuchowe budowy wzmocnionej Ex e, trójfazowe 230/400V lub 400/690V 50Hz, przystosowane do pracy w gazowych strefach zagrożonych wybuchem, w klasie temperaturowej T3, kategoria 2G i 3G. W przypadku konieczności zastosowania przetwornicy częstotliwości, stosowane są silniki o stopniu zabezpieczenia obudowy nA (kategoria 3G, klasa temperaturowa T3) oraz d, de (kategoria 2G, klasa temperaturowa T4). Silniki wyposażone są w czujniki pozystorowe PTC, które należy podłączyć do układu zabezpieczenia.

Charakterystyki pracy - zgodnie z danymi wentylatorów chemoodpornych typu CMVeco - str.830-842

Wykonanie specjalne

Na życzenie istnieje możliwość wykonania konstrukcji z napędem pasowym. Zastosowany prosty system naciągu ułatwia regulację oraz wymianę pasków klinowych.

Akcesoria

Złącza przeciwdrganiowe PVC-el, wibroizolatory, drenaż obudowy, osłona silnika, osłona przeciwodłamkowa, wspornik ścienny, kołnierze przyłączeniowe.

Venture Industries Sp. z o.o.
ul. Mokra 27, 05-092 Łomianki - Kiełpin
tel. +48 22 751 95 50, 751 20 31
fax +48 22 751 22 59, 751 12 02
e-mail: venture@venture.pl

Do: .....
Od: .....

Dotyczy wykonań wentylatorów przeciwwybuchowych.
Prosimy o wypełnienie poniższych tabel. Informacje te są niezbędne
by wyspecyfikować wykonanie zgodne z dyrektywą ATEX 94/9/EC

Określenie środowiska pracy wentylatora:

Medium wybuchowe			**GAZ** ❑		**PYŁ** ❑			
Strefa*	wewnątrz		0 ❑	1 ❑	2 ❑			
	na zewnątrz		0 ❑	1 ❑	2 ❑			
Kategoria**	wewnątrz		1 ❑	2 ❑	3 ❑			
	na zewnątrz		1 ❑	2 ❑	3 ❑			
Klasyfikacja atmosfery wybuchowej***			IIA ❑	IIB ❑	IIC ❑			
Klasa temperatury	T1 ❑	T2 ❑	T3 ❑	T4 ❑	T5 ❑	T6 ❑		
(dotyczy tylko gazów) (wg EN 13463-1, Tabela 1)	gdzie: 450°C > T1 > 300°C > T2 > 200°C 200°C > T3 > 135°C > T4 > 100°C > T5 > 85°C >T6							
Temperatura zapłonu atmosfery wybuchowej [°C] (jeśli znana)								

Określenie warunków pracy wentylatora:

Sposób pracy wentylatora (np. praca na ssaniu z otwartym wylotem wentylatora)
Występowanie szczególnie nieprzyjaznych warunków (np. wysoka temperatura otoczenia, agresywne środowisko powodujące przyspieszoną korozję itd.)

* - Częstotliwość występowania atmosfery wybuchowej, gdzie 0 - stałe; 1 - często; 2 - rzadko, wg PN-EN 1127-1.
W strefie zagrożenia wybuchem 0 i 20 nie można stosować jakichkolwiek urządzeń elektrycznych.

** - Urządzenie zapewniające pewien poziom bezpieczeństwa, gdzie 1 > 2 > 3, wg EN 13463-1 oraz PN-EN 1127-1.

*** - Urządzenia oznakowane symbolem IIB są odpowiednie do zastosowań wymagających urządzeń grupy wybuchowości IIA. Podobnie, urządzenia oznakowane symbolem IIC są odpowiednie do zastosowań wymagających urządzeń grupy IIA i IIB. Dotyczy urządzeń Kategorii G budowy Exd i Exi.

CZYTELNY PODPIS: .....

Akcesoria: Wentylatory ELF

Typ wentylatora	króciec prosty nr artykułu	króciec prosty z koł. nr artykułu	króciec wylotowy nr artykułu	osłona wylotu nr artykułu	podstawa pod silnik nr artykułu
ELF 97/108	25513206-10	25513207-10	45517244-10	25513209-02	25513202-22
ELF 97 SSI	25513206	25513207	45517244	25513209	25513202-20
ELF 120	25513215-10	25513216-10	45517241-10	25513218-10	25513202-22
ELF 120 SSI	25513215	25513216	45517241	25513218	25513202-20
ELF 133	25513215-12	25513216-12	45517245	25513218-12	25513202-24
ELF 146	25513215-14	25513216-14	45517246	25513218-12	25513202-24
ELF 160	25513225-10	25513226-10	45517247-10	25513228-10	w standardzie
ELF 160 SSI	25513225	25513226	45517247	25513228	w standardzie
ELF 180	25513235-10	25513236-10	45517243-10	25513238-10	w standardzie
ELF 180 SSI	25513235	25513236	45517243	25513238	w standardzie
ELF 200	25513245	25513246	25513247	25513248	w standardzie
ELF 225	25513255	25513256	45517251	25513258	w standardzie
ELF 250	25513265	25513266	25513267	25513268	w standardzie
ELF 315	25513275	25513276	45517253	25513278	w standardzie
ELF 400	25513285	25513286	45517254	25513288	w standardzie
ELF 450	25513295	25513296	45517255	25513298	w standardzie

Króciec prosty



Wymiary [mm]



Typ	D	D1	D2	N	d	L
ELF 108 (97 SSI)	98	125	135	8	5,0	50
ELF 120 (SSI)	123	138	150	8	5,0	50
ELF 133	123	150	160	8	5,0	50
ELF 146	123	165	175	8	5,0	50
ELF 160 (SSI)	158	180	194	8	6,1	50
ELF 180 (SSI)	158	205	220	8	6,1	50
ELF 200	198	222	235	8	6,1	50
ELF 225	223	250	265	8	7,1	50
ELF 250	248	290	310	8	7,1	50
ELF 315	313	360	383	8	7,1	50
ELF 400	398	450	470	8	9,2	50
ELF 450	448	500	520	8	9,2	50

Venture Industries Sp. z o.o.
ul. Mokra 27, 05-092 Łomianki - Kiełpin
tel. +48 22 751 95 50, 751 20 31
fax +48 22 751 22 59, 751 12 02
e-mail: venture@venture.pl

Akcesoria: Wentylatory ELF

Króciec prosty z kołnierzem



Wymiary [mm]

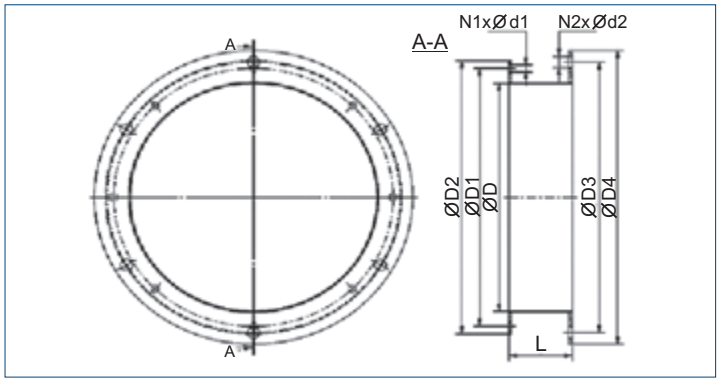

Typ	D	D1	D2	D3	D4	N1	d1	N2	d2	L
ELF 108 (97 SSI)	96	125	135	132	152	8	5,0	4	9,5	50
ELF 120 (SSI)	121	138	150	157	177	8	5,0	4	9,5	50
ELF 133	121	150	160	157	177	8	5,0	4	9,5	50
ELF 146	121	165	175	157	177	8	5,0	4	9,5	50
ELF 160 (SSI)	156	180	194	192	212	8	6,1	6	9,5	50
ELF 180 (SSI)	159	205	220	192	212	8	6,1	6	9,5	50
ELF 200	196	222	235	223	253	8	6,1	6	9,5	50
ELF 225	219	250	265	257	277	8	7,1	6	9,5	50
ELF 250	244	290	310	283	303	8	7,1	6	9,5	50
ELF 315	307	360	383	352	378	8	7,1	8	9,5	50
ELF 400	392	450	470	438	464	8	9,2	8	9,5	50
ELF 450	442	500	520	488	514	8	9,2	8	9,5	50

Króciec wylotowy - redukcja



Wymiary [mm]

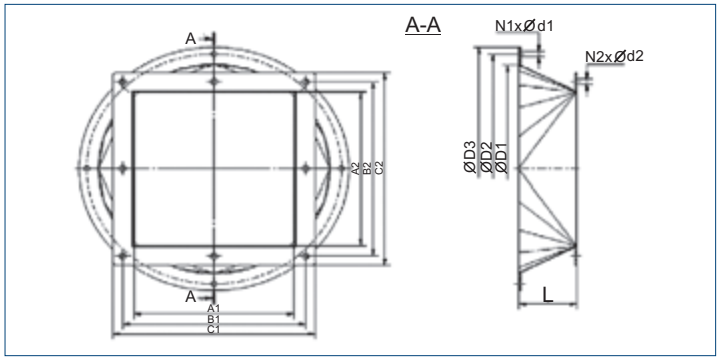

Typ	A1	B1	C1	A2	B2	C2	D1	D2	D3	N1	d1	N2	d2	L
ELF 108 (97 SSI)	64	76	90	6	76	90	96	132	152	4	9,5	4	6,1	50
ELF 120 (SSI)	79	96	114	479	96	114	123	157	177	4	9,5	4	7,1	50
ELF 133	90	115	130	86	105	120	123	157	177	4	9,5	4	7,1	50
ELF 146	90	115	130	86	105	120	123	157	177	4	9,5	4	7,1	50
ELF 160 (SSI)	91	110	126	107	120	140	156	192	212	6	9,5	4	7,1	50
ELF 180 (SSI)	101	130	155	122	130	155	156	192	212	6	9,5	4	7,1	50
ELF 200	118	143	163	135	160	180	194	233	253	6	9,5	4	7,1	50
ELF 225	136,5	161	181	148,5	173	193	221	257	277	6	9,5	4	11	50
ELF 250	171	210	235	189	230	255	245,5	283	303	6	9,5	4	11	50
ELF 315	243	281	315	233	271	305	311	352	378	8	9,5	8	11	100
ELF 400	275	315	349	292	332	366	395	438	454	8	9,5	8	11	100
ELF 450	300	260 /345	385	323	270 /369	409	445	488	514	8	9,5	12	11	100

Akcesoria: Wentylatory ELF

Osłona wylotu

Typ	A1	A2	B1	B2	N	d1
ELF 97 AP SSI	76	90	76	90	4	6,1
ELF 120 AP SSI	96	114	96	114	4	7,1
ELF 160 AP SSI	120	140	110	126	4	7,1
ELF 180 AP SSI	130	155	130	155	4	7,1
ELF 108	76	90	76	90	4	6,1
ELF 120	96	114	96	114	4	7,1
ELF 133	105	120	115	130	4	7,1
ELF 146	105	120	115	130	4	7,1
ELF 160	120	140	110	126	4	7,1
ELF 180	130	155	130	155	4	7,1
ELF 200	160	180	143	163	4	7,1
ELF 225	161	181	173	193	4	11,0
ELF 250	230	255	210	235	4	11,0
ELF 315	281	315	271	305	8	11,0
ELF 400	315	349	332	366	8	11,0
ELF 450	260/345	385	270/369	409	12	11,0

Wymiary [mm]

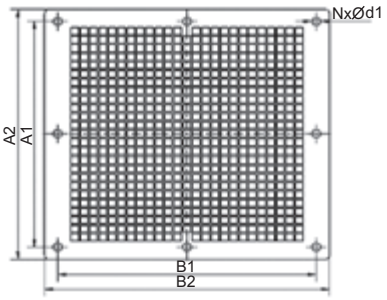

Podstawa pod silnik

Typ	A1	A2	B1	B2	N	d1	H
ELF 97 AP SSI	163	183	70	95	4	7,1	102
ELF 120 AP SSI	163	183	70	95	4	7,1	102
ELF 108 (97 SSI)	163	182	70	95	4	7,1	102
ELF 120	163	182	70	95	4	7,1	102
ELF 133	197	216	81	106	4	7,1	162
ELF 146	197	216	81	106	4	7,1	162

Wymiary [mm]

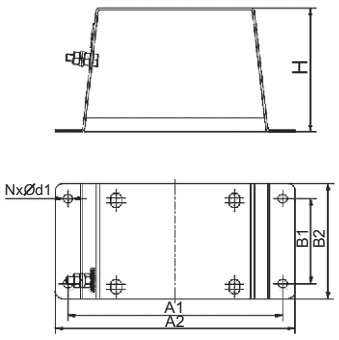

Venture Industries Sp. z o.o.
ul. Mokra 27, 05-092 Łomianki - Kiełpin
tel. +48 22 751 95 50, 751 20 31
fax +48 22 751 22 59, 751 12 02
e-mail: venture@venture.pl

Akcesoria: Wentylatory TD EX

MCA - klapa zwrotna



Klapa zwrotna do montażu, zapobiega cofaniu się powietrza oraz ogranicza wyciek ciepła podczas przestoju wentylatora.

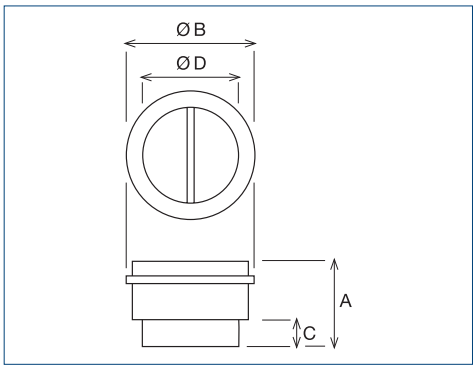

Typ	Typ wentylatora	A	ØB	C	ØD
MCA-800	TD-800/200 EX	131,5	214	35	197,5
MCA-1000	TD-1100/250 EX	164	264,5	42	248
MCA-2000	TD-1200/315 EX	205	330	50	312

MAR - adaptery do kanałów prostokątnch



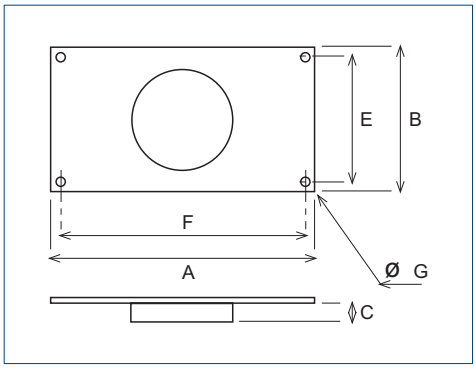

Typ	Typ wentylatora	Średnica [mm]	A	B	C	E	F	ØG
MAR-800	TD-800/200 EX	315x200	355	240	37	220	335	9
MAR-1000	TD-1100/250 EX	400x250	440	290	42	270	420	9
MAR-2000	TD-1200/315 EX	500x315	540	355	52	355	520	9

MJR - siatka ochronna

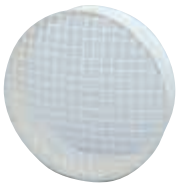

Siatka ochronna do montażu na wlocie lub na wylocie wentylatora.
Chroni urządzenie przed ciałami obcymi, które mogłyby dostać się do wnętrza i uszkodzić wentylator.

Typ	Typ wentylatora
MJR-800	TD-800/200 EX
MJR-1000	TD-1100/250 EX
MJR-2000	TD-1200/315 EX

ACOPEL EX - przeciwwybuchowe złącze elastyczne



Typ	Typ wentylatora	A	ØB
ACOPEL EX-200/160	TD-800/200 EX	200	160
ACOPEL EX-250/160	TD-1100/250 EX	250	160
ACOPEL EX-315/160	TD-1200/315 EX	315	160

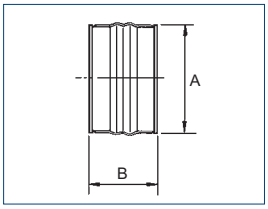

CMPT	798 - 800
LFS	801 - 804
CDVA	805 - 810
VISP	811 - 814
RVISP	811 - 814
VASP	815 - 817
JET	818 - 820
CRDV	821 - 828
CV	829
CMVeco	830 - 842
Tabela odporności chemicznej	843
Kontrolery przepływu	844 - 845
Akcesoria	846 - 848

wentylacja ogólna

wentylatory dla przemysłu

Wentylatory kanałowe	7 - 165
Wentylatory osiowe ścienne	167 - 208
Wentylatory osiowe kanałowe	209 - 253
Wentylatory dachowe	255 - 337
Wentylatory oddymiające	339 - 505
Kurtyny i termowentylatory	507 - 523
Wentylatory dla domu i biura	525 - 575
Wentylatory promieniowe	577 - 739
Wentylatory przeciwwybuchowe	741 - 795
Wentylatory chemoodporne	797 - 848
Wentylatory bocznokanałowe	849 - 878
Odciągi	879 - 885
Wentylatory spalinowe	887 - 890
Akcesoria elektryczne	891 - 905
Elementy nawiewu/wywiewu powietrza	907 - 922
Schematy podłączeń elektrycznych	923 - 938
Wytyczne techniczne	939 - 946
Tabela wykonań specjalnych	947 - 948
Indeks	949 - 952



Zastosowanie

Odciągi stanowiskowe, odciągi z digestoriów, transport oparów i gazów agresywnych chemicznie. Transport gazów palnych i wybuchowych oraz ich mieszanin zabroniony!

Konstrukcja

Wentylatory promieniowe typu CMPT służą do tłoczenia powietrza zawierającego agresywne chemicznie gazy o temperaturze do 40°C. Znajdują zastosowanie w przemyśle chemicznym, paliwowym, w laboratoriach (np. odciągi znad digestoriów). Obudowa jest wykonana ze wzmocnionego polipropylenu. Modele od 160 do 315 są dostarczane wraz z podstawką pod silnik. Wirnik z łopatami prostymi wykonany jest ze wzmocnionego polipropylenu. Na życzenie klienta, mogą być dostarczone wentylatory wyposażone w obudowę z PCV (w przypadku tłoczenia medium zawierającego związki chromu).

Silnik elektryczny

Asynchroniczny, trójfazowy 230/400V lub 400V (modele 250 i 315), 50Hz. Silniki wykonane zgodnie ze standardem IEC 34-1. Klasa izolacji F, stopień ochrony IP 55. Na życzenie wentylatory CMPT mogą zostać wyposażone w silniki jednofazowe.
Schemat podłączenia elektrycznego rys. 6, str. 925.

Dane techniczne

Typ	moc silnika [kW]	prędkość obrotowa [obr./min]	natężenie 230/400V [A]	wydajność max. [m³/h]	poziom ciśnienia akustycznego* [dB(A)]	masa [kg]	nr artykułu
CMPT/2-140	0,09	2750	0,7/0,4	615	60	6,4	44025010
CMPT/2-160	0,37	2820	1,9/1,1	1150	69	10,8	44025020
CMPT/2-200	1,5	2870	6,1/3,5	3500	81	17,6	44025030
CMPT/4-160	0,25	1360	1,04/0,60	830	54	10,8	44025040
CMPT/4-200	0,37	1370	1,82/1,05	1850	66	17,6	44025050
CMPT/4-250	1,5	1420	2,5(400V)	3650	69	35,2	44025060
CMPT/4-315	2,2	1430	4,9(400V)	5800	77	59,8	44025070
CMPT/4-355	4,0	1460	8,6(400V)	8300	86	74,5	44025078

* - W odległości 1,5 m

Wymiary [mm]

CMPT-140

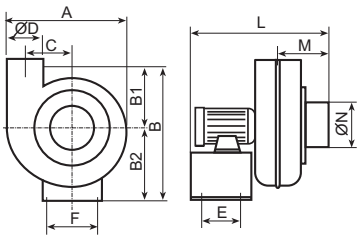

CMPT-160 do 250

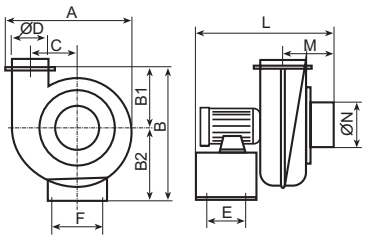

CMPT-315 i 355

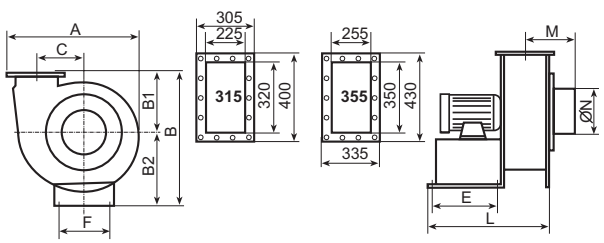

Typ	A	B	B1	B2	C	E	F	L	M	ØN	ØD
140	390	480	180	250	130	125	210	350	100	140	140
160	445	525	200	260	150	125	210	440	130	160	160
200	590	700	275	360	240	160	295	480	182	200	200
250	790	905	375	465	290	200	486	620	215	250	250
315	913	840	380	460	340	305	390	598	220	315	-
355	990	907	395	512	375	320	380	621	260	355	-

Venture Industries Sp. z o.o.
ul. Mokra 27, 05-092 Łomianki - Kiełpin
tel. +48 22 751 95 50, 751 20 31
fax +48 22 751 22 59, 751 12 02
e-mail: venture@venture.pl

Charakterystyki pracy

CMPT/2-140 - CMPT/2-160

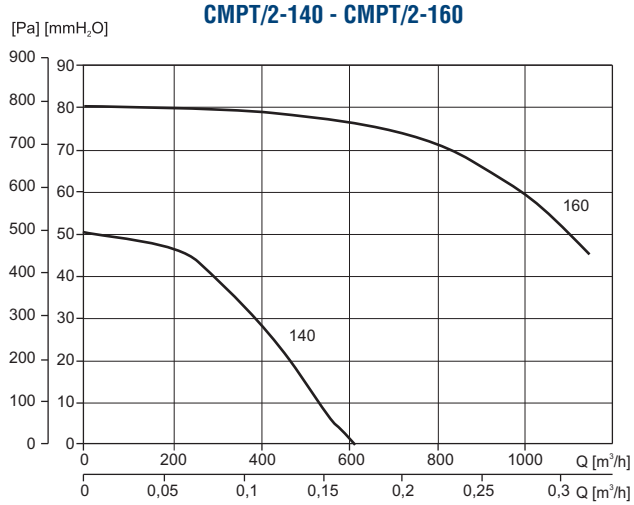

CMPT/2-200

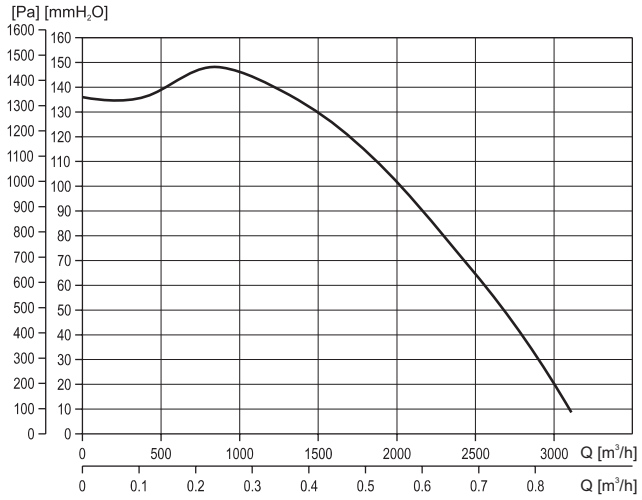

CMPT/4-160

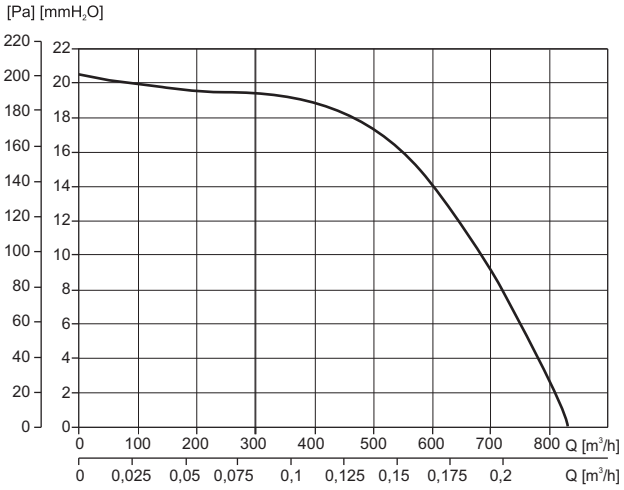

CMPT/4-200

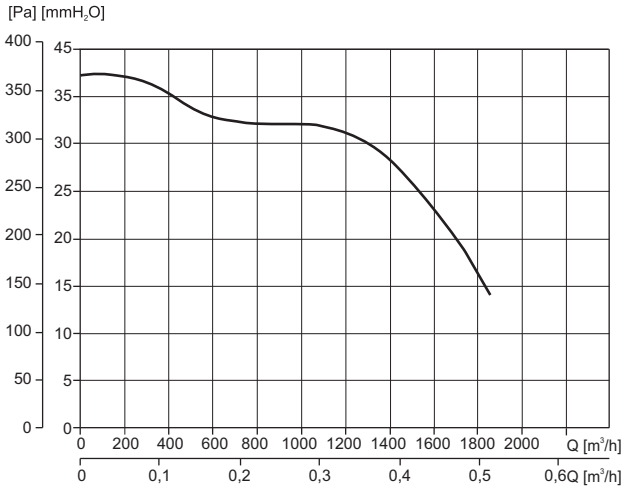

CMPT/4-250

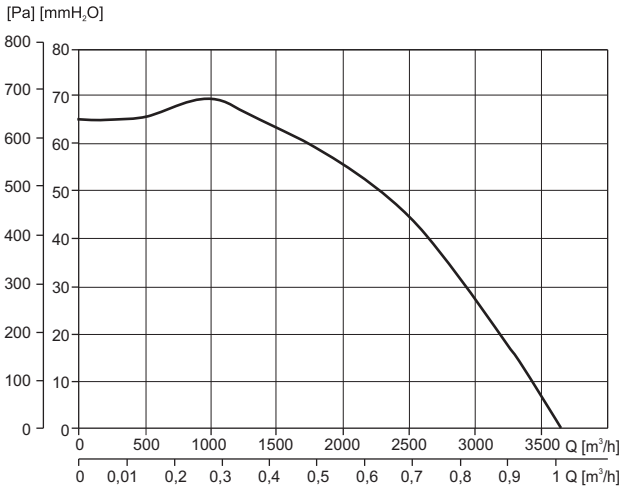

CMPT/4-315

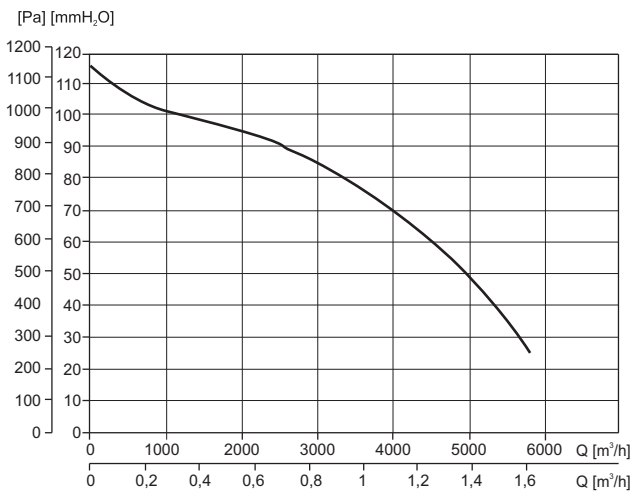

Charakterystyki pracy

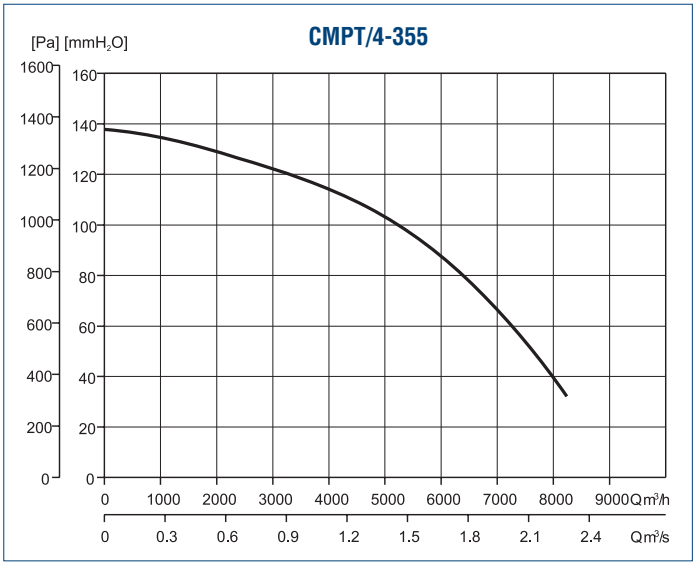

Venture Industries Sp. z o.o.
ul. Mokra 27, 05-092 Łomianki - Kiełpin
tel. +48 22 751 95 50, 751 20 31
fax +48 22 751 22 59, 751 12 02
e-mail: venture@venture.pl



Zastosowanie

Seria wentylatorów LFS znajduje szerokie zastosowanie w dziedzinach wymagających precyzyjnego dawkowania powietrza oraz dobrej odporności na różnego rodzaju środki chemiczne. Cieszą się popularnością w systemach wentylacji szaf z chemikaliami, czy pomieszczeń znajdujących się w laboratoriach chemicznych. Wykorzystuje się je także w digestoriach, laboratoriach chemicznych. Wykorzystywane one są przy obróbce tworzywa sztucznego, pakowania termokurczliwego.

Konstrukcja

Promieniowy wentylator niskociśnieniowy o napędzie bezpośrednim. Wirnik z łopatkami pochylonymi do przodu, zgrzewany z blachy stalowej kwasoodpornej. Wirnik i silnik wyważane są dynamicznie zgodnie ze standardem ISO 1940. Obudowa z nierdzewnej blachy stalowej, połączona z silnikiem elektrycznym dwuczęściową barierą temperaturową składającą się z tulei mocowania silnika i tarczki dyspersyjnej o dużej zdolności rozpraszania ciepła. Przystosowany do transportu powietrza w temperaturze do 150°C (wirnik ocynkowany, wentylator w wersji G HT) lub 200°C (wirnik z kwasoodpornej blachy stalowej, wentylator w wersji AP HT). Wentylatory LFS wykonane są standardowo w figurze LG90. Na indywidualne życzenie klienta urządzenie może być dostarczone w dowolnej figurze RD.

Silnik elektryczny

Silnik elektryczny wykonany zgodnie z obowiązującymi Dyrektywami oraz klasami sprawności, oznaczony znakiem CE. Klasa izolacji – F. Stopień ochrony - IP55. Zasilanie - trójfazowe 230/400V 50Hz, 400V 50Hz, 400/690V 50Hz lub jednofazowe 230V 50Hz (w zależności od modelu wentylatora i mocy silnika).Wentylatory z silnikami w innym wykonaniu: tabela wykonań specjalnych.
Schemat podłączenia elektrycznego: rys. 7, 8 str. 925.

L F S - 2 - 97/42 - 003 S ☐ HT ☐

- wersja na życzenie klienta, np. silnik przystosowany do regulacji
- podwyższona odporność temperaturowa
- AP - wirnik ze stali kwasoodpornej
- G - wirnik ze stali ocynkowanej
- S - silnik jednofazowy (230V)
- T - silnik trójfazowy (400V)
- współczynnik mocy 0,03 × 100 =0,03 kW
- średnica wirnika/szerokość wirnika
- liczba biegunów silnika (prędkość obrotowa) 2-2800 obr./min.
- obudowa z nierdzewnej blachy stalowej
- typ wirnika
  F - wirnik z łopatkami pochylonymi do przodu
- typ wentylatora
  L - wentylator promieniowy niskociśnieniowy

Dane techniczne

Typ	moc silnika [kW]	napięcie [V]	natężenie znam. [A]	wydajność max. [m³/h]	ciśnienie max. [Pa]	masa [kg]	nr artykułu
LFS-2-97/42-003S AP HT GHT	0,03	230	0,4	190	160	4,4	45012010, 45012015
LFS-2-120/52-008S AP HT GHT	0,08	230	0,75	450	360	6	45012020, 45012025
LFS-2-160/62-018S AP HT GHT	0,18	230	1,5	680	680	7,8	45012030, 45012035
LFS-2-180/62-055T AP HT GHT	0,55	230/400	4,2/1,35	1180	750	9,2	45012040, 45012050
LFS-2-200/74-150T AP HT LG IE2	1,5	400VY	3,2	2550	1250	25	425012075
LFS-4-200/74-075T AP HT LG IE2	0.75	400VD	2	1250	300	25	425012085
LFS-2-250/116-550T AP HT LG IE	5,5	400VY	10,4	5200	2100	65	425012115
LFS-4-250/116-075T AP HT LG IE	0,75	400VY	2	2600	500	50	425012125
LFS-2-280/94-550T AP HT LG IE	5,5	400VD	10,4	6300	2300	70	425012135
LFS-4-280/94-110T AP HT LG IE	1,1	400VY	2,6	3200	580	55	425012145

Akcesoria



łapy montażowe pod silnik
str. 738



kontroler przepływu typu A
str. 844



kontroler przepływu typu C
str. 844

Charakterystyki pracy

LFS-2-97/42-003S

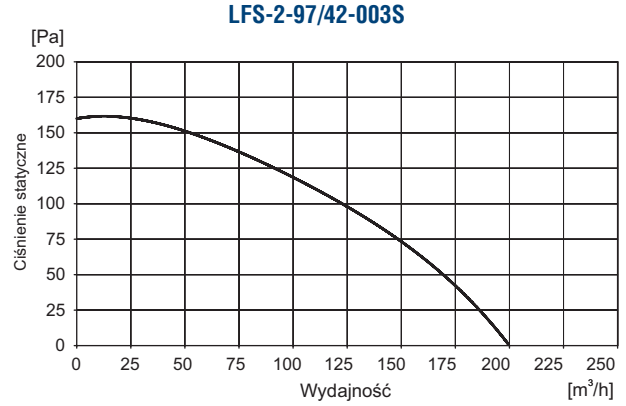

Wymiary [mm]

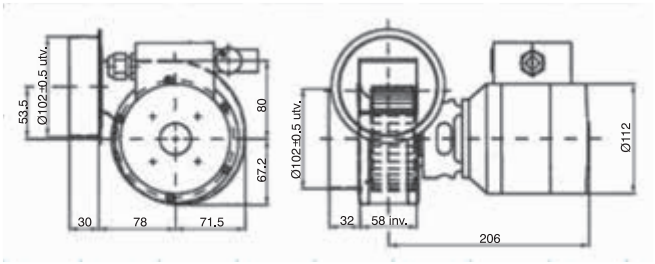

LSF-2-120/52-008S

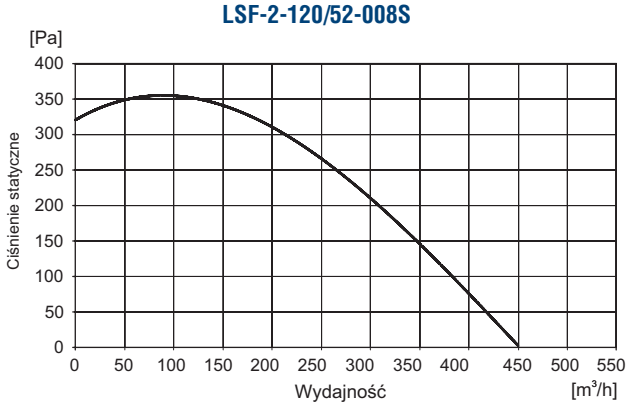

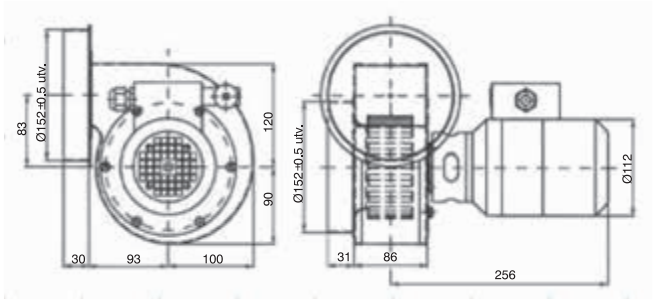

LFS-2-160/62-018S

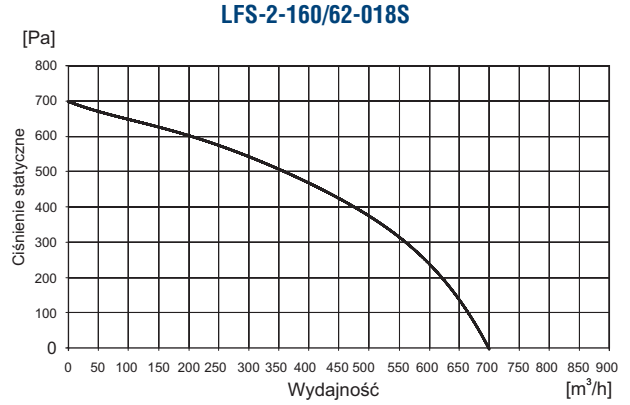

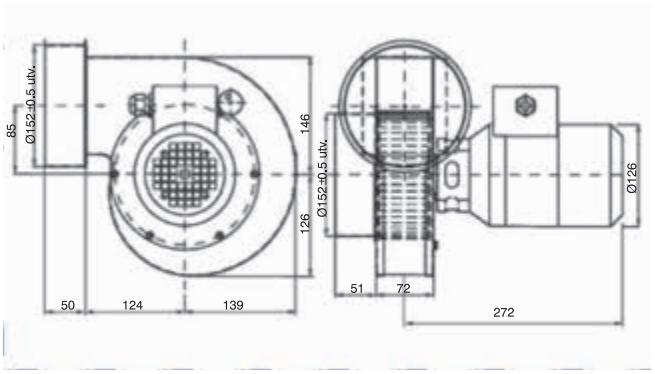

LFS-2-180/62-055T□HT

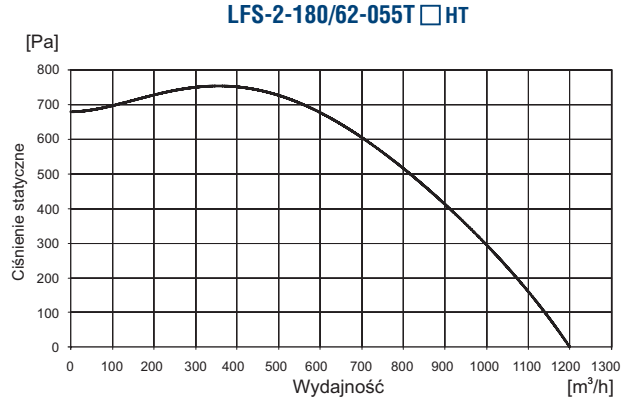

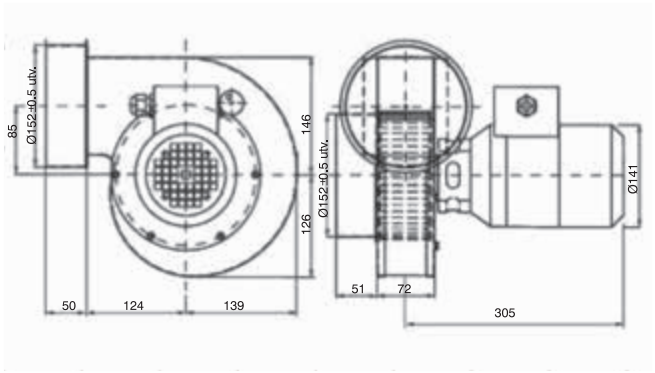

Venture Industries Sp. z o.o.
ul. Mokra 27, 05-092 Łomianki - Kiełpin
tel. +48 22 751 95 50, 751 20 31
fax +48 22 751 22 59, 751 12 02
e-mail: venture@venture.pl

Charakterystyki pracy

Wymiary [mm]

LFS-2-200/74-150T

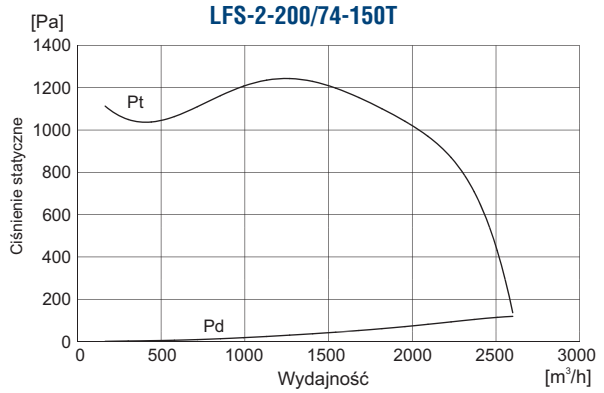

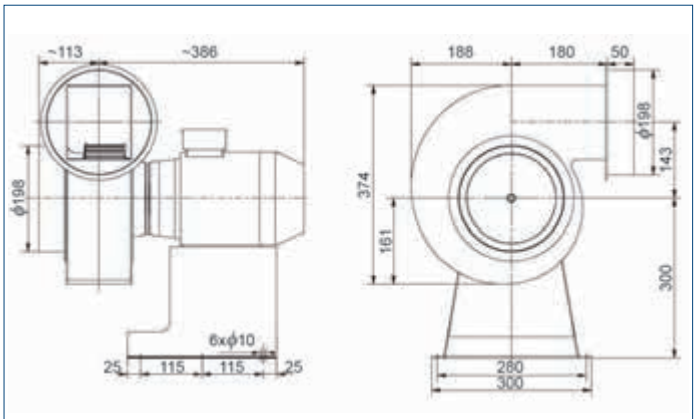

LFS-4-200/74-075T

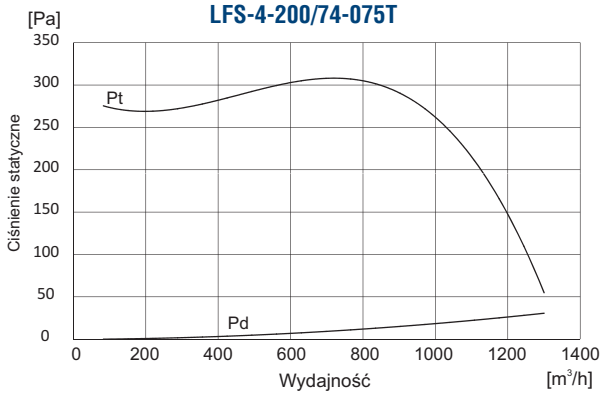

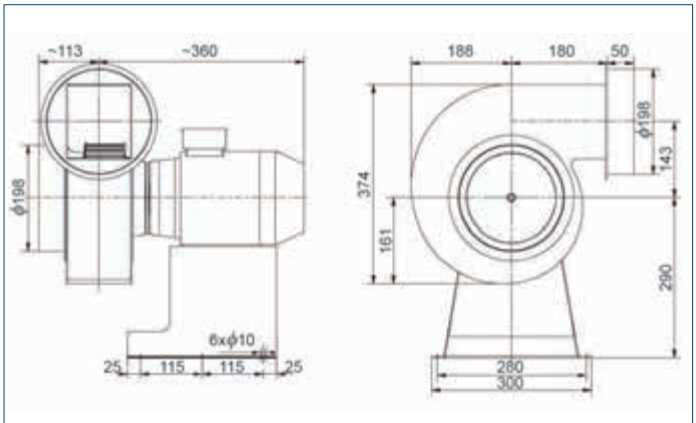

LFS-2-250/116-550T

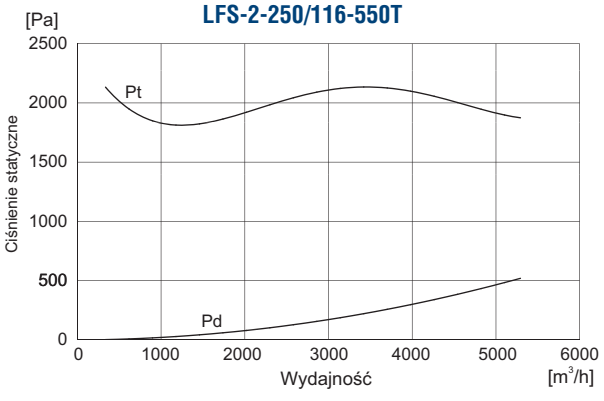

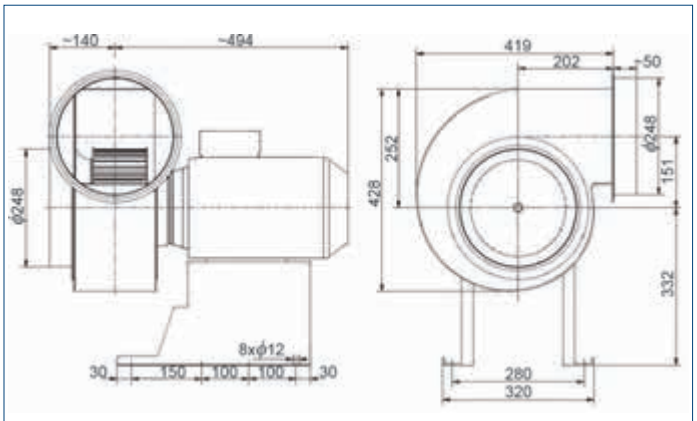

LFS-4-250/116-075T

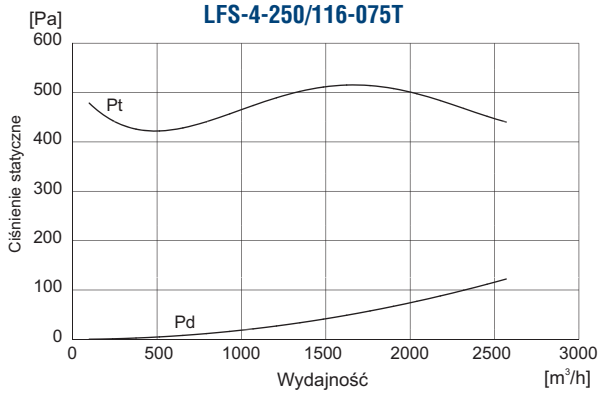

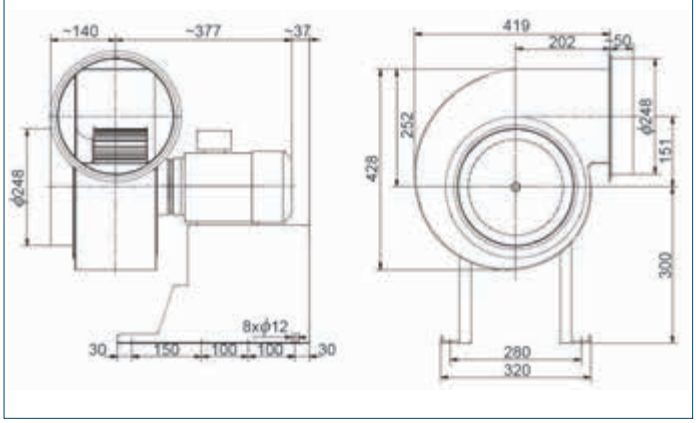

Charakterystyki pracy

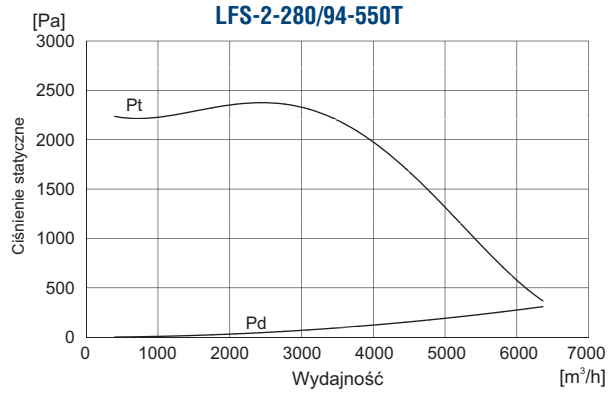

Wymiary [mm]

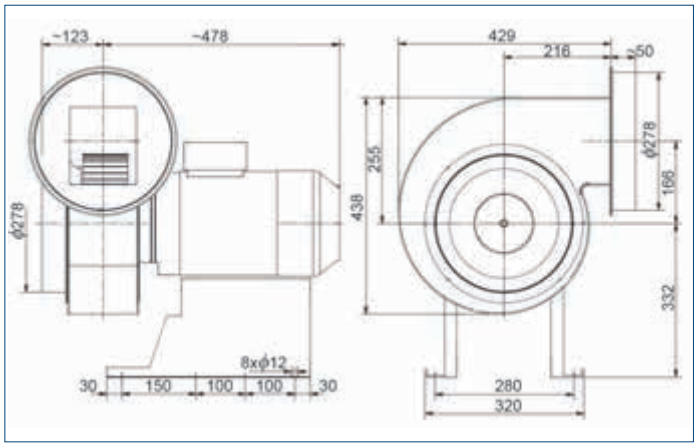

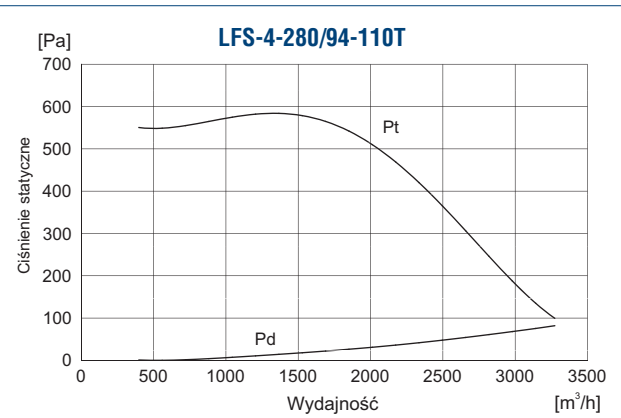

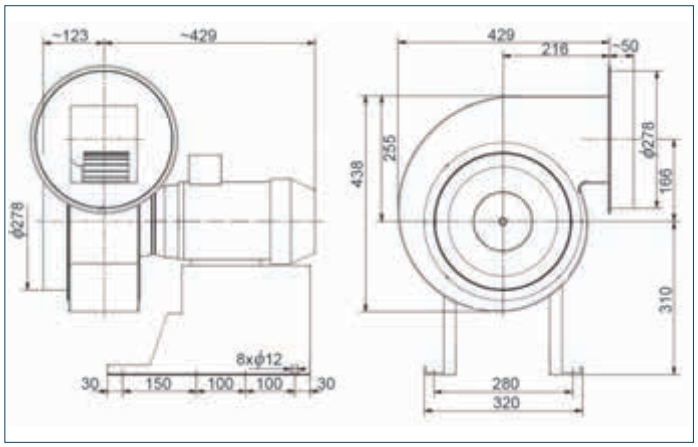

Venture Industries Sp. z o.o.
ul. Mokra 27, 05-092 Łomianki - Kiełpin
tel. +48 22 751 95 50, 751 20 31
fax +48 22 751 22 59, 751 12 02
e-mail: venture@venture.pl



Zastosowanie

Dachowe wentylatory CDVA, przeznaczone są do transportu agresywnych związków chemicznych, wilgotnych gazów, spalin i zanieczyszczonego powietrza. Doskonale sprawdzają się w przemyśle chemicznym i spożywczym, jak również znajdują szerokie zastosowanie w obiektach użyteczności publicznej takich jak szpitale, laboratoria, szkoły...

Konstrukcja

Wentylatory przeznaczone są do wentylacji pomieszczeń o niskim stopniu zapylenia. Zakres średnic kanałów przyłączeniowych od 400 do 710 mm. Obudowa wentylatora wykonana jest ze wzmocnionego włókna szklanego. Osiowy wirnik z 14-20 łopatami, wykonany jest z polipropylenu. Wyłącznik serwisowy w standardzie.

Silnik elektryczny

Silniki wykonane są zgodnie ze standardami IEC, posiadają znak CE. Silnik znajduje się poza strumieniem zanieczyszczonego powietrza.

Dane techniczne

Typ	prędkość obrotowa [obr./min]	moc nominalna [kW]	napięcie [V]	masa [kg]
CDVA 400/30/1400	1400	0,18	400	23
CDVA 400/30/900	900	0,09	400	22
CDVA 400/35/1400	1400	0,25	400	25
CDVA 400/35/900	900	0,09	400	22
CDVA 400/45/1400	1400	0,55	400	31
CDVA 400/45/900	900	0,12	400	24
CDVA 450/30/1400	1400	0,55	400	33
CDVA 450/30/900	900	0,12	400	26
CDVA 450/35/1400	1400	0,55	400	33
CDVA 450/35/900	900	0,18	400	28
CDVA 450/45/1400	1400	1,1	400	39
CDVA 450/45/900	900	0,25	400	30
CDVA 500/30/1400	1400	0,55	400	39
CDVA 500/30/900	900	0,18	400	34
CDVA 500/35/1400	1400	0,55	400	39
CDVA 500/35/900	900	0,18	400	34
CDVA 500/45/1400	1400	1,1	400	45
CDVA 500/45/900	900	0,37	400	37
CDVA 560/30/1400	1400	0,75	400	42
CDVA 560/30/900	900	0,25	400	38
CDVA 560/35/1400	1400	1,1	400	47
CDVA 560/35/900	900	0,25	400	38
CDVA 560/45/1400	1400	1,5	400	49
CDVA 560/45/900	900	0,55	400	41
CDVA 630/30/1400	1400	1,5	400	53
CDVA 630/30/900	900	0,55	400	45
CDVA 630/35/1400	1400	2,2	400	63
CDVA 630/35/900	900	0,55	400	45
CDVA 630/45/1400	1400	4	400	71
CDVA 630/45/900	900	1,1	400	53
CDVA 710/30/1400	1400	2,2	400	68
CDVA 710/30/900	900	0,75	400	55
CDVA 710/35/1400	1400	3	400	70
CDVA 710/35/900	900	0,75	400	55
CDVA 710/45/1400	1400	5,5	400	100
CDVA 710/45/900	900	1,5	400	64

Wymiary [mm]

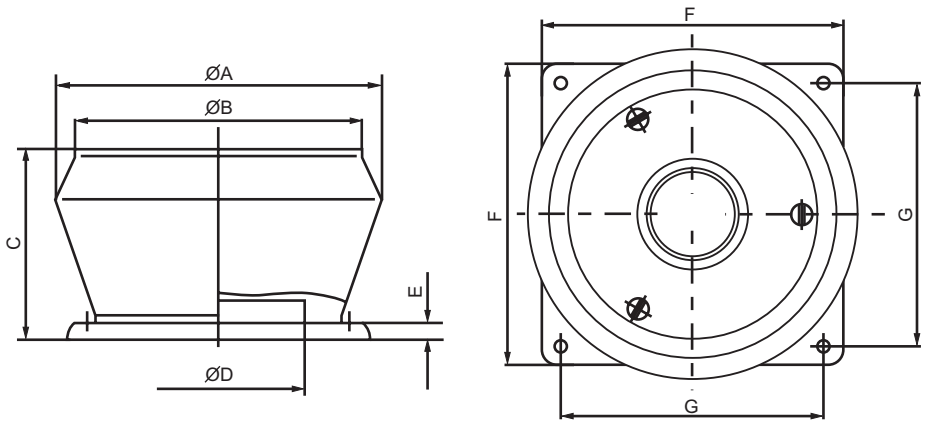

Typ CDVA	ØA	ØB	C	ØD	E	F	G
400	782	700	440	402	50	740	620
450	782	700	440	452	50	740	620
500	944	835	530	503	50	877	760
560	944	835	530	562	50	877	760
630	1154	980	620	633	50	1070	940
710	1154	980	620	713	50	1070	940

Dodatkowe wyposażenie

Klapa zwrotna CDVA

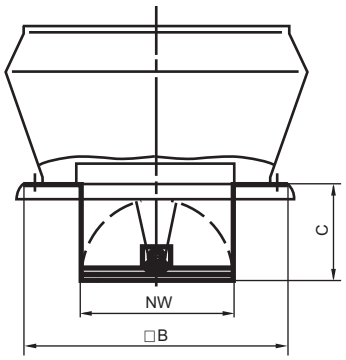

Podstawa dachowa CDVA

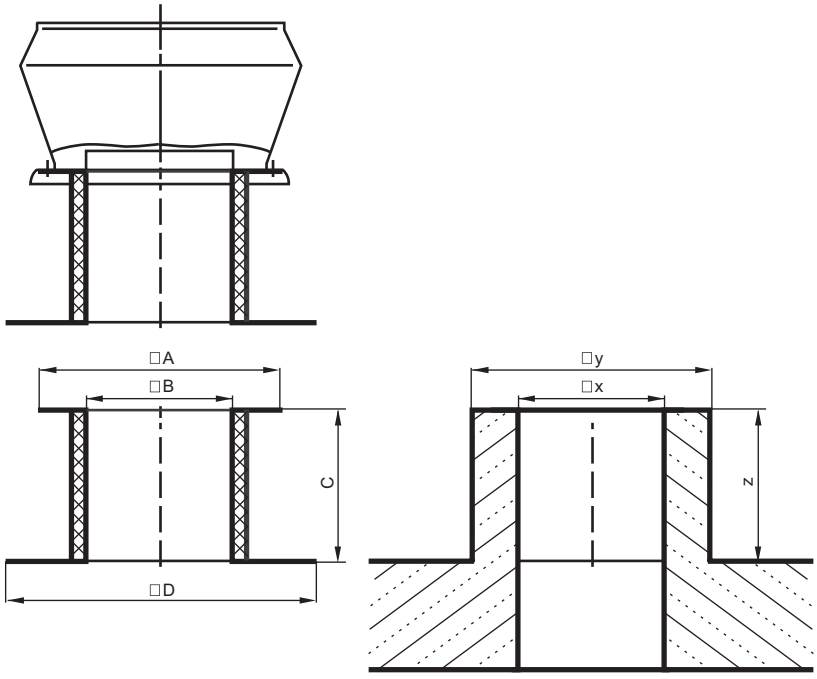

Typ CDVA	NW	□B	C
400	400	680	250
450	450	680	280
500	500	820	300
560	560	820	330
630	630	1005	360
710	710	1005	395

Typ CDVA	□A	□B	C	□D	□x	□y	z
400	680	480	300	830	480	680	300
450	680	480	300	830	480	680	300
500	820	600	350	950	600	820	350
560	820	600	350	950	600	820	350
630	1005	750	400	1100	750	1000	400
710	1005	750	400	1100	750	1000	400

Venture Industries Sp. z o.o.
ul. Mokra 27, 05-092 Łomianki - Kiełpin
tel. +48 22 751 95 50, 751 20 31
fax +48 22 751 22 59, 751 12 02
e-mail: venture@venture.pl

Charakterystyka akustyczna

Typ CDVA	prędk. obrot. [min^{-1}]	LwA [dB(A)]	63	125	250	500	1000	2000	4000	8000
	700	58	36	45	52	53	52	50	46	42
CDVA 400/30	900	64	42	51	58	59	58	56	52	48
	1400	73	51	60	67	68	67	65	61	57
	700	60	37	46	53	55	53	51	47	43
CDVA 400/35	900	66	43	52	59	61	59	57	53	49
	1400	75	52	61	68	70	68	66	62	58
	700	61	38	48	54	56	54	52	48	44
CDVA 400/45	900	67	44	54	60	62	60	58	54	50
	1400	76	53	63	69	71	69	67	63	59
	700	63	41	50	57	58	57	55	51	47
CDVA 450/30	900	69	47	56	63	64	63	61	57	53
	1400	78	56	65	72	73	72	70	66	62
	700	63	41	50	57	58	57	55	51	47
CDVA 450/35	900	69	47	56	63	64	63	61	57	53
	1400	78	56	65	72	73	72	70	66	62
	700	64	42	51	58	59	57	55	52	48
CDVA 450/45	900	70	48	57	64	65	63	64	58	54
	1400	79	57	66	73	74	72	70	67	63
	700	63	41	50	57	58	57	55	51	47
CDVA 500/30	900	69	47	56	63	64	63	61	57	53
	1400	78	56	65	72	73	72	70	66	62
	700	65	43	52	59	60	57	56	53	49
CDVA 500/35	900	71	49	58	65	66	63	62	59	55
	1400	80	58	67	74	75	72	71	68	64
	700	65	43	52	59	60	59	57	53	49
CDVA 500/45	900	71	49	58	65	66	65	63	59	55
	1400	80	58	67	74	75	74	72	68	64
	700	63	41	50	57	58	57	55	51	47
CDVA 560/30	900	69	47	56	63	64	63	61	57	53
	1400	78	56	64	72	73	72	70	66	62
	700	63	40	50	56	58	56	55	50	46
CDVA 560/35	900	69	46	56	62	64	62	61	56	52
	1400	78	55	65	71	73	71	70	65	61
	700	66	44	53	59	61	59	58	54	51
CDVA 560/45	900	72	50	59	65	67	65	64	60	57
	1400	81	59	68	74	76	74	73	69	66
	700	69	47	56	63	64	62	61	57	53
CDVA 630/30	900	75	53	62	69	70	68	67	63	59
	1400	84	62	71	78	79	77	76	72	68
	700	70	48	57	63	65	63	62	58	54
CDVA 630/35	900	76	54	63	69	71	69	68	64	60
	1400	85	63	72	78	80	78	77	73	69
	700	71	49	58	65	66	65	63	59	55
CDVA 630/45	900	77	55	64	71	72	71	69	65	61
	1400	86	64	73	80	81	80	78	74	70
	700	67	45	54	61	62	61	59	55	51
CDVA 710/30	900	73	51	60	67	68	67	65	61	57
	1400	82	60	69	76	77	76	74	70	66
	700	70	47	57	63	65	63	61	58	53
CDVA 710/35	900	76	53	63	69	71	69	67	64	59
	1400	85	62	72	78	80	78	76	73	68
	700	71	49	58	65	66	65	63	59	55
CDVA 710/45	900	77	55	64	71	72	71	69	65	61
	1400	86	64	73	80	81	80	78	74	70

Charakterystyki pracy

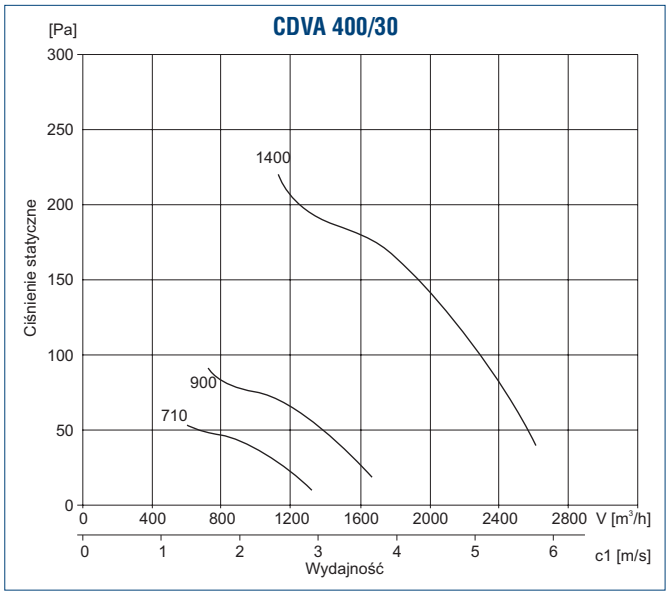

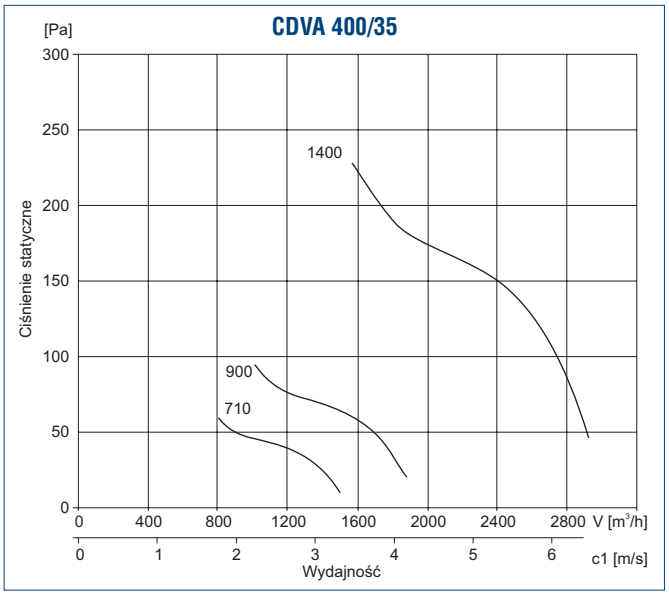

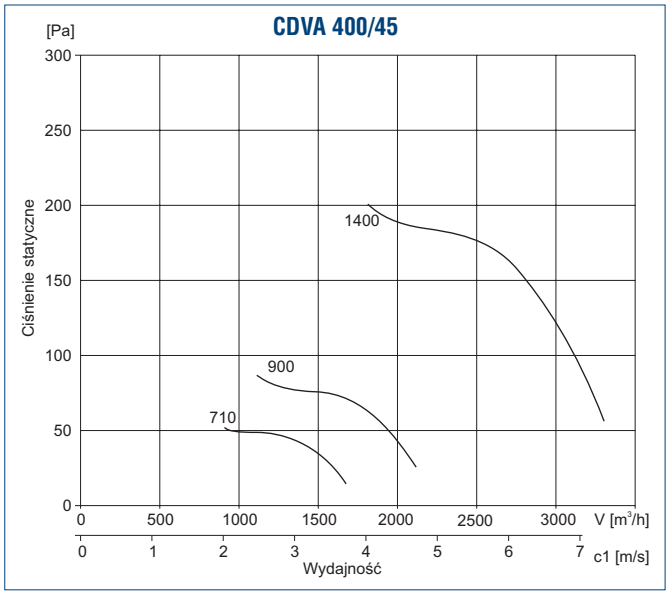

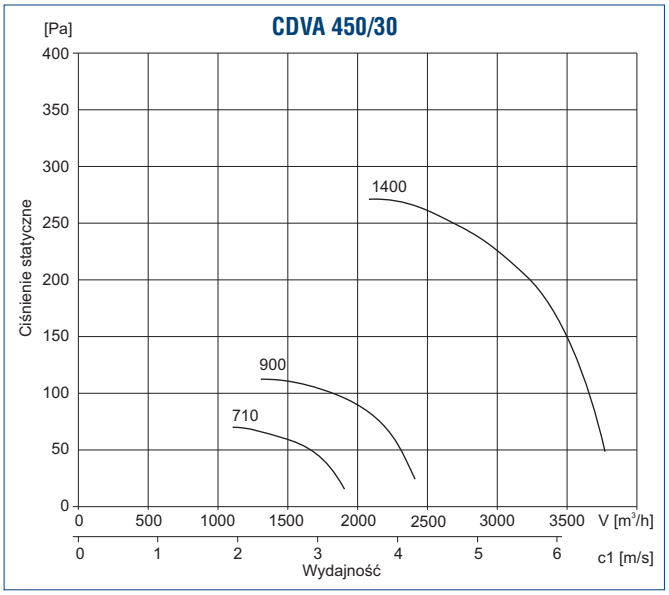

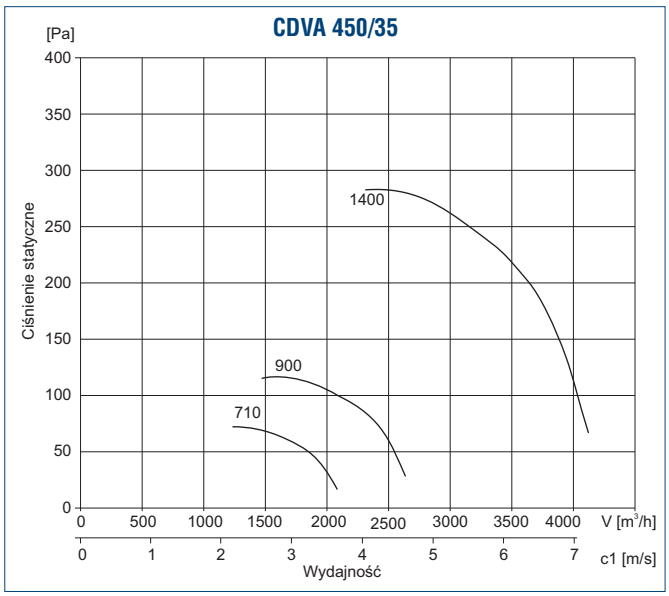

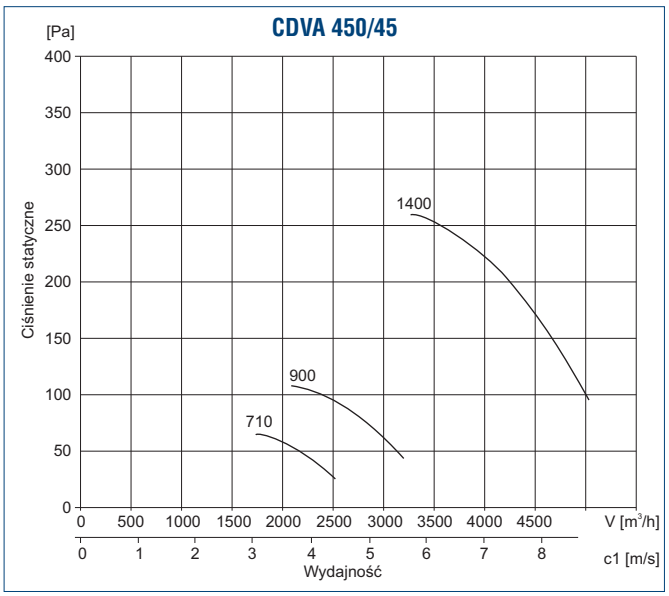

Venture Industries Sp. z o.o.
ul. Mokra 27, 05-092 Łomianki - Kiełpin
tel. +48 22 751 95 50, 751 20 31
fax +48 22 751 22 59, 751 12 02
e-mail: venture@venture.pl

Charakterystyki pracy

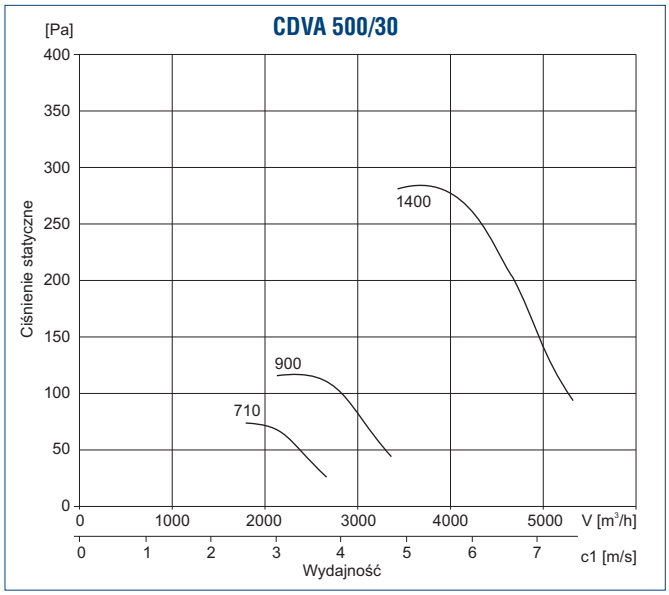

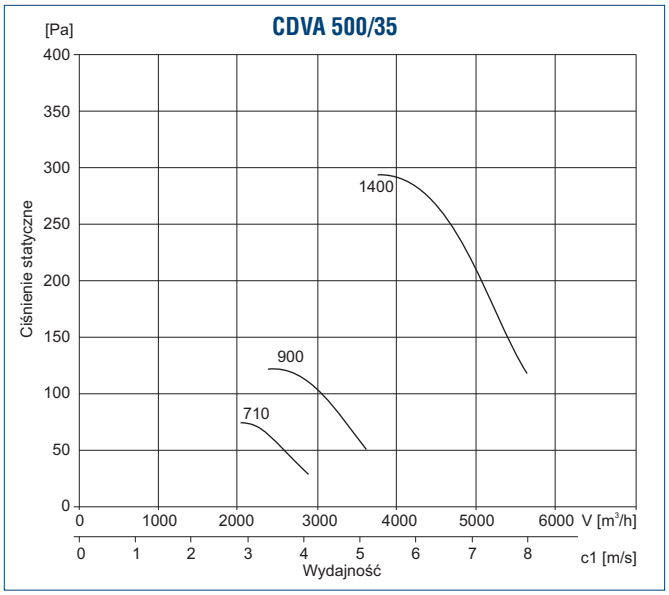

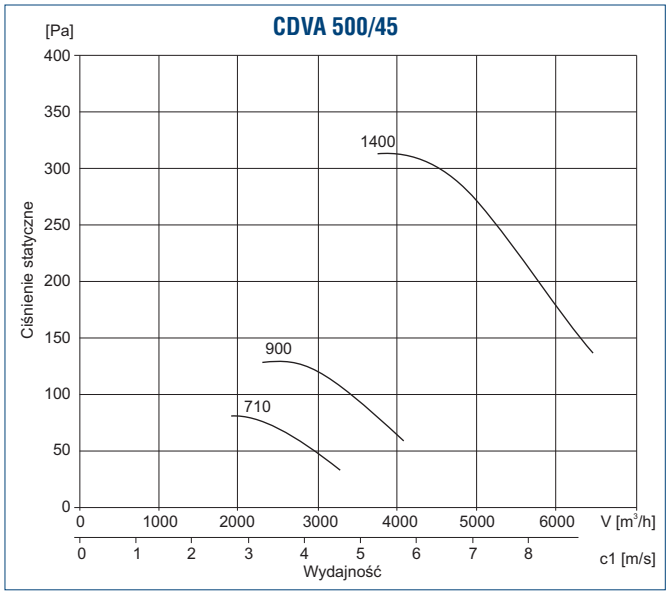

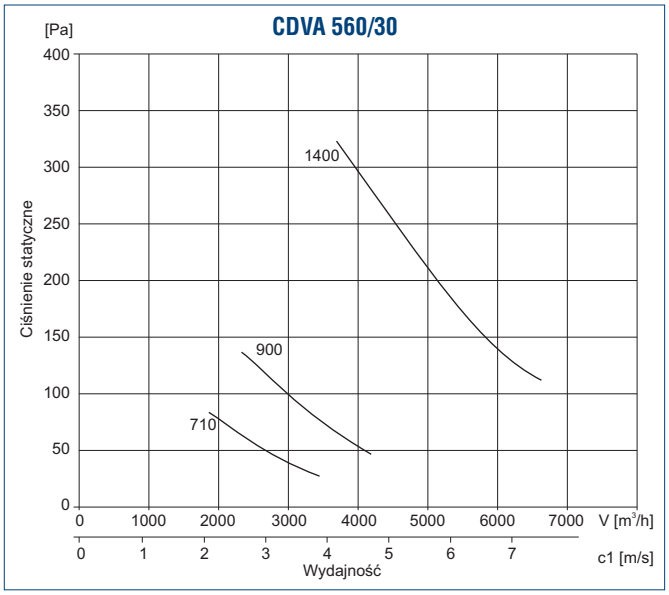

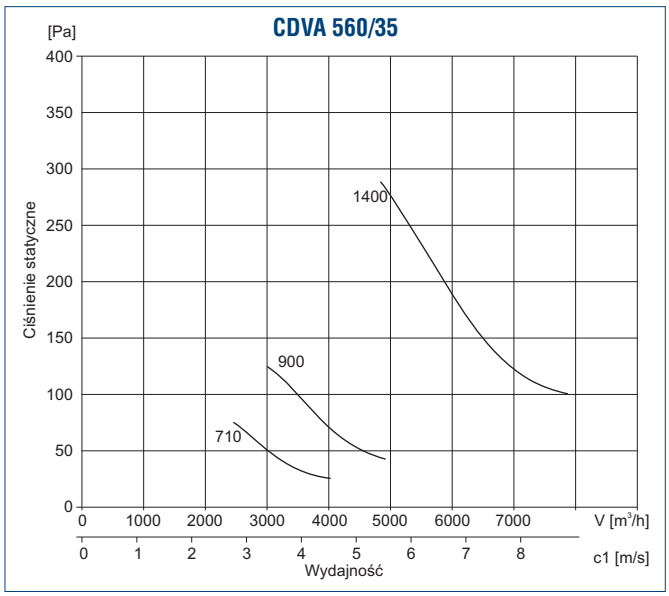

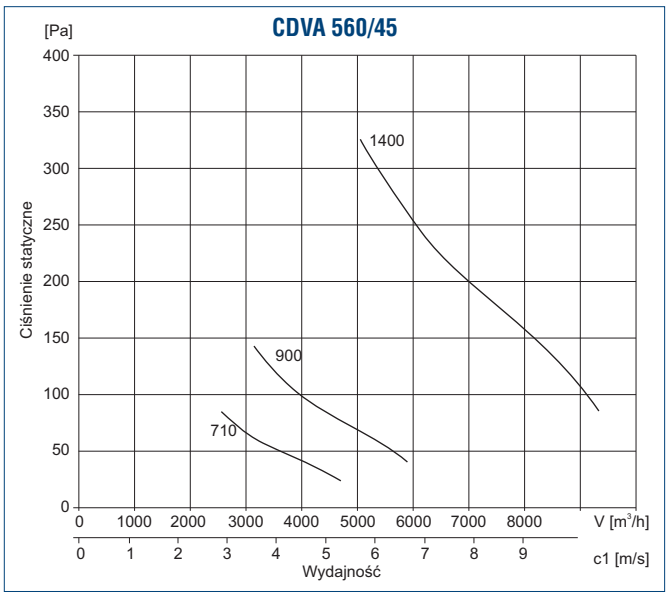

Charakterystyki pracy

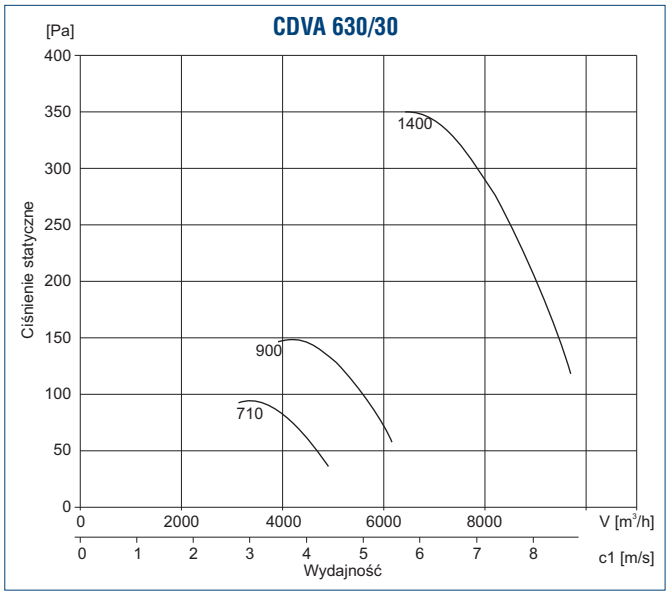

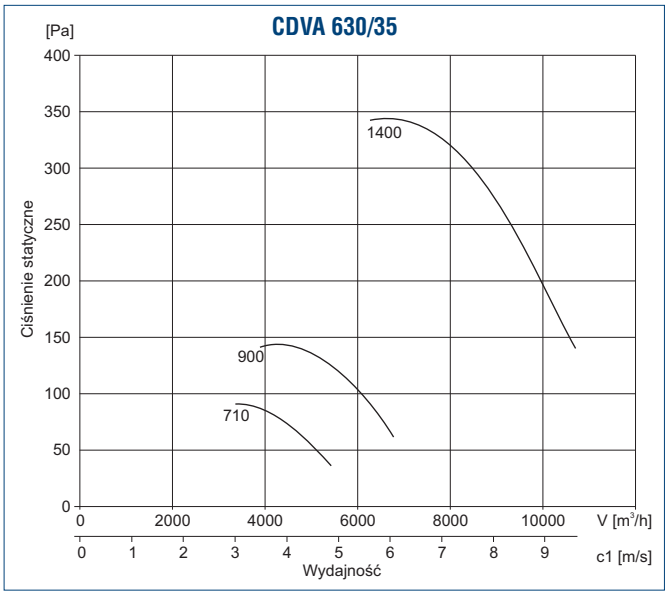

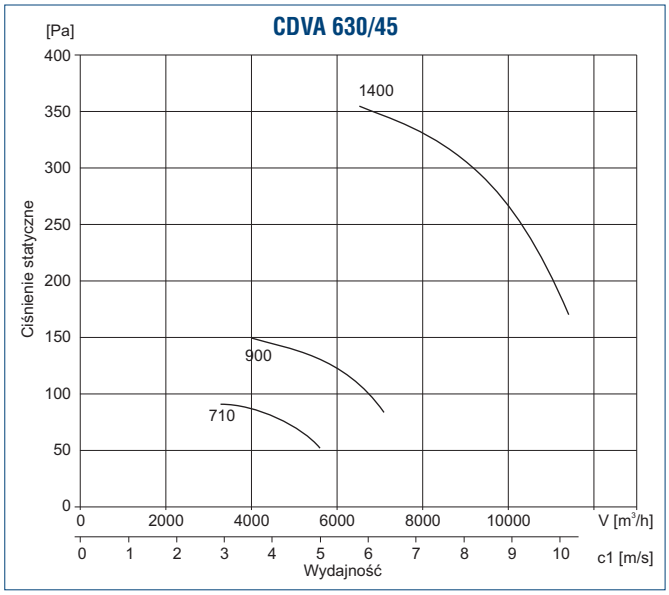

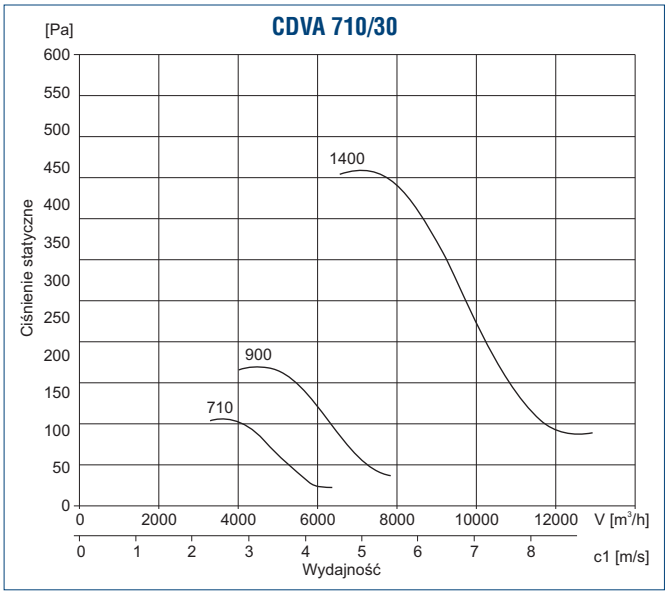

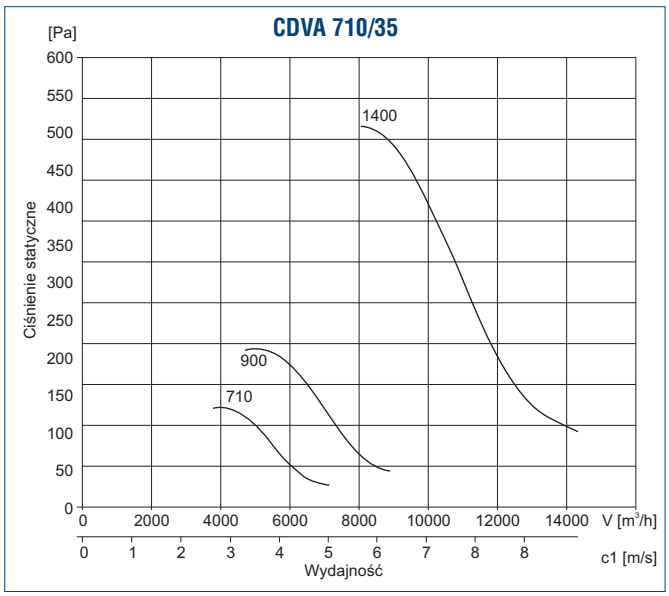

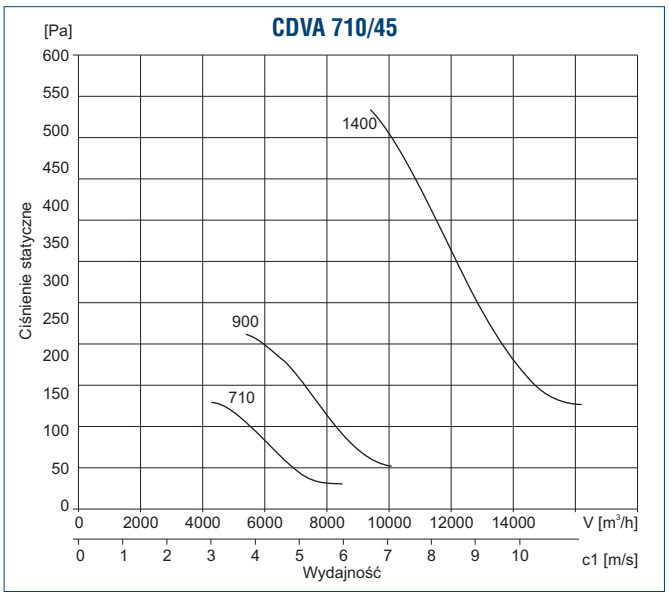

Venture Industries Sp. z o.o.
ul. Mokra 27, 05-092 Łomianki - Kiełpin
tel. +48 22 751 95 50, 751 20 31
fax +48 22 751 22 59, 751 12 02
e-mail: venture@venture.pl

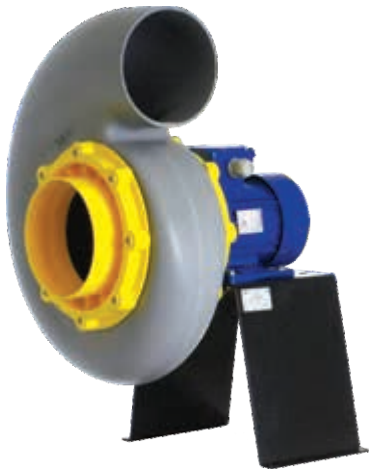

VISP



RVISP

Zastosowanie

Wentylatory VISP są przeznaczone do transportu medium zawierającego agresywne związki chemiczne (opary kwasów, zasad), do odprowadzania pyłów, dymu, spalin, itp. Odpowiednie do pracy w odciągach i digestoriach, zakładach chemicznych.

Konstrukcja

Niskociśnieniowy wentylator promieniowy o napędzie bezpośrednim. Obudowa, wirnik, tarcza silnika i wlot wykonane ze wzmacnianego promieniami UV polipropylenu. Obudowa stanowi jednorodną bryłę. Wirnik z łopatkami pochylonymi do przodu, wyważany dynamicznie wg ISO 1940. Tarcza silnika i wlot przykręcane do obudowy nierdzewnymi wkrętami, szczelność obudowy zapewnia dodatkowa uszczelka gumowa między wlotem i tarczą silnika a obudową. Silnik standardowo przykręcany do podstawy z blachy stalowej, malowanej proszkowo na kolor szary RAL 7042, na życzenie podstawka z blachy nierdzewnej. Istnieje możliwość dostawy wentylatora bez podstawki. Wentylator wykonany jest zgodnie z AMCA 210-85 i ISO 5801. Wentylatory posiadają znak CE. Maksymalna temperatura tłoczonego medium 60°C. Temperatura otoczenia silnika -15°C do 40°C. Wykonania niestandardowe i specjalne wymagają ustaleń z Venture Industries Sp. z o.o.

Silnik elektryczny

Silnik elektryczny wykonany zgodnie z obowiązującymi Dyrektywami oraz klasami sprawności, oznaczony znakiem CE. Klasa izolacji – F. Stopień ochrony - IP55. Zasilanie - trójfazowe 230/400V 50Hz, 400V 50Hz, 400/690V 50Hz lub jednofazowe 230V 50Hz (w zależności od modelu wentylatora i mocy silnika).Wentylatory z silnikami w innym wykonaniu: tabela wykonań specjalnych.
Schemat podłączenia elektrycznego: rys. 7, 8 str. 925.

Wykonania specjalne

Specjalne wykonania wentylatorów chemoodpornych są zgodne z wymogami dyrektywy 94/9/CE "ATEX" dotyczące urządzeń przeznaczonych do użytku w przestrzeniach zagrożonych wybuchem. Charakterystyki ww. tak jak wentylatorów w wykonaniu standardowym.

Oznaczenia

(R) VISP / 2 - 20 - 110 T □

- wykonanie specjalne
- S - silnik jednofazowy (230V)
  T - silnik trójfazowy (400V)
- współczynnik mocy 110 × 10 = 1,1 kW
- współczynnik oznaczający wielkość obudowy wentylatora
- liczba biegunów silnika (prędkość obrotowa) 2-3000 obr./min
- typ wentylatora
- wersja dachowa wentylatora

Akcesoria



podstawa ochronna PO
str. 846



klapa zwrotna C
str. 846



przepustnica AD
str. 846



osłona wylotu EC
str. 846



redukcja
str. 846



kontroler przepływu typu A
str. 844



kontroler przepływu typu C
str. 844

Dane techniczne

Typ	prędkość obrotowa [obr./min]	moc nominalna [kW]	napięcie [V]	natężenie znam. [A]	wydajność max. [m^3/h]	ciśnienie max. [Pa]	masa [kg]	nr artykułu VISP	nr artykułu RVISP
(R) VISP/6-15-018T	880	0,18	400	0,85	280	46	6	47015100	47015580
(R) VISP/4-15-025T	1350	0,25	400	0,77	440	110	12	47015110	47015750
(R) VISP/4-15-025S	1350	0,25	230	2,5	440	110	8	47015115	47015745
(R) VISP/2-15-037T	2730	0,37	400	1	860	430	10,2	47015120	47015577
(R) VISP/2-15-037S	2800	0,37	230	3,1	860	430	8,5	47015125	47015575
(R) VISP/6-20-018T	880	0,18	400	0,85	860	115	9,7	47015130	47015600
(R) VISP/4-20-025T	1350	0,25	400	0,75	1320	240	12	47015140	47015610
(R) VISP/4-20-025S	1350	0,25	230	2,5	1320	240	8,7	47015145	47015615
(R) VISP/2-20-075T IE2	2880	0,75	400	1,8	1400	1040	13,2	427015150	427015620
(R) VISP/2-20-075S	2820	0,75	230	5,4	1400	1040	14,4	47015155	47015625
(R) VISP/2-20-110T IE2	2880	1,1	400	2,7	1950	1040	15,7	427015160	427015630
(R) VISP/2-20-110S	1820	1,1	230	7,9	1950	1040	20,5	47015165	47015635
(R) VISP/6-25-018T	880	0,18	400	0,85	1550	150	11,1	47015170	47015640
(R) VISP/4-25-037T	1380	0,37	400	1,2	2410	370	12,1	47015180	47015650
(R) VISP/4-25-037S	1360	0,37	230	3,1	2410	370	12,1	47015185	47015655
(R) VISP/2-25-220T IE2	2890	2,2	400	5,1	2000	1450	20,9	427015200	427015670
(R) VISP/2-25-300T IE2	2890	3	400	3,6	3450	1450	25,7	427015210	427015680
(R) VISP/6-30-055T	900	0,55	400	1,65	3050	220	27	47015220	47015690
(R) VISP/4-30-110T IE2	1440	1,5	400	3,7	4820	560	17,15	427015230	427015700
(R) VISP/4-30-150S	1400	1,1	230	9,7	4820	560	22,6	47015235	47015705
(R) VISP/8-35-150T	710	1,5	400	4,2	5500	280	59	47015240	47015710
(R) VISP/6-35-220T IE2	950	2,2	400	5,5	7000	450	46	427015250	427015720
(R) VISP/4-35-550T IE2	1455	5,5	400	11,9	8400	1090	50	427015260	427015730
(R) VISP/4-35-400T IE2	1460	4	400	3,5	10100	1090	53	427015270	427015740

Figury wentylatorów (widok od strony silnika)

LG – lewa RD – prawa

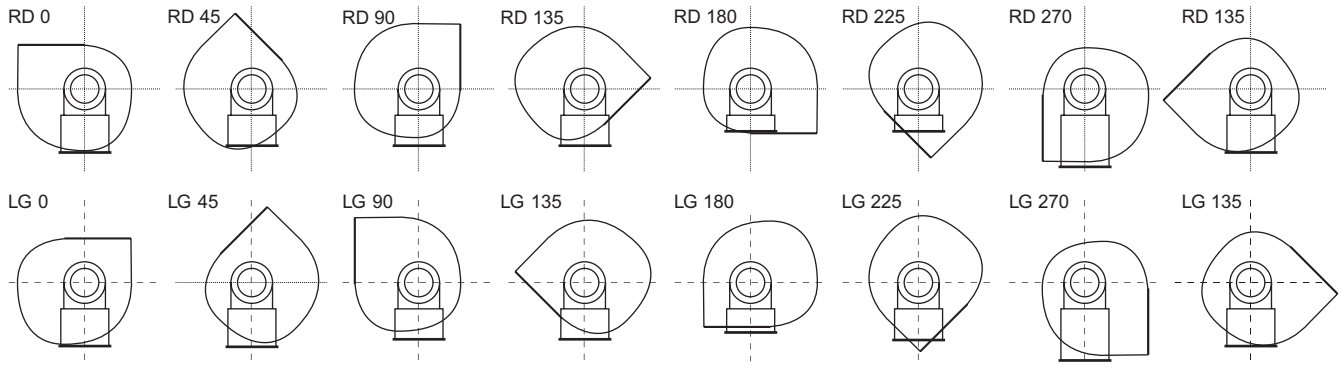

Budowa wentylatora

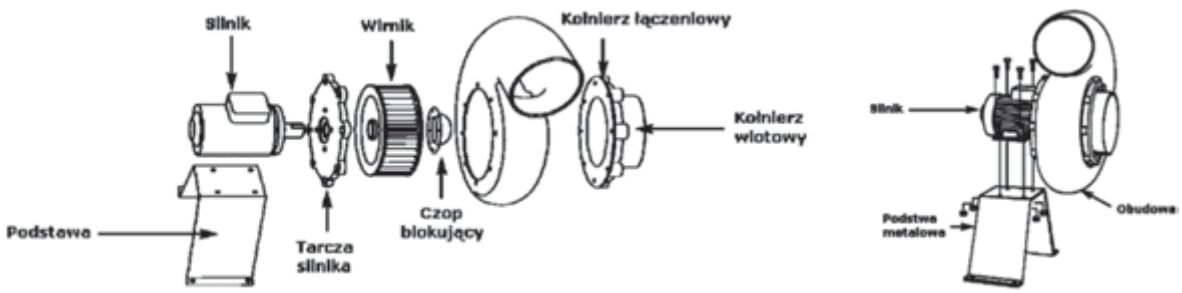

Venture Industries Sp. z o.o.
ul. Mokra 27, 05-092 Łomianki - Kiełpin
tel. +48 22 751 95 50, 751 20 31
fax +48 22 751 22 59, 751 12 02
e-mail: venture@venture.pl

Zastosowanie w instalacji wentylacyjnej

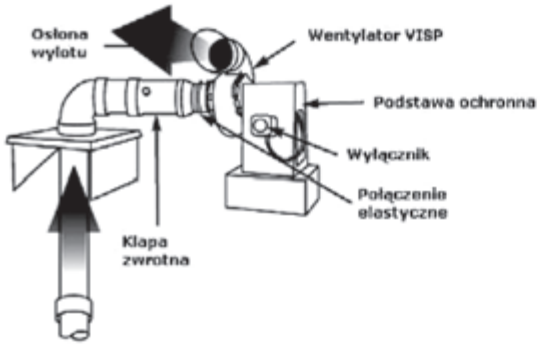

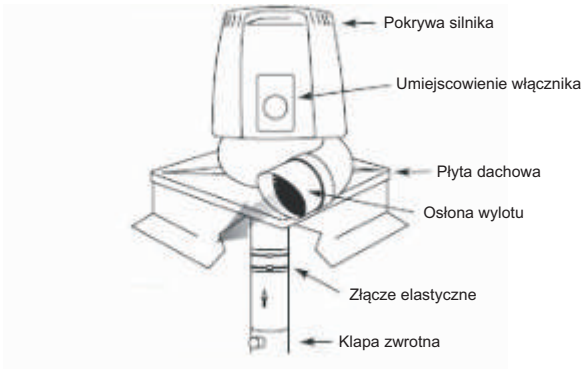

Wymiary [mm]

VISP

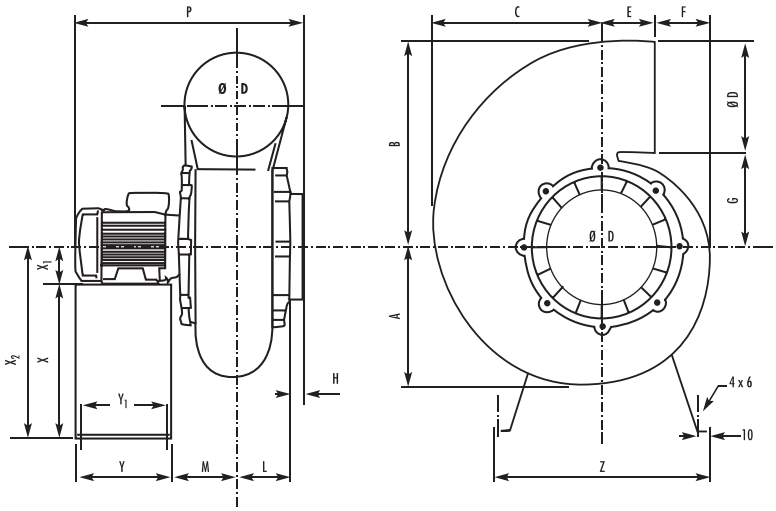

RVISP

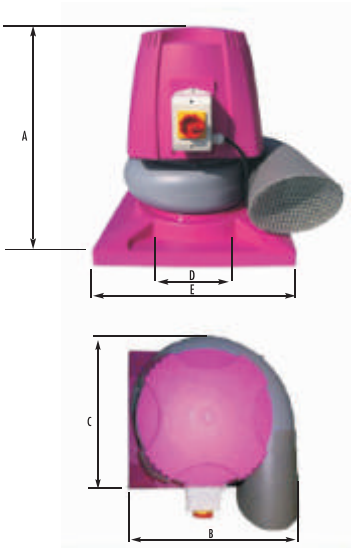

Typ	A	B	C	D	E	F	G	H	L	M	P	Y	Y1	Z	X	X1
15	170	240	203	125	100	32	115	30	70	80	360	180	160	340	240	71
20	208	303	240	160	100	57	143	32	84	94	390	180	160	340	240	71/80*
25	248	365	310	200	103	92	165	35	95	105	415	180	160	420	300	71/90*
30	300	450	373	250	117	112	198	35	110	120	505	240	220	460	270	80/90*
35	370	570	450	315	130	170	255	60	150	170	730	350	314	600	468	112

* - w zależności od wielkości mechanicznej silnika

Typ	A	B	C	D	E
15	550	560	560	125	547/547
20	560	600	560	160	547/547
25	590	680	595	200	547/547
30	680	780	650	250	547/547
35	880	950	850	315	547/547

Charakterystyka akustyczna

		VISP 15		VISP 20		VISP 25			VISP 30		VISP 35	
		punkt 1	punkt 2	punkt 1	punkt 2	punkt 1	punkt 2	punkt 3	punkt 1	punkt 2	punkt 1	punkt 2
obroty [rpm]		1450	1450	1450	1450	1450	1450	2870	1450	1450	1450	1450
wydajność [m³/h]		39	251	445	660	662	1330	3079	915	2481	6120	10080
ciśnienie stat. [Pa]		109	87	217	199	350	318	1046	552	477	750	625
częstotliwość [Hz]	**125**	50,5	55,3	65,1	67,6	70,1	72,2	84	75,1	60,6	74,5	74,5
	250	51,6	51,7	64,9	65,3	70,8	70,6	86,9	76,5	68,5	68,2	72
	500	52,7	52,1	63,8	64,8	70,1	72,1	85	76,9	75,5	68,4	76,1
	1000	46,8	49,8	61	61,9	69,8	70,5	87,2	73,2	74,2	67,4	75,5
	2000	39,2	41,8	52,3	53	59,8	62,1	82,3	68,5	71	61,2	70,9
	4000	32,8	36,9	50,6	51,33	54,7	59,2	79,6	63,9	66,7	61,3	71,4
Lw (dB)		57	58,9	70,1	71,5	76,4	77,7	92,7	82	79,5	82,4	87,9
Lw (dBA)		52,2	53,7	65,3	66,2	72,7	73,9	90,6	78,2	78,4	77,3	86

Charakterystyki pracy

(R) VISP 15

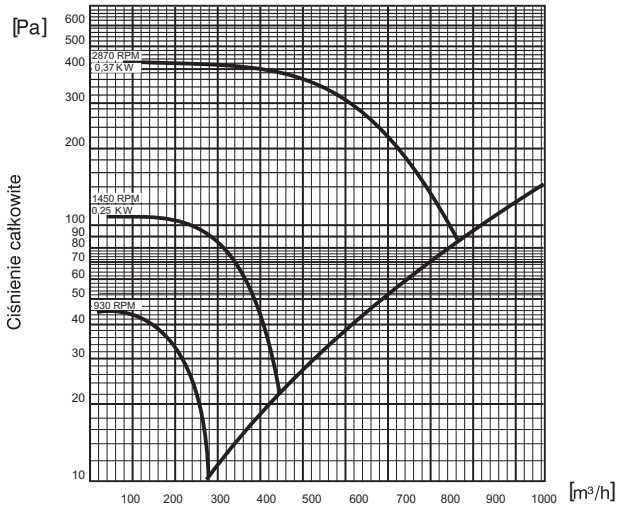

(R) VISP 20

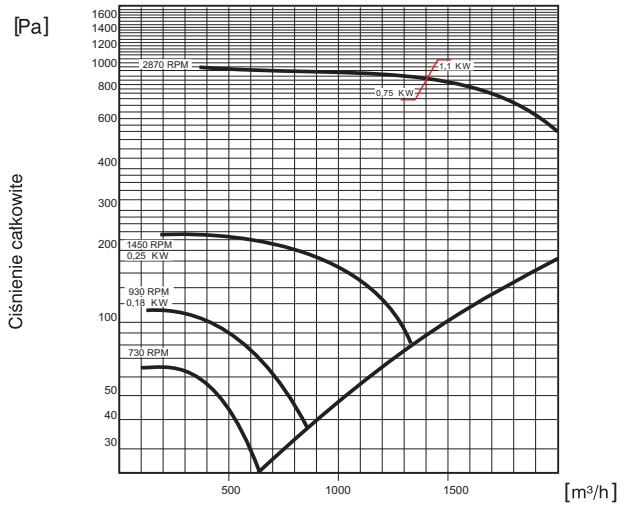

(R) VISP 25

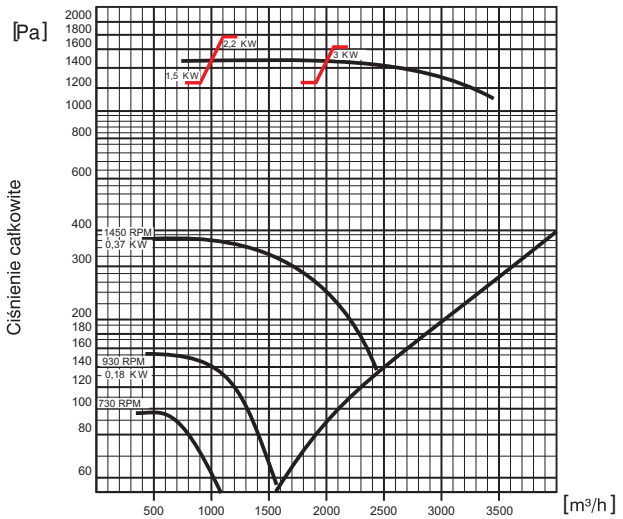

(R) VISP 30

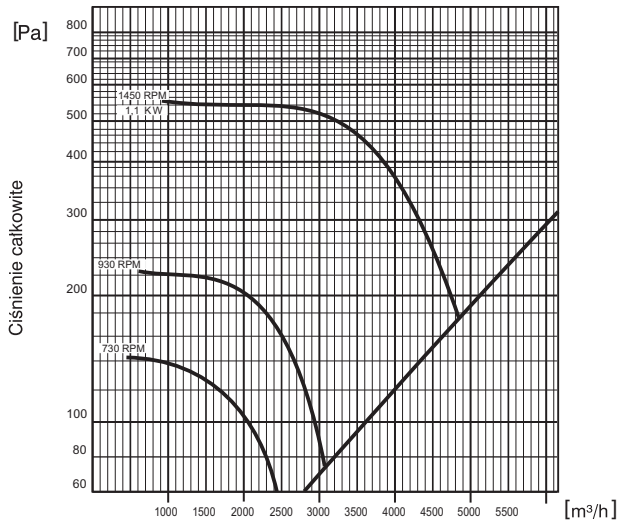

(R) VISP 35

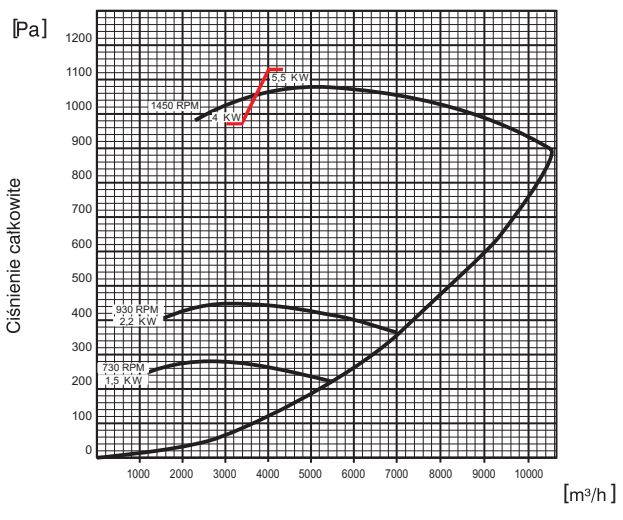

Venture Industries Sp. z o.o.
ul. Mokra 27, 05-092 Łomianki - Kiełpin
tel. +48 22 751 95 50, 751 20 31
fax +48 22 751 22 59, 751 12 02
e-mail: venture@venture.pl



Zastosowanie

Wentylatory VASP są przeznaczone do transportu medium zawierającego agresywne związki chemiczne (opary kwasów, zasad), do odprowadzania pyłów, dymu, spalin, itp. Odpowiednie do pracy w odciągach i digestoriach, zakładach chemicznych.

Konstrukcja

Średnioci śnieniowy wentylator promieniowy o napędzie bezpośrednim. Obudowa, wirnik, tarcza silnika i wlot wykonane ze wzmacnianego promieniami UV polipropylenu. Obudowa stanowi jednorodną bryłę. Wirnik z łopatkami pochylonymi do przodu, wyważany dynamicznie wg ISO 1940. Tarcza silnika przykręcana do obudowy nierdzewnymi wkrętami, szczelność obudowy zapewnia dodatkowa uszczelka gumowa między tarczą silnika a obudową. Silnik standardowo przykręcany do podstawy z blachy stalowej, malowanej proszkowo na kolor szary RAL 7042 (wielkość 12, 14, 16) oraz czarny RAL 9005 (wielkość 10), na życzenie podstawka z blachy nierdzewnej. Istnieje możliwość dostawy wentylatora bez podstawki. Wentylator standardowo wykonywany w figurze LG90. Wentylatory w innych figurach na życzenie (dostępne tylko w wykonaniu LG). Wentylator wykonany jest zgodnie z AMCA 210-85 i ISO 5801. Wentylatory posiadają znak CE. Maksymalna temperatura tłoczonego medium 40°C. Temperatura otoczenia silnika -15°C do 40°C. Wykonania niestandardowe i specjalne wymagają ustaleń z Venture Industries Sp. z o.o.

Silnik elektryczny

Silnik elektryczny wykonany zgodnie z obowiązującymi Dyrektywami oraz klasami sprawności, oznaczony znakiem CE. Klasa izolacji – F. Stopień ochrony - IP55. Zasilanie - trójfazowe 230/400V 50Hz, 400V 50Hz, 400/690V 50Hz lub jednofazowe 230V 50Hz (w zależności od modelu wentylatora i mocy silnika).Wentylatory z silnikami w innym wykonaniu: tabela wykonań specjalnych.
Schemat podłączenia elektrycznego: rys. 7, 8 str. 925.

Oznaczenia

VASP / 2 - 12 - 037 T □

- wykonanie specjalne
- S - silnik jednofazowy (230V)
  T - silnik trójfazowy (400V)
- współczynnik mocy 0,37 × 10 = 0,37 kW
- współczynnik oznaczający wielkość obudowy wentylatora
- liczba biegunów silnika (prędkość obrotowa) 2-3000 obr./min
- typ wentylatora

Dane techniczne

Typ	prędkość obrotowa [obr./min]	moc nominalna [kW]	napięcie [V]	natężenie znam. [A]	wydajność max. [m^3/h]	ciśnienie max. [Pa]	masa [kg]	nr artykułu
VASP/4-10-006T	1500	0,09	230/400	0,63/0,37	80	110	4	47015500
VASP/4-10-006S	1500	0,09	230	1,12	80	110	3	47015505
VASP/2-10-012T	3000	0,12	230/400	0,8/0,46	180	420	4,3	47015510
VASP/2-10-012S	3000	0,12	230	1,2	180	420	4,4	47015515
VASP/4-12-025T	1500	0,25	230/400	1,7/0,96	270	220	7,3	47015520
VASP/4-12-025S	1500	0,25	230	2,5	270	220	7,63	47015525
VASP/2-12-037T	3000	0,37	230/400	1,7/1	530	830	7,4	47015530
VASP/2-12-037S	3000	0,37	230	3,1	530	830	7,5	47015535
VASP/2-14-110T IE2	3000	1,1	230/400	4,7/2,7	1080	1350	15,8	427015540
VASP/2-14-110S	1380	1,1	230	7,5	1080	1350	21,5	47015545
VASP/2-16-220T IE2	3000	2,2	230/400	8,8/5,1	1850	2010	20,59	427015550

Akcesoria



podstawa ochronna PO
str. 846



klapa zwrotna C
str. 846



przepustnica AD
str. 846



osłona wylotu EC
str. 846



redukcja
str. 846



kontroler przepływu typu A
str. 844



kontroler przepływu typu C
str. 844

Wymiary [mm]

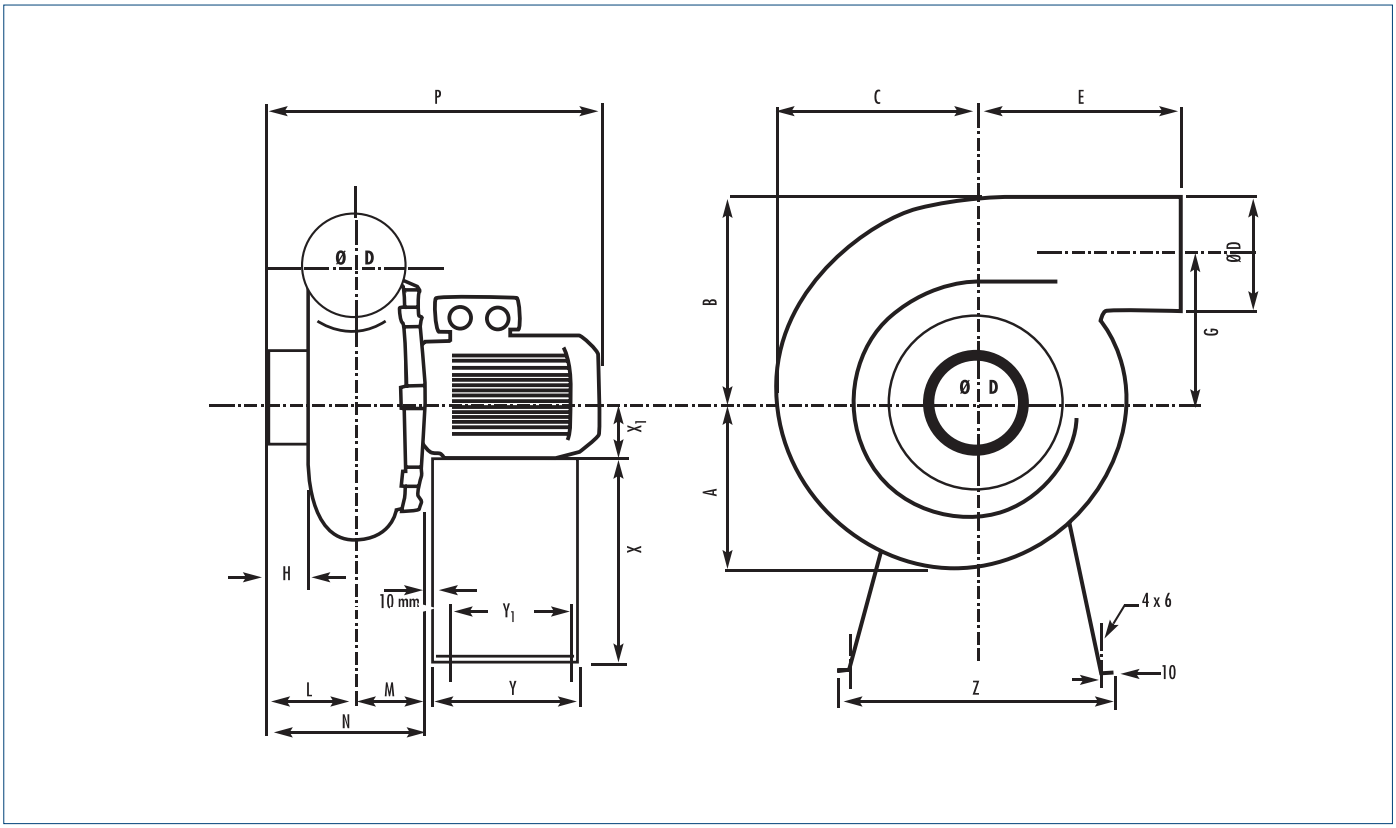

Typ	A	B	C	D	E	G	H	L	M	N	P	Y	Y1	Z	X	X1
10	115	135	127	75	158	97	32	48	57	137	295	12	100	165	135	
12	145	175	163	90	212	130	45	80	72	152	350	180	160	340	240	71
14	188	232	227	125	218	170	55	110	83	193	433	180	160	340	240	80
16	235	288	278	160	262	205	40	100	97	197	477	240	160	420	300	90

Charakterystyka akustyczna

		VASP 10		VASP 12		VASP 14		VASP 16	
		punkt 1	punkt 2	punkt 1	punkt 2	punkt 1	punkt 2	punkt 1	punkt 2
obroty [rpm]		1435	2870	1450	2850	1450	2850	1450	1450
wydajność [m³/h]		58	116	233	458	538	1057	906	2481
ciśnienie całkowite [Pa]		96	386	208	805	400	1547	585	477
częstotliwość [Hz]		Lw(dB)	Lw(dB)	Lw(dB)	Lw(dB)	Lw(dB)	Lw(dB)	Lw(dB)	Lw(dB)
	50			79,9	92,5	81,5	104,7	85,5	107,9
	100			71,9	88,5	76,9	90,2	87,0	94,2
	250	49,8	66,9	63,6	76,4	74,7	87,3	74,3	94
	500	45,2	64,8	66,4	72,6	69,1	84,1	70,9	84,1
	1000	49,8	60,3	55,7	76,4	61,4	80,0	69,2	83,4
	2500			47,7	63,3	54,6	71,8	62,9	80,3
	5000			43,3	62,4	50,0	69,3	57,8	77,5
	10000			41,4	58,0	48,3	64,7	49,7	72,5
Lw (dB)		61,6	80,8	83,9	98,1	87,3	105,8	93,6	110
Lw (dBA)		52,3	69,7	71,7	85,8	75,0	89,8	78,3	94,8

Venture Industries Sp. z o.o.
ul. Mokra 27, 05-092 Łomianki - Kiełpin
tel. +48 22 751 95 50, 751 20 31
fax +48 22 751 22 59, 751 12 02
e-mail: venture@venture.pl

Charakterystyki pracy

VASP 10

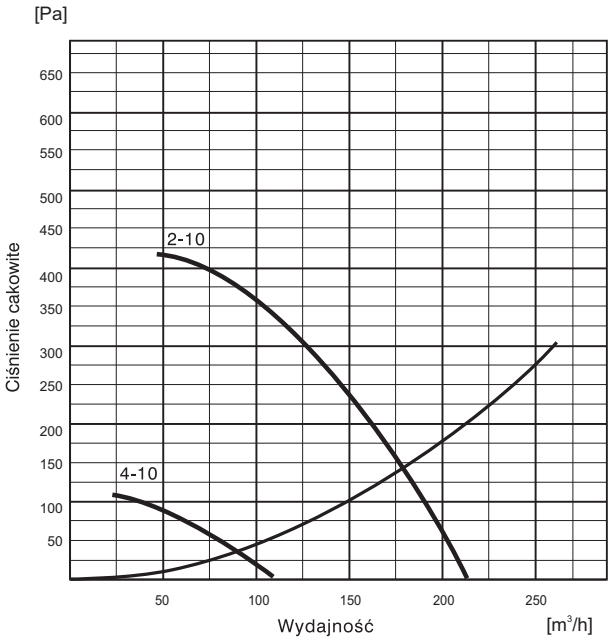

VASP 12

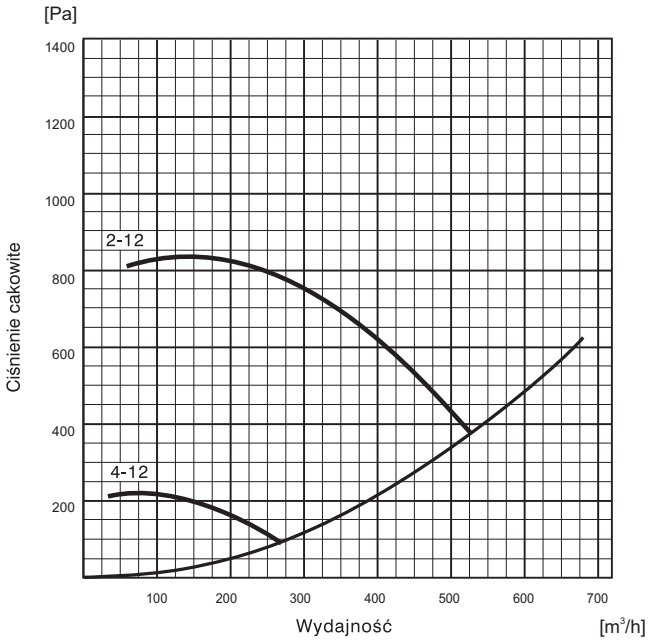

VASP 14

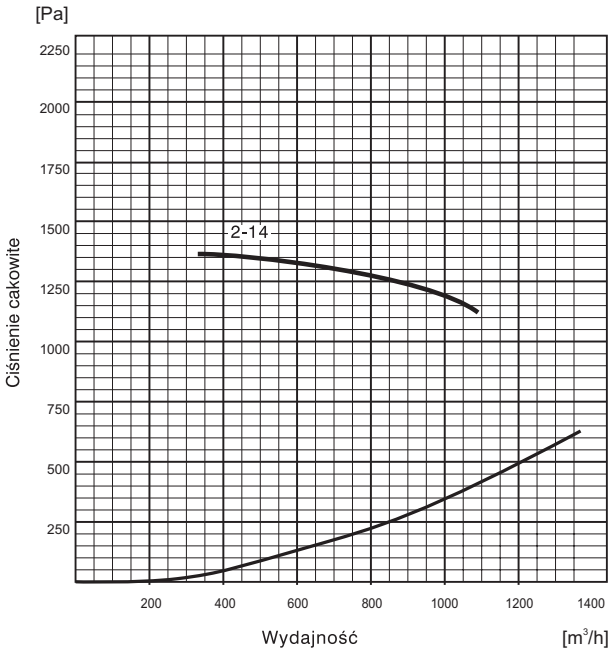

VASP 16

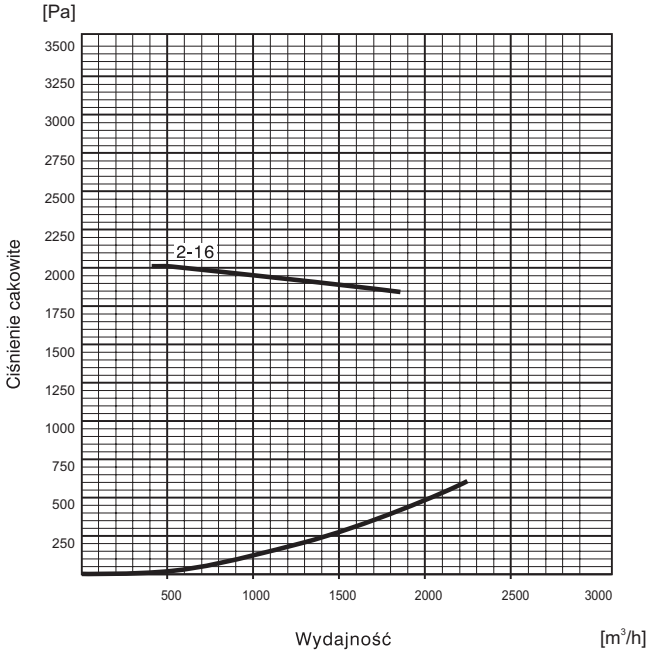



Zastosowanie

Wentylatory JET są przeznaczone do transportu medium zawierającego agresywne związki chemiczne jak opary kwasów, zasad, do odprowadzania spalin. Są odpowiednie do pracy w instalacjach odciągowych, digestoriach, zakładach chemicznych.

Konstrukcja

Serię JET stanowią promieniowe, dachowe wentylatory z wyrzutem pionowym o napędzie bezpośrednim w trzech wielkościach JET 20, JET 25, JET 35. Obudowa stanowi jednorodną bryłę. Główne elementy wentylatora takie jak osłona, obudowa, wirnik, wylot, podstawa, wykonane są ze wzmacnianego promieniami UV polipropylenu. Pozostałe elementy montażowe wykonane są ze stali nierdzewnej.
Wirnik z łopatkami pochylonymi do przodu został wyważony elektronicznie i dynamicznie zgodnie z normą ISO 1940. Wentylator wykonany jest zgodnie z AMCA 210-85 i ISO 5801. Maksymalna temperatura tłoczonego medium wynosi 60°C.

Silnik elektryczny

Silnik elektryczny wykonany zgodnie z obowiązującymi Dyrektywami oraz klasami sprawności, oznaczony znakiem CE. Klasa izolacji – F. Stopień ochrony - IP55. Zasilanie - trójfazowe 230/400V 50Hz, 400V 50Hz, 400/690V 50Hz lub jednofazowe 230V 50Hz (w zależności od modelu wentylatora i mocy silnika).Wentylatory z silnikami w innym wykonaniu: tabela wykonań specjalnych.
Schemat podłączenia elektrycznego: rys. 7, 8 str. 925.

Wykonanie specjalne

Specjalne wykonania wentylatorów chemoodpornych są zgodne z wymogami dyrektywy 94/9/CE ATEX, dotyczącej urządzeń przeznaczonych do użytku w przestrzeniach zagrożonych wybuchem. Charakterystyki pracy wentylatorów w wykonaniu przeciwwybuchowym tak jak wentylatorów w wykonaniu standardowym.

Dane techniczne

Typ	prędkość obrotowa [obr./min]	moc silnika [kW]	natężenie [A]	napięcie [V]	masa [kg]	nr artykułu
Wentylatory trójfazowe						
JET/6-20-018T	1000	0,18	1,5/0,85	230/400	22,8	47015440
JET/4-20-025T	1500	0,25	1,7/0,96	230/400	22,8	47015445
JET/2-20-075T IE2	3000	0,75	3,2/1,9	230/400	24	427015450
JET/2-20-110T IE2	3000	1,1	4,7/2,7	230/400	25,9	427015454
JET6-25-018T	1000	0,18	1,5/0,85	230/400	22,8	47015455
JET/4-25-037T	1500	0,37	2,1/1,2	230/400	25,5	47015460
JET/2-25-220T IE2	3000	2,2	8,8/5,1	230/400	35	427015465
JET/6-30-055T	1000	0,55	3,0/1,8	230/400	38,2	47015470
JET/4-30-150T IE2	1500	1,1	6,4/3,7	230/400	43,2	427015474
Wentylatory jednofazowe						
JET/4-20-025S	1500	0,25	2,5	230	19,5	47015443
JET/2-20-075S	3000	0,75	5,4	230	25,2	47015448
JET/2-20-110S	3000	1,1	4,7	230	25,9	47015452
JET/4-25-037S	1500	0,37	3,1	230	25,5	47015458
JET/4-30-150S	1500	1,5	9,2	230	40,15	47015473

Wartości natężenia prądu są przybliżone i zależą od zastosowanego modelu silnika.

Venture Industries Sp. z o.o.
ul. Mokra 27, 05-092 Łomianki - Kiełpin
tel. +48 22 751 95 50, 751 20 31
fax +48 22 751 22 59, 751 12 02
e-mail: venture@venture.pl

Wymiary [mm]

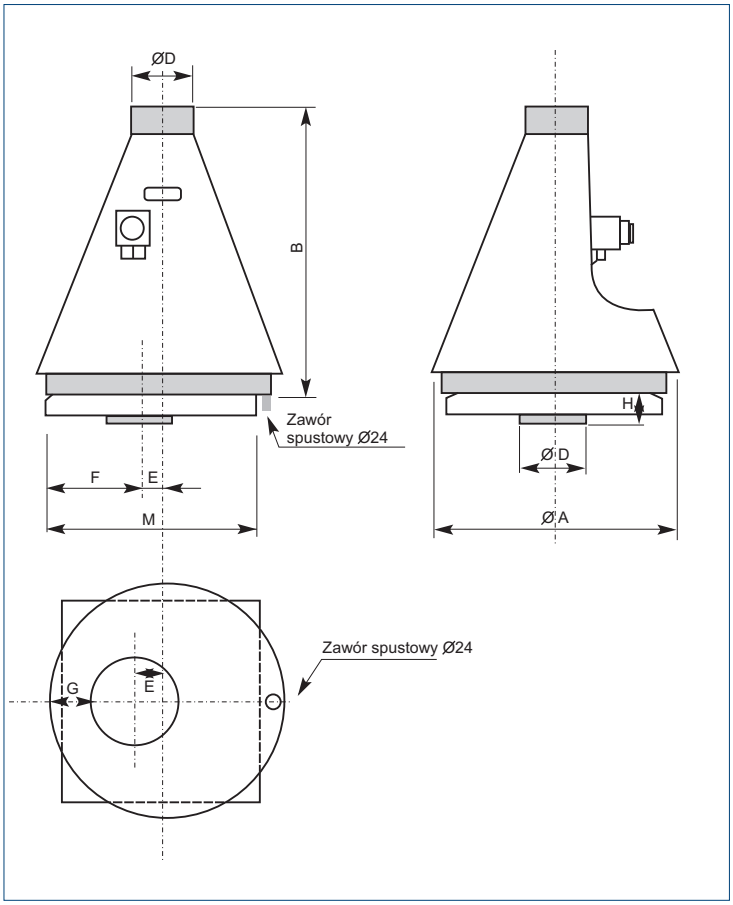

Typ	ØA	B	ØD	E	F	G	H	M
20	600	800	160	50	250	160	70	540
25	735	930	200	60	240	145	70	540
30	880	1040	250	70	200	75	70	540

Schemat wentylatora

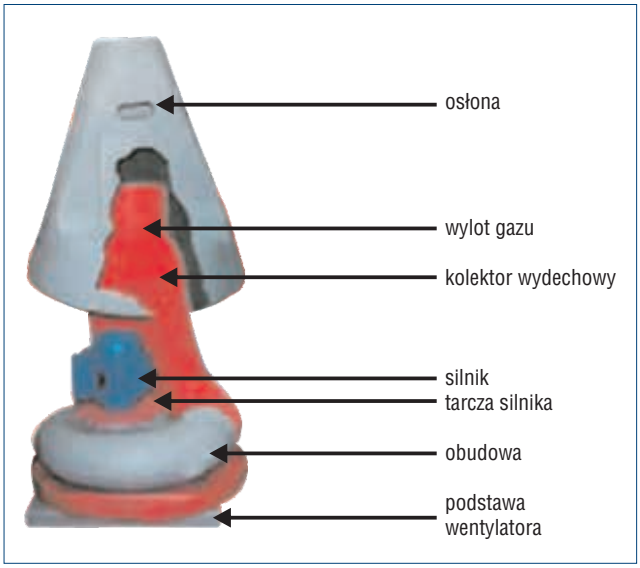

Charakterystyka akustyczna

Typ	prędkość obrotowa	częstotliwość 100	250	500	1000	2500	5000	10000	moc akustyczna	poziom ciśnienia akustycznego
	[rpm]	[Hz]	[Hz]	[Hz]	[Hz]	[Hz]	[Hz]	[Hz]	[dB]	[dB(A)]
JET 20	1540/4 bieguny	66	69	67	63	58	54	47	73,2	69,1
	2850/2 bieguny		78	81	79	75	69	66	85,0	83,0
JET 25	950/6 biegunów	63	64	63	61	55	56		70,3	65,0
	1450/4 bieguny	73	71	70	70	62	65	58	77,8	74,1
	2850/2 bieguny		85	83	82	82	74	77	89,7	87,9
JET 30	950/6 biegunów	69	71	70	65	61	56		76,5	70,7
	1450/4 bieguny	79	78	77	76	72	66	62	84,1	80,2

Charakterystyki pracy

JET 20

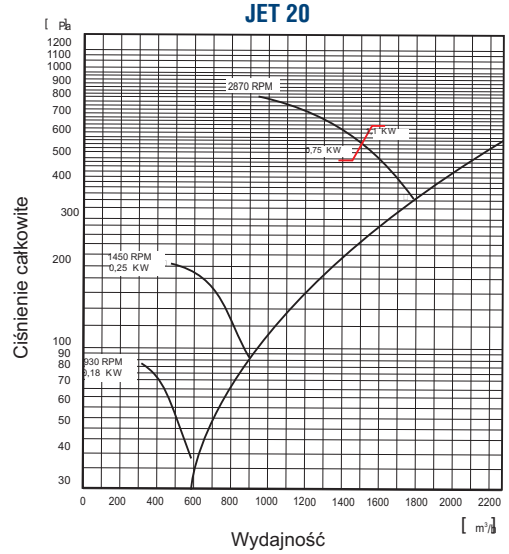

JET 25

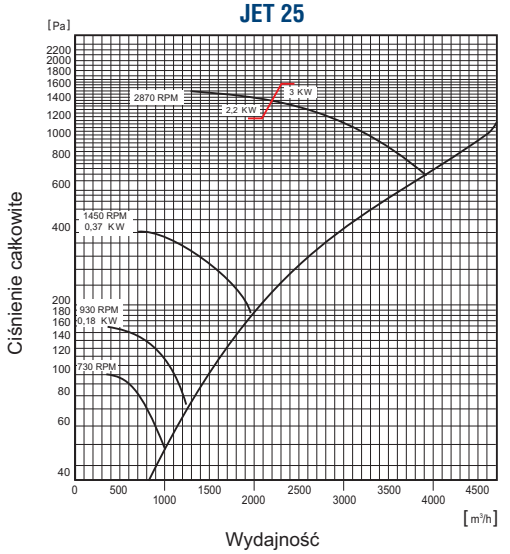

JET 30

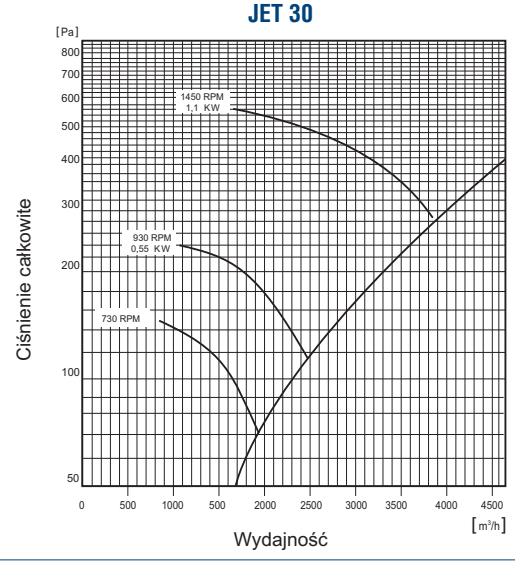

Venture Industries Sp. z o.o.
ul. Mokra 27, 05-092 Łomianki - Kiełpin
tel. +48 22 751 95 50, 751 20 31
fax +48 22 751 22 59, 751 12 02
e-mail: venture@venture.pl



CRDV-C kanałowy



CRDV-R dachowy

Zastosowanie

Wentylatory CRDV, kanałowe lub dachowe, przeznaczone są do transportu agresywnych związków chemicznych, wilgotnych gazów, spalin i zanieczyszczonego powietrza. Doskonale sprawdzają się w przemyśle chemicznym i spożywczym, jak również znajdują szerokie zastosowanie w obiektach użyteczności publicznej takich jak szpitale, laboratoria, szkoły...

Konstrukcja

Wentylatory przeznaczone są do wentylacji pomieszczeń o niskim stopniu zapylenia, przystosowane do montażu w pozycji pionowej lub poziomej, w kanałach o średnicach od 200 do 315 mm. Obudowa wykonana jest z trudnopalnego polipropylenu PPs, wirnik z polipropylenu lub polichlorku winylidenu. Wentylatory CRDV mają zastosowanie jako wentylatory kanałowe lub dachowe. Średnice przewodów wentylacyjnych 200, 250, 315 mm. Zakres temperatury stosowania wentylatorów CRDV zawiera się w przedziale -20°C do +40°C.

Silnik elektryczny

Silnik elektryczny wykonany zgodnie z obowiązującymi Dyrektywami oraz klasami sprawności, oznaczony znakiem CE. Klasa izolacji – F. Stopień ochrony - IP55. Zasilanie - trójfazowe 230/400V 50Hz, 400V 50Hz, 400/690V 50Hz lub jednofazowe 230V 50Hz (w zależności od modelu wentylatora i mocy silnika).Wentylatory z silnikami w innym wykonaniu: tabela wykonań specjalnych.

Wykonanie specjalne

Specjalne wykonania wentylatorów chemoodpornych są zgodne z wymogami dyrektywy ATEX, dotyczącej urządzeń przeznaczonych do użytku w przestrzeniach zagrożonych wybuchem, dla strefy 1 oraz 2. Więcej informacji w rozdziale wentylatory przeciwwybuchowe.

Dane techniczne

Typ	prędkość obrotowa [obr./min]	moc nominalna [kW]	napięcie [V]	natężenie [A]
CRDV 200/180/900	900	0,18	400	0,73
CRDV 200/180/1400	1400	0,25	400	0,69
CRDV 200/180/2800	2800	1,10	400	2,32
CRDV 200/180/1400/900	1400/900	0,30/0.22	400	1,20/0,90
CRDV 200/180/2800/1400	2800/1400	1,10/0,30	400	2,80/1,54
CRDV 200/200/900	900	0,18	400	0,73
CRDV 200/200/1400	1400	0,25	400	0,69
CRDV 200/200/2800	2800	1,50	400	3,05
CRDV 200/200/1400/900	1400/900	0,30/0,22	400	1,20/0,90
CRDV 200/200/2800/1400	2800/1400	1,10/0,30	400	2,80/1,54
CRDV 250/225/900	900	0,18	400	0,73
CRDV 250/225/1400	1400	0,37	400	1,04
CRDV 250/225/2800	2800	3,00	400	5,81
CRDV 250/225/1400/900	1400/900	0,55/0,20	400	1,82/0,97
CRDV 250/250/900	900	0,18	400	0,73
CRDV 250/250/1400	1400	0,75	400	1,71
CRDV 250/250/1400/900	1400/900	0,75/0,25	400	1,98/1,28
CRDV 315/280/900	900	0,37	400	1,21
CRDV 315/280/1400	1400	1,10	400	2,56
CRDV 315/280/1400/900	1400/900	1,10/0,30	400	3,02/1,43
CRDV 315/315/900	900	0,55	400	1,61
CRDV 315/315/1400	1400	2,20	400	4,61
CRDV 315/315/1400/900	1400/900	2,20/0,70	400	5,18/2,55

Wymiary [mm]

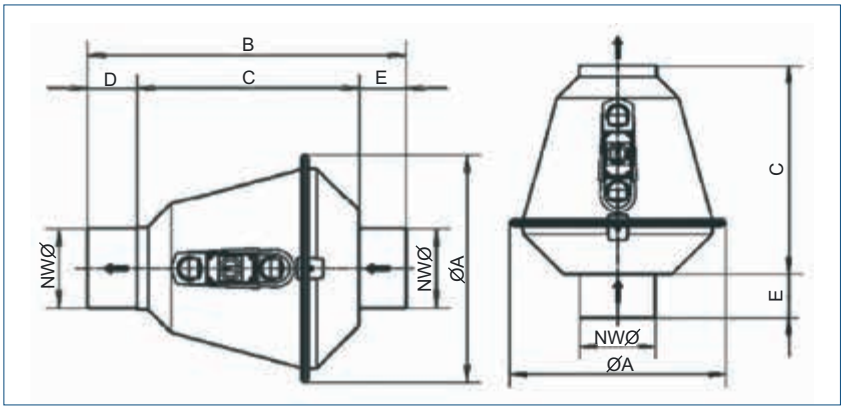

Typ	NWØ	ØA	B	C	D	E
CRDV200	200	575	800	558	125	117
CRDV250	250	635	905	573	170	162
CRDV315	315	705	1031	599	220	212

Venture Industries Sp. z o.o.
ul. Mokra 27, 05-092 Łomianki - Kiełpin
tel. +48 22 751 95 50, 751 20 31
fax +48 22 751 22 59, 751 12 02
e-mail: venture@venture.pl

Charakterystyka

CRDV 200D/180

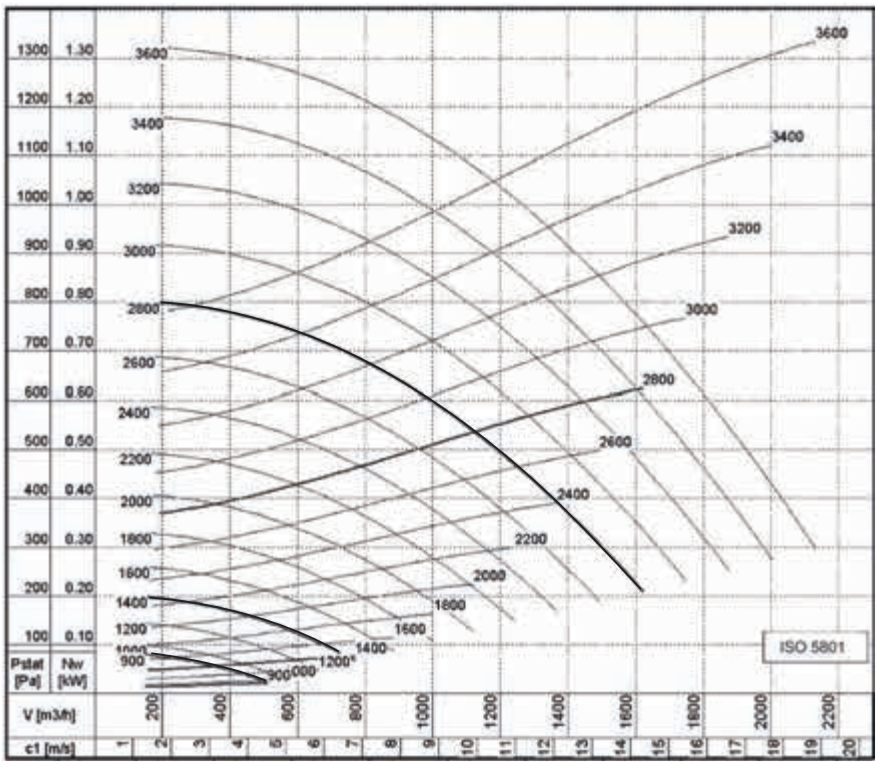

Poziom mocy akustycznej LwA dB(A); Ciśnienie akustyczne LpA=LwA-7dB(A); Odległość 1m ISO 5136.2

n min^{-1}	L_{wA} dB(A)	Hz 63	125	250	500	1000	2000	4000	8000
700	46	20	32	40	43	39	35	28	19
850	51	25	37	45	48	44	40	33	24
900	52	26	38	46	49	45	41	34	25
1100	56	30	42	50	53	49	45	38	29
1400	61	35	47	55	58	54	50	43	34
1700	65	39	51	59	62	58	54	47	38
2800	76	50	62	70	73	69	65	58	49
3400	80	54	66	74	77	73	69	62	53
3600	81	55	67	75	78	74	70	63	54

Charakterystyka

CRDV 200D/200

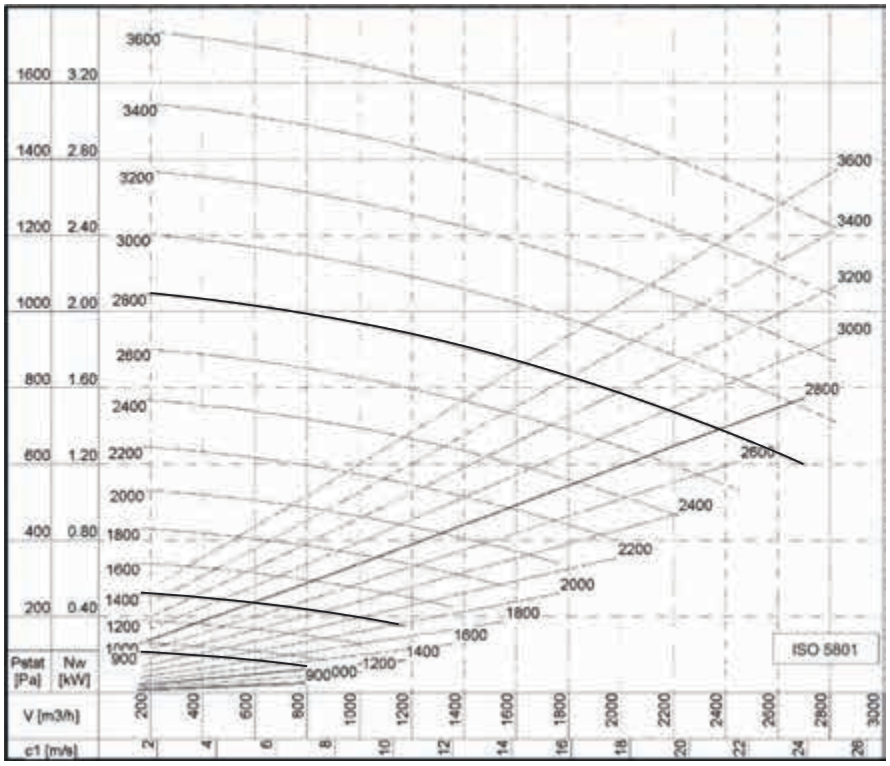

Poziom mocy akustycznej LwA dB(A); Ciśnienie akustyczne LpA=LwA-7dB(A); Odległość 1 m ISO 5136.2

n min $^{-1}$	L_{wA} dB(A)	Hz 63	125	250	500	1000	2000	4000	8000
700	47	11	33	39	40	42	39	30	21
850	52	16	38	44	45	49	44	35	26
900	53	17	39	45	46	48	45	36	27
1100	57	21	43	49	50	52	49	40	31
1400	62	26	48	54	55	57	54	45	36
1700	66	30	52	58	59	61	58	49	40
2800	77	41	63	69	70	72	69	60	51
3400	81	45	67	73	74	76	73	64	55
3600	82	46	68	74	75	77	74	65	56

Venture Industries Sp. z o.o.
ul. Mokra 27, 05-092 Łomianki - Kiełpin
tel. +48 22 751 95 50, 751 20 31
fax +48 22 751 22 59, 751 12 02
e-mail: venture@venture.pl

Charakterystyka

CRDV 250D/225

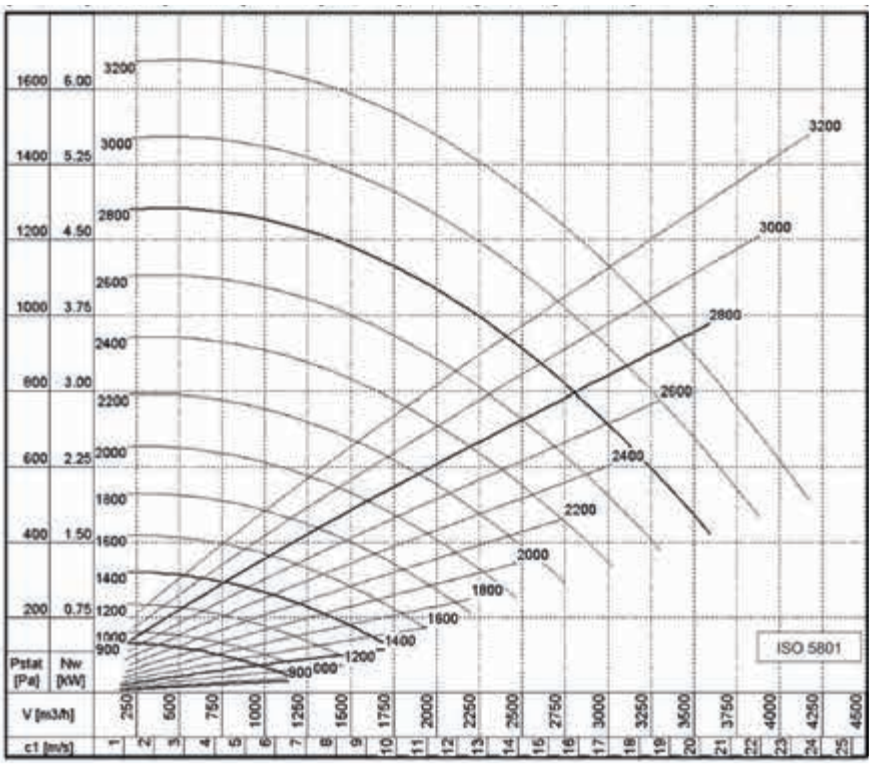

Poziom mocy akustycznej LwA dB(A); Ciśnienie akustyczne LpA=LwA-7dB(A); Odległość 1m ISO 5136.2

n min^{-1}	L_{wA} dB(A)	Hz							
		63	125	250	500	1000	2000	4000	8000
700	49	18	32	41	44	45	42	33	23
850	54	23	37	46	49	50	47	38	28
900	55	24	38	47	50	51	48	39	29
1100	59	28	42	51	54	55	52	43	33
1400	64	33	47	56	59	60	57	48	38
1700	68	37	51	60	63	64	61	52	42
2800	79	48	62	71	74	75	72	63	53
3200	81	50	64	73	76	77	74	65	55

Charakterystyka

CRDV 315D/280

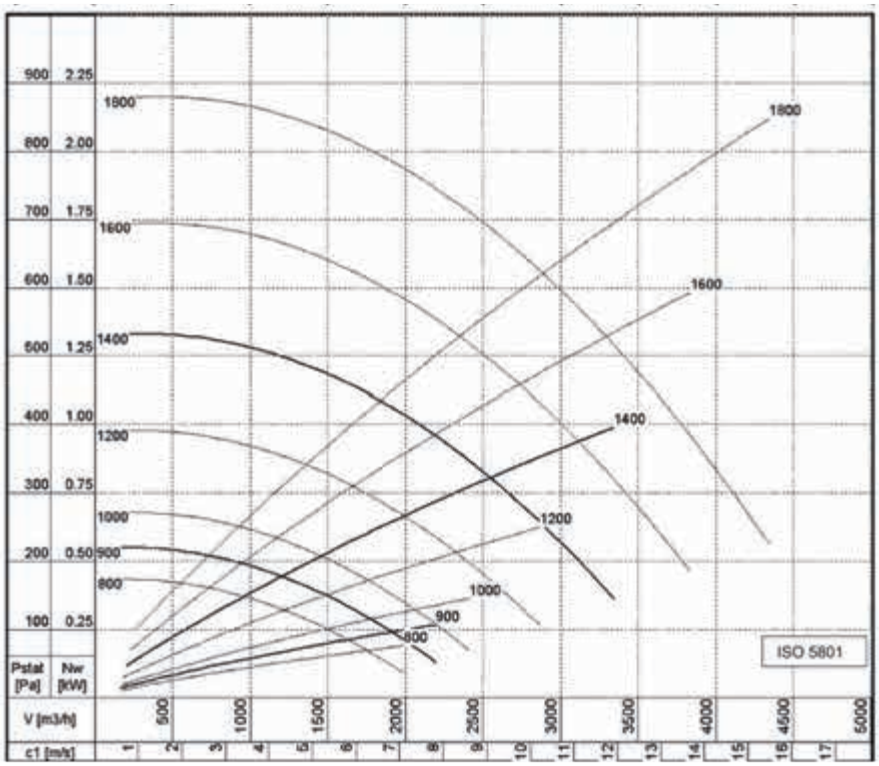

Poziom mocy akustycznej LwA dB(A); Ciśnienie akustyczne LpA=LwA-7dB(A); Odległość 1 m
ISO 5136.2

n min $^{-1}$	L_{wA} dB(A)	Hz							
		63	125	250	500	1000	2000	4000	8000
700	57	33	42	49	52	52	48	40	31
850	62	38	47	54	57	57	53	45	36
900	63	39	48	55	58	58	54	46	37
1100	67	43	52	59	62	62	58	50	41
1400	72	48	57	64	67	67	63	55	46
1700	76	52	61	68	71	71	67	59	50
1800	77	53	62	69	72	72	68	60	51

Venture Industries Sp. z o.o.
ul. Mokra 27, 05-092 Łomianki - Kiełpin
tel. +48 22 751 95 50, 751 20 31
fax +48 22 751 22 59, 751 12 02
e-mail: venture@venture.pl

Akcesoria: Wentylatory CRDV

wspornik ścienny do montażu pionowego

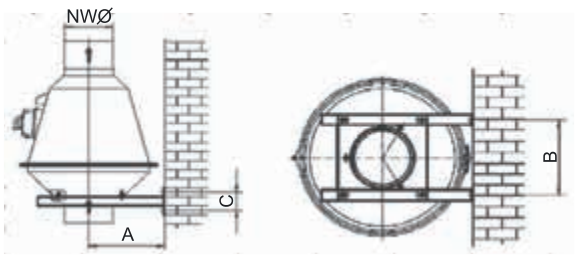

Typ	NWØ	A	B	C
CRDV 200/180	200	315	274	80
CRDV 200/200	200	315	274	80
CRDV 250/225	250	345	318	80
CRDV 250/250	250	345	318	80
CRDV 315/280	315	380	374	80
CRDV 315/315	315	380	374	80

wspornik ścienny do montażu sufitowego/podłogowego

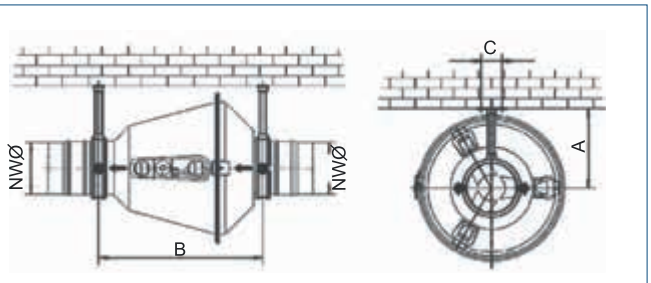

Typ	NWØ	A	B	C
CRDV 200/180	200	315	630	83
CRDV 200/200	200	315	630	83
CRDV 250/225	250	345	645	83
CRDV 250/250	250	345	645	83
CRDV 315/280	315	380	670	83
CRDV 315/315	315	380	670	83

wspornik ścienny do montażu poziomego

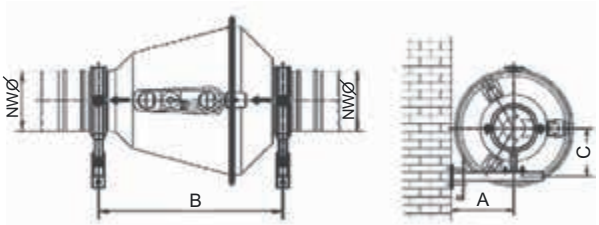

Typ	NWØ	A	B	C	D
CRDV 200/180	200	315	630	240	80
CRDV 200/200	200	315	630	240	80
CRDV 250/225	250	345	645	265	80
CRDV 250/250	250	345	645	265	80
CRDV 315/280	315	380	670	298	80
CRDV 315/315	315	380	670	298	80

klapa zwrotna

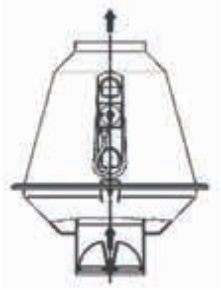

złącze przeciwdrganiowe PCV

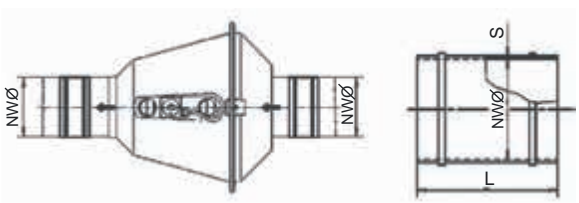

średnica	L	S
200	100	2
250	100	2
315	100	2

płyta dachowa

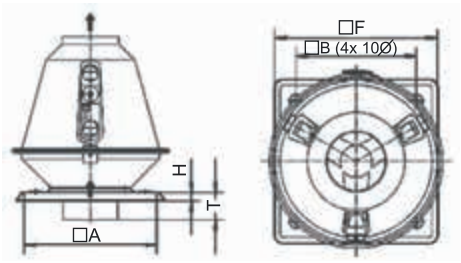

Typ	□A	□B	□F	T	H
CRDV200	480	400	545	99	45
CRDV250	520	435	585	144	45
CRDV315	630	520	695	194	45

Akcesoria: Wentylatory CRDV

podstawa dachowa izolowana (współczynnik przew. ciepła 0,024 W/mK)

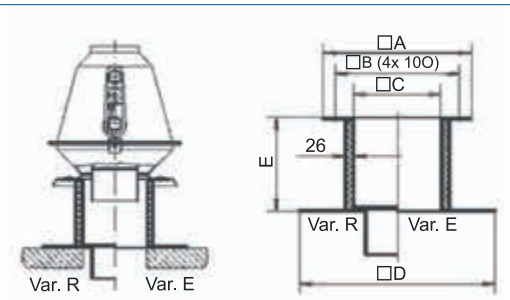

podstawa dachowa (współczynnik przew. ciepła 0,022 W/mK)

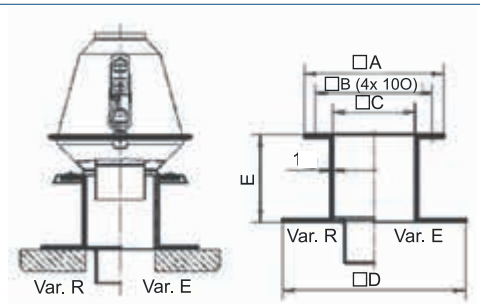

Typ	□A	□B	□C	□D	E
CRDV200	480	40	280	630	300
CRDV250	520	435	315	670	300
CRDV315	630	520	400	750	300

Podstawa dachowa RS

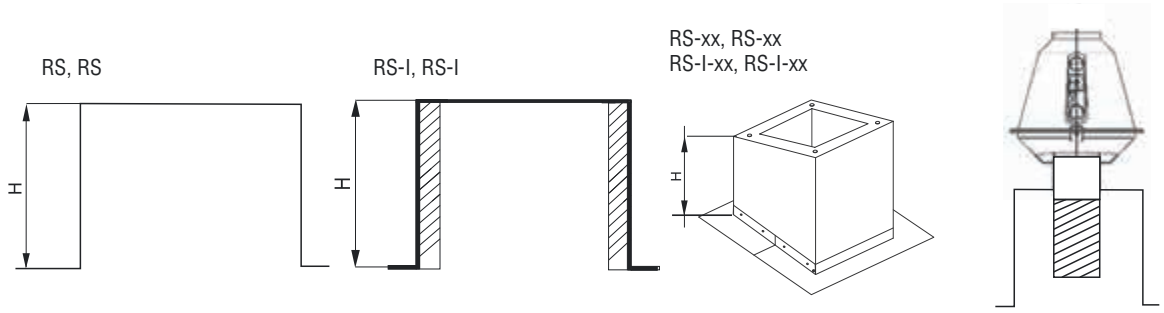

Uwaga: Podstawę dachową należy zabezpieczyć przed kontaktem ze związkami agresywnymi chemicznie poprzez zastosowanie odpowiedniego kanału.

RS, RS, RS - I

- do montażu na płaskim, poziomym pokryciu
- wewnętrzna izolacja przeciw kondensacji
- w wersji RS-I wewnętrzna izolacja termiczna (wełna szklana/kamienna) o grubości 30 mm

Typ	Typ wentylatora	H [mm]	materiał
495	CRDV 200	300	Stal ocynkowana
495 AP	CRDV 200	300	Stal nierdzewna
535	CRDV 250	300	Stal ocynkowana
535 AP	CRDV 250	300	Stal nierdzewna
645	CRDV 315	300	Stal ocynkowana
645 AP	CRDV 315	300	Stal nierdzewna

α - dopuszczalny kąt nachylenia dachu

RS- xx,RS - I - xx

- do montażu na płaskim pokryciu skośnym, gdzie xx oznacza kąt lub procent nachylenia
- wewnętrzna izolacja przeciw kondensacji
- w wersji RS-I wewnętrzna izolacja termiczna (wełna szklana/kamienna) o grubości 30 mm

Venture Industries Sp. z o.o.
ul. Mokra 27, 05-092 Łomianki - Kiełpin
tel. +48 22 751 95 50, 751 20 31
fax +48 22 751 22 59, 751 12 02
e-mail: venture@venture.pl



Zastosowanie

Wentylatory z serii CV są przeznaczone do transportu agresywnych związków chemicznych, wilgotnych gazów, spalin i zanieczyszczonego powietrza. Doskonale sprawdzają się w przemyśle chemicznym i spożywczym, jak również znajdują szerokie zastosowanie w obiektach użyteczności publicznej takich jak szpitale, laboratoria, szkoły...

Konstrukcja

Seria wentylatorów CV obejmuje nisko, średnio i wysokociśnieniowe wentylatory chemoodporne, o napędzie bezpośrednim i pasowym. W zależności od modelu wykonane są z polipropylenu, trudnopalnego polipropylenu, polichlorku winylu, polietylenu, polifluorku winylidenu, zakres temperatury stosowania od -50°C do 140°C. Wirniki z łopatkami pochylonymi do przodu lub do tyłu wyważane dynamicznie i statycznie. Wykonania niestandardowe i specjalne wymagają ustaleń z Venture Industries Sp. z o.o.

Silnik elektryczny

Silniki są wykonane zgodnie ze standardami IEC, posiadają znak CE. Klasa izolacji F, stopień ochrony IP 55.

Silniki na inne napięcie i częstotliwość, dwubiegowe, o podwyższonym stopniu ochrony, przystosowane do regulacji napięciowej lub przetwornicą częstotliwości, z niezależnym chłodzeniem, mogą być dostarczone po uprzednim uzgodnieniu.

Wykonania specjalne

Specjalne wykonania wentylatorów chemoodpornych są zgodne z wymogami dyrektywy ATEX, dotyczącej urządzeń przeznaczonych do użytku w przestrzeniach zagrożonych wybuchem. Więcej informacji w rozdziale wentylatory przeciwwybuchowe.

Poglądowy zakres zastosowania wentylatorów chemoodpornych CV



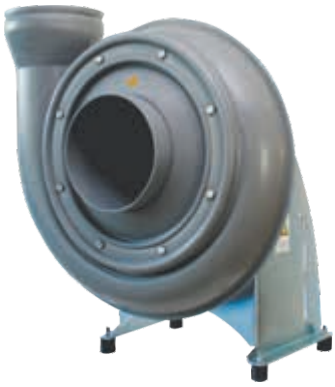

Zastosowanie

Wentylatory promieniowe CMVeco przeznaczone są do transportu agresywnych związków chemicznych, wilgotnych gazów lub spalin.
Odpowiednie do pracy w odciągach i digestoriach w przemyśle chemicznym jak również znajdują szerokie zastosowanie w obiektach użyteczności publicznej takich jak szpitale, laboratoria, szkoły.

Konstrukcja

Standardowy układ przeniesienia napędu poprzez napęd bezpośredni. Termicznie formowana obudowa może być wykonana z następujących tworzyw sztucznych: PP, PPs, PPs-EL, PE, PVC, PVDF.
Wirnik dostępny z PPs, PPs-EL, lub PVDF, posiada 20 łopatek pochylonych do przodu. Piasta wykonana jest ze stopu aluminium, dodatkowo pokrywana warstwą tworzywa sztucznego.
Podstawa z tarczą silnikową wykonana ze stali galwanizowanej. Na życzenie dostępna ze stali AISI304

Silnik elektryczny

Asynchroniczny, trójfazowy 230/400V-50Hz, lub jednofazowy 230V-50Hz z kondensatorem.
Silniki są wykonane zgodnie ze standardami IEC 60072 i IEC 60034, posiadają znak CE. Klasa izolacji F, stopień ochrony IP 55. Silniki jednofazowe przystosowane są do napięciowej regulacji prędkości obrotowej. Silniki trójfazowe przystosowane są do regulacji przetwornicą częstotliwości. Standardowo bez zabezpieczenia termicznego. Silniki na inne napięcie i częstotliwość, klasę sprawności, o podwyższonym stopniu ochrony, z niezależnym chłodzeniem, z czujnikami (bimetalowymi lub pozystorowymi) mogą być dostarczane na życzenie.

Wykonanie specjalne

Na życzenie istnieje możliwość wykonania konstrukcji z napędem pasowym. Zastosowany prosty system naciągu ułatwia regulację oraz wymianę pasków klinowych.
Specjalne wykonania wentylatorów chemoodpornych są zgodne z wymogami dyrektywy ATEX, dotyczącej urządzeń przeznaczonych do użytku w przestrzeniach zagrożonych wybuchem, dla strefy 1 i 2.

Akcesoria

Złącza przeciwdrganiowe PVC, wibroizolatory, drenaż obudowy, osłona silnika, osłona przeciwodłamkowa, wspornik ścienny, kołnierze przyłączeniowe.

Venture Industries Sp. z o.o.
ul. Mokra 27, 05-092 Łomianki - Kiełpin
tel. +48 22 751 95 50, 751 20 31
fax +48 22 751 22 59, 751 12 02
e-mail: venture@venture.pl

Charakterystyka

CMVeco 125/125

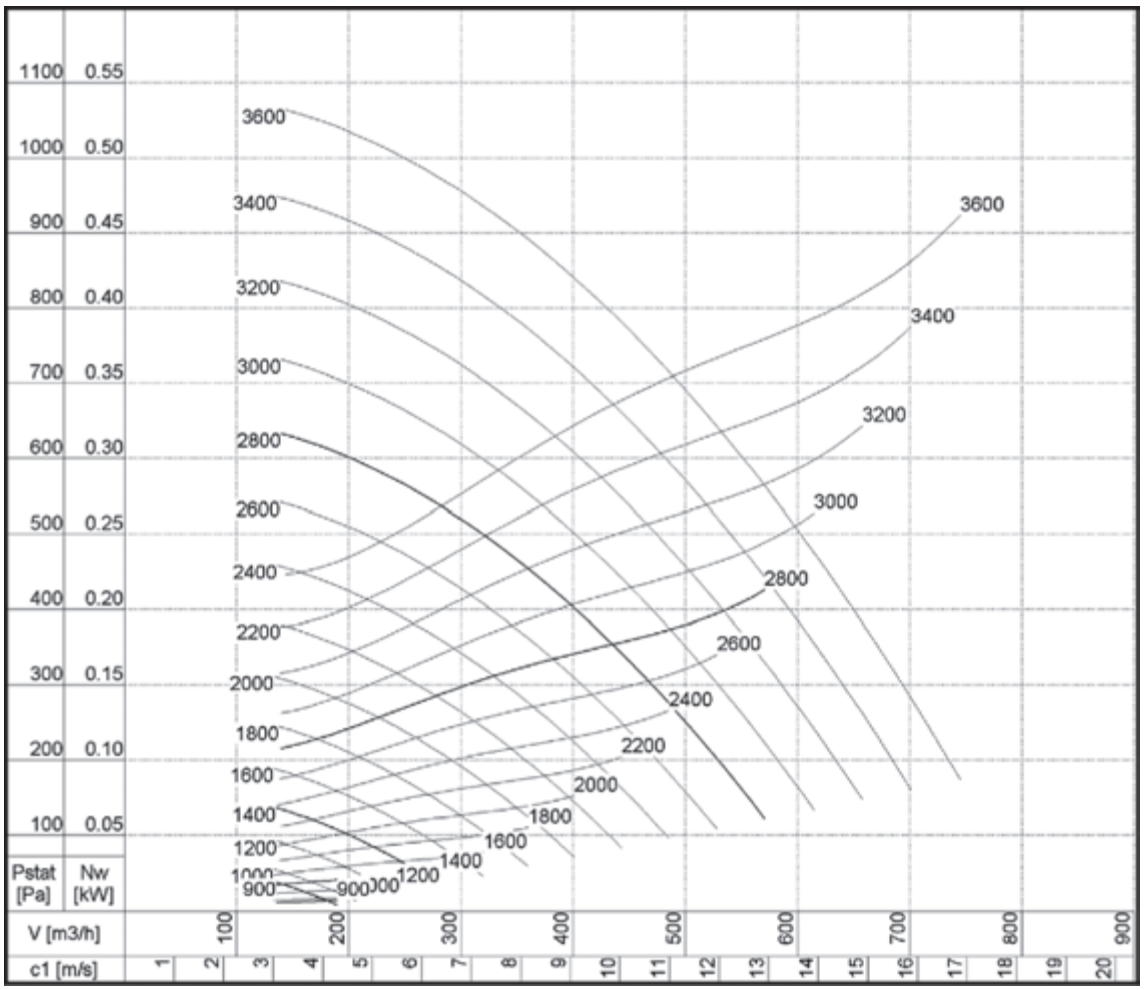

Poziom mocy akustycznej LwA dB(A); Ciśnienie akustyczne LpA = LwA -7dB(A); Odległość 1 m
ISO 5136.2

n min -1	LwA dB(A)	Hz 63	125	250	500	1000	2000	4000	8000
1600	50	4	20	33	40	46	45	40	29
1800	53	7	23	36	43	49	48	43	32
2000	55	9	25	38	45	51	50	45	34
2200	57	11	27	40	47	53	52	47	36
2400	59	13	29	42	49	55	54	49	38
2600	61	15	31	44	51	57	56	51	40
2800	63	17	33	46	53	59	58	53	42
3000	64	18	34	47	54	60	59	54	43
3200	65	19	35	48	55	61	60	55	44
3400	67	21	37	50	57	63	62	57	46
3600	68	22	38	51	58	64	63	58	47

Charakterystyka

CMVeco 160/160

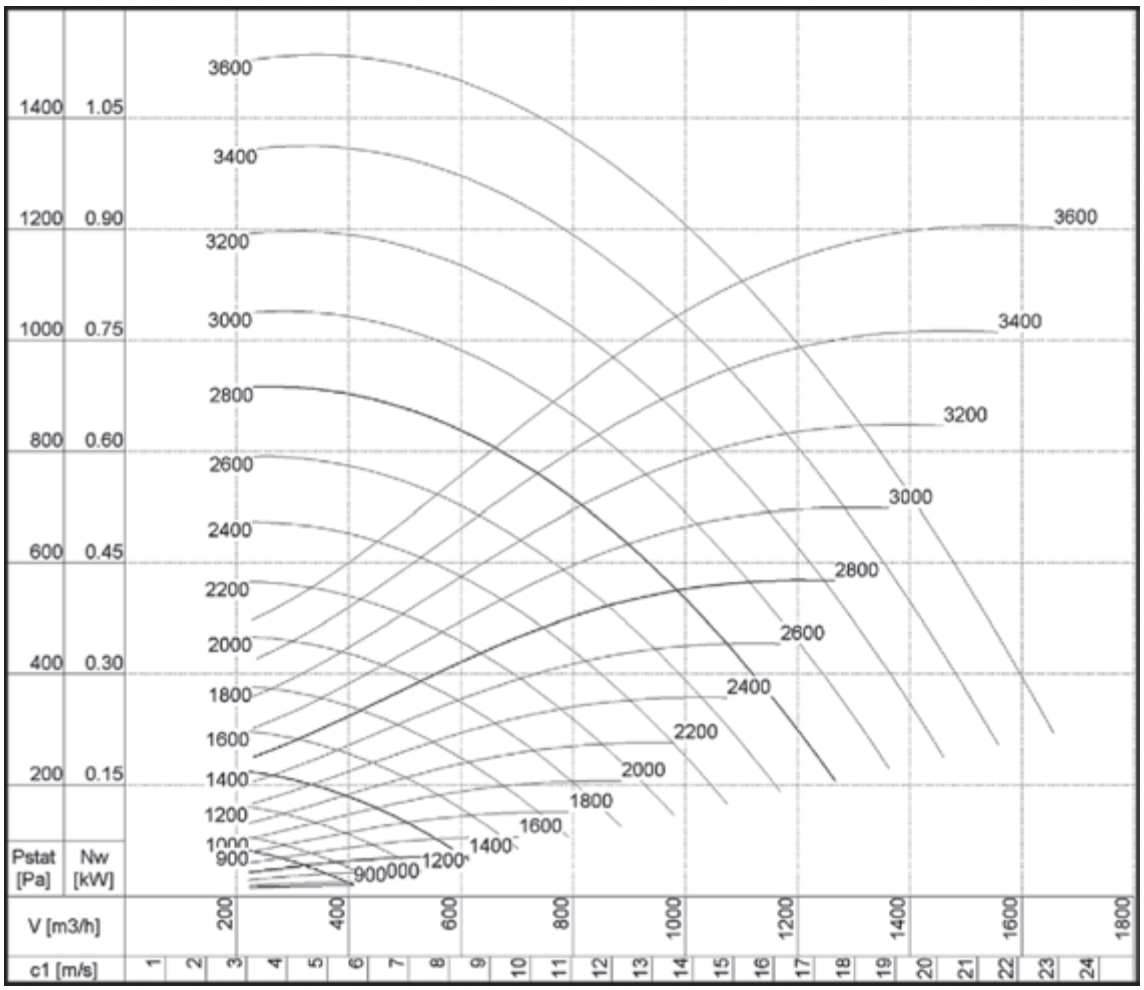

Poziom mocy akustycznej LwA dB(A); Ciśnienie akustyczne LpA = LwA -7dB(A); Odległość 1 m

ISO 5136.2

n min -1	LwA dB(A)	Hz 63	125	250	500	1000	2000	4000	8000
1600	58	12	28	41	47	54	53	47	36
1800	61	15	31	44	50	57	56	50	39
2000	63	17	33	46	52	59	58	52	41
2200	65	19	35	48	54	61	60	54	43
2400	67	21	37	50	56	63	62	56	45
2600	69	23	39	52	58	65	64	58	47
2800	71	25	41	54	60	67	66	60	49
3000	72	26	42	55	61	68	67	61	50
3200	73	27	43	56	62	69	68	62	51
3400	75	29	45	58	64	71	70	64	53
3600	76	30	46	59	65	72	71	65	54

Venture Industries Sp. z o.o.
ul. Mokra 27, 05-092 Łomianki - Kiełpin
tel. +48 22 751 95 50, 751 20 31
fax +48 22 751 22 59, 751 12 02
e-mail: venture@venture.pl

Charakterystyka

CMVeco 200/200

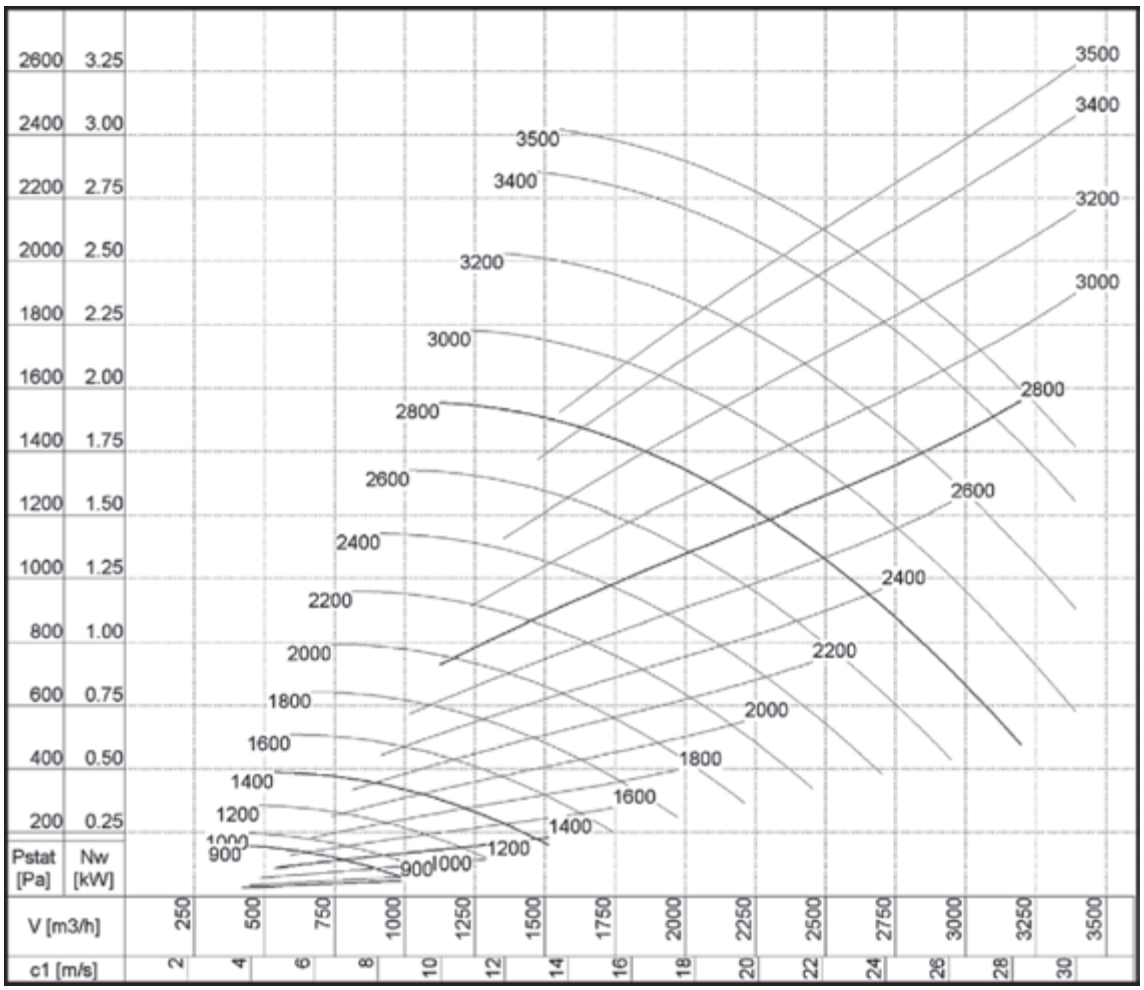

Poziom mocy akustycznej LwA dB(A); Ciśnienie akustyczne LpA = LwA -7dB(A); Odległość 1 m
ISO 5136.2

n min -1	LwA dB(A)	Hz 63	125	250	500	1000	2000	4000	8000
1600	64	20	37	46	51	60	61	51	39
1800	67	23	40	49	54	63	64	54	42
2000	69	25	42	51	56	65	66	56	44
2200	71	27	44	53	58	67	68	58	46
2400	73	29	46	55	60	69	70	60	48
2600	75	31	48	57	62	71	72	62	50
2800	77	33	50	59	64	73	74	64	52
3000	78	34	51	60	65	74	75	65	53
3200	79	35	52	61	66	75	76	66	54
3400	81	37	54	63	68	77	78	68	56
3500	81	37	54	63	68	77	78	68	56

Charakterystyka

CMVeco 200/180

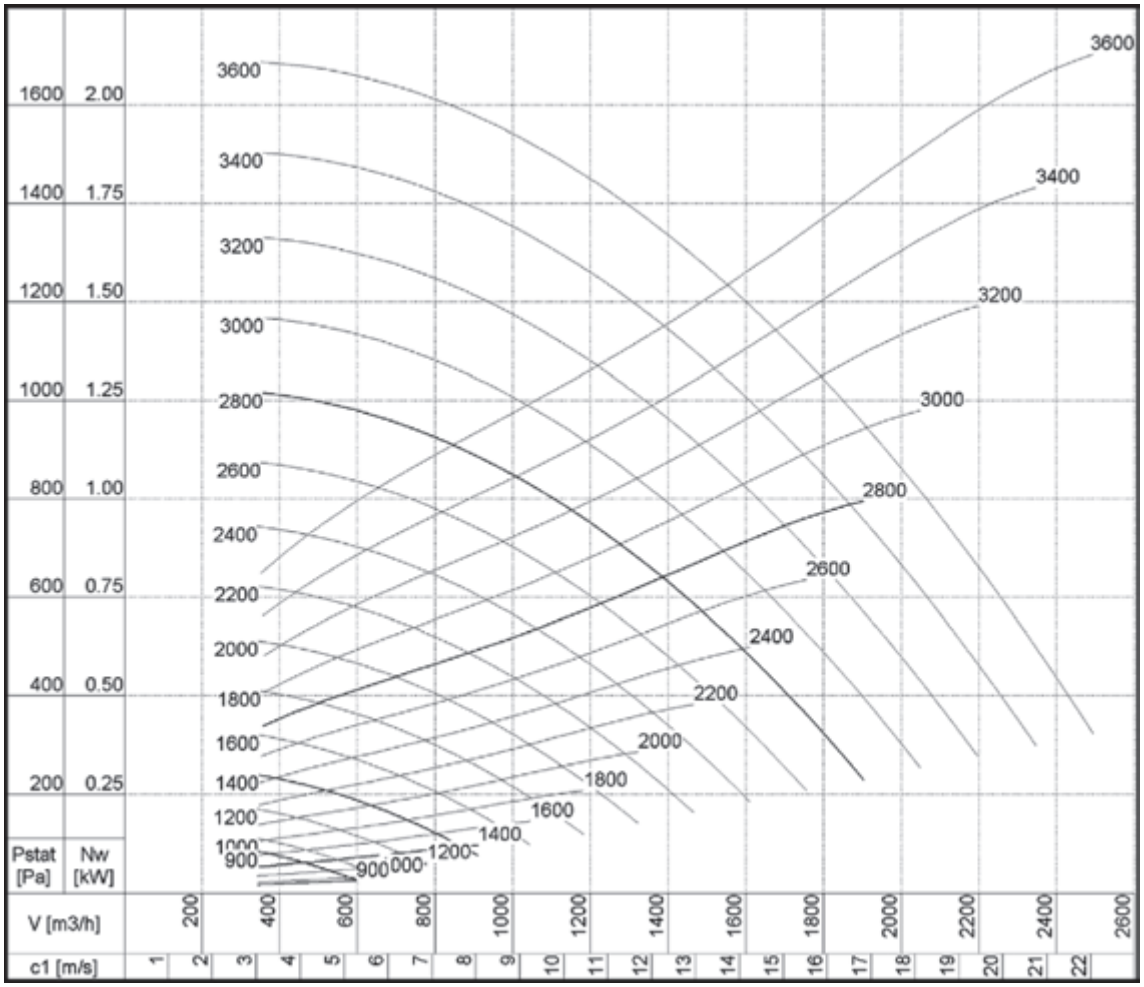

Poziom mocy akustycznej LwA dB(A); Ciśnienie akustyczne LpA = LwA -7dB(A); Odległość 1 m

ISO 5136.2

n min -1	LwA dB(A)	Hz 63	125	250	500	1000	2000	4000	8000
1600	61	15	31	43	50	57	56	50	39
1800	64	18	34	46	53	60	59	53	42
2000	66	20	36	48	55	62	61	55	44
2200	68	22	38	50	57	64	63	57	46
2400	70	24	40	52	59	66	65	59	48
2600	72	26	42	54	61	68	67	61	50
2800	74	28	44	56	63	70	69	63	52
3000	75	29	45	57	64	71	70	64	53
3200	76	30	46	58	65	72	71	65	54
3400	78	32	48	60	67	74	73	67	56
3600	79	33	49	61	68	75	74	68	57

Venture Industries Sp. z o.o.
ul. Mokra 27, 05-092 Łomianki - Kiełpin
tel. +48 22 751 95 50, 751 20 31
fax +48 22 751 22 59, 751 12 02
e-mail: venture@venture.pl

Charakterystyka

CMVeco 250/250

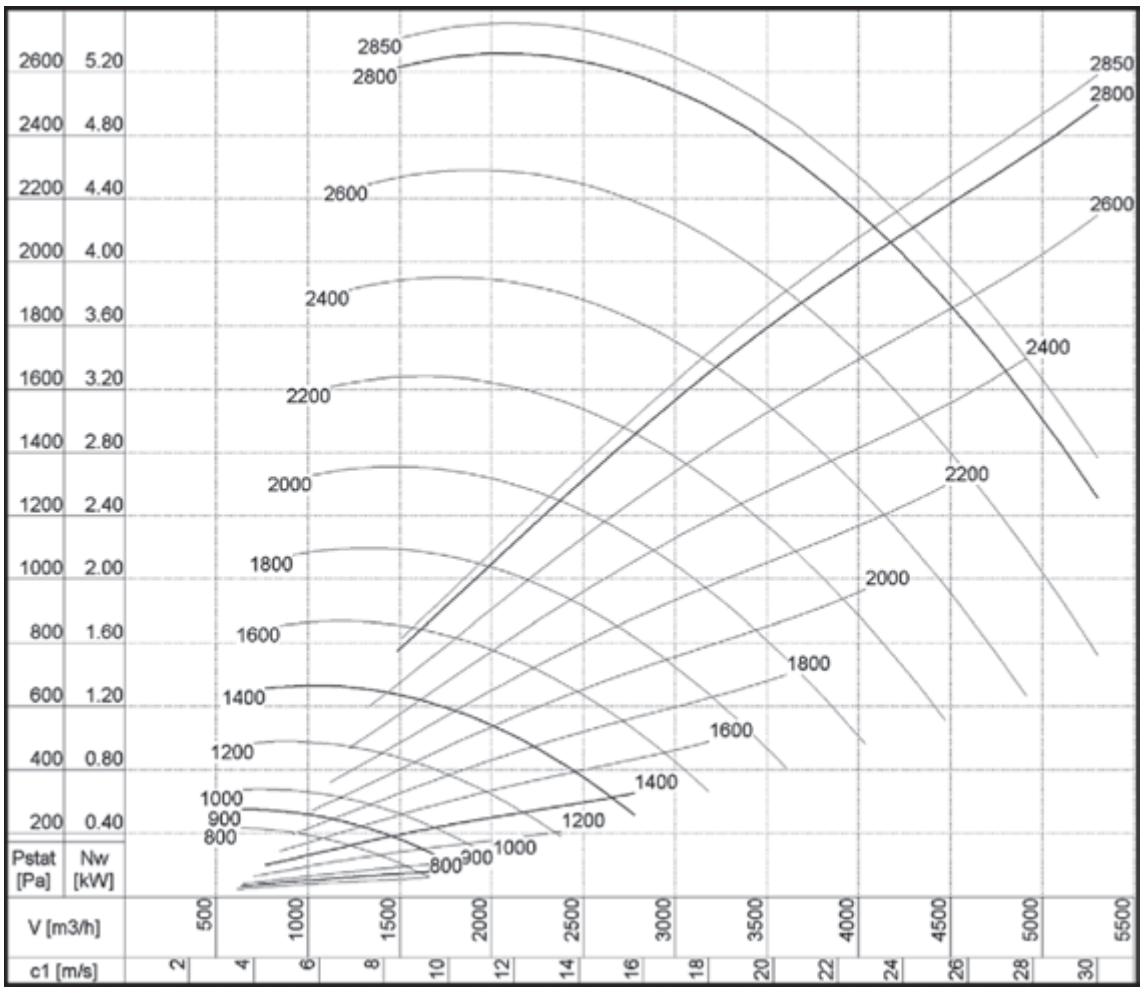

Poziom mocy akustycznej LwA dB(A); Ciśnienie akustyczne LpA = LwA -7dB(A); Odległość 1 m
ISO 5136.2

n min -1	LwA dB(A)	Hz 63	125	250	500	1000	2000	4000	8000
1000	62	26	41	49	52	58	57	49	37
1200	66	30	45	53	56	62	61	53	41
1400	69	33	48	56	59	65	64	56	44
1600	71	35	50	58	61	67	66	58	46
1800	74	38	53	61	64	70	69	61	49
2000	76	40	55	63	66	72	71	63	51
2200	78	42	57	65	68	74	73	65	53
2400	80	44	59	67	70	76	75	67	55
2600	82	46	61	69	72	78	77	69	57
2800	84	48	63	71	74	80	79	71	59
2850	84	48	63	71	74	80	79	71	59

Charakterystyka

CMVeco 250/225

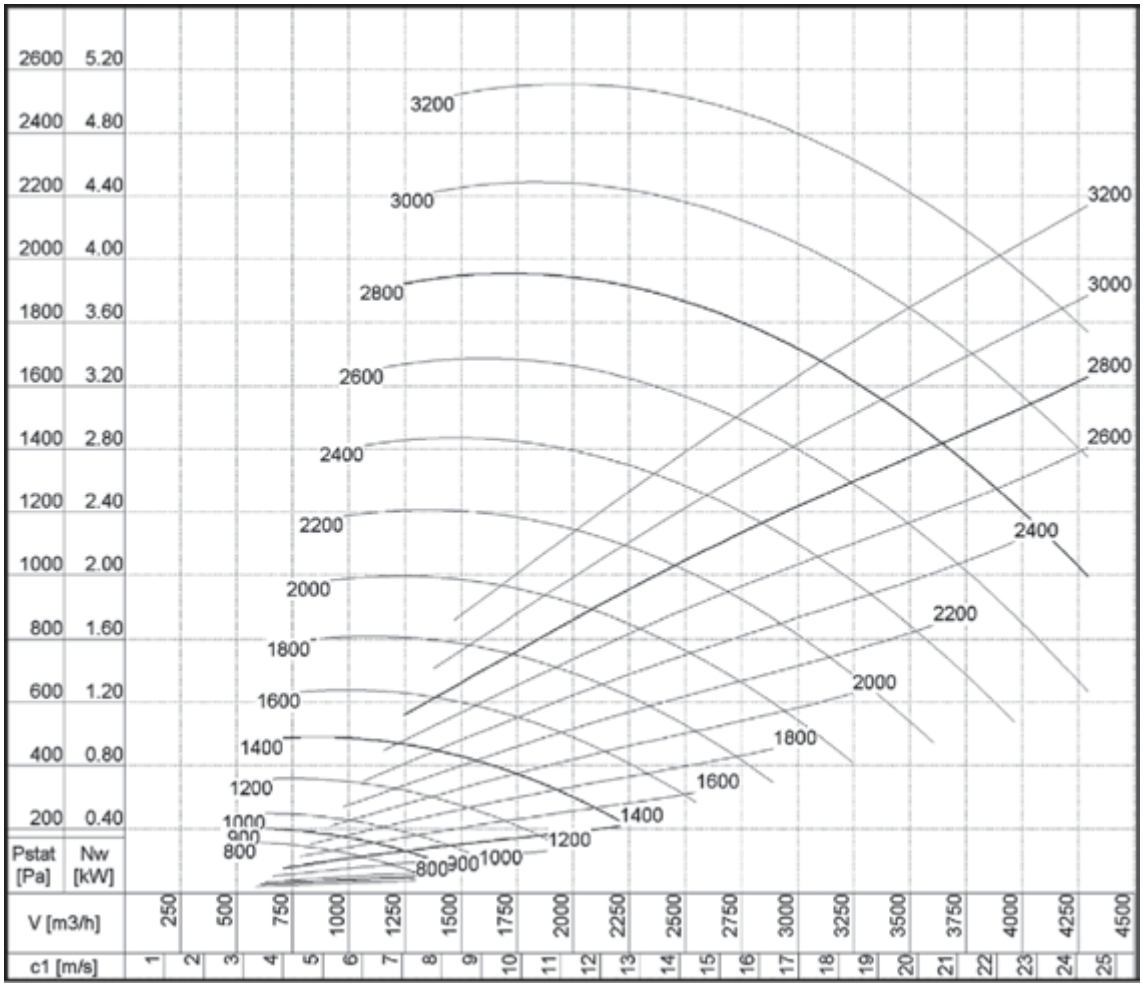

Poziom mocy akustycznej LwA dB(A); Ciśnienie akustyczne LpA = LwA -7dB(A); Odległość 1 m
ISO 5136.2

n min -1	LwA dB(A)	Hz 63	125	250	500	1000	2000	4000	8000
1200	62	23	38	47	51	58	58	49	37
1400	65	26	41	50	54	61	61	52	40
1600	67	28	43	52	56	63	63	54	42
1800	70	31	46	55	59	66	66	57	45
2000	72	33	48	57	61	68	68	59	47
2200	74	35	50	59	63	70	70	61	49
2400	76	37	52	61	65	72	72	63	51
2600	78	39	54	63	67	74	74	65	53
2800	80	41	56	65	69	76	76	67	55
3000	81	42	57	66	70	77	77	68	56
3200	82	43	58	67	71	78	78	69	57

Venture Industries Sp. z o.o.
ul. Mokra 27, 05-092 Łomianki - Kiełpin
tel. +48 22 751 95 50, 751 20 31
fax +48 22 751 22 59, 751 12 02
e-mail: venture@venture.pl

Charakterystyka

CMVeco 315/315

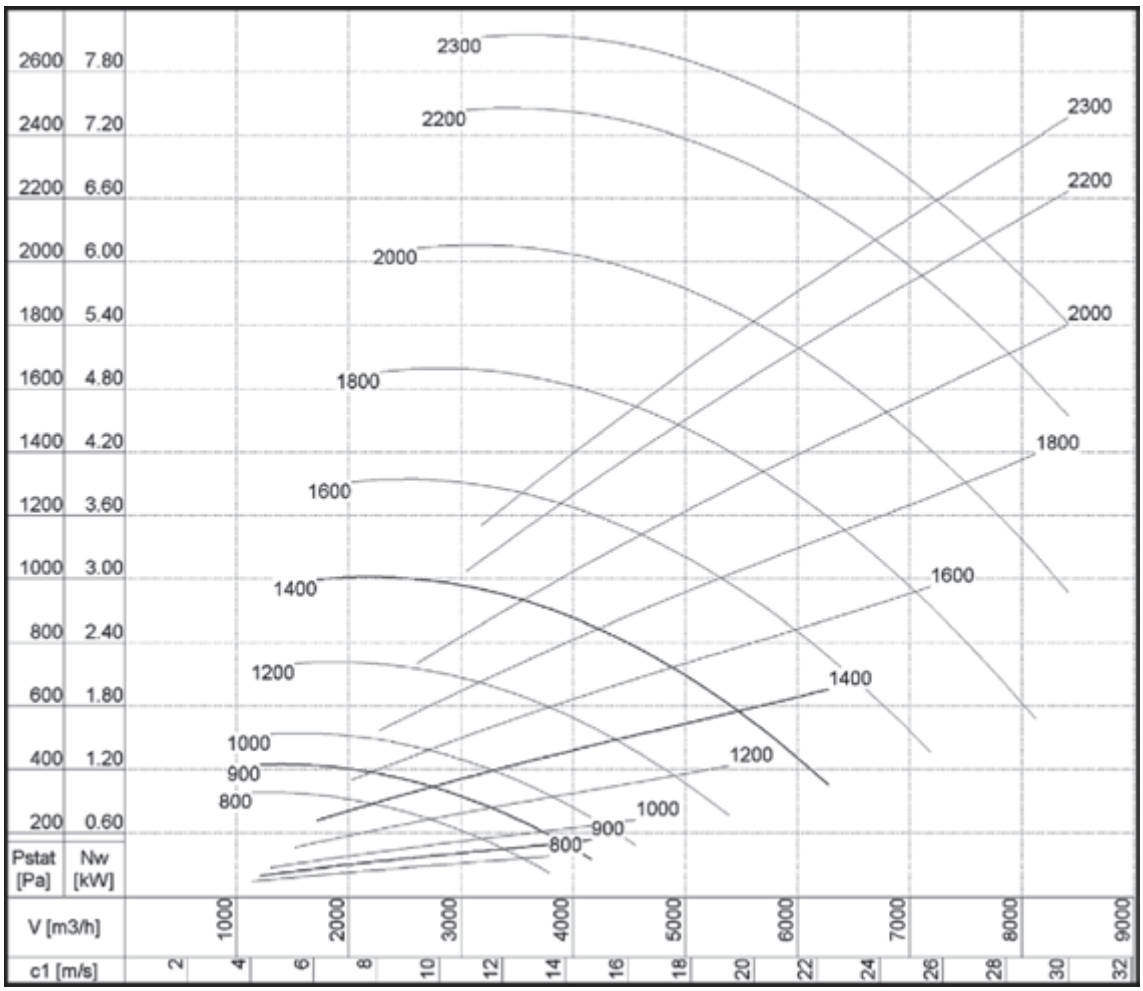

Poziom mocy akustycznej LwA dB(A); Ciśnienie akustyczne LpA = LwA -7dB(A); Odległość 1 m
ISO 5136.2

n min -1	LwA dB(A)	Hz 63	125	250	500	1000	2000	4000	8000
800	64	37	48	57	57	59	56	50	40
900	67	40	51	60	60	62	59	53	43
1000	69	42	53	62	62	64	61	55	45
1200	73	46	57	66	66	68	65	59	49
1400	76	49	60	69	69	71	68	62	52
1600	78	51	62	71	71	73	70	64	54
1800	81	54	65	74	74	76	73	67	57
2000	83	56	67	76	76	78	75	69	59
2200	85	58	69	78	78	80	77	71	61
2300	86	59	70	79	79	81	78	72	62

Charakterystyka

CMVeco 315/280

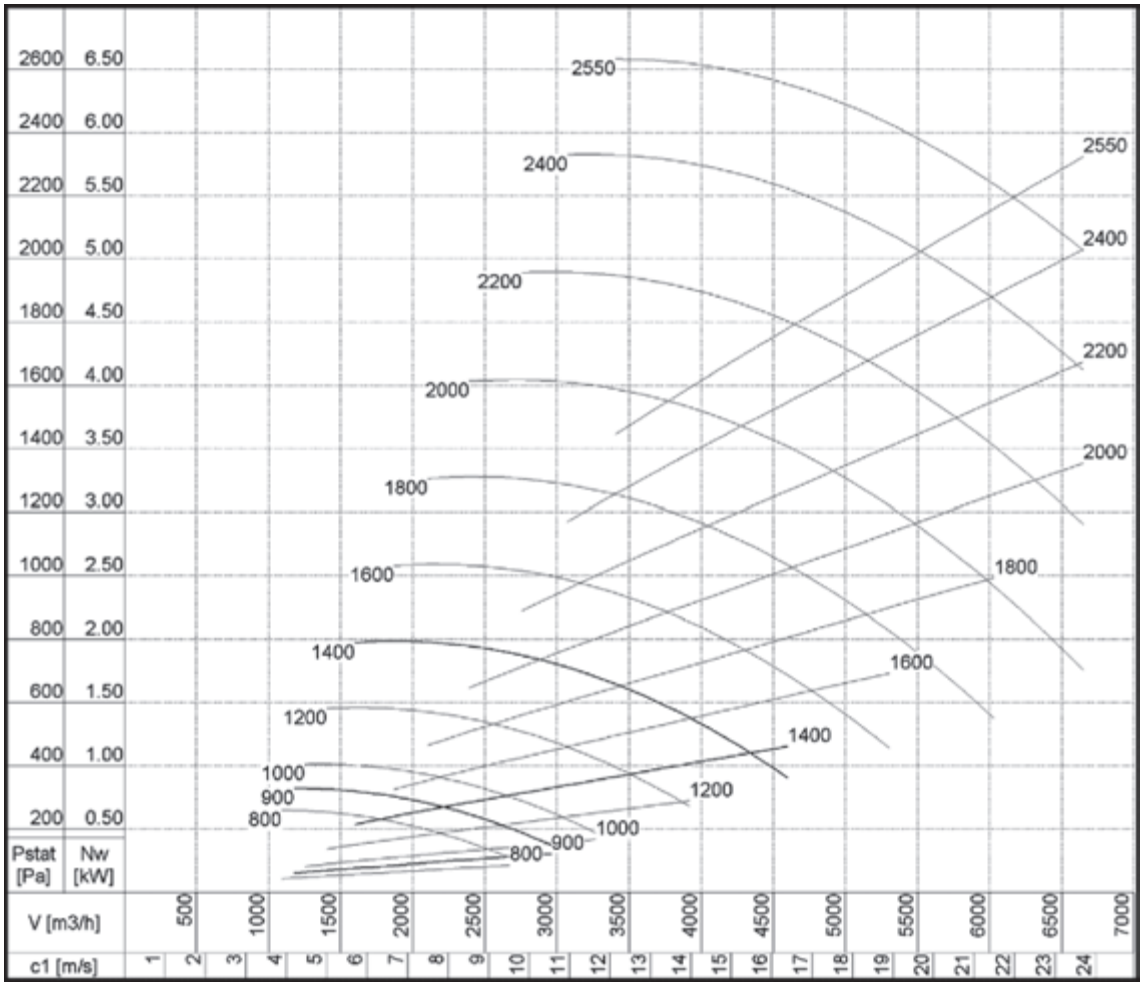

Poziom mocy akustycznej LwA dB(A); Ciśnienie akustyczne LpA = LwA -7dB(A); Odległość 1 m
ISO 5136.2

n min -1	LwA dB(A)	Hz 63	125	250	500	1000	2000	4000	8000
800	59	28	40	49	51	55	53	46	35
900	62	31	43	52	54	58	56	49	38
1000	64	33	45	54	56	60	58	51	40
1200	68	37	49	58	60	64	62	55	44
1400	71	40	52	61	63	67	65	58	47
1600	73	42	54	63	65	69	67	60	49
1800	76	45	57	66	68	72	70	63	52
2000	78	47	59	68	70	74	72	65	54
2200	80	49	61	70	72	76	74	67	56
2400	82	51	63	72	74	78	76	69	58
2550	84	53	65	74	76	80	78	71	60

Venture Industries Sp. z o.o.
ul. Mokra 27, 05-092 Łomianki - Kiełpin
tel. +48 22 751 95 50, 751 20 31
fax +48 22 751 22 59, 751 12 02
e-mail: venture@venture.pl

Charakterystyka

CMVeco 400/400

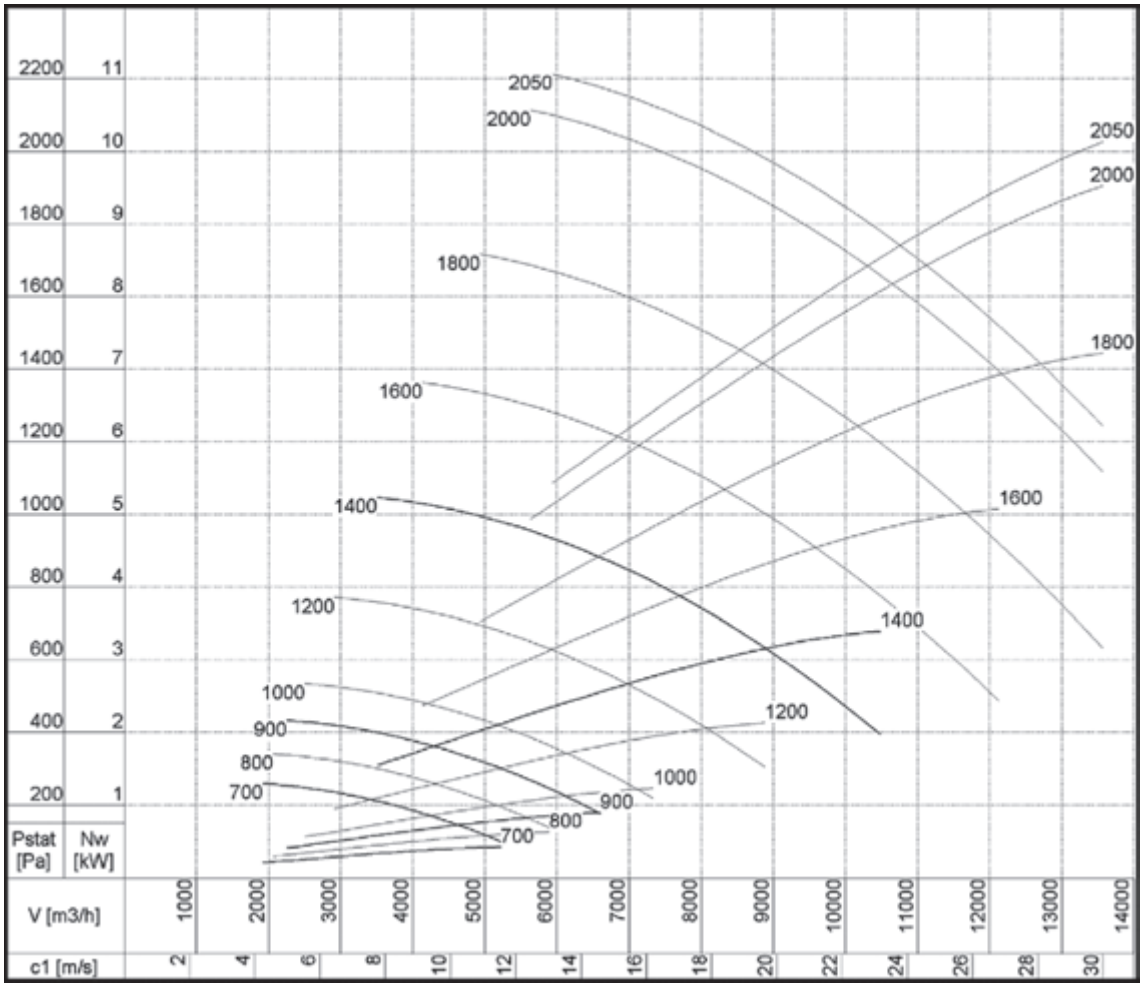

Poziom mocy akustycznej LwA dB(A); Ciśnienie akustyczne LpA = LwA -7dB(A); Odległość 1 m
ISO 5136.2

n min -1	LwA dB(A)	Hz 63	125	250	500	1000	2000	4000	8000
700	64	30	44	53	57	61	55	48	39
800	67	33	47	56	60	64	58	51	42
900	70	36	50	59	63	67	61	54	45
1000	72	38	52	61	65	69	63	56	47
1200	76	42	56	65	69	73	67	60	51
1400	79	45	59	68	72	76	70	63	54
1600	81	47	61	70	74	78	72	65	56
1800	84	50	64	73	77	81	75	68	59
2000	86	52	66	75	79	83	77	70	61
2050	87	53	67	76	80	84	78	71	62

Akcesoria

Złącze przeciwdrganiowe PVC

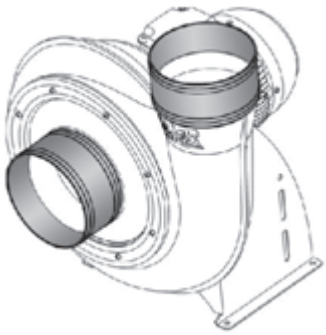

Model	NWØ	L	s	nr artykułu
CMVeco 125	125	100	2	44025562-10
CMVeco 160	160	100	2	44025563-10
CMVeco 200	200	100	2	44025564-10
CMVeco 250	250	100	2	44025566-10
CMVeco 315	315	100	2	44025567-10
CMVeco 400	400	125	3	44025568-10

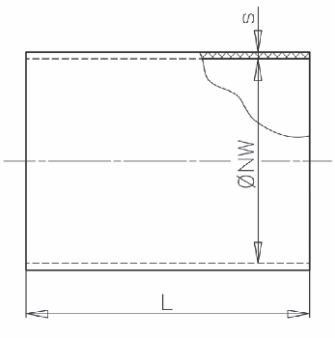

Złącze przeciwdrganiowe antystatyczne PVC-EL

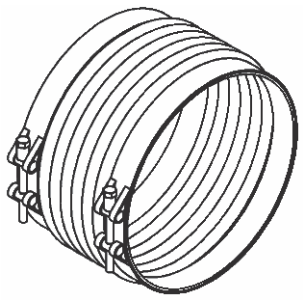

Model	NWØ	L	nr artykułu
CMVeco 125 ATEX1	125	155	44025562-20
CMVeco 160 ATEX1	160	155	44025563
CMVeco 200 ATEX1	200	155	44025564-20
CMVeco 250 ATEX1	250	160	44025566-20
CMVeco 315 ATEX1	315	160	44025567-20
CMVeco 400 ATEX1	400	160	44025568

Do montażu proponujemy opaski zaciskowe SBF.

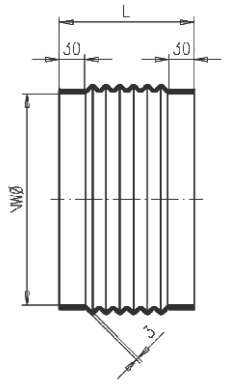

Wibroizolatory do montażu podłogowego

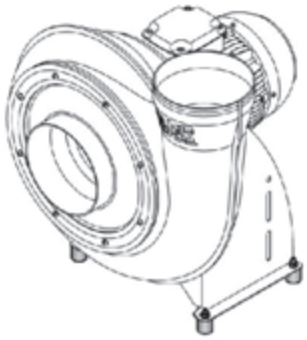

Model	ØD	H	E	I	b	nr artykułu
CMVeco 125-200	30	30	M8	20	7	44025751-10
CMVeco 225-400	40	40	M8	23	7	44025751-11

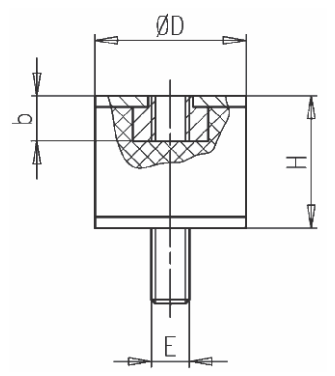

Wibroizolatory do montażu sufitowego

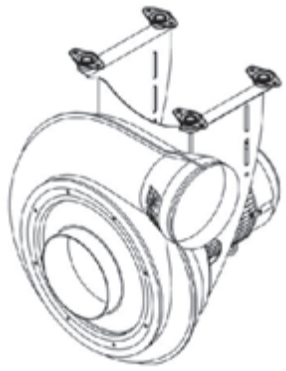

Model	H	G	A	D	nr artykułu
CMVeco 125-200	33	M6	58	6,5	44025751-20
CMVeco 225-400	30	M10	85	10,5	44025751-21

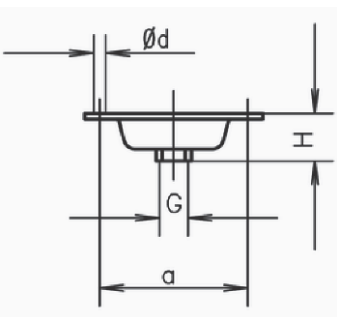

Venture Industries Sp. z o.o.
ul. Mokra 27, 05-092 Łomianki - Kiełpin
tel. +48 22 751 95 50, 751 20 31
fax +48 22 751 22 59, 751 12 02
e-mail: venture@venture.pl

Akcesoria

Opcje drenażu obudowy

Materiał: PE, PP, PVC, PVDF

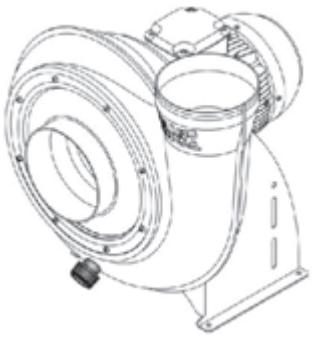

Model	Z zakrętką	Z króćcem
CMVeco 125-400	TYP K	TYP V

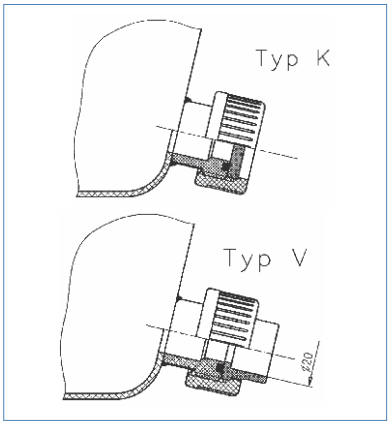

Płyta ochronna silnika

Materiał: Polietylen

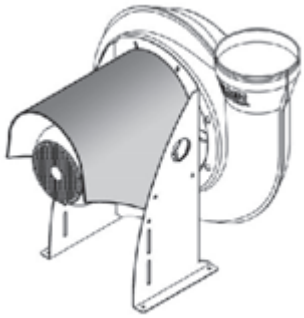

	nr artykułu
CMVeco 125	44025581
CMVeco 160	44025582
CMVeco 200	44025583
CMVeco 250	44025584
CMVeco 315	44025585
CMVeco 400	44025586

Osłona przeciwodłamkowa

Materiał: EPDM

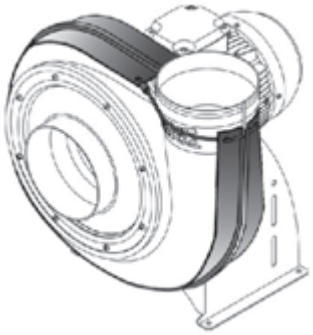

	nr artykułu
CMVeco 125	44025590
CMVeco 160	44025591
CMVeco 200	44025592
CMVeco 250	44025593
CMVeco 315	44025594
CMVeco 400	44025595

Klapa zwrotna

Materiał: PPs

Typ	Ød	L	L1	L2	s	masa [kg]	nr artykułu
CMVeco 125	125	150	40	70	3	0,3	44025520
CMVeco 160	160	150	40	70	3	0,4	44025521
CMVeco 200	200	170	50	70	3	0,6	44025522
CMVeco 250	250	170	50	70	3	0,8	44025523
CMVeco 315	315	170	50	70	3	1,1	44025524
CMVeco 400	400	200	60	80	5	1,7	44025525

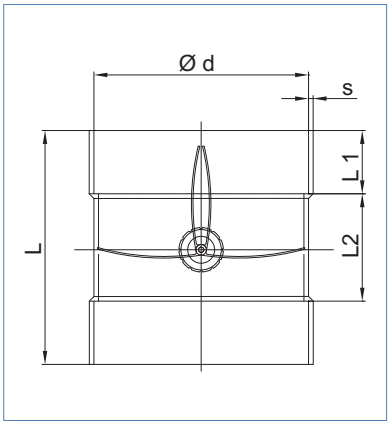

Akcesoria

Wspornik do montażu ściennego

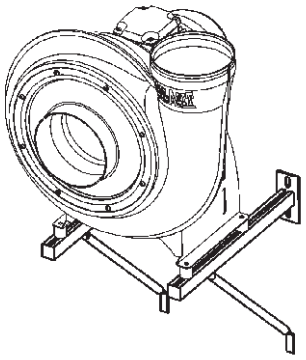

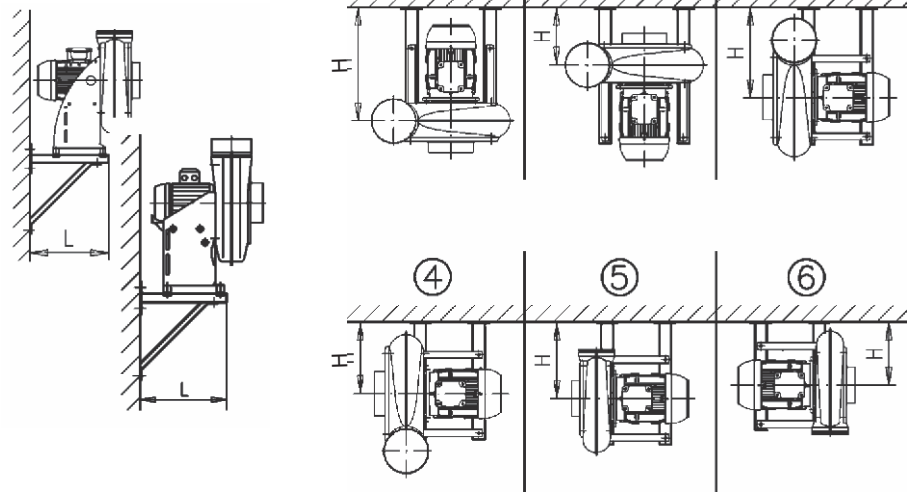

Opcje montażu

		1	2	3	4	5	6
CMVeco 125	L	500	500	500	500	500	500
	H	420	180	310	270	300	290
CMVeco 160	L	500	500	500	500	500	500
	H	430	180	330	290	300	300
CMVeco 200	L	500	750	750	500	750	750
	H	490	290	470	290	440	440
CMVeco 250	L	750	750	750	750	750	750
	H	690	290	490	420	450	450
CMVeco 315	L	750	750	1000	750	1000	1000
	H	710	280	640	430	580	600
CMVeco 400	L	750	1000	1000	1000	1000	1000
	H	790	400	670	560	580	610

Kołnierz przyłączeniowy

Materiał: PE, Pps, PPs-EL PVC

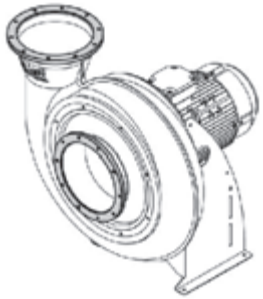

Typ	A	B	ØD	Tk Ø	s	Ø9 ilość otworów	układ rozmieszczenia
CMVeco 125	125	205	185	160	12	6	Y
CMVeco 160	125	230	220	195	12	8	X
CMVeco 200	140	280	260	235	12	10	Y
CMVeco 250	160	335	310	285	15	10	Y
CMVeco 315	200	405	375	350	15	12	X
CMVeco 400	225	430	480	445	15	18	Y

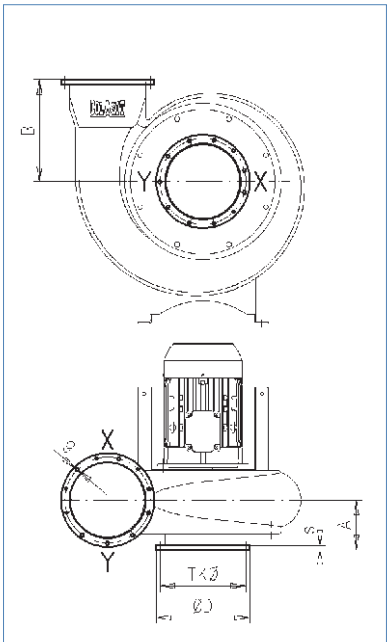

Venture Industries Sp. z o.o.
ul. Mokra 27, 05-092 Łomianki - Kiełpin
tel. +48 22 751 95 50, 751 20 31
fax +48 22 751 22 59, 751 12 02
e-mail: venture@venture.pl

Tabela odporności chemicznej

Substancja chemiczna	PVC		PP		SS	Aluminium
	20°C	60°C	20°C	60°C		
Aceton	-	n	z	o	z	z
Akrylan etylu	n	n	n	n	-	z
Aldehyd benzoesowy	n	n	z	-	z	z
Aldehyd krotonowy	n	n	n	n	-	-
Aldehyd octowy	n	-	n	-	z	z
Alkohol amylowy	z	o	z	z	z	z
Amoniak, gaz suchy	z	z	z	z	z	z
Amoniak, płyn	o	n	z	z	z	z
Amoniak roz wodny	z	o	z	z	z	z
Amonowy azotan	z	z	z	z	z	z
Amonowy chlorek	z	z	z	z	n	z
Amonowy siarczan	z	o	z	z	z	z
Anilina	n	n	z	o	z	n
Anilina	n	n	z	o	z	n
Aniliny chlorowodorek	n	n	o	o	n	n
Antymanowy chlorek	z	z	z	z	-	-
Benzen	n	n	o	n	z	z
Benzyna (węglow. alifatyczne)	z	z	o	n	z	n
Benzyna (weglow. alifatyczne)	n	n	o	n	z	n
Bezwodnik octanowy	n	n	z	-	z	z
Boraks	z	o	z	z	z	z
Brom, płyn	n	n	n	n	n	n
Butan, gaz	z	-	z	z	z	z
Butanole	z	o	z	z	-	-
Chlor, gaz suchy	o	n	n	n	z	n
Chlor, roz wodny	o	n	n	n	n	n
Cukier	z	z	z	z	z	z
Cykloheksanol	n	n	z	z	z	z
Cykloheksanon	n	n	z	n	z	z
Cynawy chlorek	z	z	z	z	o	z
Cynku chlorek	z	z	z	z	z	n
Dekstryna	z	o	z	-	-	-
Etanol	z	o	z	-	z	z
Etylowy eter	n	-	o	-	z	z
Etylenowy glikol	z	z	z	z	z	z
Fenol	o	n	z	z	z	z
Formaldehyd	z	o	z	z	o	z
Formaldehyd	z	z	z	z	z	z
Gliceryna	z	z	z	z	z	z
Heksan	-	z	z	o	z	z
Ksylen	n	n	o	n	z	z
Kwas azotowy	z	o	z	z	n	n
Kwas azotowy	n	n	o	n	n	n
Kwas benzoesowy	o	n	z	z	z	z
Kwas borowy	z	o	z	z	z	n
Kwas chlorosulfonowy	o	n	n	n	n	n
Kwas chlorowodorowy (solny)	z	o	z	z	n	z
Kwas chlorowodorowy (solny)	z	z	z	z	n	z
Kwas chromowy	z	o	z	o	o	n
Kwas cytrynowy	z	z	z	z	z	n
Kwas fluorowodorowy	o	n	z	z	n	n
Kwas fluorowodorowy	o	n	z	z	n	n
Kwas fluorowodorowy, gaz	o	n	z	z	z	n
Kwas glikolowy	z	z	z	z	z	-
Kwas masłowy	n	n	z	-	z	z
Kwas masłowy	z	o	z	-	z	z
Kwas mlekowy	z	o	z	z	z	z
Kwas mlekowy	o	n	z	z	z	z
Kwas mrówkowy	z	o	z	z	z	z
Kwas octowy	z	o	z	z	z	z
Kwas octowy	z	o	z	z	n	z
Kwas oleinowy	z	z	z	-	z	z

Substancja chemiczna	PVC		PP		SS	Aluminium
	20°C	60°C	20°C	60°C		
Kwas siarkowy	o	n	z	o	n	n
Kwas siarkowy	z	o	z	z	n	n
Kwas siarkowy dymiacy (oleum)	n	n	n	z	n	n
Kwas szczawiowy	z	z	z	z	z	z
Kwas szczawiowy	z	o	z	z	z	z
Kwas taninowy	z	z	z	z	z	n
Kwas winowy	z	z	z	z	o	n
Magnezowy chlorek	z	z	z	z	n	n
Magnezowy siarczan	z	z	z	z	z	z
Metanol	z	o	z	z	z	z
Miedziowy chlorek	z	z	z	z	-	-
Miedziowy fluorek	z	z	z	z	n	-
Miedziowy siarczan	z	z	z	z	z	n
Mleko	z	z	z	z	z	z
Mocz	z	o	z	z	z	z
Mocznik	z	o	z	z	z	z
Mydło	z	o	z	z	z	n
Niklawy siarczan	z	z	z	z	z	n
Ocet	z	z	z	z	z	n
Octan butylu	n	n	z	o	-	z
Octan etylu	n	n	o	o	z	z
Oleje i tłuszcze	z	z	z	-	z	z
Ozon	z	z	z	o	z	z
Pirydyna	n	-	z	o	z	z
Piwo	z	z	z	-	z	n
Potasowy azotan	z	z	z	z	z	z
Potasowy bromek	z	z	z	z	z	n
Potasowy chlorek	z	z	z	z	z	n
Potasowy chromian	z	z	z	z	z	z
Potasowy cyjanek	z	z	z	z	z	n
Potasowy dwuchromian	z	z	z	z	z	z
Potasowy nad/dwutleno/siarczan	z	o	z	-	z	n
Potasowy nadmanganian	z	z	z	o	z	z
Potasowy wodorotlenek	z	z	z	-	z	n
Potasowy żelazicyjanek	z	z	z	-	z	z
Potasowy żelazocyjanek	z	z	z	-	z	z
Propan ciekły	z	-	z	-	z	z
Siarki dwutlenek, ciecz	o	n	z	z	n	z
Siarki dwutlenek, suchy	z	z	z	z	n	z
Siarkowodór, gaz	z	z	z	z	n	z
Sodowy benzoensan	z	o	z	-	-	z
Sodowy chloran	z	z	z	z	z	n
Sodowy chlorek	z	z	z	z	z	n
Sodowy podchloryn (13%chloru)	z	o	z	z	n	n
Sodowy siarczyn	z	o	z	z	z	z
Sodowy wodorosiarczek	z	z	z	z	-	n
Sodowy wodorotlenek	z	z	z	z	o	n
Sodowy zelazicyjanek	z	z	z	-	z	z
Sodowy żelazocyjanek	z	z	z	-	z	z
Srebra azotan	z	o	z	-	z	n
Tlen	z	z	z	z	z	z
Toluen	n	n	o	n	n	-
Trójchloroetylen (TRI)	n	n	o	n	z	n
Wapniowy azotan	z	z	z	z	n	z
Węgla dwusiarczek	o	n	o	n	z	-
Węgla dwutlenek	z	o	z	z	z	z
Wino	z	z	z	z	z	n
Woda morska	z	o	z	z	z	z
Wodór	z	z	z	z	z	z
Wodoru nadtlenek	z	z	z	o	z	z
Wywoływacze fotograficzne	z	z	z	z	n	-

Odporność chemiczna

z = zadowalająca odporność
o = ograniczona odporność
n = niezadowalająca odporność

Materiał

SS = stal nierdzewna
PP = Polipropylen
PVC = Polichlorek winylu

AUTOMATYCZNA REGULACJA WYCIĄGU LABORATORYJNEGO

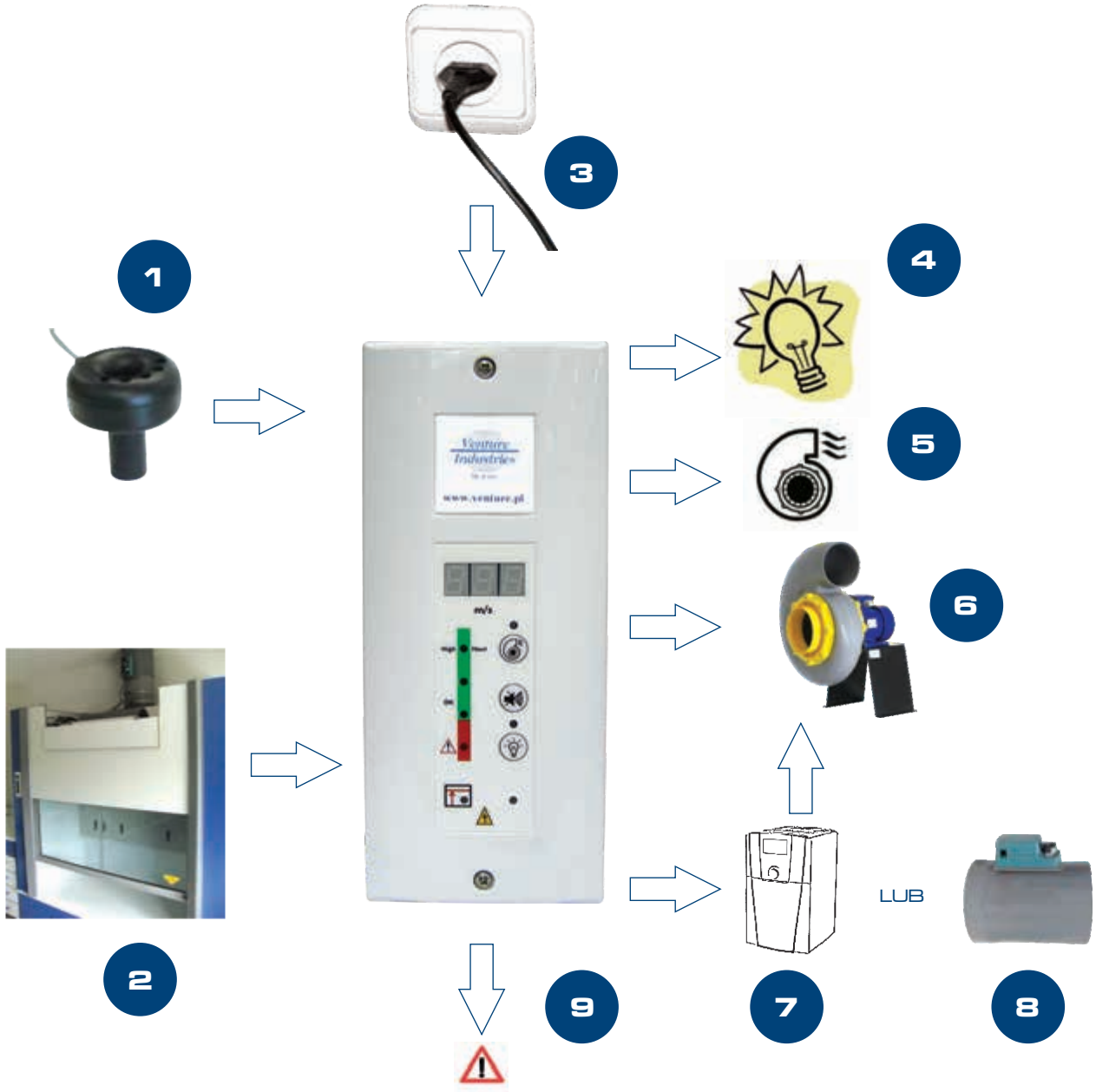

1. Czujnik przepływu powietrza (w zestawie z kontrolerem)
2. Sygnalizacja zbyt wysoko uniesionego okna dygestorium
3. Zasilanie (zasilacz 230V/12V DC w zestawie z kontrolerem)
4. Sterowanie oświetleniem dygestorium
5. Sygnał załączenia wentylatora nawiewnego
6. Sygnał załączenia wentylatora wywiewnego
7. 8. Sygnał sterujący 0-10V lub 4-20mA do falownika lub przepustnicy (tylko w wersji VAV)
9. Sygnał alarmowy

Venture Industries Sp. z o.o.
ul. Mokra 27, 05-092 Łomianki - Kiełpin
tel. +48 22 751 95 50, 751 20 31
fax +48 22 751 22 59, 751 12 02
e-mail: venture@venture.pl

Kontrolery przepływu do wyciągów laboratoryjnych

W związku z koniecznością dostosowania wyciągów laboratoryjnych do wymogów normy PN-EN-14175, chcąc sprostać oczekiwaniom Klientów uzupełniliśmy naszą ofertę o urządzenia sterujące, tj. kontrolery przepływu powietrza, które w myśl wspomnianej normy stanowią niezbędne wyposażenie wyciągów laboratoryjnych pracujących w systemach o stałym i zmiennym przepływie powietrza.

Zgodnie z normą PN-EN 14175-2...

... przed użyciem wyciągu laboratoryjnego należy zainstalować w nim miernik przepływu powietrza, aby w sposób jednoznaczny kontrolować przepływ odciąganego powietrza.
... miernik powinien być wyposażony w sygnalizację akustyczną i optyczną ostrzegającą obsługującego o nieprawidłowym działaniu wyciągu laboratoryjnego.





Kontroler Typ A

przeznaczony do wyciągów ze stałą objętością powietrza - CAV.

Kontroler typu A spełnia wymogi:

- PN-EN 14175
- ANSI/AIHA Z9.5-2003
- NFPA 45-2000
- SEFA 1.2-2002
- CFR 1910.1450

Główne korzyści:

- spełnienie wymogów powyższych norm,
- prosta instalacja i fabryczna, wstępna kalibracja kontrolera
- czuły, niezawodny sensor
- niski koszt
- atrakcyjny wygląd
- nie wpływa negatywnie na pracę pozostałego wyposażenia elektronicznego

Kontroler Typ C

przeznaczony do wyciągów ze zmienną objętością powietrza - VAV.

Kontroler typu C spełnia wymogi:

- PN-EN 14175
- ANSI/AIHA Z9.5-2003
- NFPA 45-2000
- SEFA 1.2-2002
- CFR 1910.1450

Główne korzyści:

- spełnienie wymogów powyższych norm,
- możliwość utrzymywania wymaganej prędkości przepływu powietrza
- oszczędność energii: minimalna wymagana ilość powietrza jest usuwana z dygestorium
- prosta instalacja i fabryczna, wstępna kalibracja kontrolera
- czuły, niezawodny sensor
- niski koszt
- atrakcyjny wygląd
- nie wpływa negatywnie na pracę pozostałego wyposażenia elektronicznego

Widok panelu kontrolera przepływu

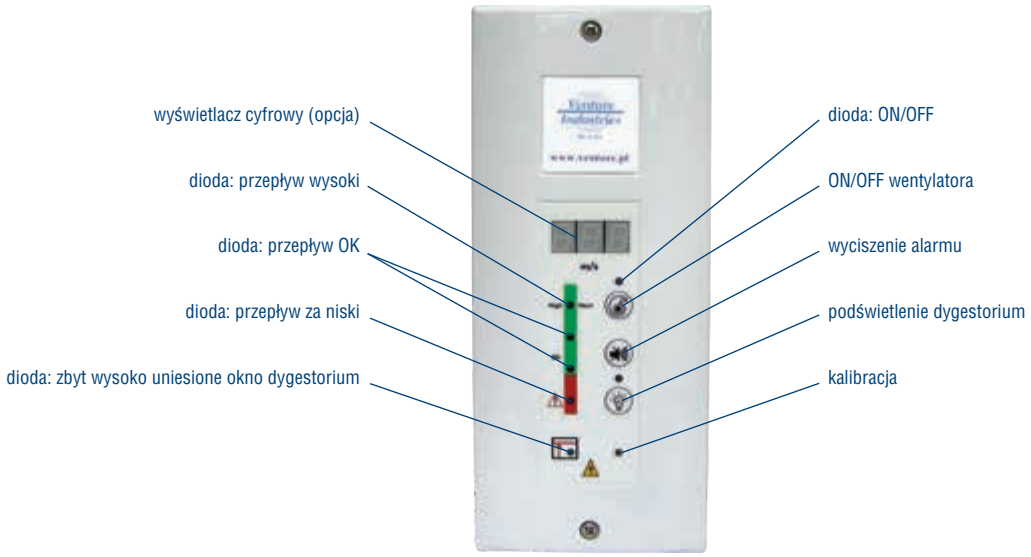

Akcesoria: Wentylatory VISP, RVISP, VASP

Podstawa ochronna PO

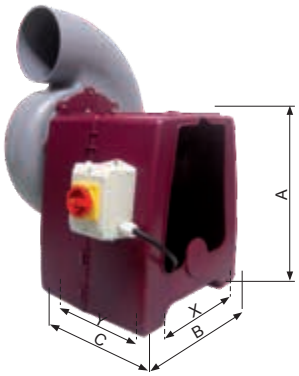

Podstawa wykonana z blachy stalowej, malowana na życzenie możliwe wykonanie z blachy nierdzewnej lub PP. Podstawa chroni silnik przed niekorzystnymi skutkami działania warunków atmosferycznych.
* na zdjęciu wersja podstawy w wykonaniu z PP

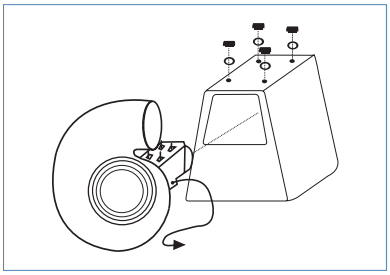

	typ	A	B	C	X	Y
VISP 15,20,25 VASP 12,14	450	450	425	340	318	270
VISP 25-2P, 30, VASP 16	550	550	425	340	318	270
VISP 35	700	715	585	505	520	430

Klapa zwrotna C



Zapobiega cofaniu się powietrza z instalacji do wentylowanych pomieszczeń. Wykonana z PCV.

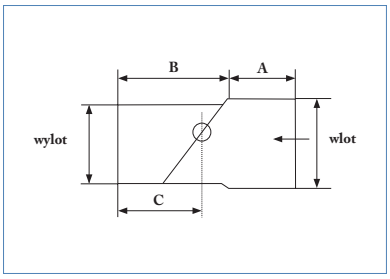

Typ	A	B	C	Øwlot	Øwylot
Ø125	60	160	110	125	125
Ø160	60	200	130	160	160
Ø200	60	210	140	200	200
Ø250	60	260	170	250	250
Ø315	60	290	180	315	315

Przepustnica AD



Przeznaczona do regulacji wydajności wentylatora.
Wykonana z PCV.

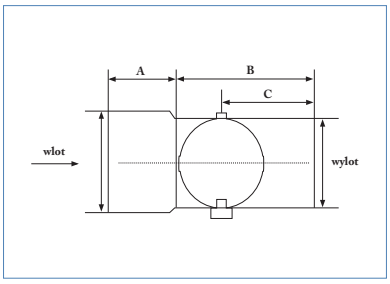

Typ	A	B	C	Øwlot	Øwylot
Ø125	60	130	80	125	125
Ø160	60	145	90	160	160
Ø200	60	160	100	200	200
Ø250	60	165	100	250	250
Ø315	60	170	100	315	315

Osłona wylotu EC



Zapobiega dostawaniu się ciał obcych do wnętrza wentylatora.
Wykonana z PP

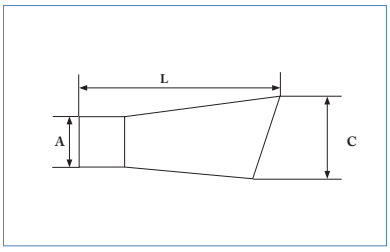

Typ	ØA	L	ØC
Ø125	60	160	155
Ø160	60	200	245
Ø200	60	210	255
Ø250	60	260	310

Redukcja

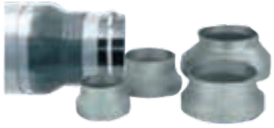

Wykonana z PCV.

Ø 75/90	Ø125/200	Ø200/315
Ø 90/125	Ø160/200	Ø250/315
Ø 125/160	Ø200/250	Ø315/400

Venture Industries Sp. z o.o.
ul. Mokra 27, 05-092 Łomianki - Kiełpin
tel. +48 22 751 95 50, 751 20 31
fax +48 22 751 22 59, 751 12 02
e-mail: venture@venture.pl

Akcesoria: Wentylatory CRDV

wspornik ścienny do montażu pionowego

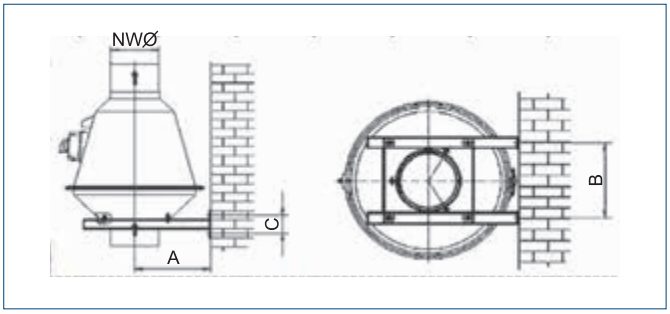

Typ	NWØ	A	B	C
CRDV 200/180	200	315	274	80
CRDV 200/200	200	315	274	80
CRDV 250/225	250	345	318	80
CRDV 250/250	250	345	318	80
CRDV 315/280	315	380	374	80
CRDV 315/315	315	380	374	80

wspornik ścienny do montażu sufitowego/podłogowego

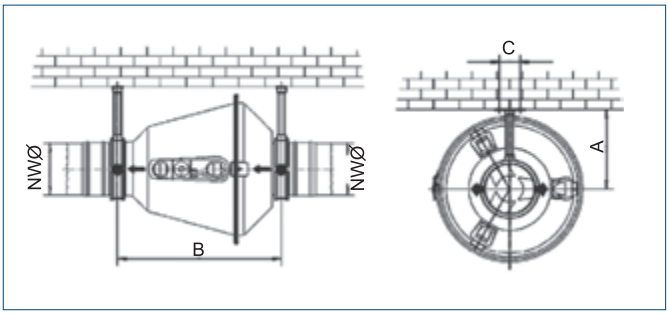

Typ	NWØ	A	B	C
CRDV 200/180	200	315	630	83
CRDV 200/200	200	315	630	83
CRDV 250/225	250	345	645	83
CRDV 250/250	250	345	645	83
CRDV 315/280	315	380	670	83
CRDV 315/315	315	380	670	83

wspornik ścienny do montażu poziomego

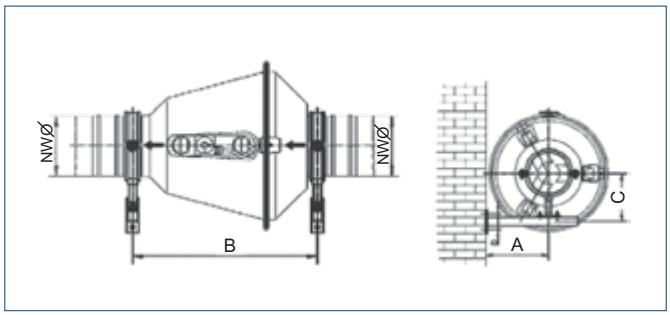

Typ	NWØ	A	B	C	D
CRDV 200/180	200	315	630	240	80
CRDV 200/200	200	315	630	240	80
CRDV 250/225	250	345	645	265	80
CRDV 250/250	250	345	645	265	80
CRDV 315/280	315	380	670	298	80
CRDV 315/315	315	380	670	298	80

klapa zwrotna

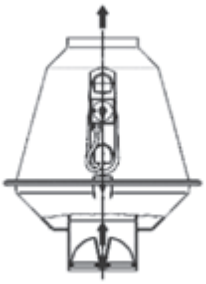

złącze przeciwdrganiowe PCV

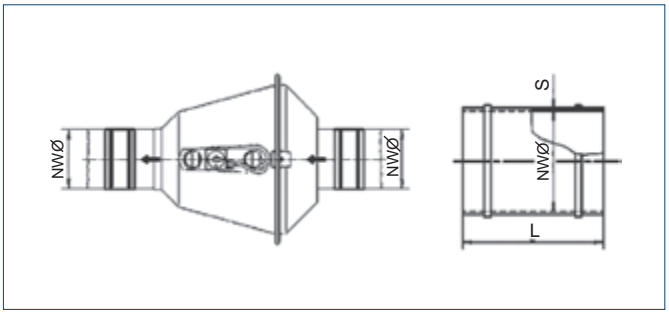

średnica	L	S
200	100	2
250	100	2
315	100	2

płyta dachowa

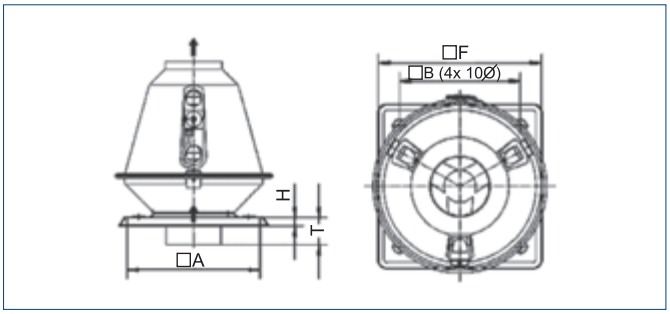

Typ	□A	□B	□F	T	H
CRDV200	480	400	545	99	45
CRDV250	520	435	585	144	45
CRDV315	630	520	695	194	45

Akcesoria: Wentylatory CRDV

podstawa dachowa izolowana (współczynnik przew. ciepła 0,024 W/mK)

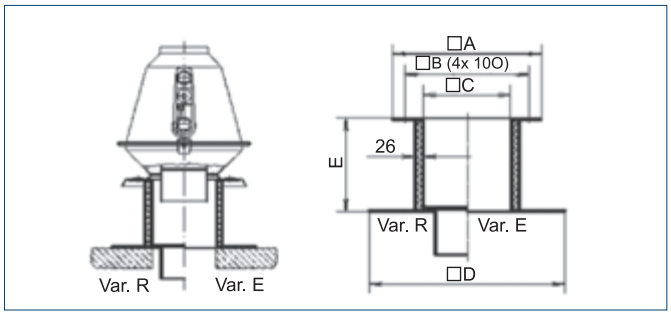

podstawa dachowa (współczynnik przew. ciepła 0,022 W/mK)

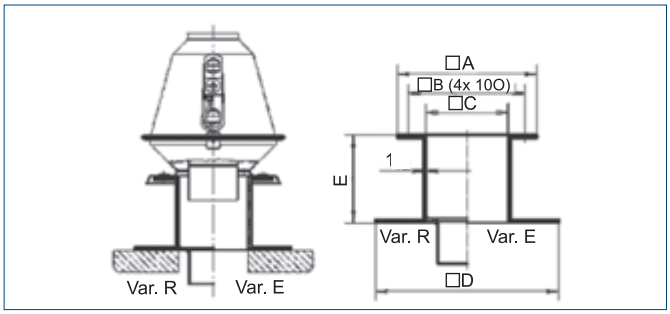

Typ	☐A	☐B	☐C	☐D	E
CRDV200	480	40	280	630	300
CRDV250	520	435	315	670	300
CRDV315	630	520	400	750	300

podstawa dachowa RS

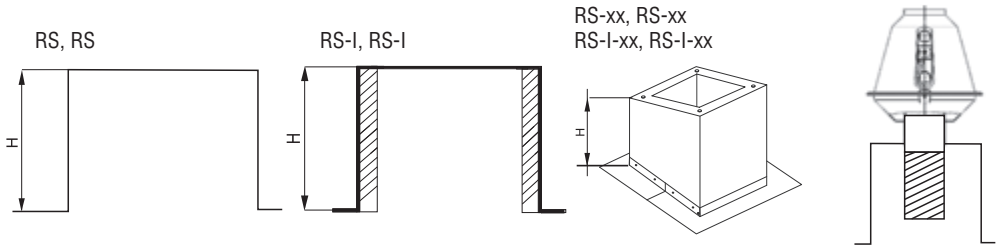

Uwaga: Podstawę dachową należy zabezpieczyć przed kontaktem ze związkami agresywnymi chemicznie poprzez zastosowanie odpowiedniego kanału.

RS, RS, RS - I

- do montażu na płaskim, poziomym pokryciu
- wewnętrzna izolacja przeciw kondensacji
- w wersji RS-I wewnętrzna izolacja termiczna (wełna szklana/kamienna) o grubości 30 mm

RS- xx,RS - I - xx

- do montażu na płaskim pokryciu skośnym, gdzie xx oznacza kąt lub procent nachylenia
- wewnętrzna izolacja przeciw kondensacji
- w wersji RS-I wewnętrzna izolacja termiczna (wełna szklana/kamienna) o grubości 30 mm

Typ	Typ wentylatora	H(mm)	materiał
495	CRDV 200	300	Stal ocynkowana
495 AP	CRDV 200	300	Stal nierdzewna
535	CRDV 250	300	Stal ocynkowana
535 AP	CRDV 250	300	Stal nierdzewna
645	CRDV 315	300	Stal ocynkowana
645 AP	CRDV 315	300	Stal nierdzewna

α - dopuszczalny kąt nachylenia dachu

Venture Industries Sp. z o.o.
ul. Mokra 27, 05-092 Łomianki - Kiełpin
tel. +48 22 751 95 50, 751 20 31
fax +48 22 751 22 59, 751 12 02
e-mail: venture@venture.pl

SC	850 - 860
SC-F	861 - 867
SC VB	868 - 870
DSC/PSC	871 - 876
Akcesoria	877 - 878

wentylacja ogólna

wentylatory dla przemysłu

Wentylatory kanałowe	7 - 165
Wentylatory osiowe ścienne	167 - 208
Wentylatory osiowe kanałowe	209 - 253
Wentylatory dachowe	255 - 337
Wentylatory oddymiające	339 - 505
Kurtyny i termowentylatory	507 - 523
Wentylatory dla domu i biura	525 - 575
Wentylatory promieniowe	577 - 739
Wentylatory przeciwwybuchowe	741 - 795
Wentylatory chemoodporne	797 - 848
Wentylatory bocznokanałowe	849 - 878
Odciągi	879 - 885
Wentylatory spalinowe	887 - 890
Akcesoria elektryczne	891 - 905
Elementy nawiewu/wywiewu powietrza	907 - 922
Schematy podłączeń elektrycznych	923 - 938
Wytyczne techniczne	939 - 946
Tabela wykonań specjalnych	947 - 948
Indeks	949 - 952

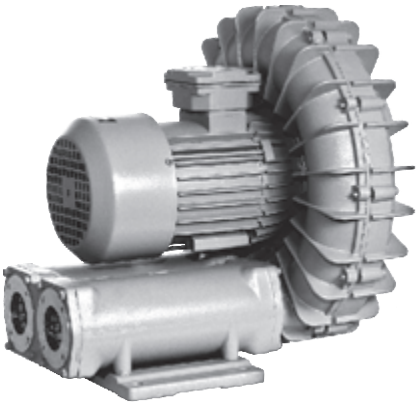

Zastosowanie

Urządzenia do transportu pneumatycznego, maszyny graficzne, poczta pneumatyczna, podnośniki pneumatyczne, wielostopniowe urządzenia filtracyjne o bardzo wysokim stopniu separacji pyłów, odkurzacze przemysłowe, napowietrzanie basenów w biologicznych oczyszczalniach ścieków, galwanizerniach, etc.

Konstrukcja

Wentylator bocznokanałowy o napędzie bezpośrednim przeznaczony do bezolejowego transportu nieagresywnych i niewybuchowych gazów lub do wytwarzania nad i podciśnienia. Obudowa wentylatora, wirnik (wyważany dynamicznie wg ISO 1940) oraz obudowa tłumika dźwięku wykonane są ze stopów aluminium. Wentylator przystosowany jest do pracy w pozycji poziomej lub pionowej. Wentylatory o napędzie pasowym o charakterystykach dostosowanych do potrzeb klientów wykonywane są na życzenie. Na zamówienie urządzenie może być dostarczone w dowolnym kolorze z palety RAL (standardowo RAL 7042 – szary).

Silnik elektryczny

Silnik elektryczny wykonany zgodnie z obowiązującymi Dyrektywami oraz klasami sprawności, oznaczony znakiem CE. W wybranych modelach silnik wyposażony w zabezpieczenie termiczne (TP lub TP i PTC). Klasa izolacji - F. stopień ochrony - IP55. Zasilanie - trójfazowe 230/400V 50Hz, 400V 50Hz lub jednofazowe 230V 50Hz (w zależności od modelu wentylatora i mocy silnika). Wentylatory z silnikami w wersji specjalnej: tabela wykonań specjalnych.
Schemat podłączenia elektrycznego: rys. 7, 8, str. 925.

Uwaga!

Transport gazów wybuchowych i agresywnych lub gazów zanieczyszczonych, zawierających cząstki stałe jest niedozwolony.

Oznaczenia

SC 2 0 A 110 T □

- wykonania specjalne
- T silnik trójfazowy 220-240/380-420V, 50Hz lub 380-420/660-690V ponad 3 kW
  S silnik jednofazowy 230V, 50Hz
- współczynnik mocy 1,1 kW x 100 = 110
- Charakterystyka A, B, C... etc.
  K charakterystyka dostosowana do potrzeb klienta
- Wykonanie
  0 - napęd bezpośredni
  5 - napęd pasowy
- Bezwymiarowy współczynnik wielkości 1, 2, 3, 4, 5
- Typ - Wentylator boczno-kanałowy

Akcesoria

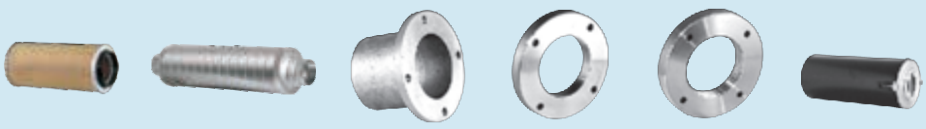

filtr
str. 877

tłumik
str. 877

króciec
str. 877

kołnierz do spawania
str. 877

kołnierz gwintowany
str. 877

filtr kanałowy
str. 878

Venture Industries Sp. z o.o.
ul. Mokra 27, 05-092 Łomianki - Kiełpin
tel. +48 22 751 95 50, 751 20 31
fax +48 22 751 22 59, 751 12 02
e-mail: venture@venture.pl

Dane techniczne

Typ	moc znam. [kW]	silnik napięcie znam. [V]	natężenie znam. [A]	wydajność max. [m³/h]	poziom ciśnienia akustycznego** [dB(A)]	masa [kg]	nr artykułu
Wentylatory boczno-kanałowe trójfazowe							
SC10A 037T	0,37	400Y	1,02Y	110	71	15,0	46511010
SC10A 055T	0,55	400Y	1,35Y	110	72	16,0	46511030
SC10C 075T	0,75	400Y	1,90Y	110	73	18,5	46511050
SC20A 110T	1,10	400Y	2,50Y	190	75	22,0	46511070
SC20A 150T	1,50	400Y	3,40Y	190	77	24,5	46511100
SC20C 110T	1,10	400Y	2,50Y	190	75	22,0	46511090
SC20C 150T	1,50	400Y	3,40Y	190	77	24,5	46511110
SC30A 220T	2,20	400Y	4,60Y	320	78	36,0	46511130
SC30A 300T[1]	3,00	400Y	6,50Y	320	80	40,0	46511150
SC30C 220T	2,20	400Y	4,60Y	320	78	36,0	46511160
SC30C 300T[1]	3,00	400Y	6,50Y	320	81	40,0	46511170
SC40A 400T[2]	4,00	400Δ	7,80Δ	650	82	67,0	46511180
SC40A 550T[3]	5,50	400Δ	10,60Δ	650	84	70,0	46511190
SC40A 750T[3]	7,50	400Δ	14,00Δ	650	85	73,0	46511200
SC40C 550T[3]	5,50	400Δ	10,60Δ	650	84	70,0	46511220
SC40C 750T[3]	7,50	400Δ	14,00Δ	650	86	73,0	46511230
SC46A 750T	7.5	400D	14.0	750	82	105	426511240
SC46A 1100T	11.0	400D	21.2	750	84	120	426511242
SC46C 750T	7.5	400D	14.0	800	84	105	426511244
SC46C 1100T	11.0	400D	21.2	800	86	120	426511246
SC50A 750T[3]	7,50	400Δ	14,00Δ	1100	82	126,0	46511250
SC50A 1100T[3]	11,00	400Δ	21,20Δ	1100	84	128,0	46511260
SC50C 750T[3]	7,50	400Δ	14,00Δ	1100	84	126,0	46511280
SC50C 1100T[3]	11,00	400Δ	21,20Δ	1100	86	128,0	46511290
Wentylatory boczno-kanałowe jednofazowe							
SC10A 037S	0,37	230	2,90	110	70	18,0	46511020
SC10A 055S[2]	0,55	230	4,00	110	72	19,0	46511040
SC10C 075S[2]	0,75	230	5,20	110	73	21,5	46511060
SC20A 110S[2]	1,10	230	7,90	190	75	25,0	46511080
SC20A 150S[2]	1,50	230	8,70	190	77	26,0	46511115
SC20C 110S[2]	1,10	230	7,90	190	75	25,0	46511095
SC20C 150S[2]	1,50	230	8,70	190	77	26,0	46511120
SC30A 220S	2,20	230	14,00	320	78	39,0	46511135

** z tłumikiem

1 - czujnik TP; 2 - łożysko temperaturowe od strony N napędowej; 3 - czujnik TPC i czujnik TP;

Wymiary [mm]

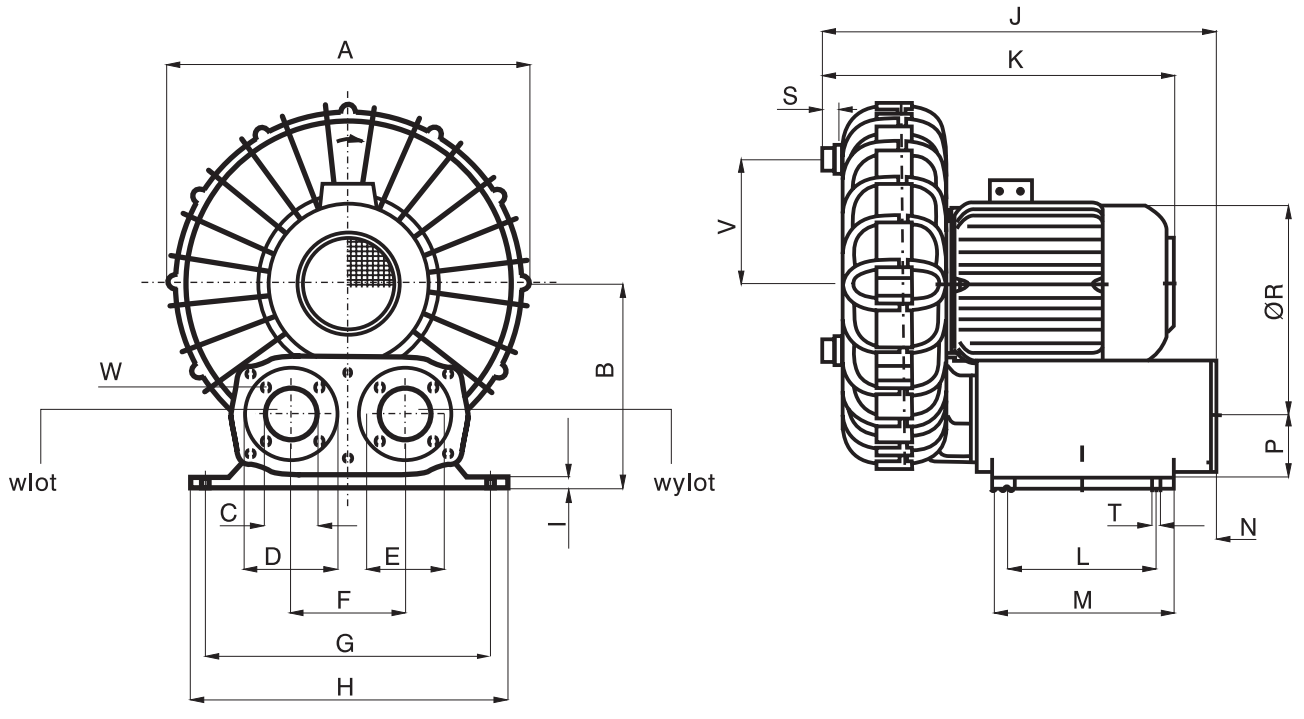

Typ	A	B	C	D	E	F	G	H	I	J	K max.	L	M	N	P	ØR	S	T	W	V
SC10	296	170	45	80	68	90	220	250	12	330	290	120	150	66	60	141	15	11	M5	117
SC20	360	200	45	80	68	90	220	250	12	360	348	120	150	66	60	157	15	11	M5	129,5
SC30	395	225	55	100	85	125	310	350	12	445	415	160	200	72	80	175	20	13	M6	140
SC40	480	275	75	130	110	145	365	420	12	530	510	260	300	34	80	230	30	14	M8	172
SC46	540	303	100	150	130	160	400	450	20	660	600	370	430	50	-	-	30	20	M8	-
SC50	580	336	100	150	130	160	400	450	25	690	650	370	430	50	95	258	30	20	M8	202

Venture Industries Sp. z o.o.
ul. Mokra 27, 05-092 Łomianki - Kiełpin
tel. +48 22 751 95 50, 751 20 31
fax +48 22 751 22 59, 751 12 02
e-mail: venture@venture.pl

Montaż

opcja I

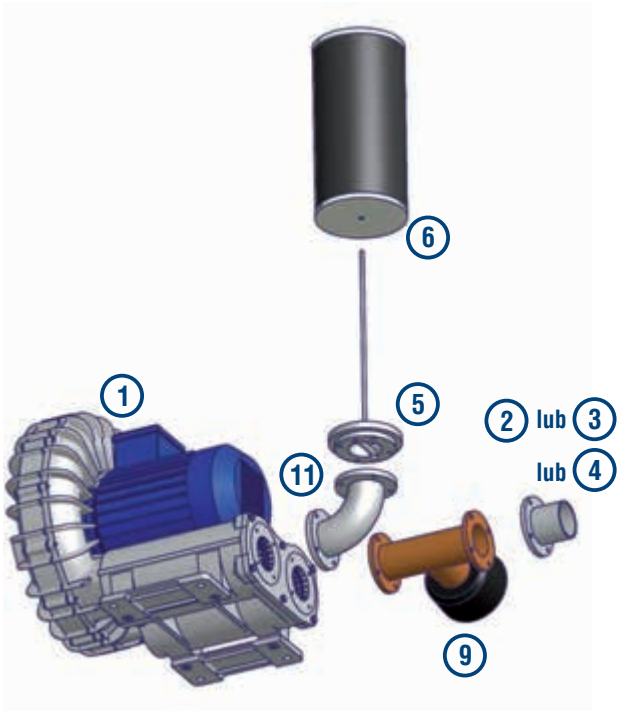

opcja III

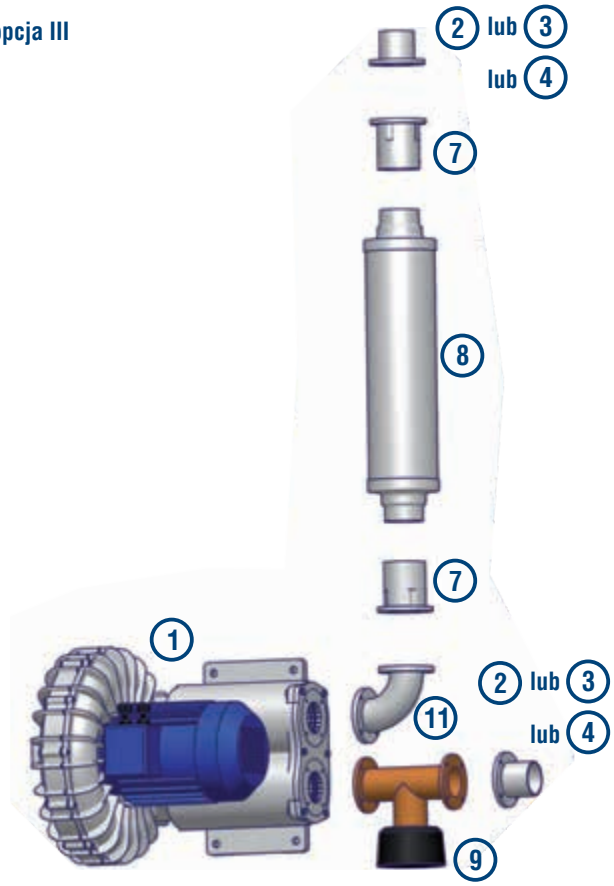

opcja II

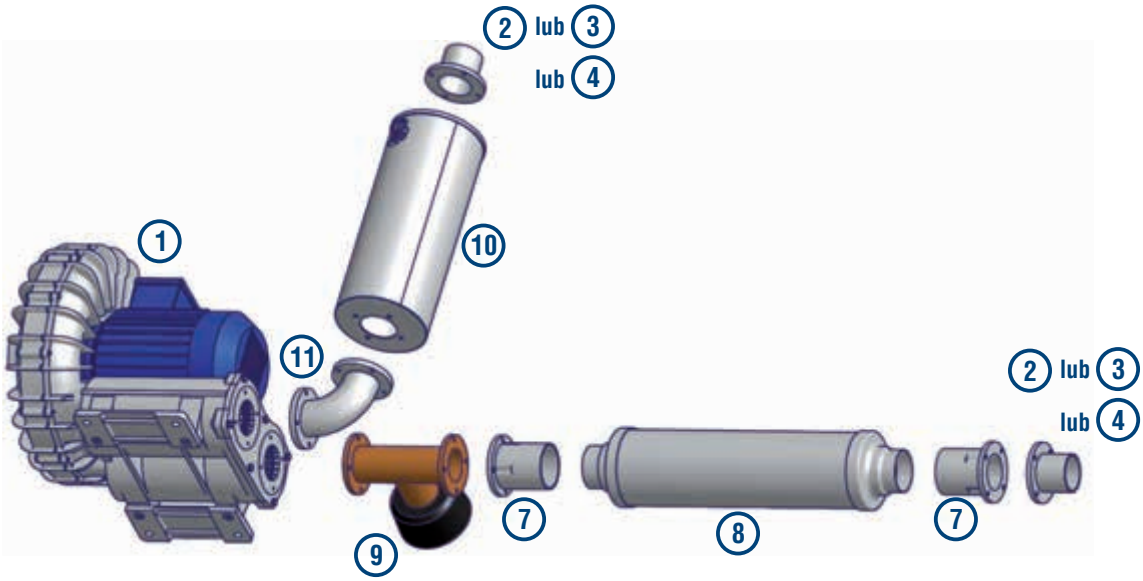

Typ wentylatora 1	kołnierz do spawania 2	kołnierz gwintowany 3	króciec ssawny 4	króciec do filtra 5	filtr 6	króciec przyłączeniowy 7	tłumik 8	zawór przeciążeniowy 9	filtr kanałowy 10	kolano 11
SC10	45516500	45516600	46515210	46515110	46515010	46515250	46525310	46515520	46515070	46515285
SC20	45516500	45516600	46515210	46515110	46515010	46515250	46525310	46515520	46515075	46515285
SC/DSC/PSC30	45516510	45516610	46515220	46515120	46515020	46515260	46525320	46515530	46515080	46515286
SC/DSC/PSC40	45516520	45516620	46515230	46515130	46515030	46515270	46525330	46515540	46515085	46515287
SC50/SC46	45516530	45516630	46515240	46515140	46515032	46515280	46525340	46515550	46515090	46515288

SSANIE

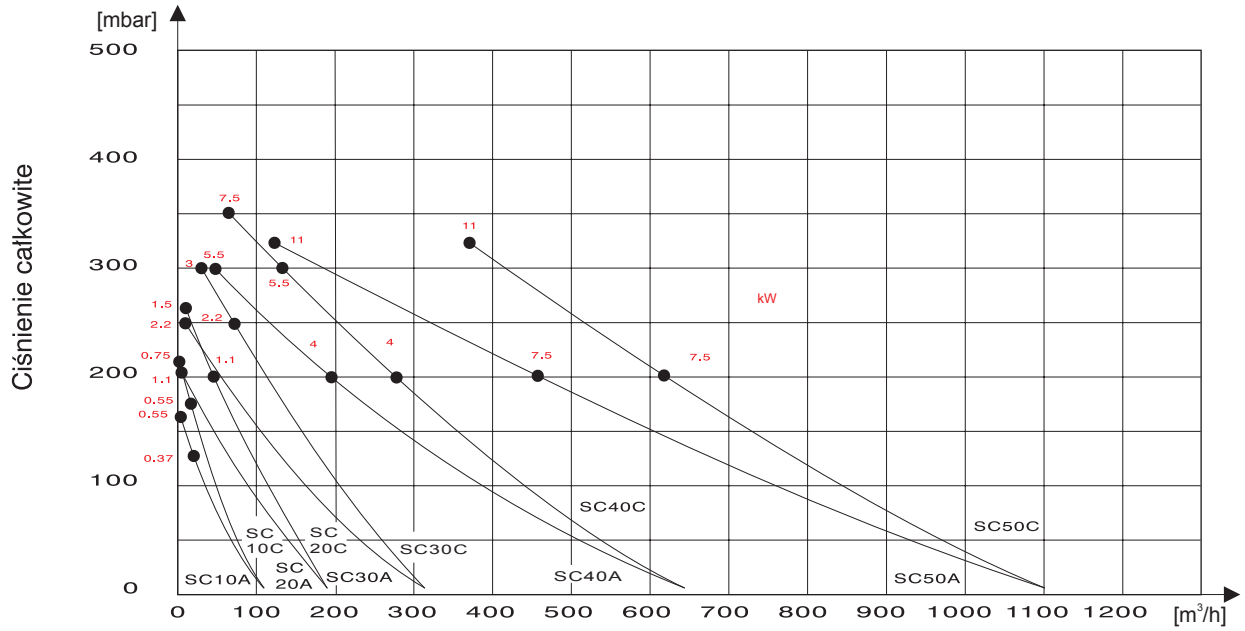

TŁOCZENIE

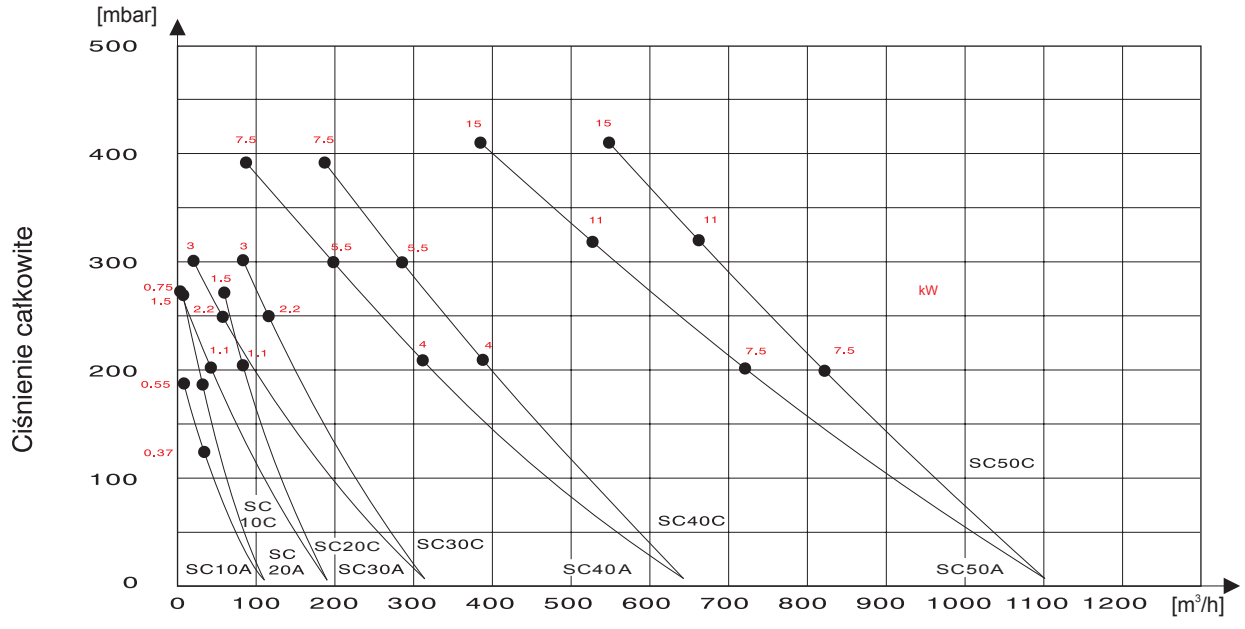

Podane temperatury obowiązują z tolerancją ±10% przy ciśnieniu otoczenia 013 mbar, temperaturze wlotu powietrza 15°C i maksymalnej temperaturze 40°C.
Praca ciągła wentylatorów poza liniami charakterystyk jest zabroniona.

Venture Industries Sp. z o.o.
ul. Mokra 27, 05-092 Łomianki - Kiełpin
tel. +48 22 751 95 50, 751 20 31
fax +48 22 751 22 59, 751 12 02
e-mail: venture@venture.pl

SC10 SSANIE

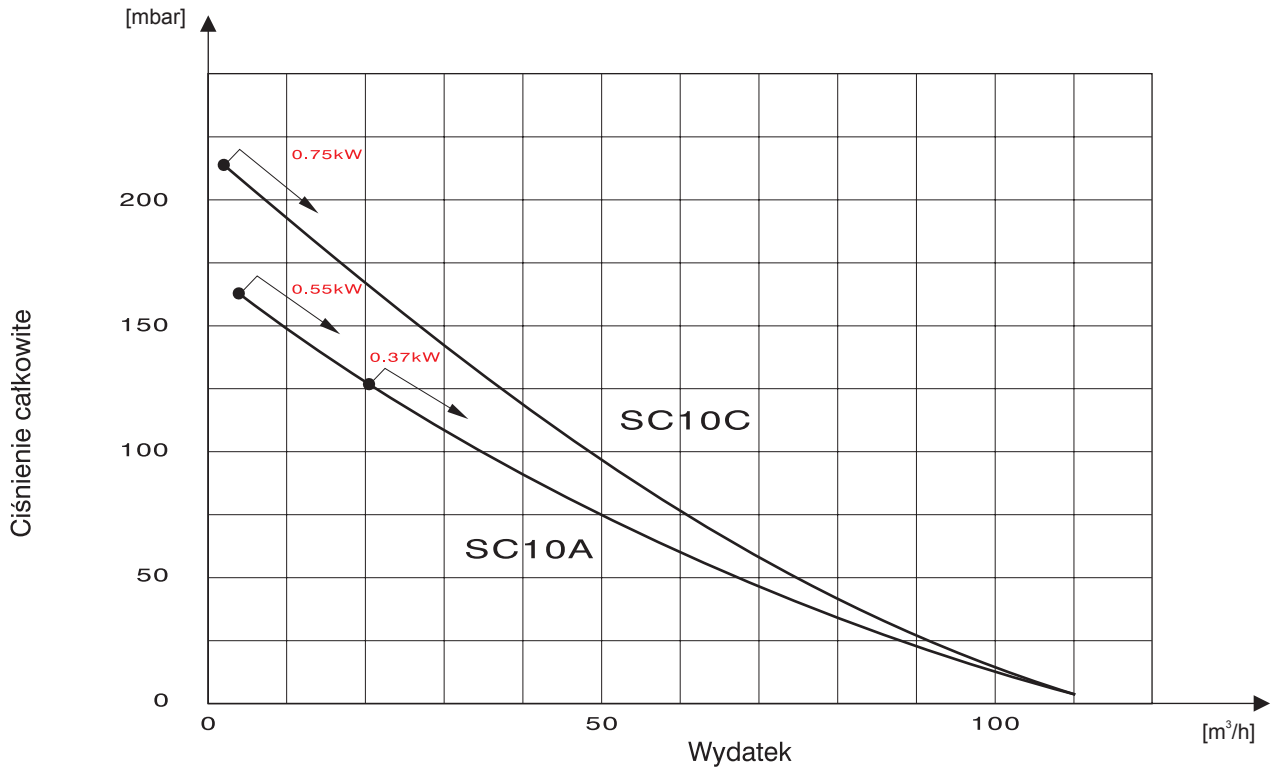

SC10 TŁOCZENIE

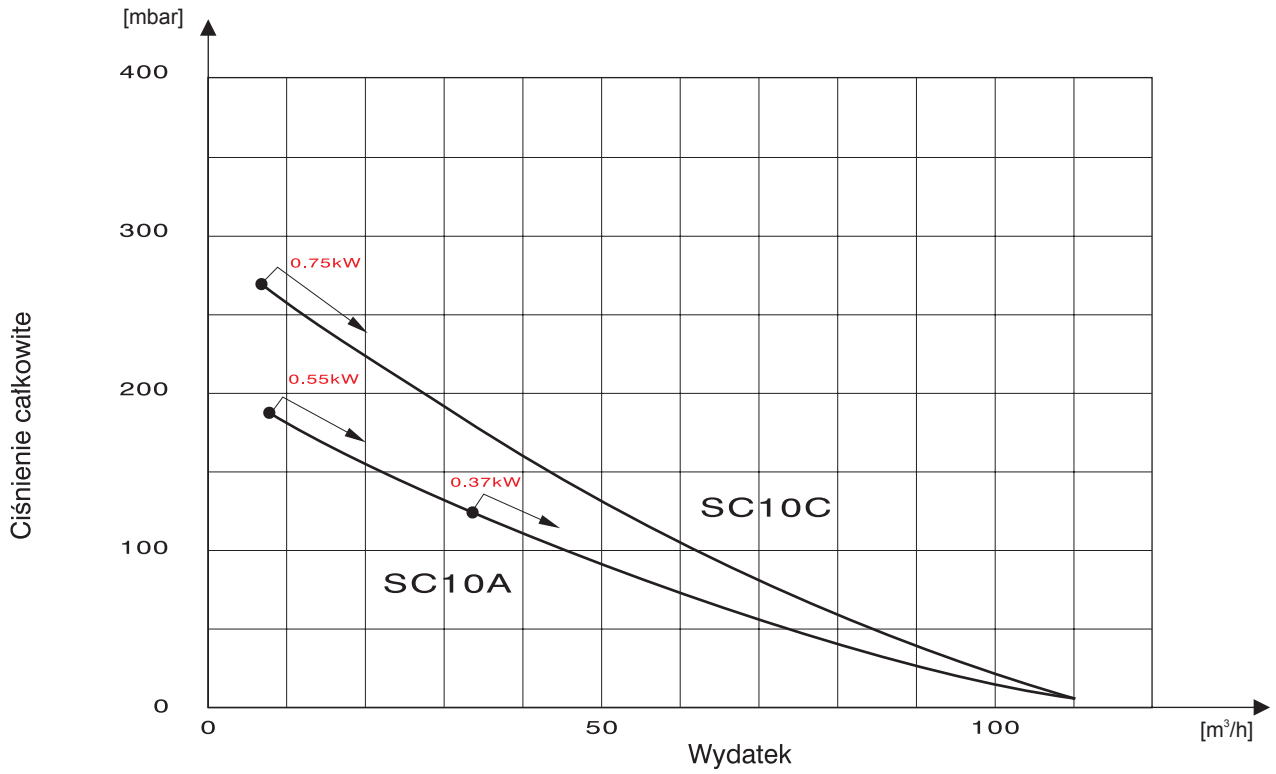

SC20 SSANIE

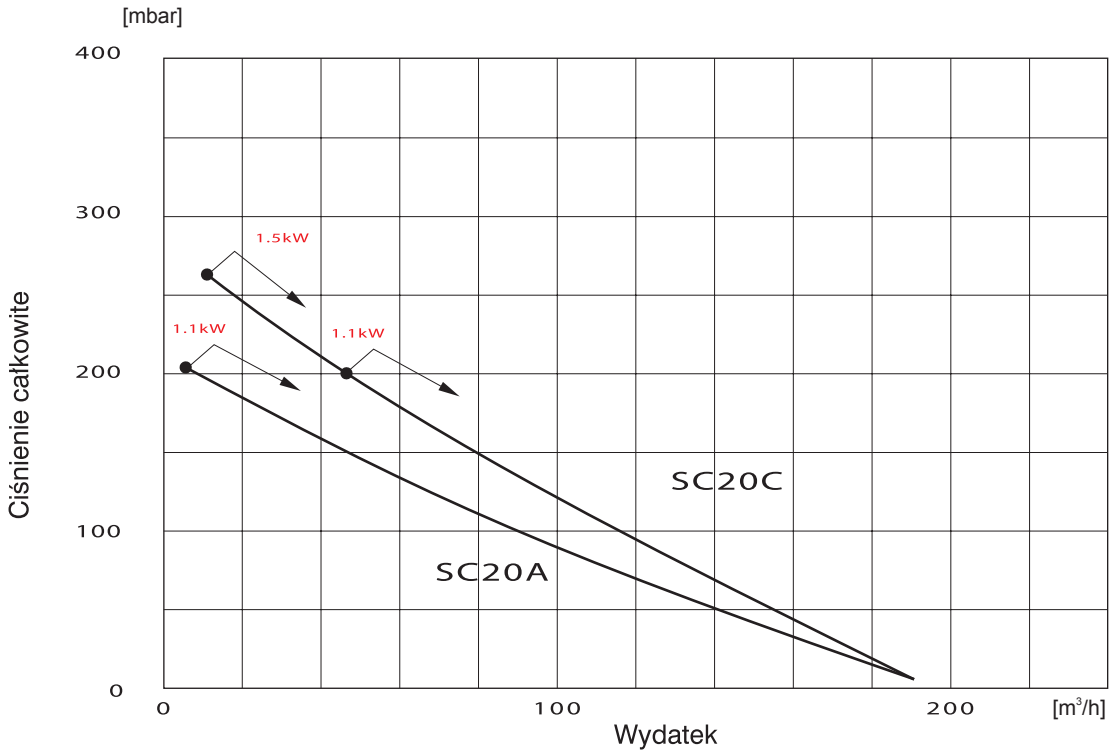

SC20 TŁOCZENIE

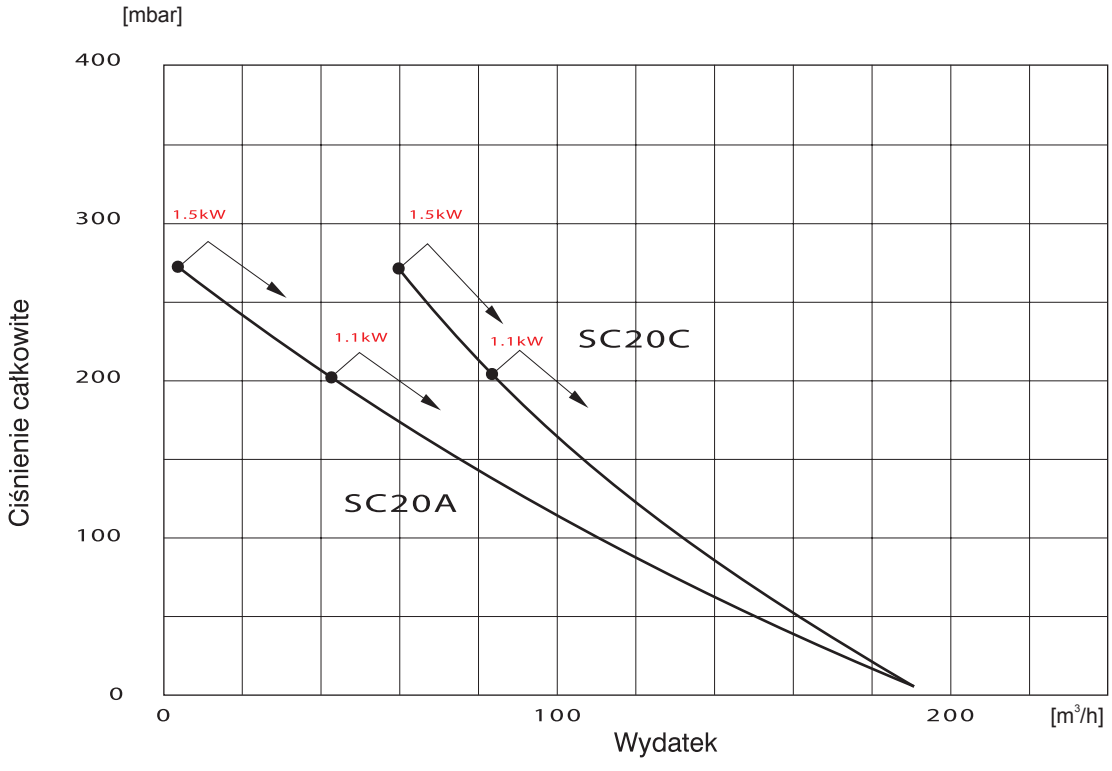

Venture Industries Sp. z o.o.
ul. Mokra 27, 05-092 Łomianki - Kiełpin
tel. +48 22 751 95 50, 751 20 31
fax +48 22 751 22 59, 751 12 02
e-mail: venture@venture.pl

SC30 SSANIE

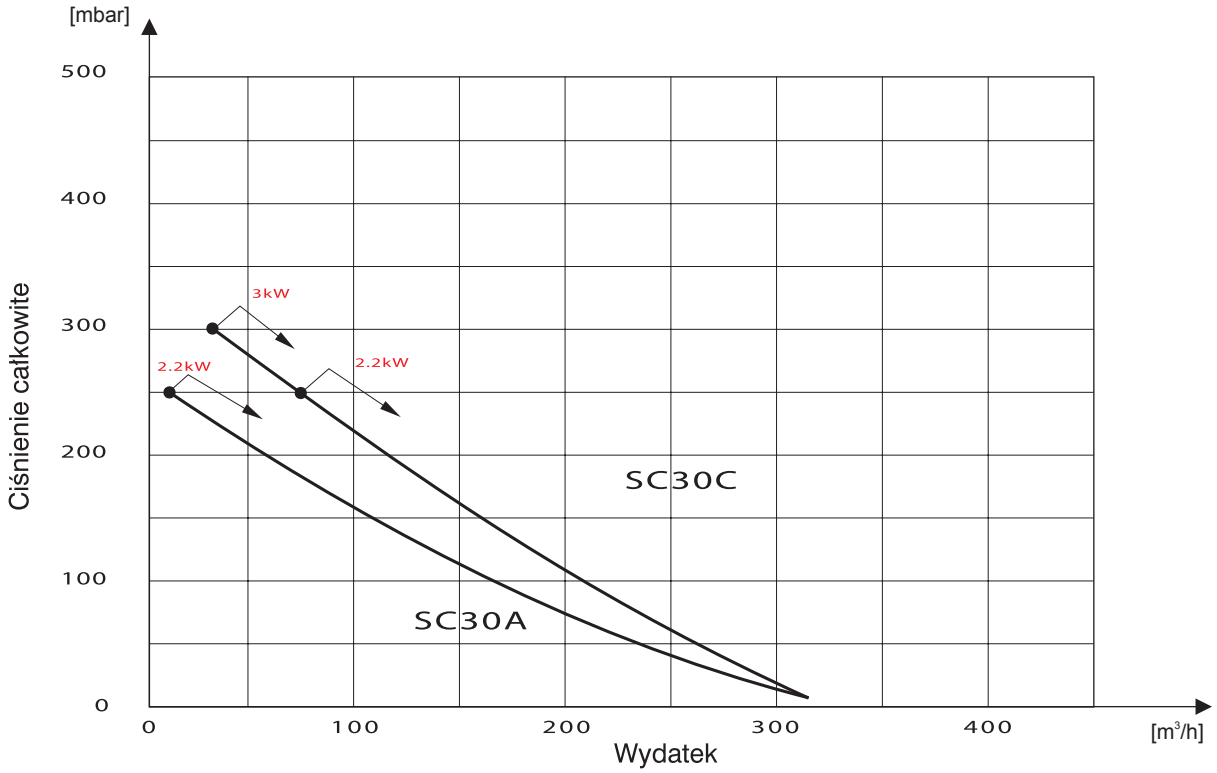

SC30 TŁOCZENIE

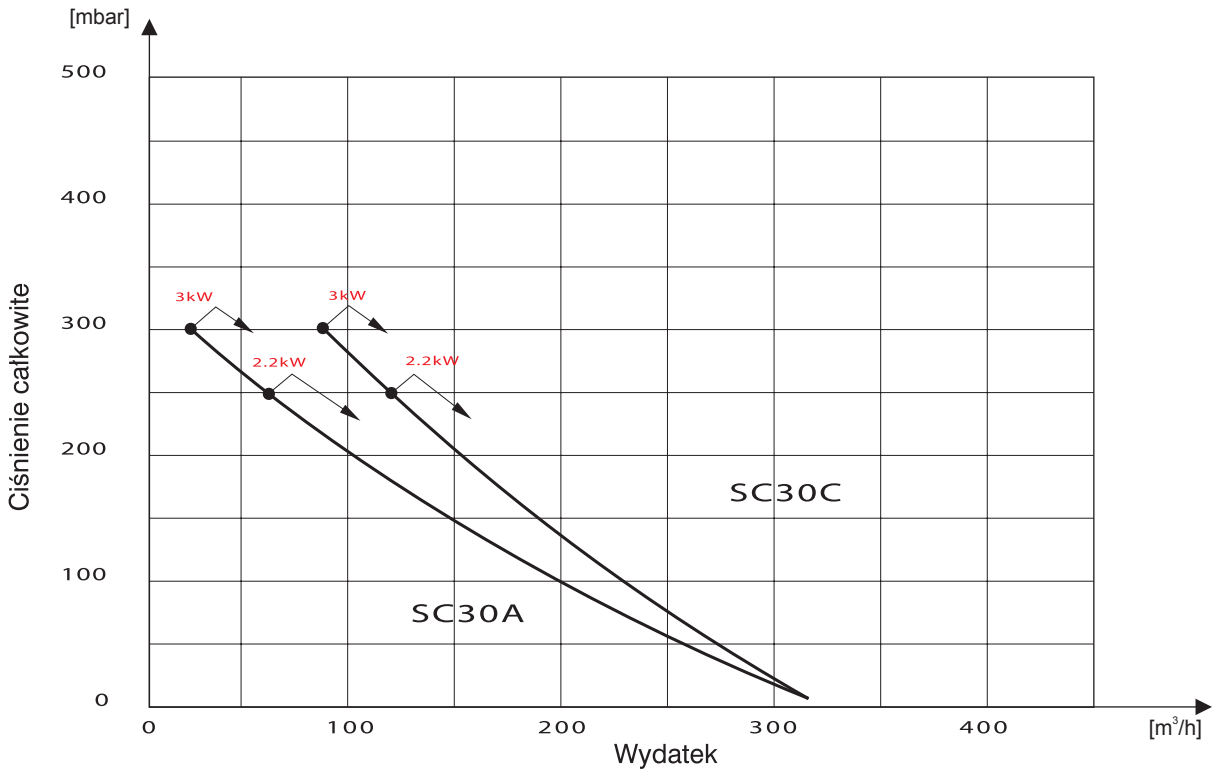

SC40 SSANIE

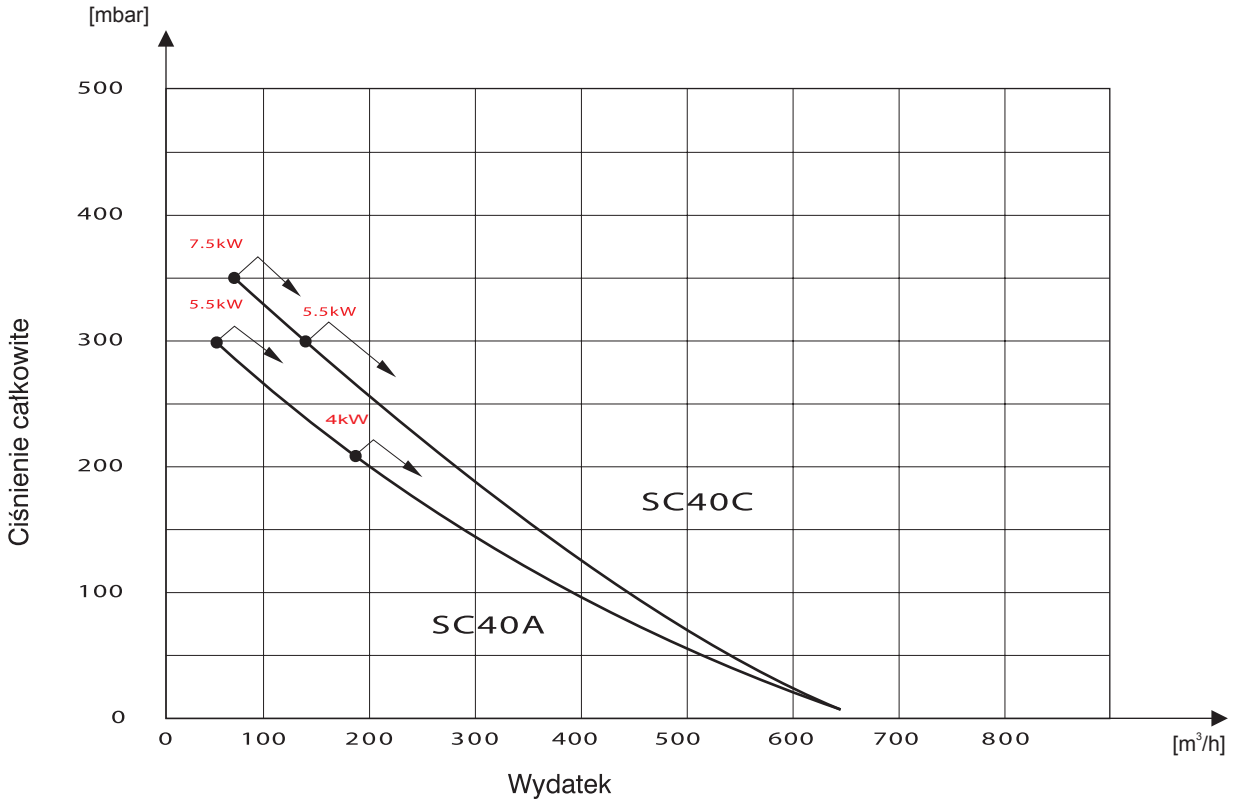

SC40 TŁOCZENIE

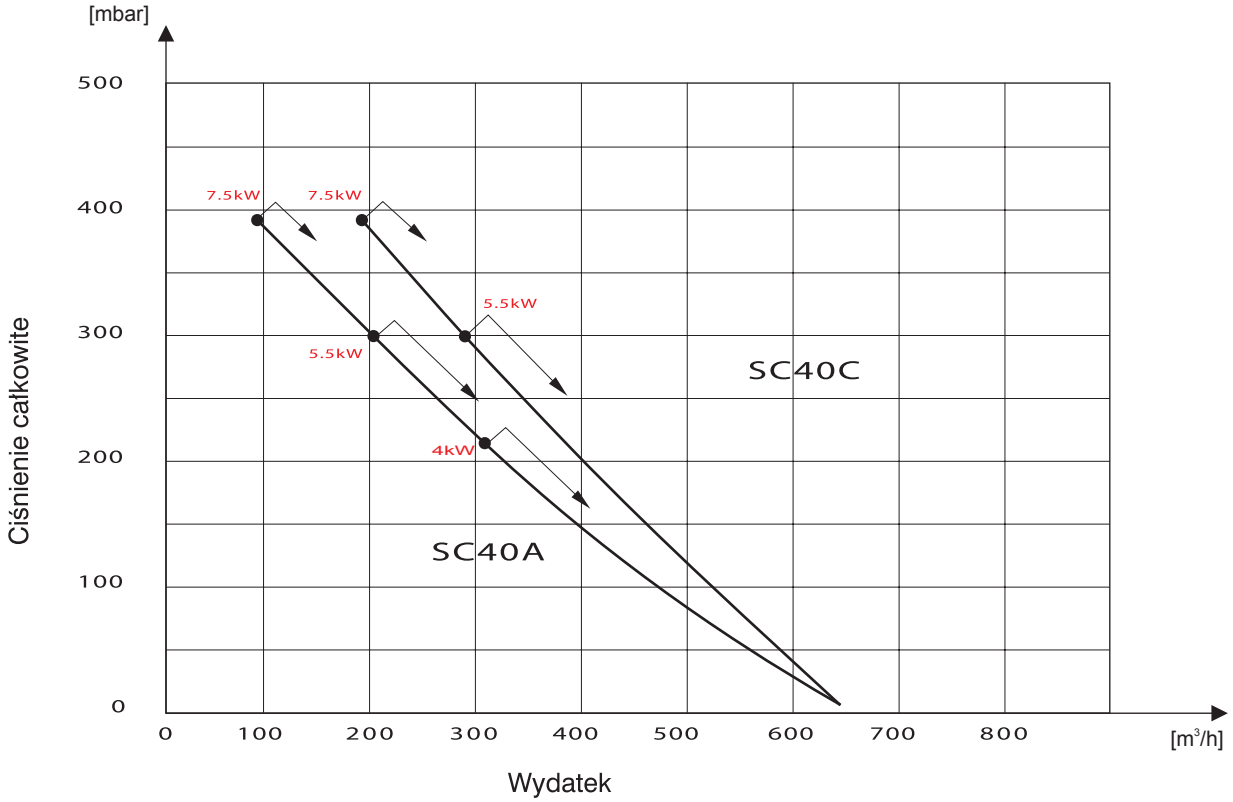

Venture Industries Sp. z o.o.
ul. Mokra 27, 05-092 Łomianki - Kiełpin
tel. +48 22 751 95 50, 751 20 31
fax +48 22 751 22 59, 751 12 02
e-mail: venture@venture.pl

SC46 SSANIE

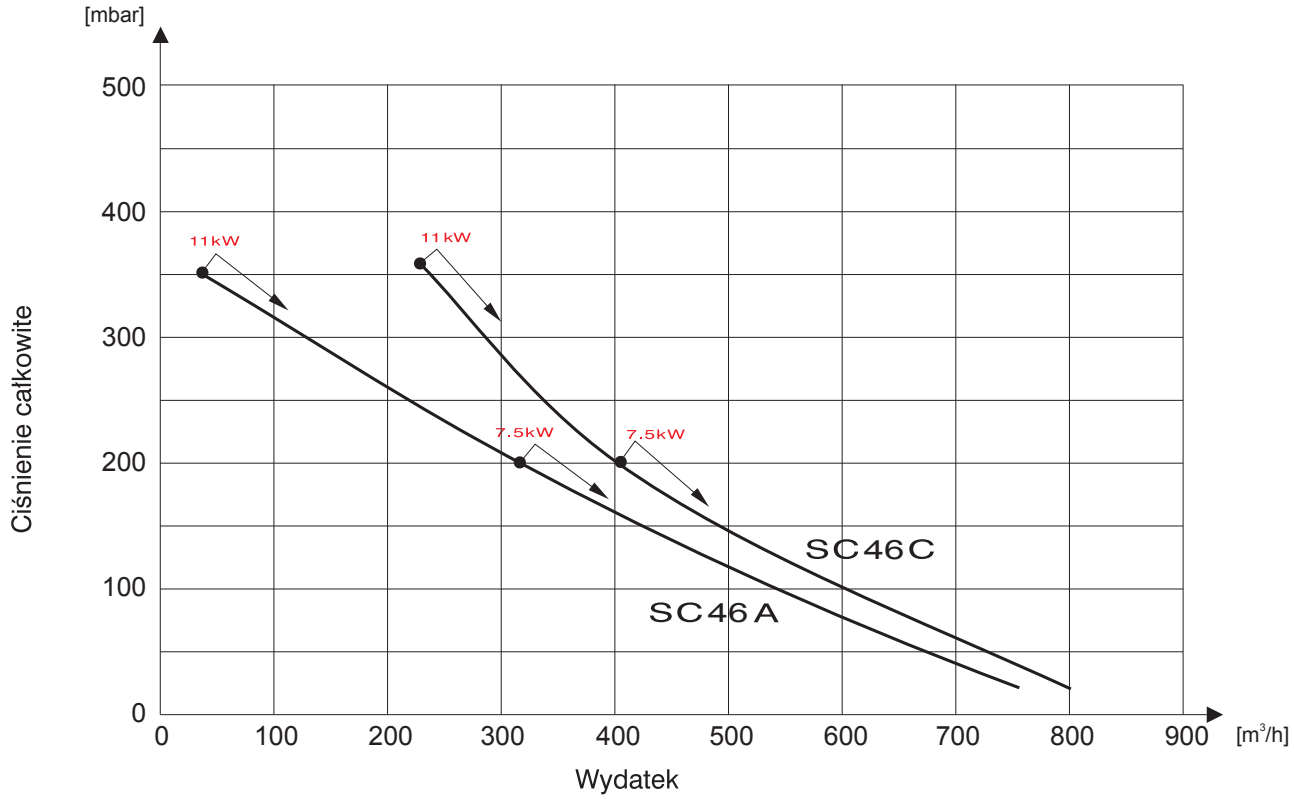

SC46 TŁOCZENIE

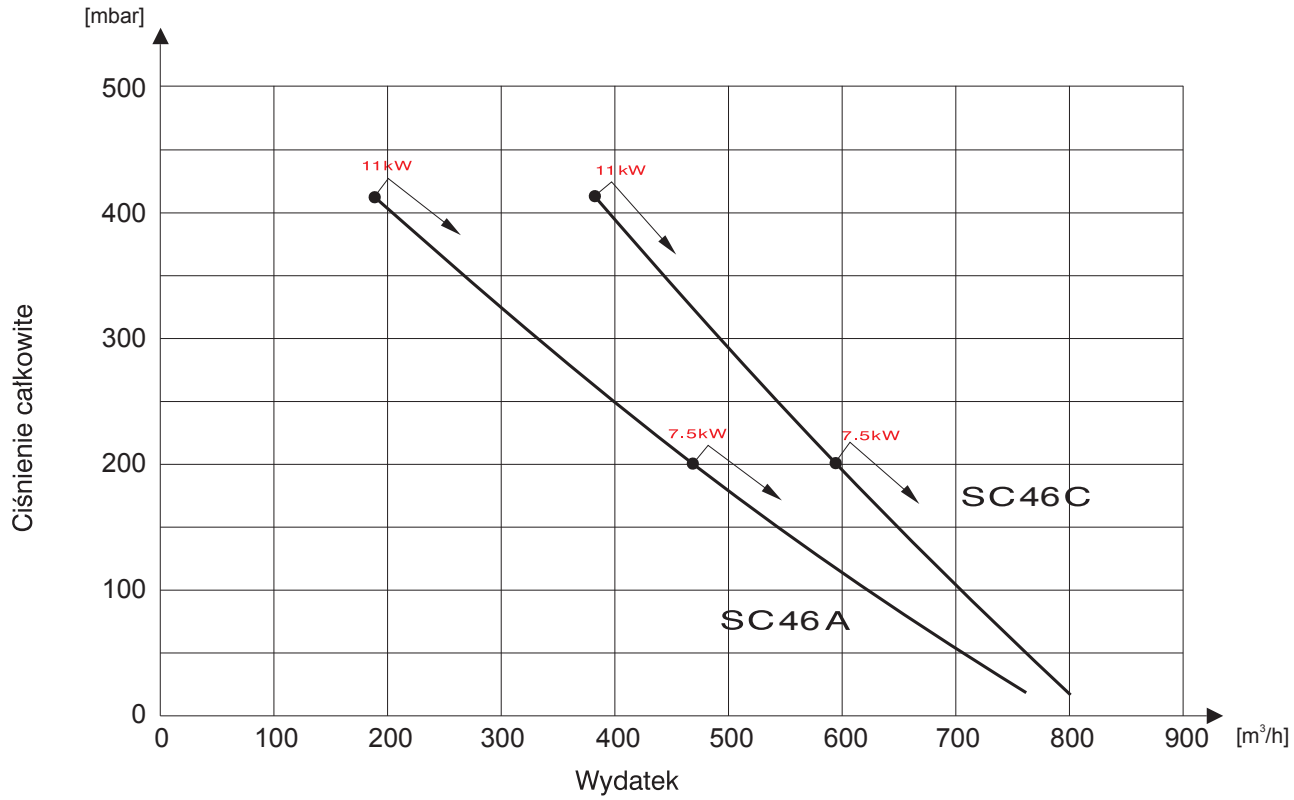

SC50 SSANIE

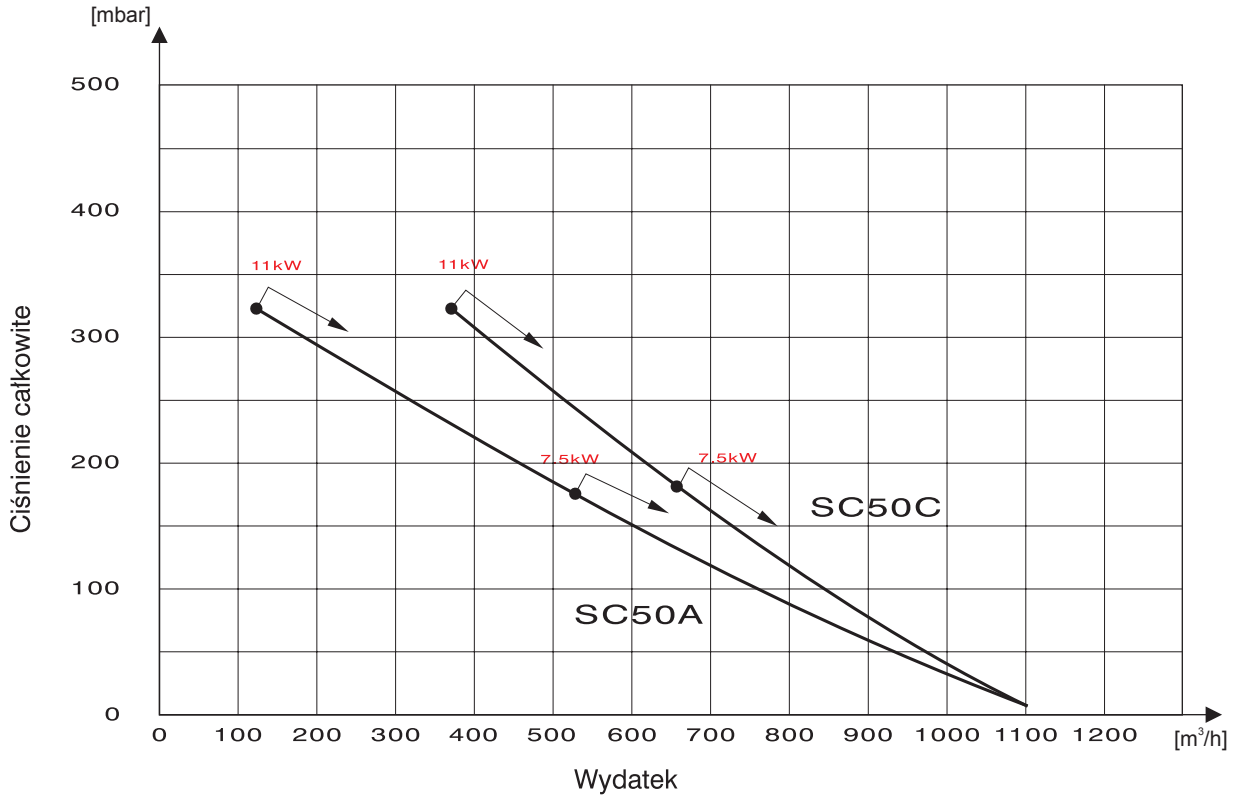

SC50 TŁOCZENIE

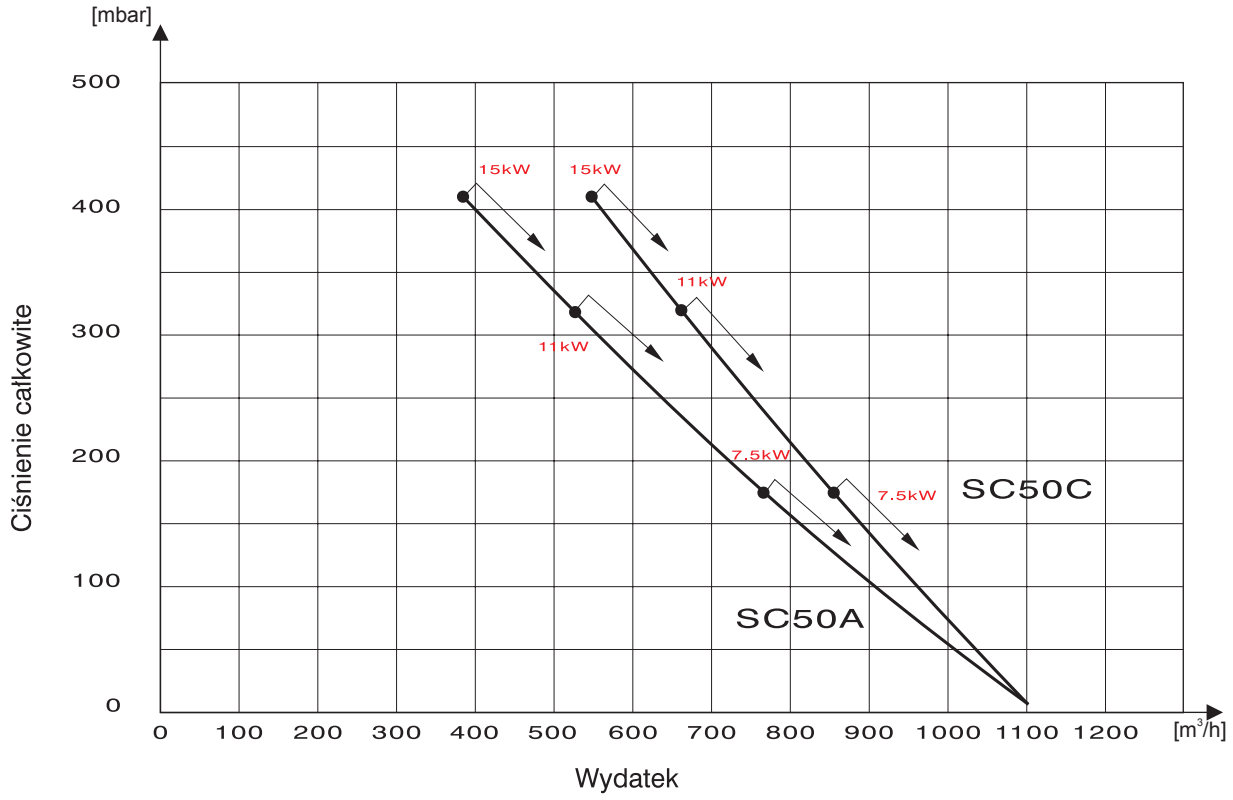

Venture Industries Sp. z o.o.
ul. Mokra 27, 05-092 Łomianki - Kiełpin
tel. +48 22 751 95 50, 751 20 31
fax +48 22 751 22 59, 751 12 02
e-mail: venture@venture.pl



Zastosowanie

Wentylator bocznokanałowy o napędzie bezpośrednim przeznaczony do bezolejowego transportu nieagresywnych i niewybuchowych gazów lub do wytwarzania nad i podciśnienia. Urządzenia do transportu niedużych ilości powietrza przy dużych oporach sieci, transportu pneumatycznego, maszyny graficzne, poczta pneumatyczna, podnośniki pneumatyczne, wielostopniowe urządzenia filtracyjne o bardzo wysokim stopniu separacji pyłów, odkurzacze przemysłowe, napowietrzanie basenów, płukanie filtrów, w biologicznych oczyszczalniach ścieków, galwanizerniach, etc.

Konstrukcja

Obudowa wentylatora, wirnik (wyważany dynamicznie wg ISO 1940) oraz obudowa tłumika dźwięku wykonane są ze stopów aluminium. Wentylator przystosowany jest do pracy w pozycji poziomej lub pionowej. Wentylatory o napędzie pasowym o charakterystykach dostosowanych do potrzeb klientów wykonywane są na życzenie. Na zamówienie urządzenie może być dostarczone w dowolnym kolorze z palety RAL (standardowo RAL 7042 – szary).

Silnik elektryczny

Silnik elektryczny wykonany zgodnie z obowiązującymi Dyrektywami oraz klasami sprawności, oznaczony znakiem CE. Silnik wyposażony w zabezpieczenie termiczne (PTC lub PTC i TP) oraz obce chłodzenie (jedynie wersja FC). Klasa izolacji – F. Stopień ochrony - IP55. Zasilanie – 230/400V 100Hz lub 400V 100Hz (w zależności od mocy silnika).
Zastsowanie silnika z obcym chłodzeniem daje możliwość regulacji prędkości obrotowej wentylatora w szerokim zakresie.

Przetwornik zasilający silnik musi charakteryzować się następującym przyporządkowaniem U(f):

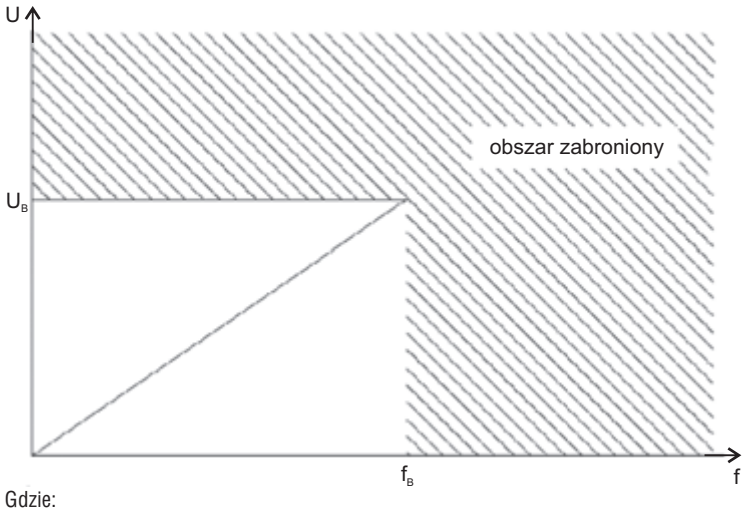

Gdzie:
U_B - napięcie znamionowe pracy silnika
f_B - częstotliwość 80Hz

Przy nieprzestrzeganiu zaleceń prąd silnika wzrasta nieproporcjonalnie i silnik napędowy nie osiąga obrotów znamionowych. W żadnym wypadku nie wolno ustawiać wyższej częstotliwości (prędkości obrotowej) na przetworniku, niż częstotliwość 100Hz podana na tabliczce znamionowej, ponieważ może dojść do przeciążenia silnika lub do uszkodzenia wentylatora z powodu zbyt wysokiej prędkości obrotowej. Na przetworniku nie wolno ustawiać tzw. boosta, ponieważ powoduje to zbyt silnie nagrzanie silnika napędowego. W celu ochrony silnika napędowego należy podłączyć czujnik temperatury na odpowiednich wejściach przetwornika.

Dane techniczne

Typ	maks. prędkość obrotowa [obr/min]	maksymalna moc silnika [kW]	maksymalne natężenia [A]	napięcie [V]	napięcie silnika chłodzącego [V]	wydajność maksymalna [m^3/h]	ciśnienie maksymalne [mBar]	masa [kg]	nr artykułu
SC-F-10-150T FC(230VAC)	4600	1,5	3,2	400VY 5-80Hz	230VAC 50Hz	164	220	22	46511610
SC-F-10-220T FC(230VAC)	4600	2,2	4,7	400VY 5-80Hz	230VAC 50Hz	97	300	24	46511615
SC-F-20-300T FC(230VAC)	4600	3,0	6,1	400VY 5-80Hz	230VAC 50Hz	270	300	34	46511630
SC-F-20-400T FC(230VAC)	4600	4,0	7,5	400VY 5-80Hz	230VAC 50Hz	270	420	37	46511635
SC-F-30-750T FC(230VAC)	4600	7,5	15	400VY 5-80Hz	230VAC 50Hz	510 (80Hz)	380 (70Hz)	55	46511650
SC-F-40-1500T FC(230VAC)	4600	15	29,5	400VY 5-80Hz	230VAC 50Hz	1000 (80Hz)	280 (70Hz)	155	46511665

Wymiary [mm]

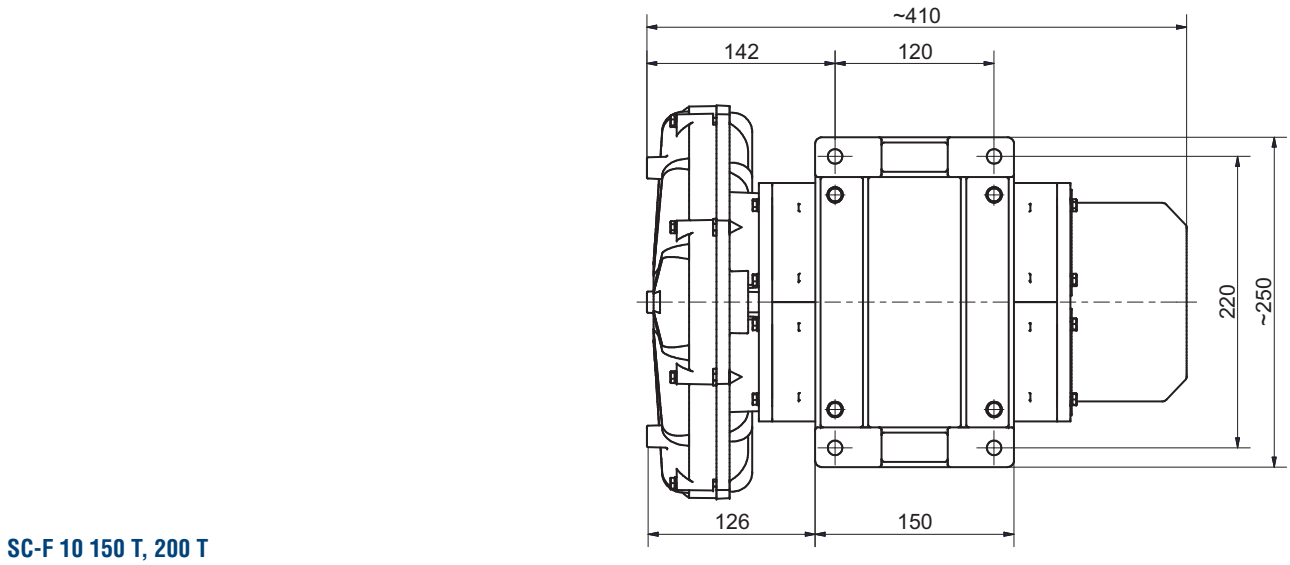

SC-F 10 150 T, 200 T

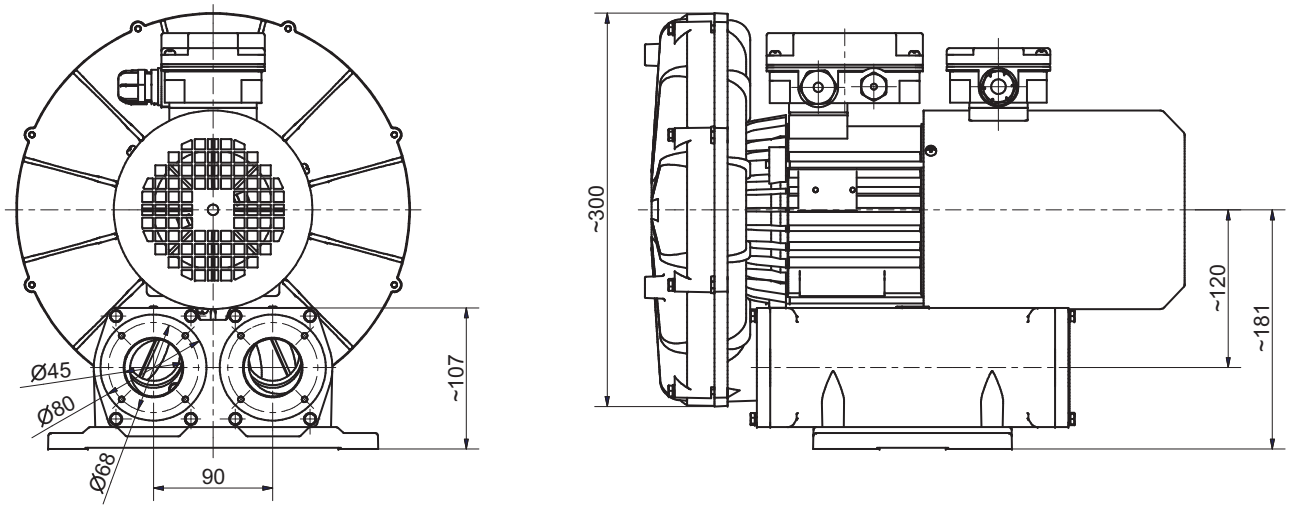

SC-F 10 ssanie

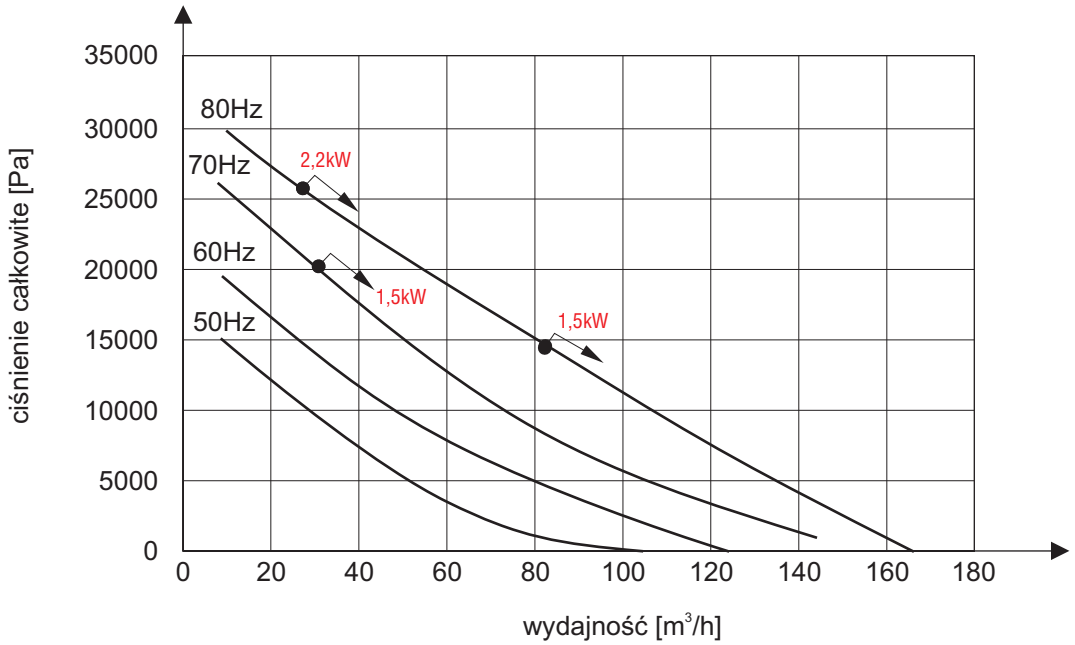

Venture Industries Sp. z o.o.
ul. Mokra 27, 05-092 Łomianki - Kiełpin
tel. +48 22 751 95 50, 751 20 31
fax +48 22 751 22 59, 751 12 02
e-mail: venture@venture.pl

SC-F 10 tłoczenie

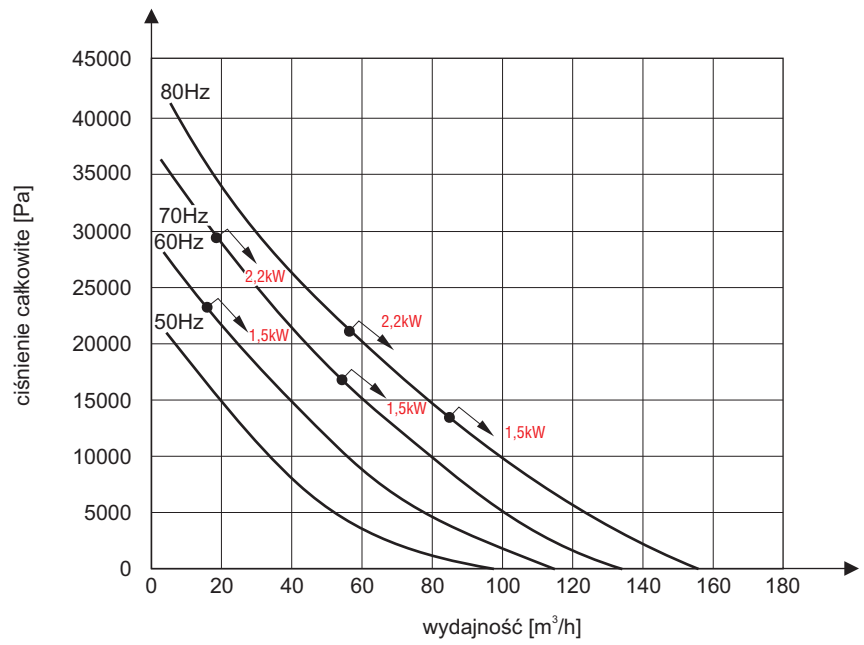

Wymiary [mm]

SC-F 20 300 T, 400 T

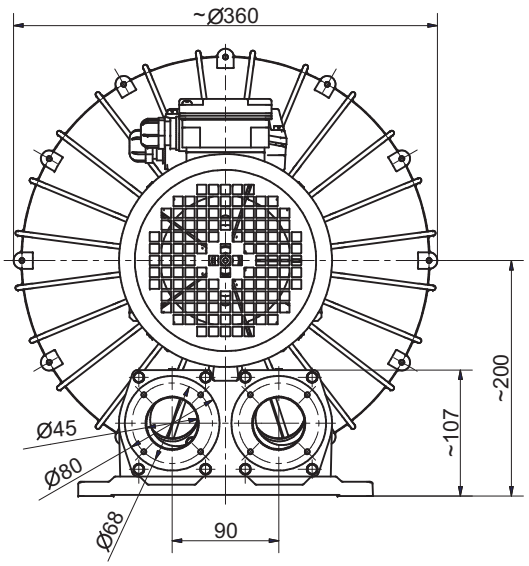

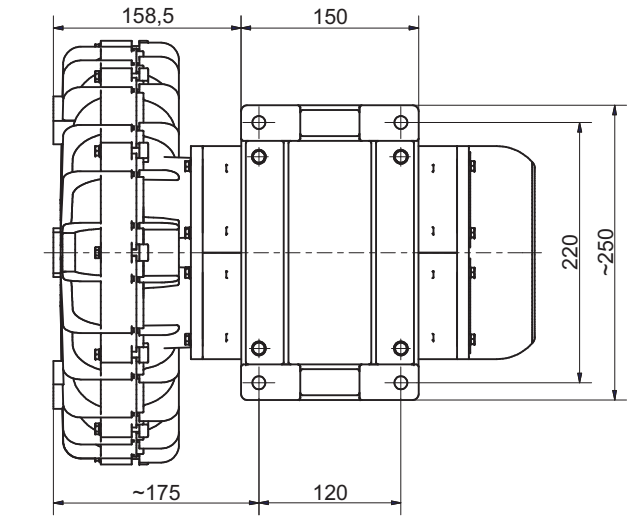

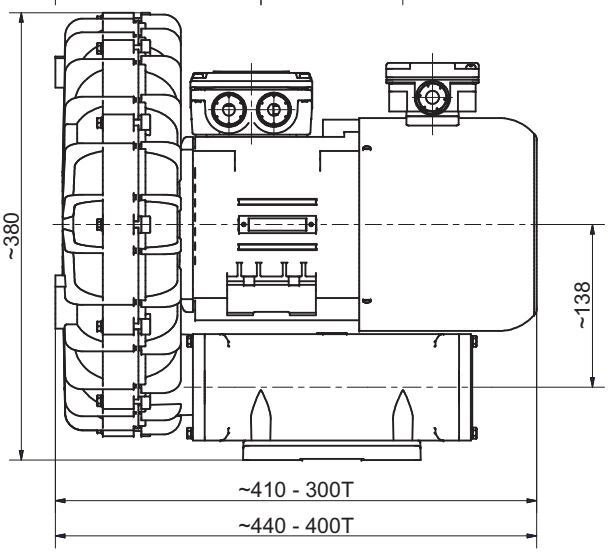

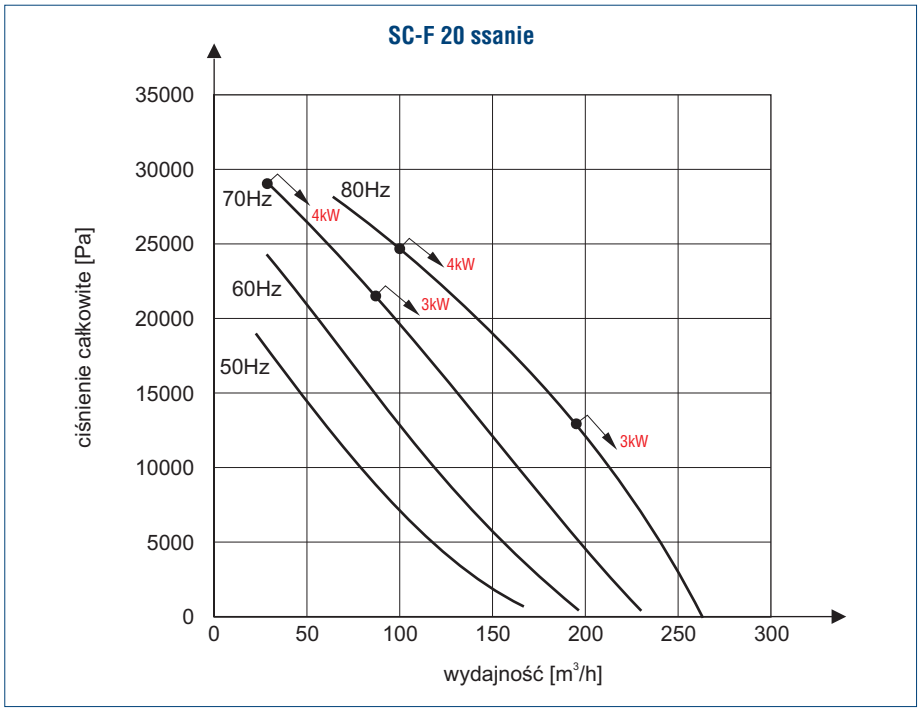

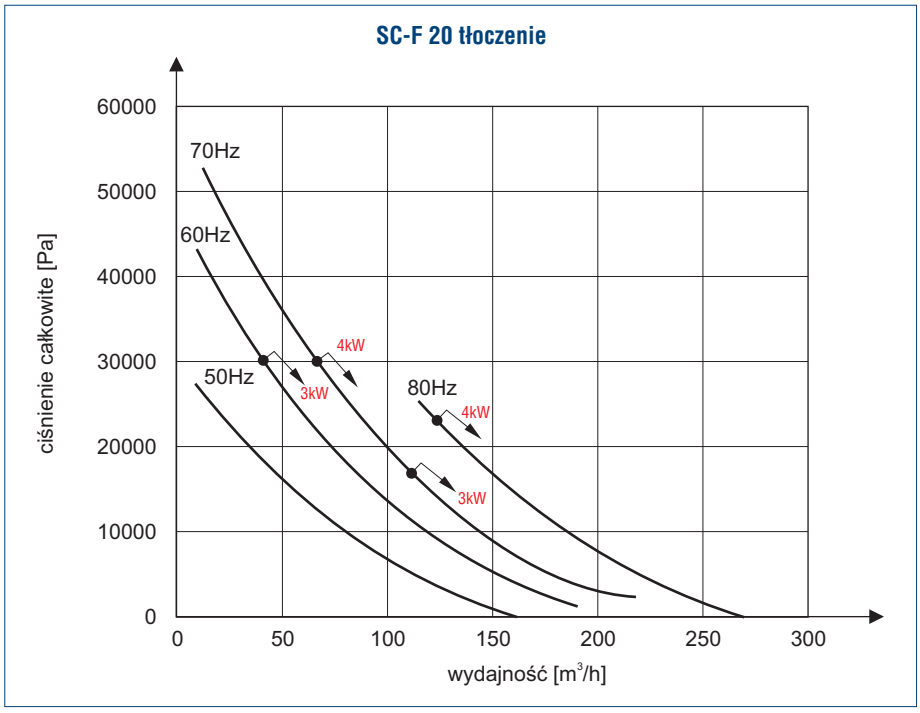

Venture Industries Sp. z o.o.
ul. Mokra 27, 05-092 Łomianki - Kiełpin
tel. +48 22 751 95 50, 751 20 31
fax +48 22 751 22 59, 751 12 02
e-mail: venture@venture.pl

Wymiary [mm]

SC-F 30 750 T

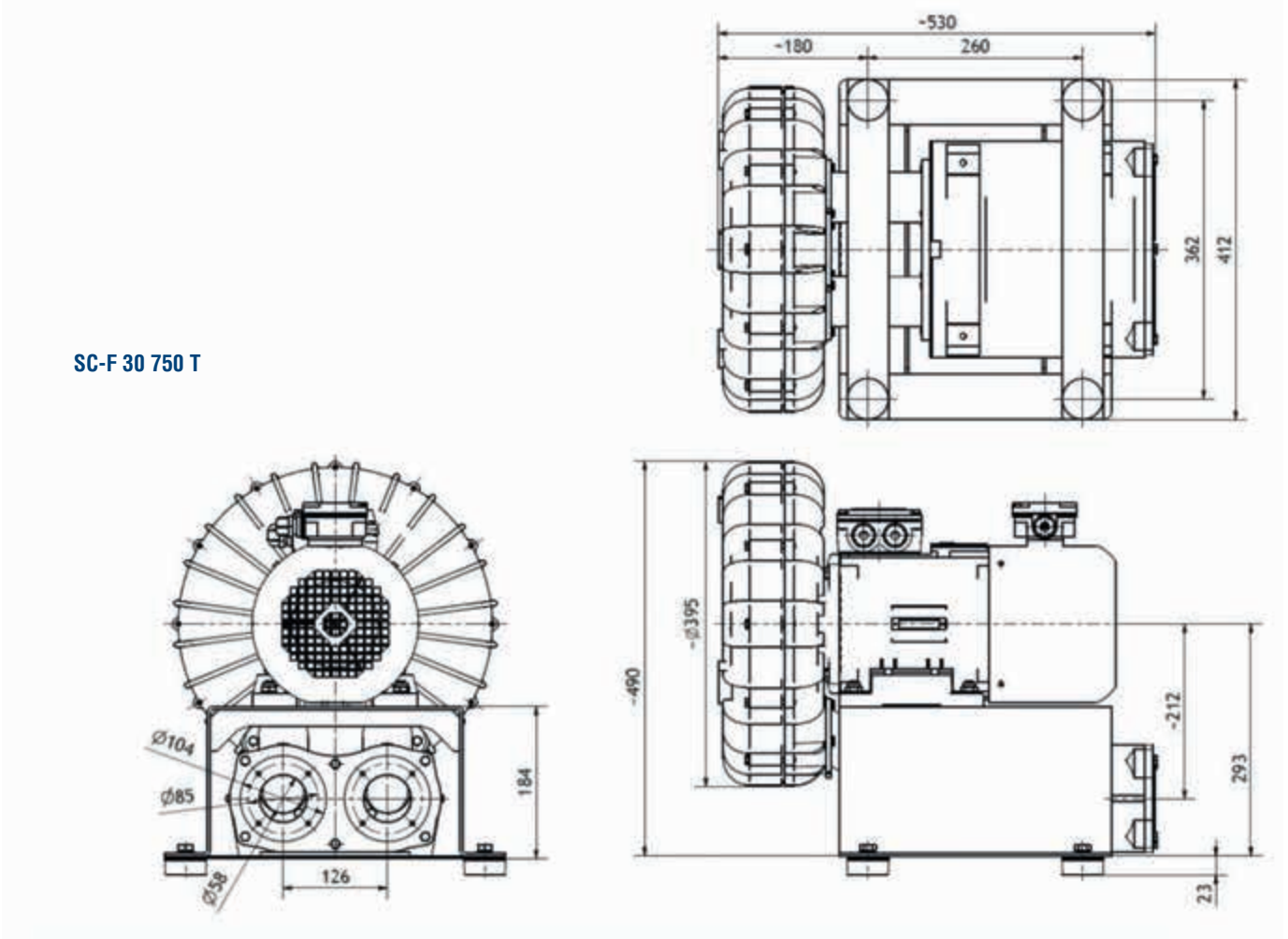

SC-F 30 ssanie

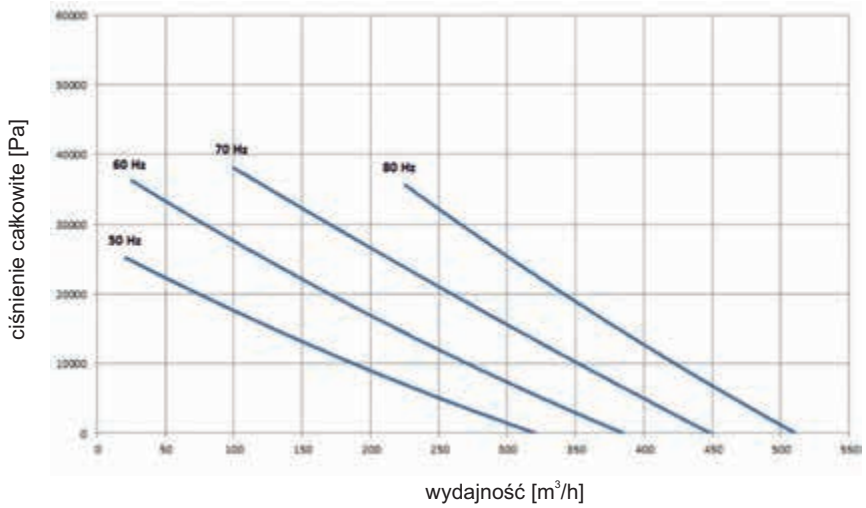

SC-F 30 tłoczenie

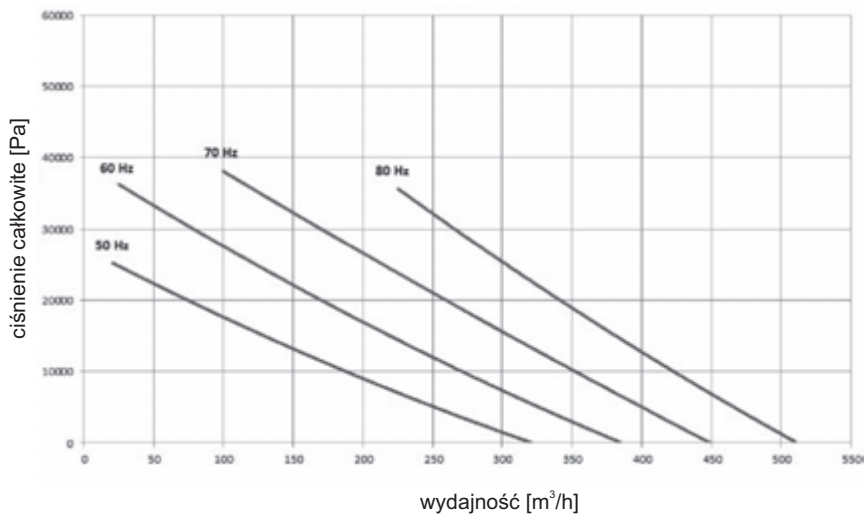

Wymiary [mm]

SC-F 40 1500 T

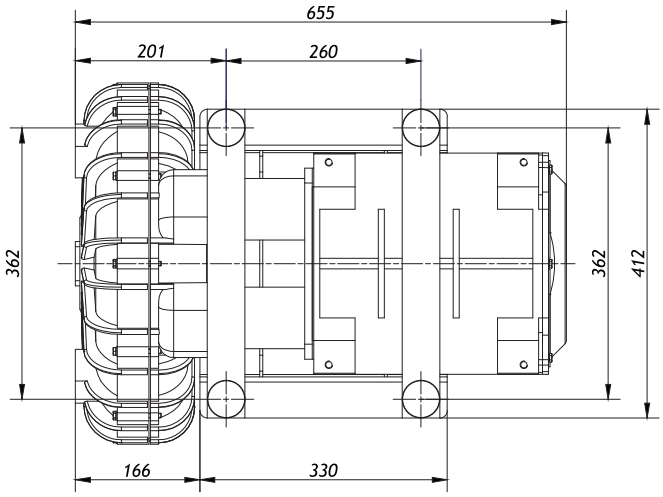

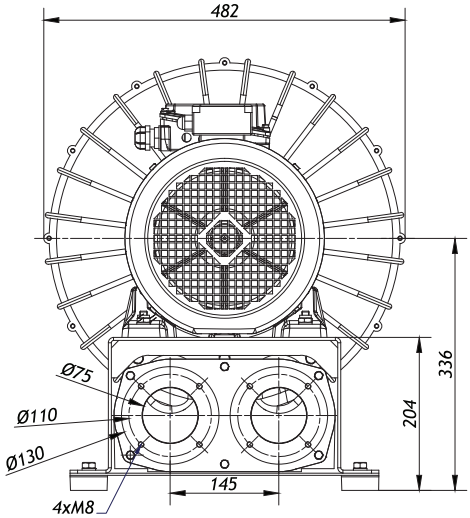

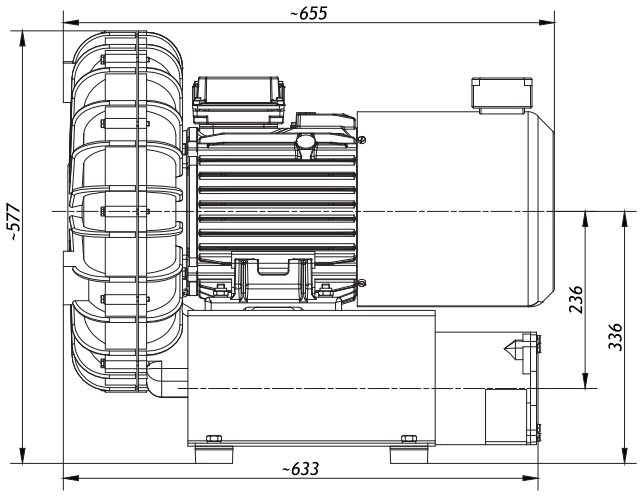

Venture Industries Sp. z o.o.
ul. Mokra 27, 05-092 Łomianki - Kiełpin
tel. +48 22 751 95 50, 751 20 31
fax +48 22 751 22 59, 751 12 02
e-mail: venture@venture.pl

SC-F 40 ssanie

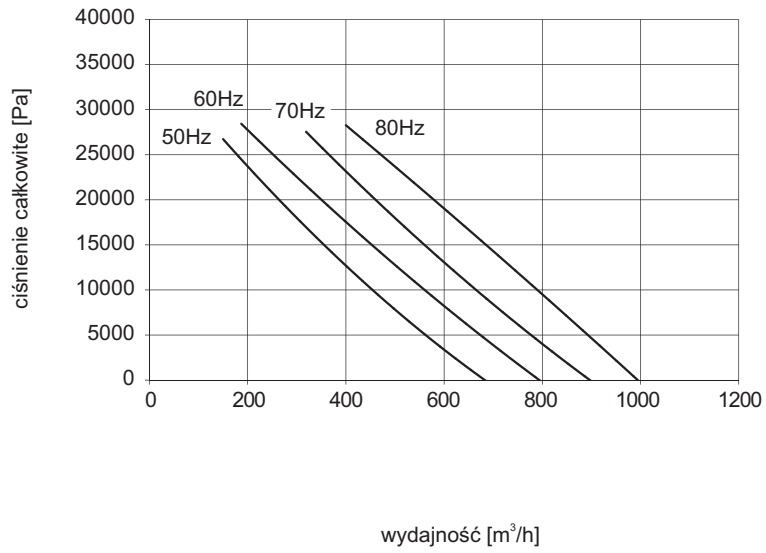

SC-F 40 tłoczenie

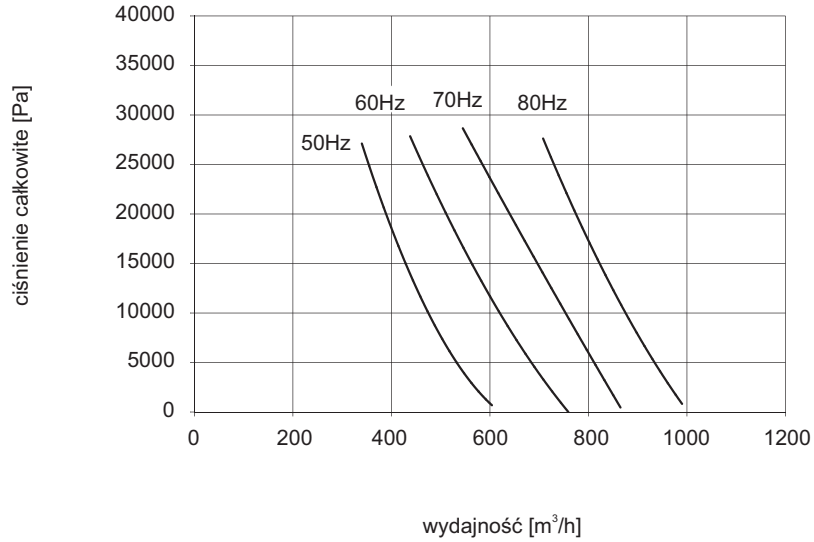

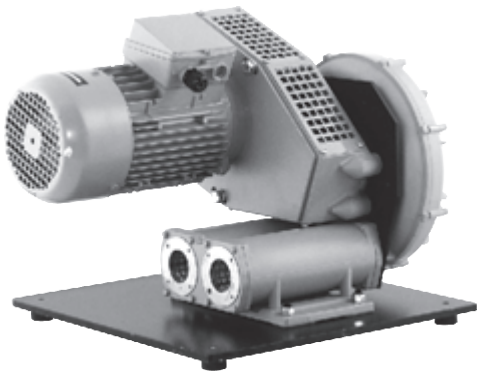

Zastosowanie

Urządzenia do transportu pneumatycznego, maszyny graficzne, poczta pneumatyczna, podnośniki pneumatyczne, wielostopniowe urządzenia filtracyjne o bardzo wysokim stopniu separacji pyłów, odkurzacze przemysłowe, napowietrzanie basenów w biologicznych oczyszczalniach ścieków, galwanizerniach, etc.

Dane techniczne

Typ	prędkość [obr./min]	pobór mocy [kW]	ssanie przepływ max.	ssanie ciśnienie max. [Pa]	tłoczenie przepływ max.	tłoczenie ciśnienie max. [Pa]	masa* [kg]	nr artykułu**
SC15	4100	3,0	150	300	150	400	17	46511052
SC25	4100	4,2	250	400	250	500	21	46511070-20
SC35	4100	7,0	420	400	420	500	35	46511170-20
SC45	4100	14,5	850	400	850	500	64	46511200-20
SC55	4100	25,2	1500	400	1500	500	85	46511250-20

* zespół wentylatora

** zespół wentylatora, bez silnika i ramy montażowej.

Wymiary [mm]

Typ	A	B	C	D	E	F
SC15	700	450	330	70	660	410
SC25	700	450	390	70	660	410
SC35	760	530	483	140	700	490
SC45	995	800	612	180	935	740
SC55	1050	890	730	195	970	790

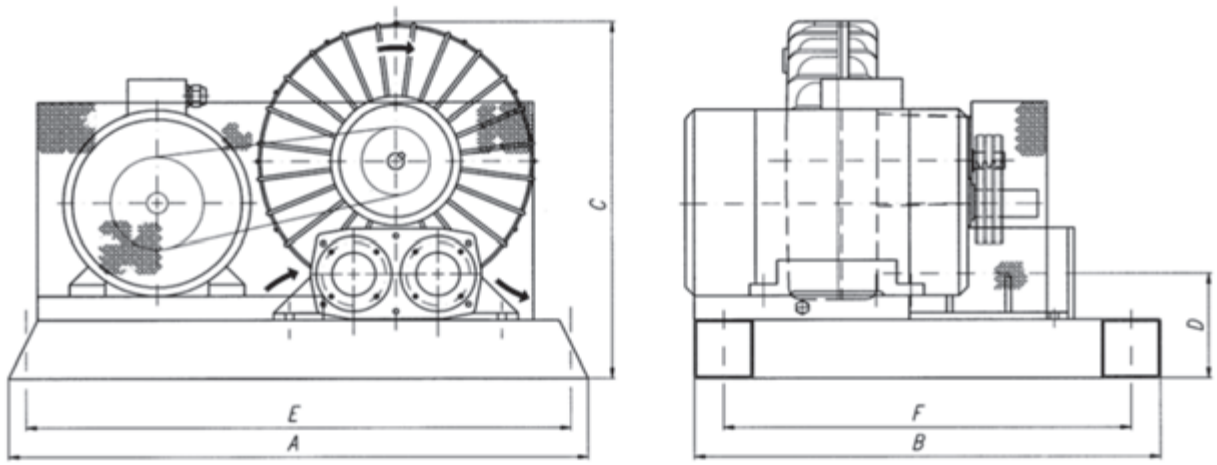

Venture Industries Sp. z o.o.
ul. Mokra 27, 05-092 Łomianki - Kiełpin
tel. +48 22 751 95 50, 751 20 31
fax +48 22 751 22 59, 751 12 02
e-mail: venture@venture.pl

Wymiary [mm]

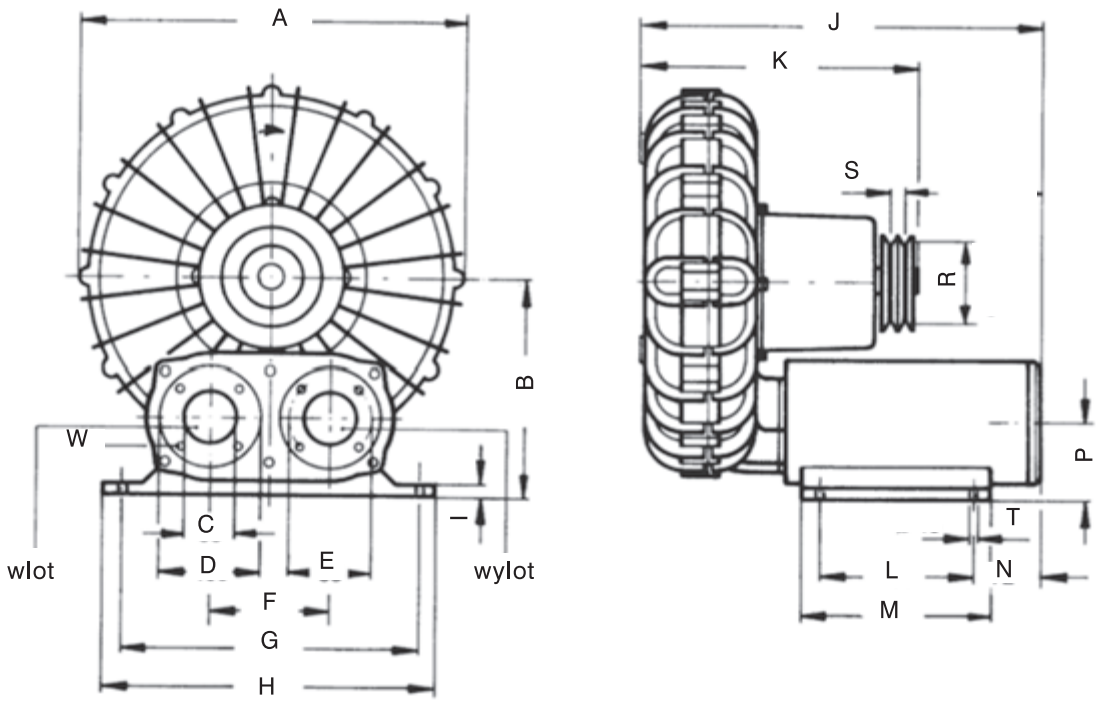

Typ	A	B	C	D	E	F	G	H	I	J	K	L	M	N	P	R	S	T	W
SC15	296	170	45	80	68	90	220	250	12	315	215	120	150	66	60	75	12	11	M5
SC25	360	200	45	80	68	90	220	250	12	345	260	120	150	66	60	100	12	11	M5
SC35	395	225	55	100	85	125	310	350	12	425	300	160	200	72	80	100	12	13	M6
SC45	480	275	75	130	110	145	365	420	12	480	380	260	300	34	80	160	12	14	M8
SC55	580	336	100	150	130	160	400	450	20	620	490	370	430	58	95	160	12	20	M8

SSANIE

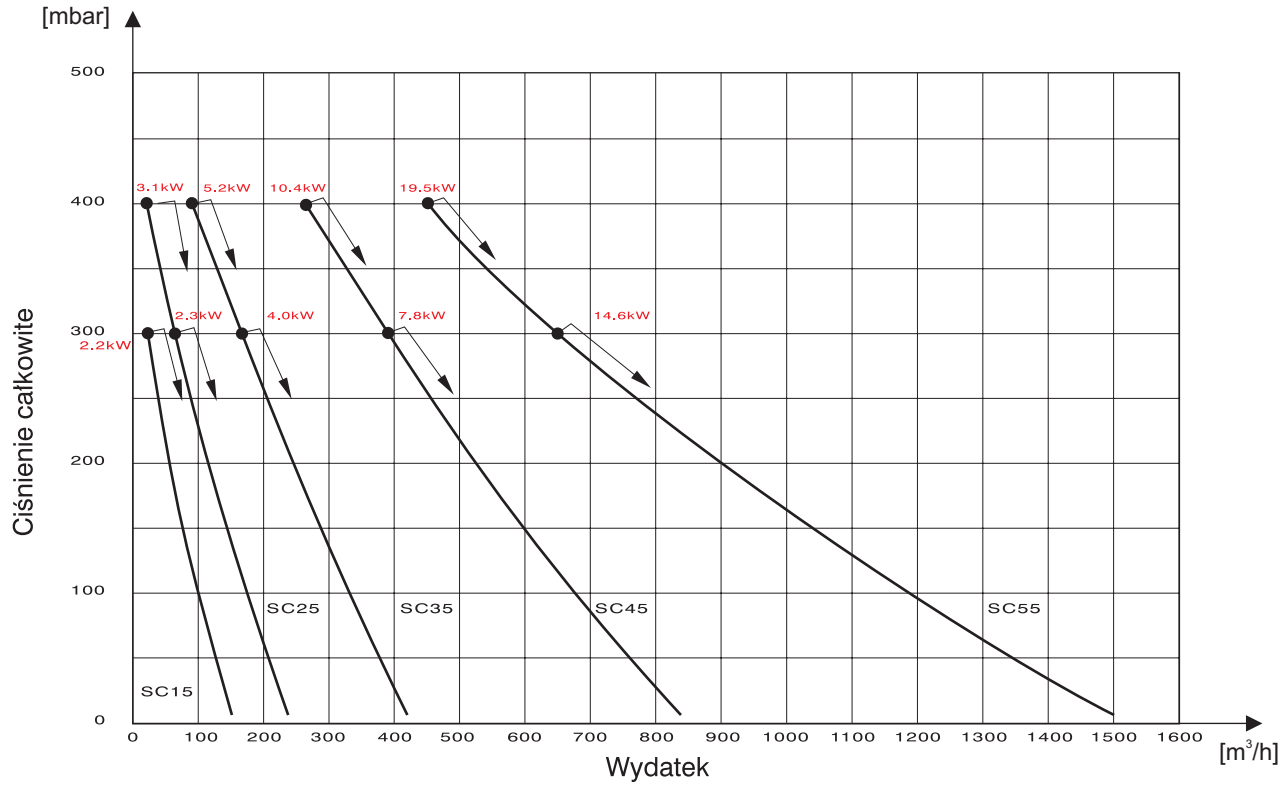

TŁOCZENIE

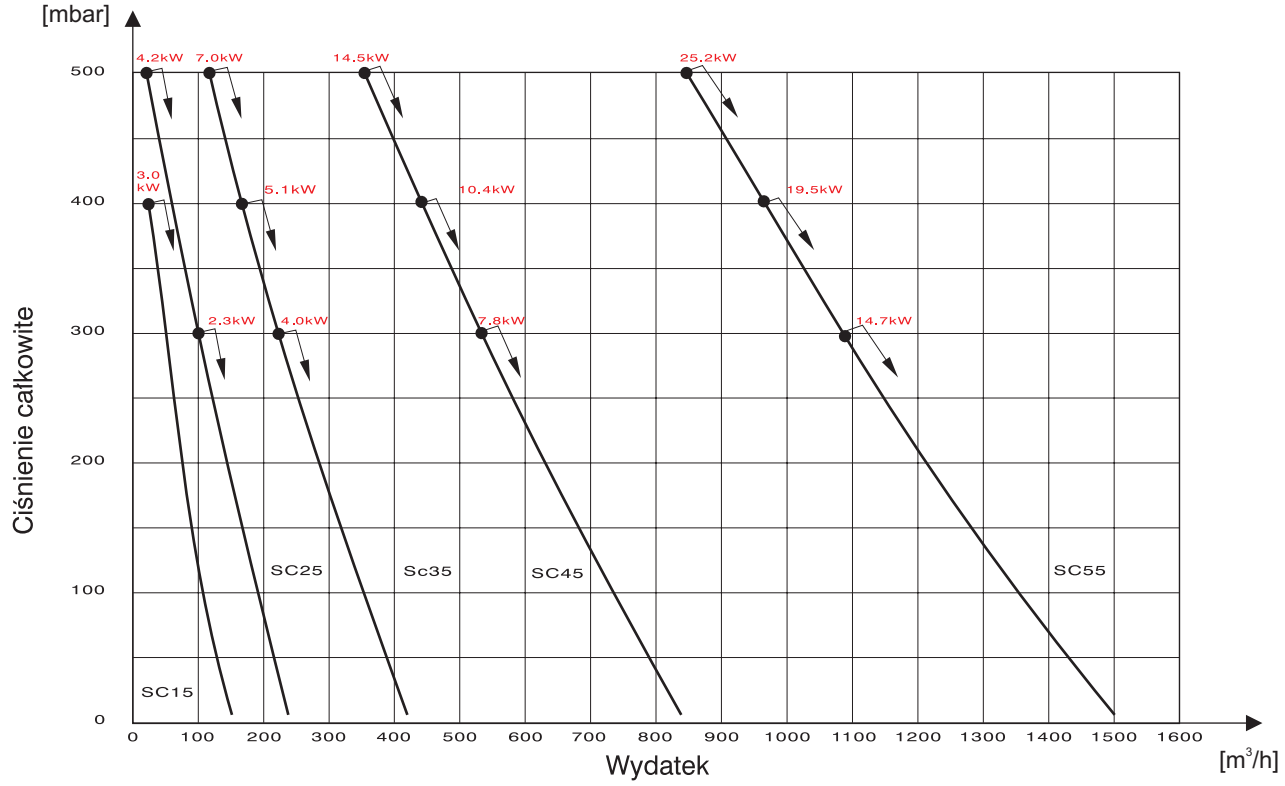

Venture Industries Sp. z o.o.
ul. Mokra 27, 05-092 Łomianki - Kiełpin
tel. +48 22 751 95 50, 751 20 31
fax +48 22 751 22 59, 751 12 02
e-mail: venture@venture.pl

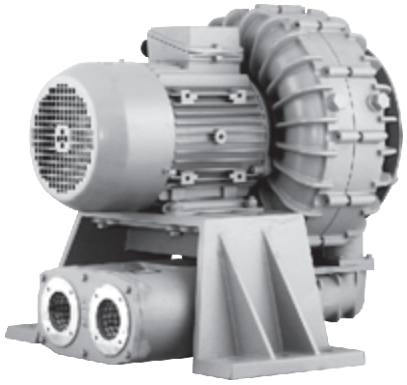

60°C/2h

Zastosowanie

Urządzenia do transportu pneumatycznego, maszyny graficzne, poczta pneumatyczna, podnośniki pneumatyczne, wielostopniowe urządzenia filtracyjne o bardzo wysokim stopniu separacji pyłów, odkurzacze przemysłowe, napowietrzanie basenów w biologicznych oczyszczalniach ścieków, galwanizerniach, etc.

Konstrukcja

Dwustopniowy wentylator boczno-kanałowy o napędzie bezpośrednim przeznaczony do bezolejowego transportu nieagresywnych i niewybuchowych gazów lub do wytwarzania nad i podciśnienia. Obudowa wentylatora, wirnik (wyważany dynamicznie wg ISO 1940) oraz obudowa tłumika dźwięku wykonane są ze stopów aluminium. Wentylator przystosowany jest do pracy w pozycji poziomej. Na zamówienie urządzenie może być dostarczone w dowolnym kolorze z palety RAL (standardowo RAL 7042 - szary).

Silnik elektryczny

Silnik elektryczny wykonany zgodnie z obowiązującymi Dyrektywami oraz klasami sprawności, oznaczony znakiem CE. Silnik wyposażony w zabezpieczenie termiczne (TP lub TP i PTC). Klasa izolacji – F. Stopień ochrony - IP55. Zasilanie – trójfazowe 400V 50Hz lub 400/690V 50Hz (w zależności od mocy silnika).
Wentylatory z silnikami w wersji specjalnej: tabela wykonań specjalnych.
Schemat podłączenia elektrycznego: rys. 8, str. 925.

Dane techniczne

Typ	moc znam. [kW]	silnik napięcie znam. [V]	silnik natężenie znam. [A]	wydajność max. [m^3/h]	poziom ciśnienia akustycznego [dB(A)]	masa [kg]	nr artykułu
DWUSTOPNIOWY RÓWNOLEGŁY							
PSC30C550T	5,5	400Δ	10,50Δ	600	82	110	46511375
PSC30C750T	7,5	400Δ	14,00Δ	600	84	110	46511380
PSC40A750T	7,5	400Δ	14,00Δ	1270	84	126	46511450
PSC40A110OT	11,0	400Δ	21,20Δ	1270	86	128	46511460
PSC40A1500T	15,0	400Δ	27,20Δ	1270	88	155	46511470
DWUSTOPNIOWY SZEREG0WY							
DSC30C550T	5,5	400Δ	10,50Δ	300	82	110	46511355
DSC30C750T	7,5	400Δ	14,00Δ	300	84	110	46511360
DSC40A750T	7,5	400Δ	14,00Δ	700	84	126	46511400
DSC40A1100T	11,0	400Δ	21,20Δ	700	86	128	46511410
DSC40A1500T	15,0	400Δ	27,20Δ	700	88	155	46511420

Wymiary [mm]

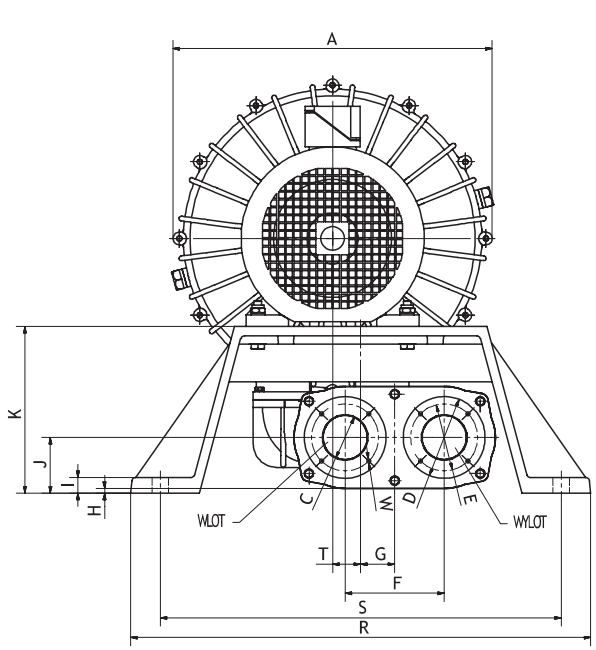

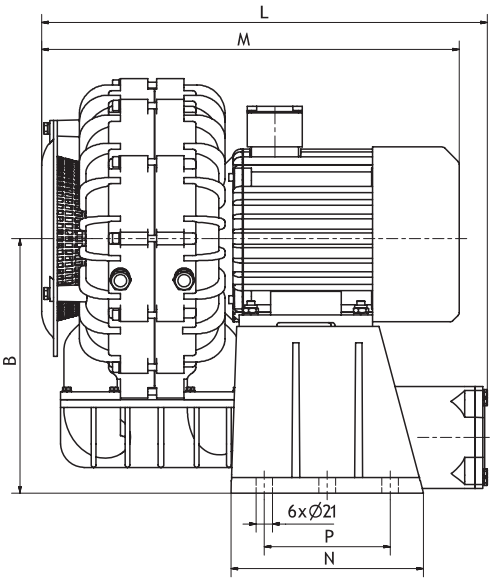

Typ	A	B	C	D	E	F	G	H	I	J	K	L	M	N	P	R	S	T	W
DSC-30	Ø406	324	Ø58	Ø104	Ø85	126	43,5	6,2	20	71	212	567	531	245	160	585	510	79	M6
PSC-30	Ø406	324	Ø58	Ø104	Ø85	126	0	6,2	20	71	212	567	531	245	160	585	510	0	M6
DSC-40	Ø502	407	Ø75	Ø130	Ø110	145	32,5	1,5	20	76,5	275	653	584	340	260	600	520	74,5	M8
PSC-40	Ø502	407	Ø75	Ø130	Ø110	145	32,5	1,5	20	76,5	275	653	584	340	260	600	520	0	M8

Venture Industries Sp. z o.o.
ul. Mokra 27, 05-092 Łomianki - Kiełpin
tel. +48 22 751 95 50, 751 20 31
fax +48 22 751 22 59, 751 12 02
e-mail: venture@venture.pl

Dwustopniowy szeregowy DSC

DSC30 SSANIE

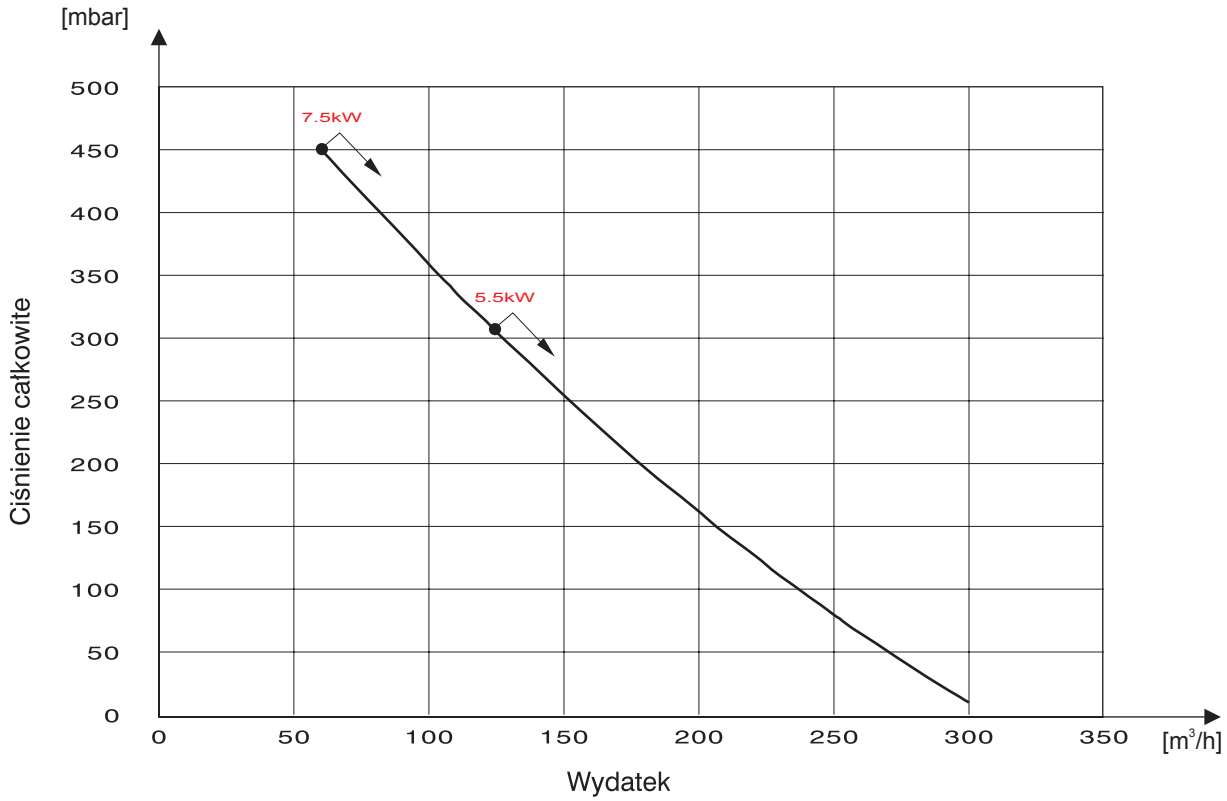

DSC30 TŁOCZENIE

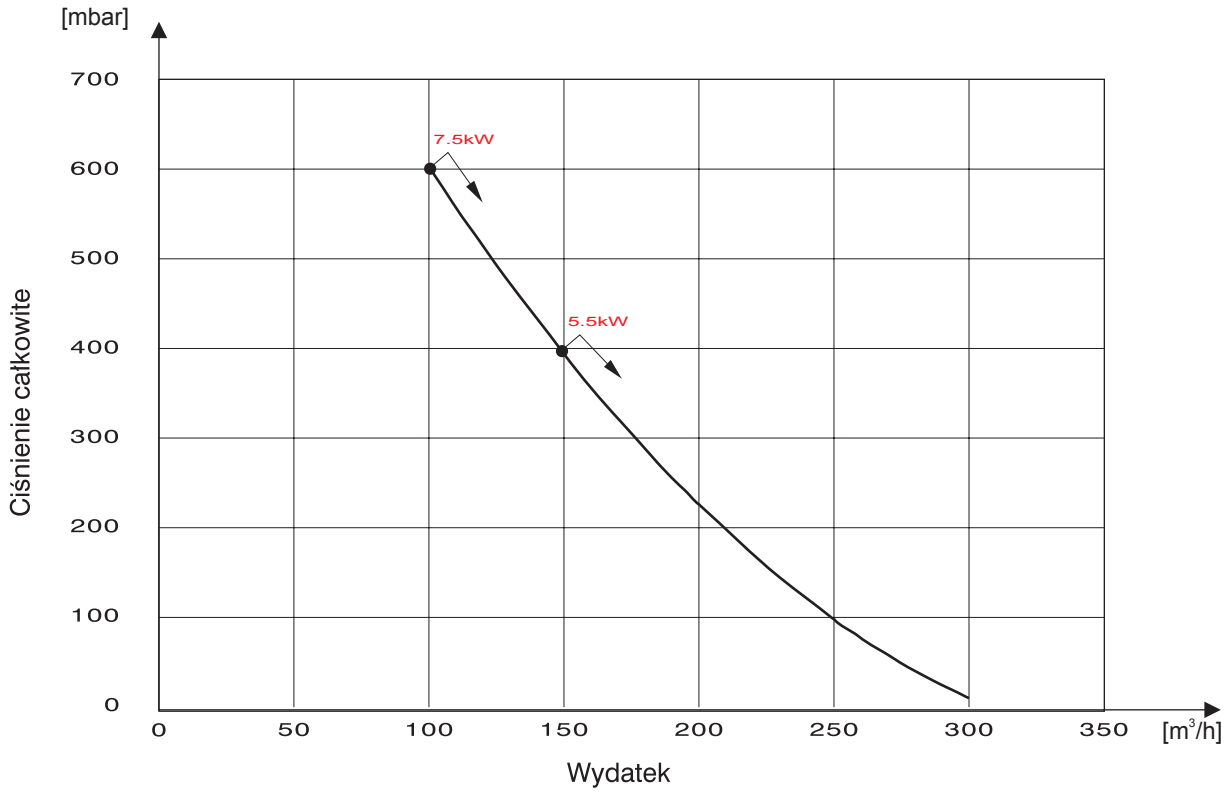

Dwustopniowy szeregowy PSC

PSC30 SSANIE

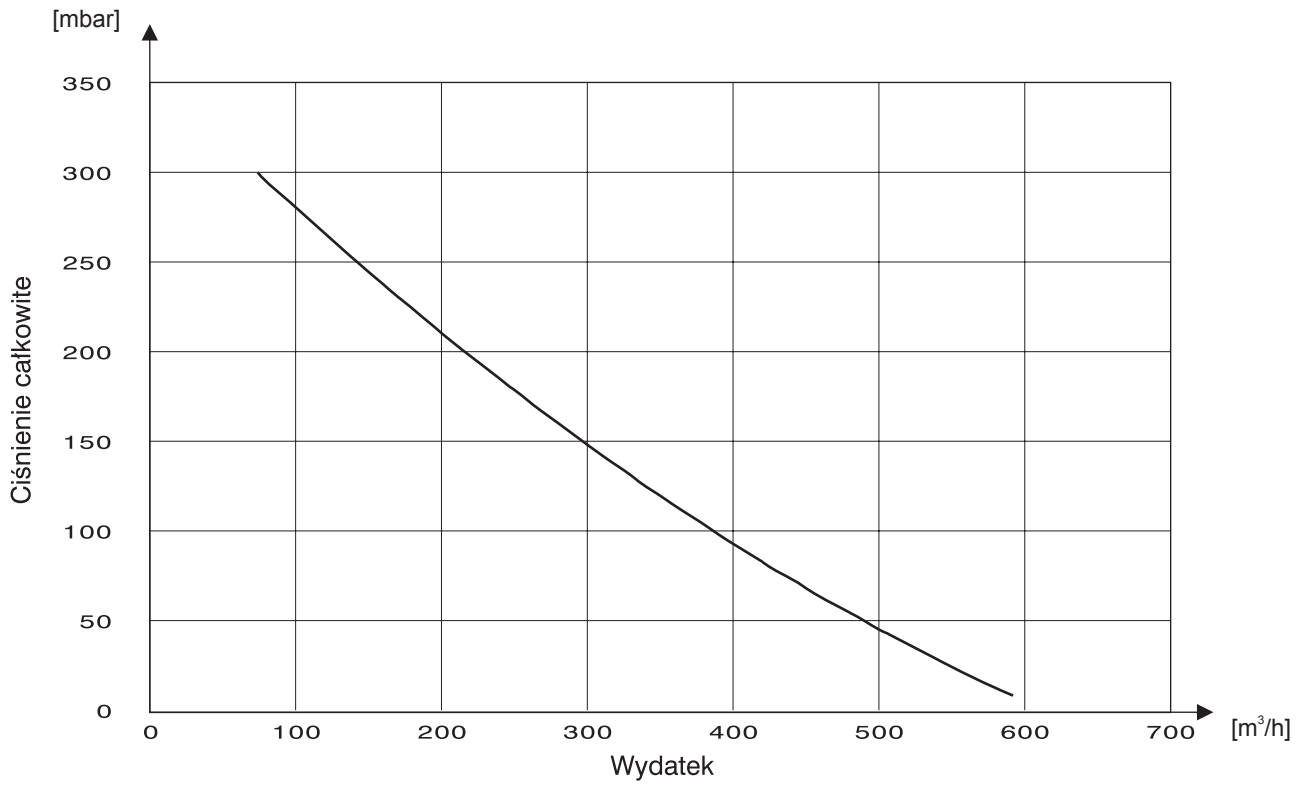

PSC30 TŁOCZENIE

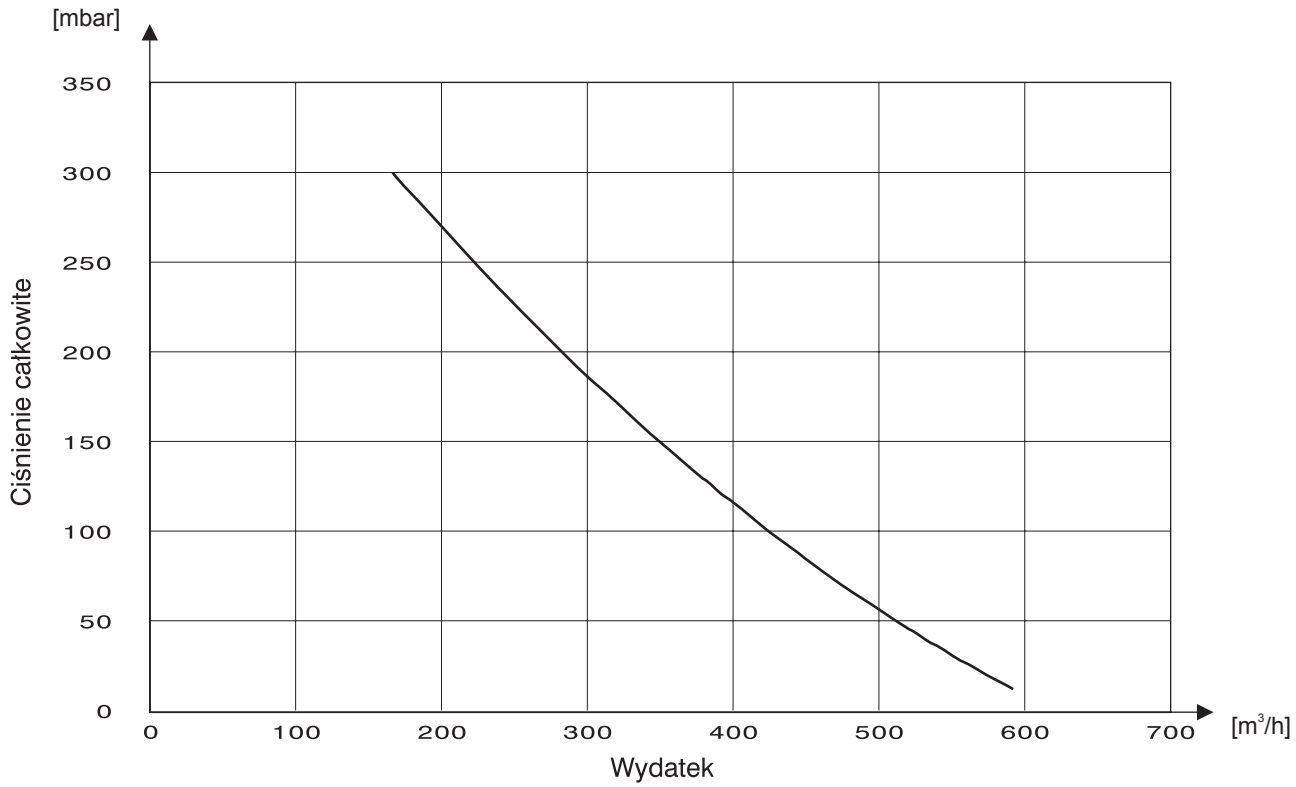

Venture Industries Sp. z o.o.
ul. Mokra 27, 05-092 Łomianki - Kiełpin
tel. +48 22 751 95 50, 751 20 31
fax +48 22 751 22 59, 751 12 02
e-mail: venture@venture.pl

Dwustopniowy szeregowy DSC

DSC40 SSANIE

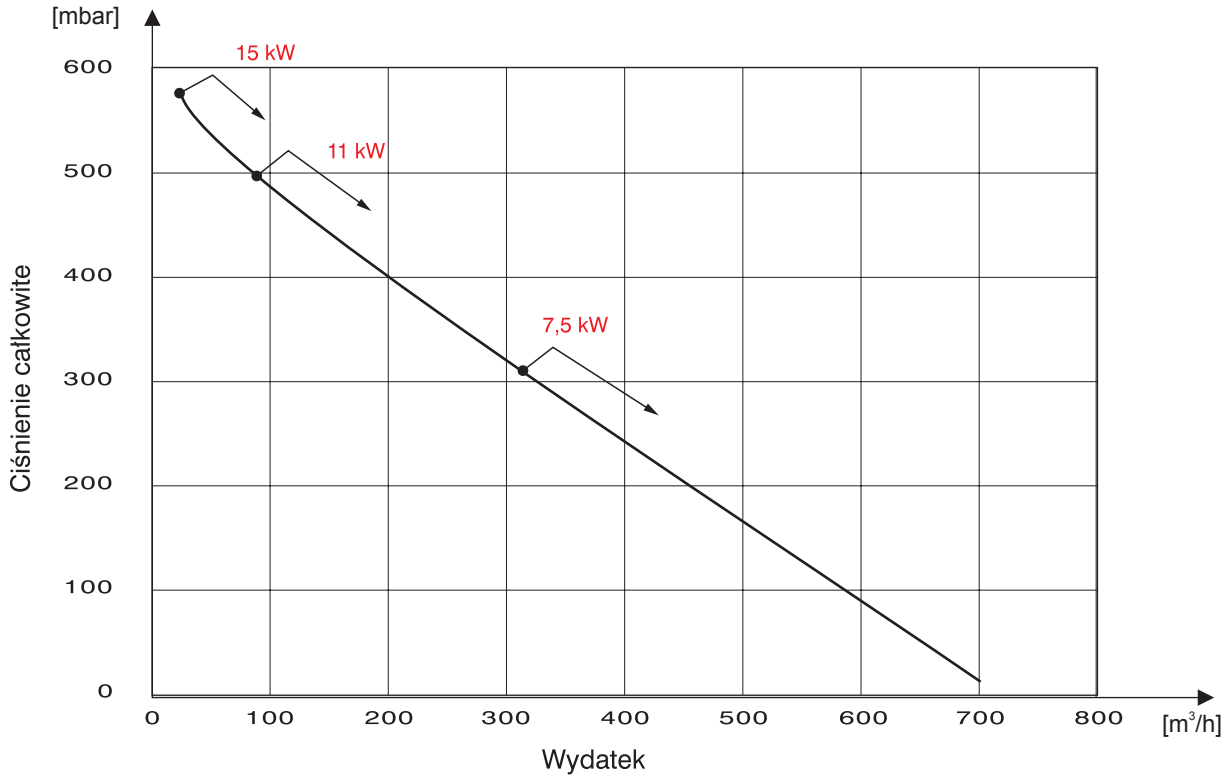

DSC40 TŁOCZENIE

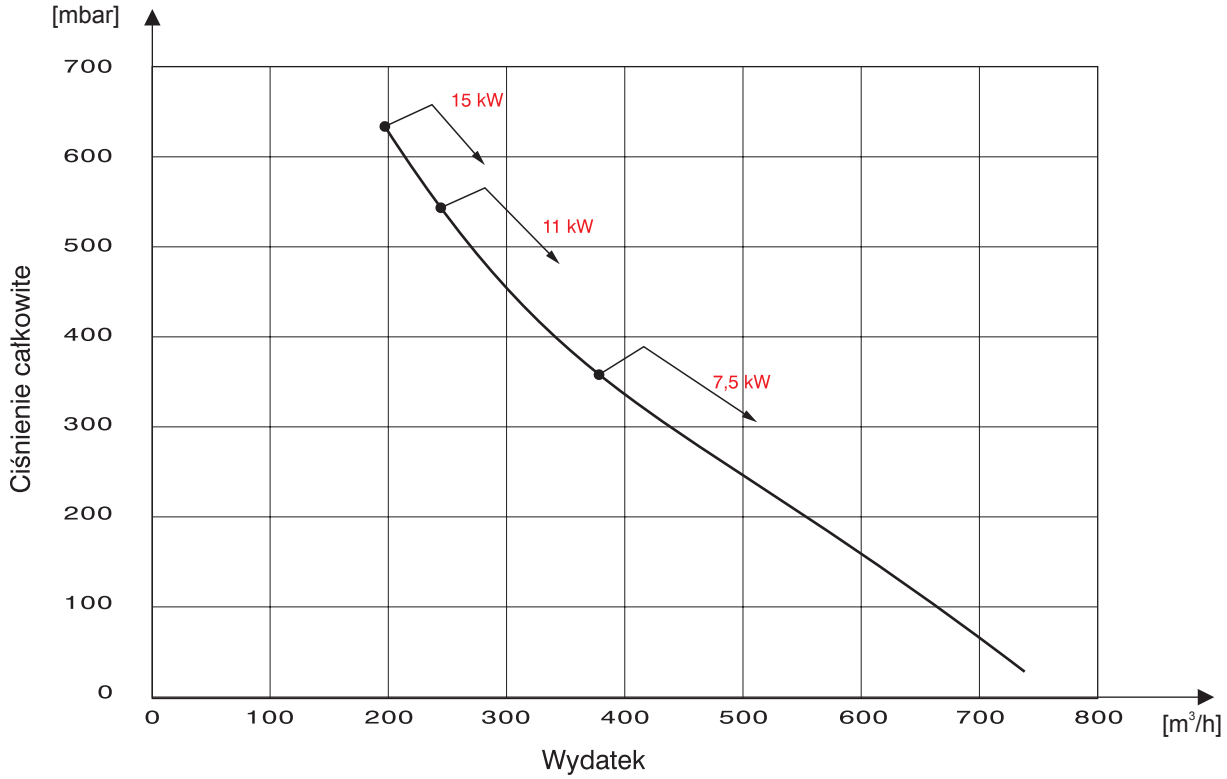

Dwustopniowy szeregowy PSC

PSC40 SSANIE

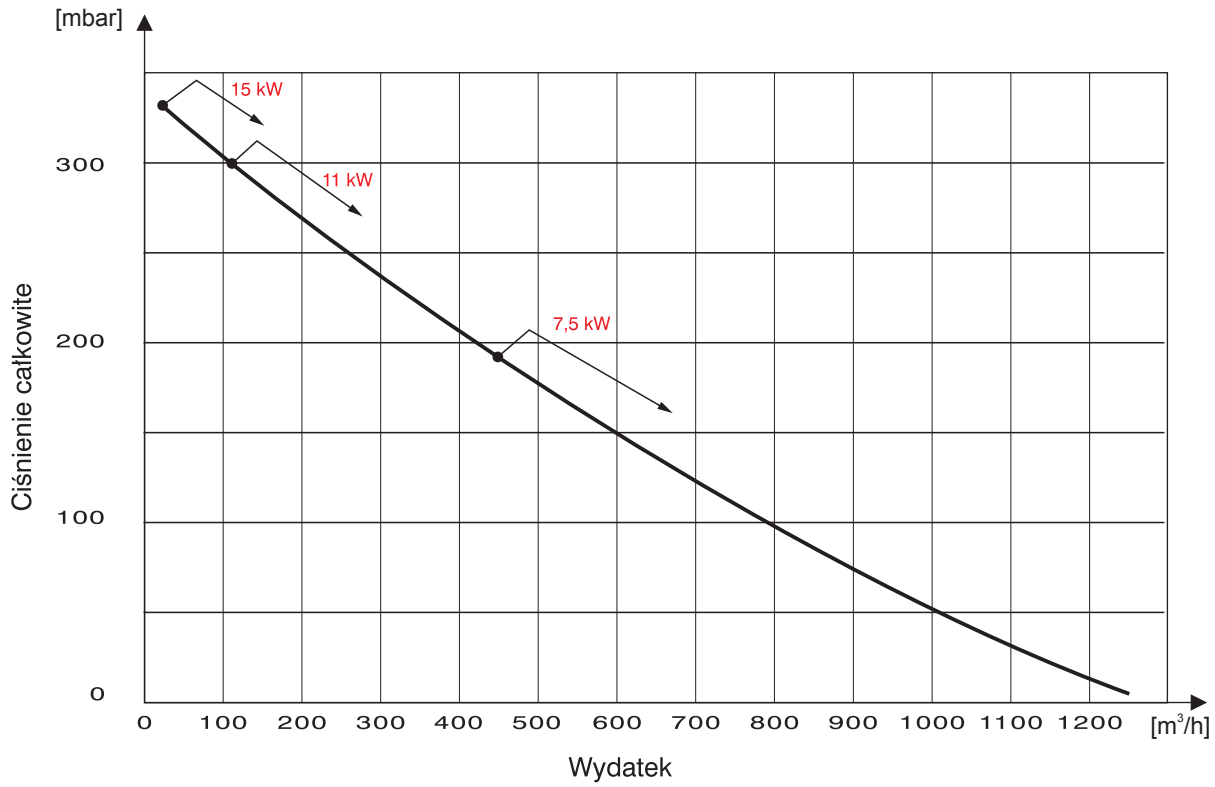

PSC40 TŁOCZENIE

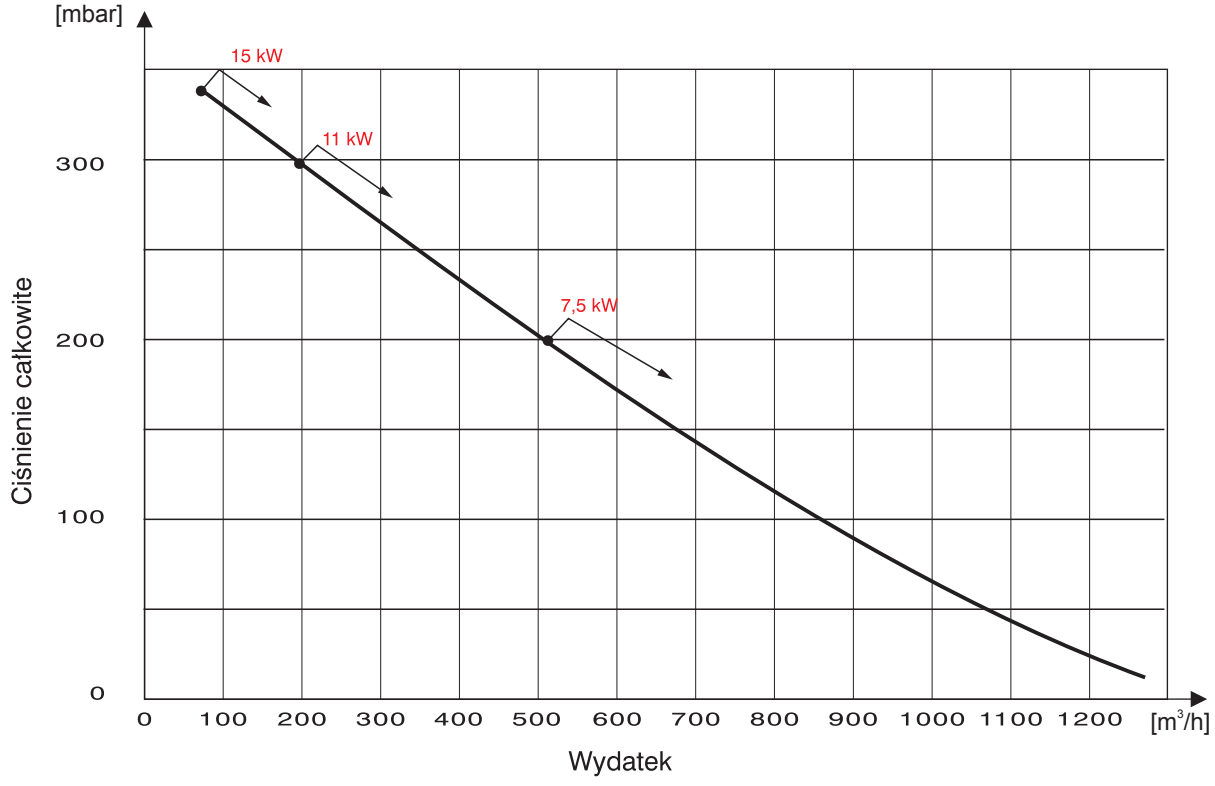

Venture Industries Sp. z o.o.
ul. Mokra 27, 05-092 Łomianki - Kiełpin
tel. +48 22 751 95 50, 751 20 31
fax +48 22 751 22 59, 751 12 02
e-mail: venture@venture.pl

Kołnierz do spawania



Typ	ØD1	ØD2	ØD3	ØD4	t	nr artykułu
SC10	45	68	80	5,5	10	45516500
SC20	45	68	80	5,5	10	45516500
DSC/PSC/SC30	58	85	104	6,5	10	45516510
DSC/PSC/SC40	75	110	130	9,0	10	45516520
SC50/SC46	100	130	150	9,0	10	45516530

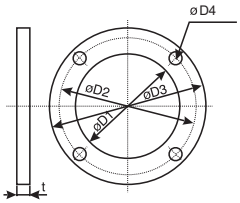

Kołnierz gwintowany



Typ	ØD1	ØD2	ØD3	ØD4	t	nr artykułu
SC10	R1 1/2"x15	68	80	5,5	15	45516600
SC20	R1 1/2"x15	68	80	5,5	15	45516600
DSC/PSC/SC30	R2"x15	85	104	6,5	15	45516610
DSC/PSC/SC40	R2 1/2"x20	110	130	9,0	20	45516620
SC50/SC46	R3 1/2"x20	130	150	9,0	20	45516630

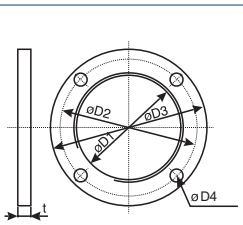

Króciec



Typ	d1	d2	d3	d4	d5	h1	h2	nr artykułu
SC10	46	51	68	80	6,0	6	60	46515210
SC20	46	51	68	80	6,0	6	60	46515210
DSC/PSC/SC30	57	63	85	100	7,0	8	60	46515220
DSC/PSC/SC40	70	76	110	130	9,0	10	60	46515230
SC50/SC46	96	102	130	145	9,0	12	60	46515240

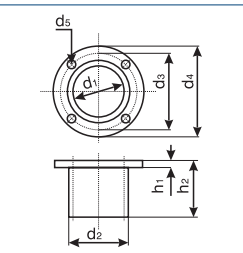

Filtr + króciec do filtra*

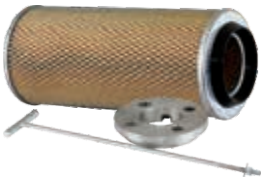

Typ	A	B	C	nr artykułu filtra	nr artykułu króćca
SC10	125	300	320	46515010	46515110
SC20	125	300	320	46515010	46515110
DSC/PSC/SC30	150	310	330	46515020	46515120
DSC/PSC/SC40	200	380	400	46515030	46515130
SC50/SC46	200	380	400	46515032	46515140

* Stosować przy ssaniu czynnika z otoczenia.

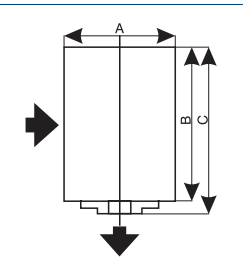

Tłumik + króciec przyłączeniowy**



Typ	A	B	d	d1	d2	d3	h1	l1	l2	nr artykułu tłumika	nr artykułu króćca
SC10	50	105	45	68	80	6,0	6	455	610	46525310	46515250
SC20	50	105	45	68	80	6,0	6	455	610	46525310	46515250
DSC/PSC/SC30	70	125	60	85	100	7,0	8	455	620	46525320	46515260
DSC/PSC/SC40	80	125	75	110	130	9,0	10	455	630	46525330	46515270
SC50/SC46	100	150	95	130	145	9,0	12	455	640	46525340	46515280

** Stosować przy swobodnym wywiewie/ssaniu czynnika do/z otoczenia.

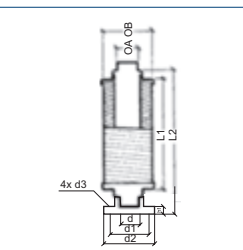

Filtr kanałowy



Typ	ØD	Ød	L	Ød1	nr artykułu
SC10/SC20	156	51	374	68	46515070
DSC/PSC/SC30	156	63	374	68	46515075
DSC/PSC/SC40	219	76	394	110	46515080
SC50/SC46	219	101	394	130	46515085

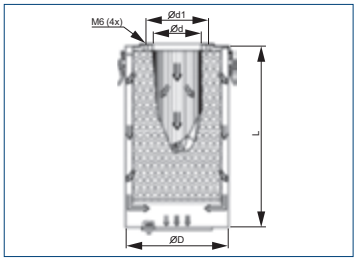

Kolano



Typ	A	d1	d2	d3	d4	nr artykułu
SC10	67	45	68	80	6	46515285
SC20	67	45	68	80	6	46515285
DSC/PSC/SC30	86	55	85	100	7	46515286
DSC/PSC/SC40	105	75	110	130	9	46515287
SC50/SC46	153	100	130	145	9	46515288

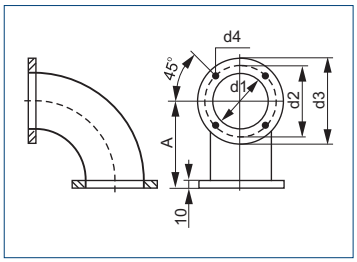

Zawór przeciążeniowy



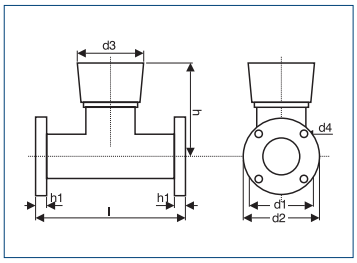

Typ	l	d	d1	d2	d3	d4	h	h1	nr artykułu
SC10 NA TŁOCZENIE	180	45	68	80	125	6	150	8	46515520
SC10 NA SSANIE	180	45	68	80	125	6	150	8	46515522
SC20 NA TŁOCZENIE	180	45	68	80	125	6	150	8	46515524
SC20 NA SSANIE	180	45	68	80	125	6	150	8	46515526
SC30/PSC30 NA SSANIE	180	55	85	100	125	7	150	8	46515530
SC30/PSC30 NA TŁOCZENIE	180	55	85	100	125	7	150	8	46515532
DSC30 NA SSANIE	180	55	85	100	125	7	150	8	46515534
DSC30 NA TŁOCZENIE	180	55	85	100	125	7	150	8	46515536
SC40/PSC40 NA TŁOCZENIE	206	75	110	130	180	9	210	8	46515540
SC40/PSC40 NA SSANIE	206	75	110	130	180	9	210	8	46515542
DSC40 NA TŁOCZENIE	206	75	110	130	180	9	210	8	46515544
DSC40 NA SSANIE	206	75	110	130	180	9	210	8	46515546
SC46/SC50 NA TŁOCZENIE	206	100	130	145	180	9	210	8	46515550
SC46/SC50 NA SSANIE	206	100	130	145	180	9	210	8	46515552

Należy podać przy zamówieniu sposób pracy, ustawienie.

Venture Industries Sp. z o.o.
ul. Mokra 27, 05-092 Łomianki - Kiełpin
tel. +48 22 751 95 50, 751 20 31
fax +48 22 751 22 59, 751 12 02
e-mail: venture@venture.pl

WS	880 - 881
WNF	882
ASR	883
Ssawki	883
ZWP	884
HUF	885

wentylacja ogólna

wentylatory dla przemysłu

Wentylatory kanałowe	7 - 165
Wentylatory osiowe ścienne	167 - 208
Wentylatory osiowe kanałowe	209 - 253
Wentylatory dachowe	255 - 337
Wentylatory oddymiające	339 - 505
Kurtyny i termowentylatory	507 - 523
Wentylatory dla domu i biura	525 - 575
Wentylatory promieniowe	577 - 739
Wentylatory przeciwwybuchowe	741 - 795
Wentylatory chemoodporne	797 - 848
Wentylatory bocznokanałowe	849 - 878
Odciągi	879 - 885
Wentylatory spalinowe	887 - 890
Akcesoria elektryczne	891 - 905
Elementy nawiewu/wywiewu powietrza	907 - 922
Schematy podłączeń elektrycznych	923 - 938
Wytyczne techniczne	939 - 946
Tabela wykonań specjalnych	947 - 948
Indeks	949 - 952



WS 30, WS 40, WS 50

Zastosowanie

Podciśnieniowy wyciąg stanowiskowy typu WS przeznaczony jest do odciągania pyłów, gazów i cząstek stałych z maszyn do obróbki metali, drewna i tworzyw sztucznych, urządzeń piaskujących, szlifierek do betonu, itp. może być również zastosowany jako odkurzacz przemysłowy lub urządzenie do zbierania granulatów. Podciśnieniowy wyciąg stanowiskowy przystosowany jest do pracy w systemie ciągłym.

Konstrukcja

Podciśnieniowy wyciąg stanowiskowy typu WS30 i WS40 składa się z następujących elementów podstawowych (patrz rysunek).

① Wentylator boczno-kanałowy wyposażony w specjalną parę tłumików stalowych. Tłumik wylotowy posiada dodatkowo zawór zwrotny zabezpieczający urządzenie przed przepływem powietrza w przeciwnym kierunku (przypadkowa zamiana faz w silniku elektrycznym) oraz przed dostaniem się do wentylatora zanieczyszczeń od strony wylotowej. W podciśnieniowych wyciągach stanowiskowych WS30 i WS40 stosowane są wentylatory boczno-kanałowe typu S.C.

② Zestaw filtrów workowych (o wymiarach Ø100x600mm). W skład zestawu wchodzi: 4 filtry w przypadku WS30 oraz 7 filtrów w przypadku WS40. Tkanina filtracyjna pokryta jest warstwą teflonu i zapewnia odseparowanie cząstek powyżej 5 mikronów. Worki są naciągnięte na konstrukcję z siatki stalowej ocynkowanej. Wyciąg posiada funkcję samooczyszczania filtrów przy pomocy odwrotnego kierunku przepływu powietrza przez filtry.

③ Pojemnik na odpady zgrubne oraz na zanieczyszczenia opadające z tkaniny filtracyjnej po użyciu funkcji samooczyszczania filtrów. Pojemnik jest łatwo odczepiany od całości konstrukcji poprzez zwolnienie trzech zaczepów.

④ Wózek transportowy wyposażony w uchwyt do przenoszenia urządzeń za pomocą dźwigu lub suwnicy oraz koła jezdne o średnicy 200 mm. W urządzeniu WS30 zamontowane są dwa koła, natomiast w WS40 - cztery (tzw. "bliźniaki").

⑤ Tablica sterownicza z wyłącznikiem startu, zabezpieczeniem termicznym oraz gniazdem 16A wyposażonym standardowo w inwertor faz (co pozwala na przełączenie obrotów silnika w przypadku nieprawidłowo okablowanego gniazda zasilającego). Wersja WS40 wyposażona jest dodatkowo w przełącznik rozruchowy Y/Δ.

Na zamówienie urządzenie może byc dostarczone w dowolnym kolorze z palety RAL (standardowo RAL 5010 - niebieski).

Akcesoria



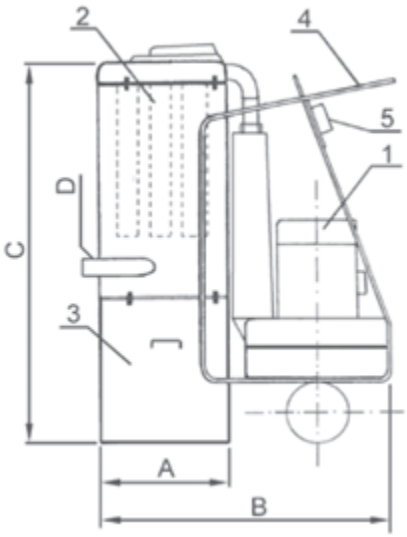

Dane techniczne

Typ	moc [kW]	napięcie znam. [V]	wydajność max. [m³/h]	masa [kg]	nr artykułu
WS20-11T	1,1	380	190	ca 80	70010020
WS30-30T	3,0	380	320	ca 100	70010030
WS40-55T	5,5	380	650	ca 140	70010040
WS40-75T	7,5	380	650	ca 150	70010050
WS50-110T	11,0	380	1150	ca 280	70010060

Typ	typ wentylatora	charakterystyka wentylatora
WS20-11T	SC20A110T	str. 538 katalogu
WS30-30T	SC30C300T	str. 539 katalogu
WS40-55T	SC40C550T	str. 540 katalogu
WS40-75T	SC40C750T	str. 540 katalogu

Venture Industries Sp. z o.o.
ul. Mokra 27, 05-092 Łomianki - Kiełpin
tel. +48 22 751 95 50, 751 20 31
fax +48 22 751 22 59, 751 12 02
e-mail: venture@venture.pl



WS 50 - 110T

Podciśnieniowy wyciąg stanowiskowy typu WS50-110T składa się z następujących elementów podstawowych.

① wentylator boczno-kanałowy typu SC50A1100T.
② zbiornik filtracyjny z wkładem - jak dla WS40.
③ pojemnik na odpady zgrubne - jak dla WS40.
④ wózek transportowy wraz z ramą.
⑤ tablica sterownicza z wyłącznikiem startu, zabezpieczeniem przeciążeniowym oraz gniazdem 32A wyposażonym standardowo w inwertor faz. Standardowo na tablicy zamontowany jest także przełącznik rozruchowy Y/Δ.
⑥ uchwyty (4 szt.) do zamocowania lin od dźwigu lub suwnicy.
⑦ koła jezdne o średnicy Ø200mm z prowadzeniem. 2 sztuki zwykłe, 2 sztuki z hamulcem.
⑧ pojemnik na odpady zgrubne o pojemności około 182 l.

W przypadku zbierania większej ilości zanieczyszczeń, zalecane jest zastosowanie dodatkowego pojemnika na zgrubne odpady o pojemności około 100l (8). W wersji WS50-110T pojemnik (8) jest dostarczany standardowo z urządzeniem i umieszczony na wspólnym z całością wózku transportowym (4). Pojemnik (8) posiada własny wózek transportowy na dwóch kołach.

UWAGA: Wszystkie modele na życzenie mogą być wykonane w wersji stacjonarnej.

Wyposażenie dodatkowe

① pojemnik na odpady zgrubne (8)
② przewody elastyczne. Do wersji WS20 i WS30 zalecany jest przewód z profilowanego polietylenu typu Recomflex O38 i O51 natomiast do wersji WS40 i WS50 - zgrubny przewód poliuretanowy typu P2VPU O76
③ ssawki, szczotki itp.

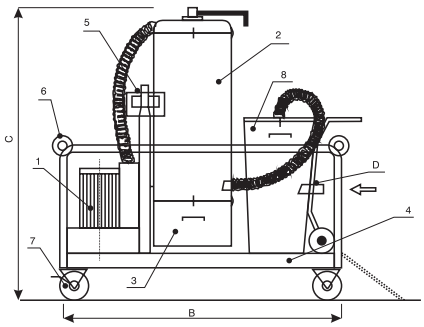

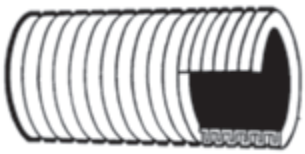

Recomflex

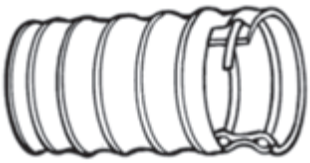

P2VPU



Ssawka 2m

Wymiary [mm]

Typ	A	B	C	D	szerokość
WS20	295	720	1200	38	500
WS30	360	850	1420	50	530
WS40	440	1100	1530	75	680
WS50	440	2000	1950	75	680
pojemnik na odpady zgrubne	450	680	1120	75	460

Art. nr 70010100

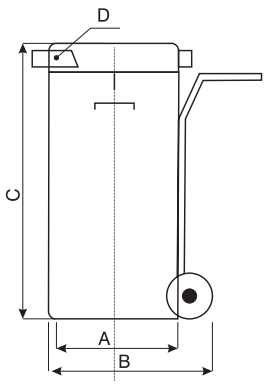

Zbiornik na odpady zgrubne ok. 100l (element 8)



WNF 90, WNF 130

Zastosowanie

Odciągi wiórów przeznaczone są do odsysania i gromadzenia drobnych wiórów powstających przy obróbce drewna i tworzyw sztucznych. Przy pomocy przewodu elastycznego odciąg może być podłączany bezpośrednio do obrabiarki. Niewielka masa, małe gabaryty i samo skrętne kółka mocowane w podstawie umożliwiają łatwe przemieszczanie odciągu. Wióry gromadzone są w worku foliowym, który po zapełnieniu może być odczepiany i usuwany wraz z zawartością. Umożliwia to proste i szybkie pozbycie się zanieczyszczeń.

Konstrukcja

Odciągi wiórów WNF składają się z podstawy (1) wyposażonej w cztery samo skrętne kółka, które umożliwiają łatwe przemieszczanie zestawu. Do podstawy mocowany jest statyw (2), na którym montowany jest wentylator (3) wraz z pierścieniem do montowania worka filtracyjnego (4) i worka foliowego na odpady (5). W zestawie jest wyłącznik i gniazdo z inwerterem faz. Na zamówienie odciągi mogą być dostarczone w dowolnym kolorze palety RAL (standardowo RAL 5010 - niebieski).

Silnik elektryczny

Silnik elektryczny wykonany zgodnie z obowiązującymi Dyrektywami oraz klasami sprawności, oznaczony znakiem CE. Klasa izolacji – F. Stopień ochrony - IP55. Zasilanie - trójfazowe 230/400V 50Hz, 400V 50Hz, 400/690V 50Hz lub jednofazowe 230V 50Hz (w zależności od modelu wentylatora i mocy silnika).Wentylatory z silnikami w innym wykonaniu: tabela wykonań specjalnych.
Schemat podłączenia elektrycznego: rys. 7, 8, str. 925.



WNF 240



WNF 330

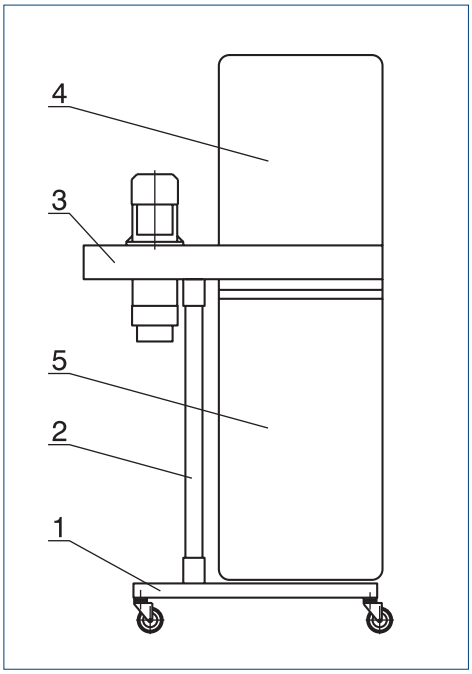

Dane techniczne

Typ	wydajność [m³/h]	ciśnienie całkowite [Pa]	poziom ciśn. akust. [dB(A)]	prędkość obrotowa [obr./min]	moc silnika [kW]	natężenie [A]	napięcie [V]	masa [kg]	pow. filtr. worka [m²]	poj. worka na odpady [l]	średnica wlotu [mm]	nr artykułu
90/130 S	900/1200	1800	73	2800	0,37/0,55	3,0/3,8	400	45	1,3	170	Ø100/125	70010505/-01
90/130 T	900/1200	1800	73	2800	0,37/0,66	0,90/1,32	230	45	1,3	170	Ø100/125	70010510/-01
240 T	2400	2200	76	2820	1,1	2,5	400	58	2	170	Ø160	70010517
240 S	2400	2200	76	2820	1,1	7,9	230	58	2	170	Ø160	70010516
330 T	3350	2400	80	2860	2,2	4,6	400	87	2	2 x 170	Ø200	70010519

Akcesoria (katalog Przewody elastyczne)


przewód P5PU


przewód VMP


taśma SBF


opaska SBF

Venture Industries Sp. z o.o.
ul. Mokra 27, 05-092 Łomianki - Kiełpin
tel. +48 22 751 95 50, 751 20 31
fax +48 22 751 22 59, 751 12 02
e-mail: venture@venture.pl

Odciąg bębnowy typ ASR



Wymiary

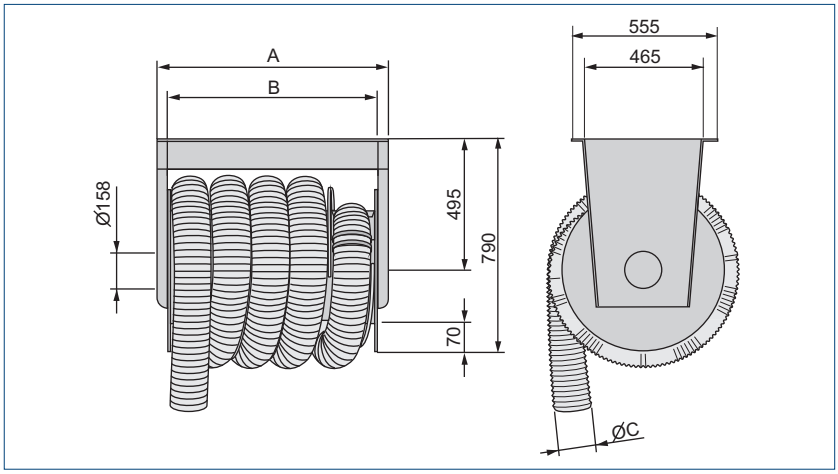

Typ	A [mm]	B [mm]	ØC [mm]	długość przewodu [m]
ASR 65-100-7,5	835	775	100	7,5
ASR 65-125-7,5	835	775	125	7,5
ASR 85-150-7,5	1135	1075	150	7,5

Ssawki spalin samochodowych



Ssawki spalin samochodowych
Samochody ciężarowe
Średnica rury wydechowej (mm): 60-150
Średnica przewodu (mm): 63, 76, 102, 127, 150

Wymiary [mm]

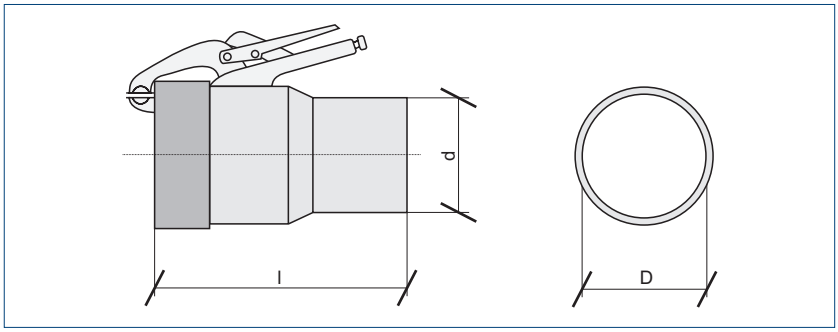

Typ	l	d	D
62/75	220	62	75
75/100	220	75	100
100/125	270	100	125
125/150	270	125	150
150/150	270	150	150



Zastosowanie

Przenośne zestawy ZWP mają wiele zastosowań w systemach odciągania zanieczyszczonego powietrza.

Typowe zastosowania:

- odciągi miejscowe, osuszacze, układy suszenia
- przewietrzanie hal, magazynów, studzienek kanalizacyjnych
- układy chłodzenia maszyn
- odciągi spalin samochodowych

Konstrukcja

Przenośne zestawy ZWP składają się z wentylatora zamontowanego na statywie, wyposażenia elektrycznego oraz kabla z wtyczką. Na zamówienie odciągi mogą być dostarczone w dowolnym kolorze z palety RAL (standardowo RAL 5010 - niebieski).

Silnik elektryczny

Silnik elektryczny wykonany zgodnie z obowiązującymi Dyrektywami oraz klasami sprawności, oznaczony znakiem CE. Klasa izolacji – F. Stopień ochrony - IP55. Zasilanie - trójfazowe 230/400V 50Hz, 400V 50Hz, 400/690V 50Hz lub jednofazowe 230V 50Hz (w zależności od modelu wentylatora i mocy silnika). Wentylatory z silnikami w innym wykonaniu: tabela wykonań specjalnych.
Schemat podłączenia elektrycznego: rys. 7, 8, str. 925.



ZWP 1300
z przewodem VMP i ssawką

Dane techniczne

Typ	wydajność [m³/h]	ciśnienie całkowite [Pa]	poziom ciśnienia akustycznego [dB(A)]	prędkość obrotowa [obr./min]	moc silnika [kW]	natężenie [A]	napięcie [V]	masa [kg]	wlot / wylot Ø [mm]	nr artykułu
1300S	1300	1800	77	2800	0,55	4	230V, 50Hz	20	125	70010520
1300T	1300	1800	77	2800	0,55	1,35	230/400V, 50Hz	20	125	70010525
1600T	1600	2000	80	2820	0,75	1,9	230/400V, 50Hz	22	125	70010540
2400T	2400	2150	87	2820	1,1	2,6	230/400V, 50Hz	22	160	70010550
3400T	3400	2500	87	2860	2,2	4,6	230/400V, 50Hz	30	200	70010555

Venture Industries Sp. z o.o.
ul. Mokra 27, 05-092 Łomianki - Kiełpin
tel. +48 22 751 95 50, 751 20 31
fax +48 22 751 22 59, 751 12 02
e-mail: venture@venture.pl



Zastosowanie

Zestaw filtracyjny HUF 620 to wysokiej jakości oczyszczacz powietrza, dostarcza świeże powietrze oczyszczone z kurzu lub pyłów. Przeznaczony jest do pomieszczeń gdzie prowadzone są prace wykończeniowe np.: gipsowanie lub cyklinowanie.

Konstrukcja

Obudowa wykonana ze stali nierdzewnej. Posiada składany uchwyt, a także nóżki wibroizolacyjne co pozwala na umieszczenie go jeden na drugim. Zestaw wyposażony jest w dwa filtry: wstępny G3 oraz główny H13 HEPA. Wkład należy wymienić, gdy opory przepływu przekroczą poziom 400 Pa. Sygnalizowane jest to w postaci pomarańczowej lampki na obudowie. Za sprawa wbudowanego presostatu możliwa jest kontrola stopnia zabrudzenia filtra. Zestaw wyposażony jest w licznik czasu pracy.

Silnik elektryczny

Silnik elektryczny wykonany zgodnie z obowiązującymi Dyrektywami oraz klasami sprawności, oznaczony znakiem CE. Silnik dwubiegowy, wyposażony w zabezpieczenie termiczne (TP - samoczynne). Klasa izolacji – B. Stopień ochrony - IP44.

Dane techniczne

Typ	pobór mocy max. [W]	prędkość obrotowa silnika [obr./min]		wydajność [m^3/h]		poziom ciśnienia akustycznego* [dB(A)]		napięcie [V]	masa [kg]	nr artykułu
		wyższy bieg	niższy bieg	wyższy bieg	niższy bieg	wyższy bieg	niższy bieg			
HUF 620	260	1850	1400	320	180	60	50	230	19	70010602

* mierzony w odległości 3m

Wymiary [mm]

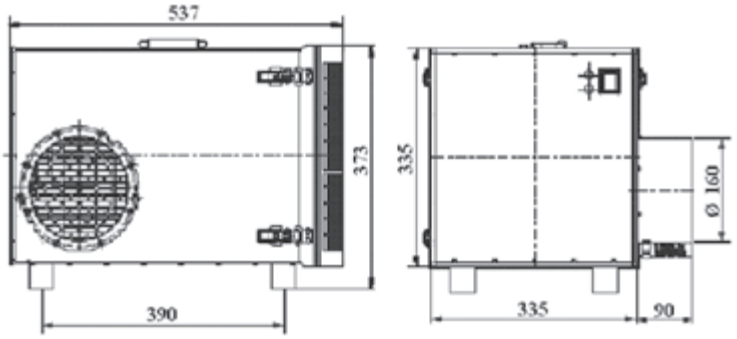

AFE 888
HPE 889 - 890

wentylacja ogólna

wentylatory dla przemysłu

Wentylatory kanałowe 7 - 165
Wentylatory osiowe ścienne 167 - 208
Wentylatory osiowe kanałowe 209 - 253
Wentylatory dachowe 255 - 337
Wentylatory oddymiające 339 - 505
Kurtyny i termowentylatory 507 - 523
Wentylatory dla domu i biura 525 - 575
Wentylatory promieniowe 577 - 739
Wentylatory przeciwwybuchowe 741 - 795
Wentylatory chemoodporne 797 - 848
Wentylatory bocznokanałowe 849 - 878
Odciągi 879 - 885
Wentylatory spalinowe 887 - 890
Akcesoria elektryczne 891 - 905
Elementy nawiewu/wywiewu powietrza 907 - 922
Schematy podłączeń elektrycznych 923 - 938
Wytyczne techniczne 939 - 946
Tabela wykonań specjalnych 947 - 948
Indeks 949 - 952





Przenośny wentylator osiowy wyposażony w silnik spalinowy. Obudowa spawana z blachy stalowej, malowana farbą proszkową. Wirnik z łopatami i piastą wykonaną z aluminium. Siatki ochronne na wlocie i wylocie wentylatora. Możliwość zmiany kąta ustawienia wentylatora: -25˚ - +25˚. Dzięki zamontowanym kołom pneumatycznym łatwo można wentylator przetransportować w dowolne miejsce, bez potrzeby dźwigania. Wentylator wyposażony jest również w licznik motogodzin oraz tachometr, co pozwala kontrolować czas działania wentylatora, oraz jego obroty.

Dane techniczne wentylatora AFE-500:

- Silnik spalinowy: Honda GX160
- Wydajność max: 19 000 m3/h (przy 3600 obr/min)
- Poziom ciśnienia akustycznego: 79 dB(A)*
- Czas pracy przy pełnym zbiorniku: 2,2 h (przy 3600 obr/min)
- Masa: 51 kg
- Wymiary (dł x szer x wys): 601 x 878 x 892 mm

Dane techniczne silnika Honda GX 160:

- Typ silnika: czterosuwowy, górnozaworowy OHV, chłodzony powietrzem, poziomy wał
- Pojemność skokowa: 163 cm^3
- Średnica x skok: 68 x 45 mm
- Moc maksymalna: 3,6 kW (4,8 KM) / 3600 obr/min
- Maksymalny moment obrotowy: 10,3 Nm / 1,05 kgm / 2500 obr/min
- Układ zapłon: elektroniczny
- Rozruch: ręczny (opcja: starter elektryczny)
- Pojemność zbiornika paliwa: 3,1 l
- Zużycie paliwa: 1,4l/h (przy 3600 obr/min)
- Pojemność miski olejowej: 0,6 l
- Wymiary (dł x szer x wys): 312 x 362 x 346 mm
- Masa: 15 kg

* poziom ciśnienia akustycznego mierzony z odległości 20m w terenie otwartym, przy pełnych obrotach silnika i przy ciśnieniu akustycznym otoczenia 49dB(A)



Możliwość zmiany kąta ustawienia wentylatora: -25˚ - +25˚



Koła pneumatyczne, pompowane, ułatwiające przemieszczanie wentylatora



Licznik motogodzin i tachometr do kontroli silnika spalinowego

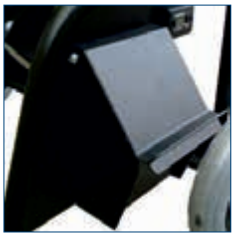

Pojemnik na klucze i narzędzia niezbędne przy obsłudze wentylatora

Wymiary

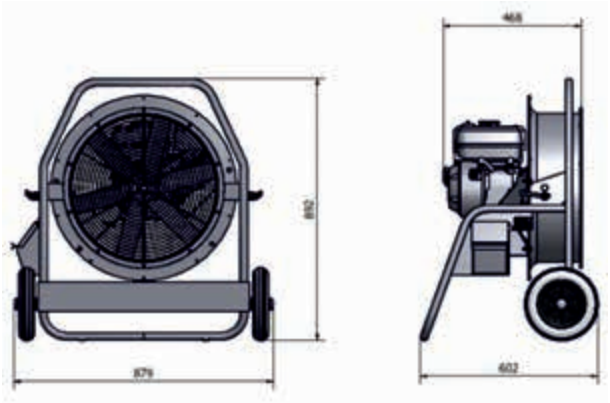

Venture Industries Sp. z o.o.
ul. Mokra 27, 05-092 Łomianki - Kiełpin
tel. +48 22 751 95 50, 751 20 31
fax +48 22 751 22 59, 751 12 02
e-mail: venture@venture.pl



Wysokociśnieniowe wentylatory promieniowe, napędzane silnikiem spalinowym. Wirnik nitowany z blachy aluminiowej, z łopatkami typu B. Wirniki z blachy kwasoodpornej wykonywane są na życzenie. Obudowa wentylatora ze stopów aluminium. Wentylatory przystosowane są do transportu nieagresywnych i niewybuchowych gazów bez zanieczyszczeń. Rama, oraz podstawa pod wentylator wykonana z blachy i rurek stalowych. Wentylatory można przemieszczać zarówno na pneumatycznych, pompowanych kołach z hamulcem, jak i dźwigając go za pomocą dodatkowo zainstalowanych rączek. Wentylator w raz z silnikiem zamontowany jest na płycie oddzielonej od ramy wibroizolatorami. Wentylator wyposażony jest również w licznik motogodzin oraz tachometr, co pozwala kontrolować czas działania wentylatora, oraz jego obroty.



Króćce ułatwiające podłączenie przewodów

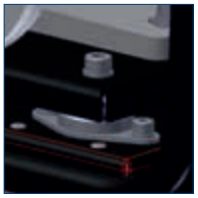

Wibroizolatory



Licznik motogodzin i tachometr do kontroli silnika spalinowego



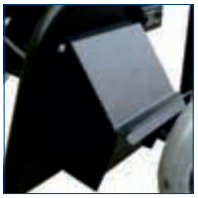

Pojemnik na narzędzia niezbędne przy obsłudze wentylatora



Koła pneumatyczne, ułatwiające transport wentylatora

Dane techniczne wentylatorów

Typ	prędkość obr. wentylatora [obr./min]	wydajność max [m^3/h]	ciśnienie całk. max [Pa]	poziom ciśn. akustycznego* [dB(A)]	czas pracy przy pełnym zbiorniku [h]	masa [kg]	wymiary dł x szer x wys [mm]	model silnika
HPE-100-035HP	6000	900	4500	74	2	86	800x694x817	Honda GX120
HPE-200-079HP	6000	1900	10500	75	2,4	110	1050x694x1017	Honda GX240
HPE-260-084HP	6000	2500	10000	77	2,2	112	1050x694x1017	Honda GX270
HPE-300-117HP	5000	3600	9900	79	1,7	124	1100x750x1070	Honda GX390

* poziom ciśnienia akustycznego mierzony w odległości 20m w terenie otwartym, przy pełnych obrotach silnika i przy tle otoczenia 49dB(A)

Dane techniczne silników spalinowych

Model silnika	pojemność skokowa [cm^3]	średnica x skok [mm]	moc max przy 3600 obr/min [kW/KM]	max moment obr. przy 2500 obr/min [Nm]	układ zapłonowy	rozruch	poj. zbiornika paliwa [l]	poj. miski olejowej [l]	wymiary dł x szer x wys [mm]	masa [kg]
Honda GX120	118	60x42	2,6/3,5	7,3	elektroniczny	ręczny	2,0	0,6	305x341x329	13,0
Honda GX240	270	77x58	5,9/7,9	18,3	elektroniczny CDI	ręczny	5,3	1,1	381x428x422	25,8
Honda GX270	270	77x58	6,3/8,4	19,1	elektroniczny CDI	ręczny	5,3	1,1	381x428x422	25,8
Honda GX390	389	88x64	8,7/11,7	26,5	elektroniczny CDI	ręczny	6,1	1,1	406x460x448	31,7

* opcja: starter elektryczny. Silniki serii GX to silniki czterosuwowe, górnozaworowe OHV, chłodzone powietrzem z poziomym wałem.

Charakterystyki pracy

HP-100-035HP

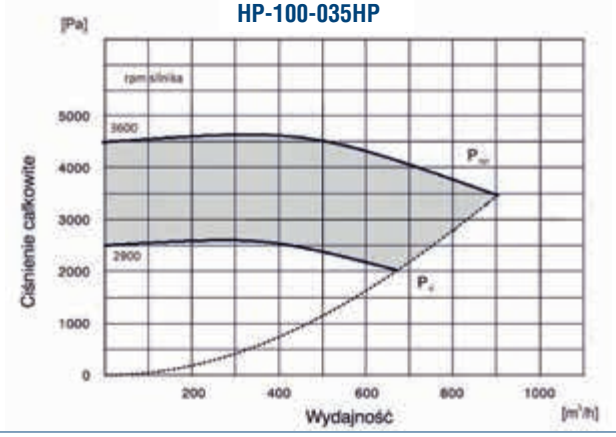

HP-200-079HP

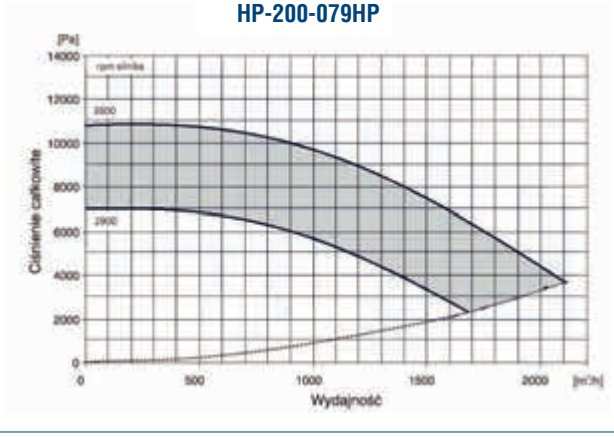

Charakterystyki pracy

HP-260-084HP

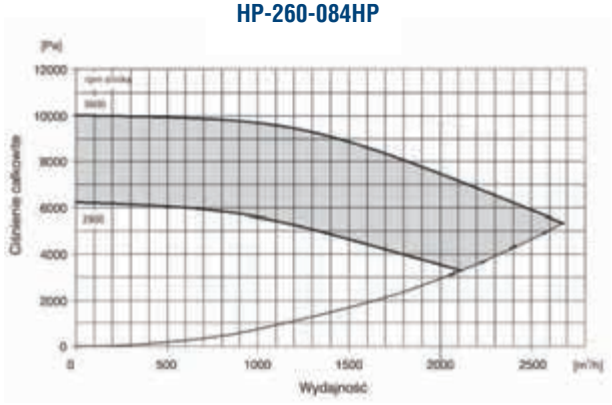

HP-300-117HP

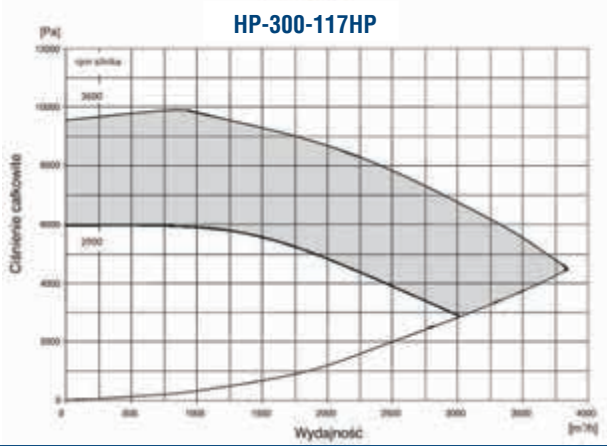

Wymiary

HPE-200-079HP i HPE-260-084HP

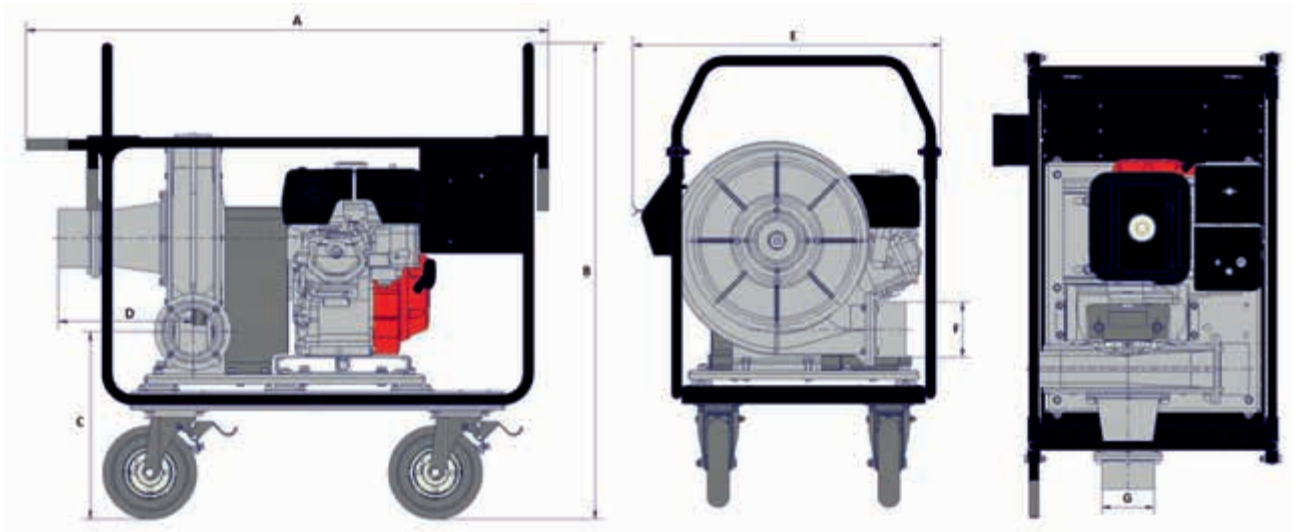

Typ	A	B	C	D	E	ØF	ØG
HPE-100-35HP	1000	820	360	280	694	100	100
HPE-200-79HP	1250	1020	401	290	694	125	125
HPE-260-84HP	1250	1020	401	290	694	125	125
HPE-300-117HP	1250	1020	401	290	750	125	125

Venture Industries Sp. z o.o.
ul. Mokra 27, 05-092 Łomianki - Kiełpin
tel. +48 22 751 95 50, 751 20 31
fax +48 22 751 22 59, 751 12 02
e-mail: venture@venture.pl

Regulatory
RMB, RMT 892
REB 892 - 893
TRL 893
VFTM 893
Falowniki 894
ERV 894
DTL 895
TRTN 895
Transformator dwunastawowy 895
Czujniki, termostaty, presostaty
HIG-2 896
SQA 896
TK1 896
TS 896
Presostat różnicowy 897
ZN 897
TR 897
Przełączniki 898
Wyłączniki
bezpieczeństwa Ex 899 - 900
Regulatory nagrzewnic elektrycznych
PULSER 901
TTC 902
TT-S1 903
TBI 903
TG 903
Akcesoria inne
CT 904
CR 904
Zestaw rozruchowy
wentylatorów 905

wentylacja ogólna

Wentylatory kanałowe 7 - 165
Wentylatory osiowe ścienne 167 - 208
Wentylatory osiowe kanałowe 209 - 253
Wentylatory dachowe 255 - 337
Wentylatory oddymiające 339 - 505
Kurtyny i termowentylatory 507 - 523
Wentylatory dla domu i biura 525 - 575

wentylatory dla przemysłu

Wentylatory promieniowe 577 - 739
Wentylatory przeciwwybuchowe 741 - 795
Wentylatory chemoodporne 797 - 848
Wentylatory bocznokanałowe 849 - 878
Odciągi 879 - 885
Wentylatory spalinowe 887 - 890
Akcesoria elektryczne 891 - 905
Elementy nawiewu/wywiewu powietrza 907 - 922
Schematy podłączeń elektrycznych 923 - 938
Wytyczne techniczne 939 - 946
Tabela wykonań specjalnych 947 - 948
Indeks 949 - 952

REGULATORY PRĘDKOŚCI OBROTOWEJ

Akcesoria pozwalające na zmiany wydajności wentylatora poprzez zmniejszanie napięcia zasilającego (regulatory transformatorowe oraz tyrystorowe) lub napięcia zasilającego i częstotliwości (falowniki).

Uwaga: Regulatory prędkości mogą współpracować jedynie z wentylatorami przystosowanymi do regulacji obrotów jednym z wyżej wymienionych sposobów. Wszystkie regulatory tyrystorowe mogą powodować hałas silnika przy niskiej prędkości obrotowej - Nie zaleca się obniżania prędkości obrotowej poniżej 50% wartości nominalnej.

RMB, RMT



RMB - jednofazowy (230V, 50Hz), pięciostopniowy regulator transformatorowy (80, 105, 130, 160, 230V).
Schemat podłączenia elektrycznego rys. 24, str. 929.

Dane techniczne:

Typ	napięcie [V]	obciążenie max. [A]	obudowa	IP	wymiary S x W x G [mm]	waga [kg]	nr artykułu
RMB-1,5	230	1,5	ABS	56	230x180x95	3	40025060
RMB-3,5	230	3,5	ABS	56	230x180x95	4	40025070
RMB-8	230	8	ABS	56	310x230x125	10	40025080
RMB-10	230	10	ABS	56	310x230x125	12	40025090

RMT -trójfazowy (400V, 50Hz), pięciostopniowy regulator transformatorowy (90, 150, 200, 280, 400V).
Schemat podłączenia elektrycznego rys. 25, str. 929.

Dane techniczne:

Typ	napięcie [V]	obciążenie max. [A]	obudowa	IP	wymiary S x W x G [mm]	waga [kg]	nr artykułu
RMT-1,5	400	1,5	ABS	54	300x220x125	6	40025100
RMT-3,5	400	3,5	ABS	54	300x220x125	13	40025105
RMT-8	400	8	metalowa	54	300x247x200	16	40025115
RMT-10	400	10	metalowa	54	400x300x205	21	40025120
RMT-12	400	12	metalowa	54	400x300x205	30	40025130

REB-1 NE



REB 1, REB 2,5 - jednofazowy (230V, 50Hz) bezstopniowy regulator tyrystorowy, dostępny w wersji natynkowej (N) i podtynkowej (NE). Urządzenie posiada możliwość regulacji dolnego zakresu nastawy, wyposażone jest w wyłącznik zintegrowany z nastawnikiem.
Schemat podłączenia elektrycznego rys. 26, str. 930.

REB-5



REB-10



REB 5, REB 10 - 230V, 50Hz jednofazowy bezstopniowy regulator tyrystorowy, dostępny w wersji natynkowej, posiada niezależny wyłącznik ON/OFF.
Schemat podłączenia elektrycznego rys. 27, str. 930.

Dane techniczne

Typ	napięcie [V]	zakres obciążenia [A]	IP	wymiary S x W x G [mm]	temp. pracy [°C]	nr artykułu
REB-1 N	230	0,1 - 1	44	80x80x68	0 - 40	40025010
REB-1 NE	230	0,1 - 1	44	80x80x57	0 - 40	40025020
REB-2,5 N	230	0,25 - 2,5	44	80x80x68	0 - 40	40025030
REB-2,5 NE	230	0,25 - 2,5	44	80x80x57	0 - 40	40025040
REB-5	230	0,8 - 5	54	164x96x85	10 - 45	40025051
REB-10	230	1 - 10	54	127x95x205	10 - 45	40025055

Venture Industries Sp. z o.o.
ul. Mokra 27, 05-092 Łomianki - Kiełpin
tel. +48 22 751 95 50, 751 20 31
fax +48 22 751 22 59, 751 12 02
e-mail: venture@venture.pl

REGULATORY PRĘDKOŚCI OBROTOWEJ

Akcesoria pozwalające na zmiany wydajności wentylatora poprzez zmniejszanie napięcia zasilającego (regulatory transformatorowe oraz tyrystorowe) lub napięcia zasilającego i częstotliwości (falowniki).

Uwaga: Regulatory prędkości mogą współpracować jedynie z wentylatorami przystosowanymi do regulacji obrotów jednym z wyżej wymienionych sposobów. Wszystkie regulatory tyrystorowe mogą powodować hałas silnika przy niskiej prędkości obrotowej - Nie zaleca się obniżania prędkości obrotowej poniżej 50% wartości nominalnej.

REB-ECOWATT



REB-ECOWATT - regulator przeznaczony do regulacji obrotów wentylatorów typu TD ECOWATT, TD SILENT ECOWATT, VENT ECOWATT, CAB ECOWATT
Schemat podłączenia elektrycznego rys. 3, str. 924.
Numer artykułu: 40025005

Dane techniczne

- 10V DC wejście
- 0-10V DC wyjście
- Klasa izolacji: II
- Zakres nastaw: od -10 do +50°C
- Wymiary: 80x68x80 mm
- Ochrona IP: IP 44

REB-4 Auto



REB-4 Auto - 230V, 50Hz jednofazowy bezstopniowy regulator tyrystorowy, dostępny w wersji natynkowej.
Urządzenie steruje pracą wentylatora na podstawie temperatury mierzonej poprzez jeden (w standardzie) lub cztery czujniki. Gdy mierzona wartość jest niższa lub równa wartości ustawionej przez użytkownika wentylator pracuje z ustawioną przez użytkownika prędkością. Gdy wartość temperatury przekroczy ustawienia użytkownika, wentylator zwiększy swoją prędkość - osiągnie maksimum gdy temperatura wzrośnie o 2-6 C (zakres regulowany).
Schemat podłączenia elektrycznego rys. 28, str. 930.
Numer artykułu: 40025048

Dane techniczne

- Zasilanie elektryczne: 200-240V / 50 Hz
- Ochrona IP: IP 55
- Moc pozorna: 880 VA
- Minimalne obciążenie: 100 W
- Natężenie max.: 4 A
- Klasa izolacji: II
- Zakres nastaw: 10-45°C
- Wymiary: 110x170x107 mm

Czujnik REB Auto



Czujnik do REB Auto
Numer artykułu: 40025049 (czujnik do REB-4 Auto)

TLR 15 DS, TLR 25 DS



TLR 15 DS, TLR 25 DS – Jednofazowy (230V, 50Hz) bezstopniowy tyrystorowy regulator obrotów w wersji natynkowej.
Schemat podłączenia elektrycznego rys. 29, str. 930.

Numer artykułu: 40025025 (TLR 15 DS)
40025045 (TLR 25 DS)

Dane techniczne

- Zasilanie elektryczne: 200-240V / 50 Hz
- Ochrona IP: IP 44
- Typ regulacji: max - min
- Zakres obciążenia: 0,15 - 1,5A (TLR 15 DS)
  0,25 - 2,5A (TLR 25 DS)
- Wymiary: 82x89x68 mm

VFTM

Falownik VFTM – Urządzenie płynnie regulujące prędkość obrotową silnika poprzez zmiany częstotliwości oraz napięcia. Regulator występuje w formie jedno oraz trójfazowej w zakresie mocy 0,37kW do 15kW, w połączeniu z odpowiednio dobranym zabezpieczeniem dedykowany jest do wentylatorów typu ILT ATEX - dostępny na zapytanie.

Dane techniczne

- Ochrona IP: IP 21
- Montaż na szynie DIN

REGULATORY PRĘDKOŚCI OBROTOWEJ

Akcesoria pozwalające na zmiany wydajności wentylatora poprzez zmniejszanie napięcia zasilającego (regulatory transformatorowe oraz tyrystorowe) lub napięcia zasilającego i częstotliwości (falowniki).

Uwaga: Regulatory prędkości mogą współpracować jedynie z wentylatorami przystosowanymi do regulacji obrotów jednym z wyżej wymienionych sposobów. Wszystkie regulatory tyrystorowe mogą powodować hałas silnika przy niskiej prędkości obrotowej - Nie zaleca się obniżania prędkości obrotowej poniżej 50% wartości nominalnej.

F-...-1/3

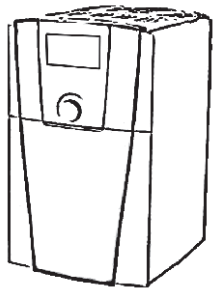

Falownik F-...-1/3 - urządzenie płynnie regulujące prędkość obrotową silnika poprzez zmiany częstotliwości oraz napięcia. Regulator posiada szereg funkcji, między innymi: możliwości programowania kilku prędkości, wyłączanie/włączanie w zależności od zadanych warunków, możliwość stosowania sprzężenia zwrotnego (PID).Na zapytanie dostępne falowniki z opcją "Fire Mode".

Uwaga: Falownik musi być dostosowany do maksymalnego prądu pobieranego przez wentylator.

Obudowa: IP 20

Poszczególne typy falowników mogą różnić się wyglądem.

Oznaczenie:

F - 001 - 1

- Falownik
- Moc silnika: **001** - 0,1kW ~ **550** - 55 kW
- Typ zasilania: **1** - 1 x 200-240V -> 3 x 200-240V±10%, 50/60Hz
  2 - 3 x 380-460V -> 3 x 380-460V±10%, 50/60Hz

Dane techniczne

Typ	Moc silnika* [kW]	Prąd wyjściowy* [A]	Waga* [kg]	Wymiary* [WxHxD]
Zasilanie 1 x 200-240V -> 3 x 200-240V±10%, 50/60Hz				
F-001-1	0,1	0,8	0,5	70 x 130 x 90
F-002-1	0,2	1,4	1	80 x 160 x 95
F-004-1	0,37	2,5	1	79 x 150 x 150
F-005-1	0,55	3	1,5	110 x 190 x 130
F-008-1	0,75	5	1	79 x 145x 145
F-011-1	1,1	5	2,5	110 x 190 x 155
F-015-1	1,5	8	2	160 x 145 x 130
F-022-1	2,2	12	2	160 x 145 x 145
Zasilanie 3 x 380-460V -> 3 x 380-460V±10%, 50/60Hz				
F-004-3	0,37	1,1	1	70 x 130 x 130
F-008-3	0,75	2,5	1	70 x 130 x 130
F-015-3	1,5	4	1,5	100 x 130 x 130
F-022-3	2,2	6	2	140 x 130 x 150
F-030-3	3	7,8	3	110 x 190 x 160
F-040-3	4	9	2	140 x 130x 150
F-055-3	5,5	12	4	180 x 220 x 170
F-075-3	7,5	16	4	180 x 220 x 170
F-110-3	11	24	9	235 x 320 x 190
F-150-3	15	30	9	235 x 320 x 190
F-185-3	18,5	39	14	260 x 410 x 210
F-220-3	22	45	14	260 x 410 x 210

* wymiary przybliżone, zależne od marki, modelu i wyposażenia.

ERV



ERV - 230V, 50Hz jednofazowy regulator tyrystorowy dostępny w wersji natynkowej.
Urządzenie steruje pracą wentylatora na podstawie zewnętrznego sygnału analogowego (0-10V lub 4-20mA - napięcie zasilania proporcjonalne do wartości sygnału). Posiada możliwość manualnego ograniczenia minimalnego oraz maksymalnego napięcia oraz nastawy wartości sygnału analogowego, przy której następuje wyłączenie wentylatora.
Schemat podłączenia elektrycznego rys. 30 , str. 930.

Dane techniczne

Typ	napięcie [V]	prąd min-max [A]	IP	wymiary [mm]	nr artykułu
ERV-3	230	0,3 - 3	54	127x180x95	40025046
ERV-5	230	0,5 - 5	54	127x180x95	40025053
ERV-10	230	1 - 10	54	127x180x95	40025054

Venture Industries Sp. z o.o.
ul. Mokra 27, 05-092 Łomianki - Kiełpin
tel. +48 22 751 95 50, 751 20 31
fax +48 22 751 22 59, 751 12 02
e-mail: venture@venture.pl

REGULATORY PRĘDKOŚCI OBROTOWEJ

Akcesoria pozwalające na zmiany wydajności wentylatora poprzez zmniejszanie napięcia zasilającego (regulatory transformatorowe oraz tyrystorowe) lub napięcia zasilającego i częstotliwości (falowniki).

Uwaga: Regulatory prędkości mogą współpracować jedynie z wentylatorami przystosowanymi do regulacji obrotów jednym z wyżej wymienionych sposobów. Wszystkie regulatory tyrystorowe mogą powodować hałas silnika przy niskiej prędkości obrotowej - Nie zaleca się obniżania prędkości obrotowej poniżej 50% wartości nominalnej.

DTL



DTL - trójzakresowy przetwornik (dla czystego powietrza) generujący sygnał w standardzie napięciowym 0-10V lub prądowym 4-20mA na podstawie mierzonej wartości różnicy ciśnienia. Zakres ciśnienia ustawiany za pomocą przełącznika pod przykrywką (dolna granica zakresu - 0 Pa). Schemat podłączenia elektrycznego rys. 31, str. 930.

Dane techniczne

Nazwa	zakresy	standard	napięcie zasilania	nr artykułu
DTL 310	300/500/1000 Pa	0-10V	24 V AC lub 13,5…33 V DC	40025500
DTL 310-420	300/500/1000 Pa	4-20mA	8…33 V DC	40025501
DTL 516	500/1000/1600 Pa	0-10V	24 V AC lub 13,5…33 V DC	40025510
DTL 516-420	500/1000/1600 Pa	4-20mA	8…33 V DC	40025511
DTL 1650	1600/2500/5000 Pa	0-10V	24 V AC lub 13,5…33 V DC	40025520
DTL 1650-420	1600/2500/5000 Pa	4-20mA	8…33 V DC	40025521

Stopień ochrony: IP54
Dokładność: ±1 % pełnej skali
Wymiary: 92x75x47,9 mm

Temperatura pracy: 0-70 ˚C
Waga: 0,1 kg

TRTN



Przetwornik temperatury - TRTN - pomieszczeniowy przetwornik generujący sygnał w standardzie napięciowym 0-10V DC lub prądowym 4-20mA na podstawie wartości mierzonej temperatury. Schemat podłączenia elektrycznego rys. 32, str. 930.

Dane techniczne

Nazwa	standard	napięcie zasilania	nr artykułu
TRTN	0-10V	15…40V DC lub 24V AC ±20%	40025550
TRTN 420	4-20mA	(10 + 0,02 x RL)…28V DC*	40025553

- Stopień ochrony: IP30
- Zakres temperatury: 0-50 ˚C
- Wymiary: 85x100x30 mm

- Prąd przy zasilaniu DC: 4 mA
- Prąd przy zasilaniu AC: 15 mA

Transformator dwunastawowy

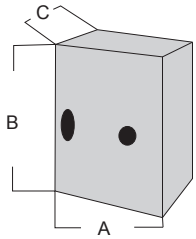

Transformator dwunastawowy - regulator transformatorowy posiadający dwie regulowane nastawy, pozwalające na uzyskanie przez wentylator dwóch wydajności (L - H). Przełączanie pomiędzy nastawami następuje w wyniku zewnętrznego sygnału (styki zwarte – prędkość minimalna, styki rozwarte – prędkość maksymalna). W wersji TP urządzenie wyposażone jest w styki start/stop (do zdalnego włączania oraz wyłączania urządzenia) oraz styki do podłączenia czujnika termicznego (TP – czujnik bimetalowy) wentylatora. W przypadku przegrzania silnika (rozwarcie obwodu) regulator odłącza zasilanie wentylatora.
Schemat podłączenia elektrycznego rys. 33, 34, str. 931.

Dane techniczne

Typ		Napięcie [V]	Obciążenie max. [A]	Wymiary S x W x G [mm]
Wersja podstawowa	Wersja TP			
40025250	40025251	230	1,5 (bezpiecznik 2,5A)	200 x 305 x 155
40025252	40025253	230	2,5 (bezpiecznik 4A)	200 x 305 x 175
40025254	40025255	230	3,5 (bezpiecznik 5A)	200 x 305 x 175
40025256	40025257	230	5 (bezpiecznik 8A)	200 x 305 x 175
40025258	40025259	230	7,5 (bezpiecznik 12,5A)	200 x 305 x 175
40025260	40025261	230	10(bezpiecznik 16A)	300 x 425 x 175
	40025270	400	1,5	300 x 325 x 175
	40025272	400	2,5	300 x 325 x 175
	40025274	400	4	300 x 425 x 225
	40025276	400	6	400 x 425 x 225
	40025278	400	8	400 x 425 x 225
	40025280	400	11	400 x 430 x 235

- Maksymalna temperatura otoczenia 35°C;
- Obudowa: IP 54
- Zakres nastaw:
  - Wersja 230V
    L: 80V - 100V - 120V - 150V
    H: 120V - 150V - 170V - 190V - 230V
  - Wersja 400V
    L: 130V - 170V - 210V - 250V - 290V
    H: 210V - 250V - 290V - 330V - 400V

CZUJNIKI, TERMOSTATY, PRESOSTATY...

Akcesoria pozwalające na kontrolę pracy wentylatora na podstawie parametrów takich jak temperatura, różnica ciśnień, wilgotność, zanieczyszczenia, opóźnienia czasowe.

HIG-2



Czujnik wilgotności HIG-2 - czujnik włącza lub wyłącza wentylator w zależności od wilgotności powietrza (zakres regulacji 40-90% RH). Czujnik wyposażony jest w opóźnienie czasowe regulowane (1-25 min).
Schemat podłączenia elektrycznego rys. 35, str. 932.
Nr artykułu: 40025150.

Dane techniczne

- Zasilanie elektryczne: 230V / 50 Hz
- Ochrona IP: IP 21
- Temperatura pracy: 0-40°C
- Natężenie max.: 6* (2**) A
- Klasa izolacji: II
- Wymiary 130x82x43 mm

* obciążenie rezystancyjne
** obciążenie indukcyjne

SQA



Czujnik zanieczyszczenia powietrza SQA - czujnik włącza lub wyłącza wentylator kiedy jakość powietrza spadnie poniżej nastawionego poziomu. Reaguje na:
wyziewy, nieprzyjemne zapachy, dym z papierosów, zawilgocenie, itp.
Czujnik wyposażony jest w opóźnienie czasowe regulowane (1-25 min).
Uwaga: ***Czujnik SQA nie jest przeznaczony do wykrywania gazów palnych, wybuchowych, czy montażu w instalacjach bezpieczeństwa ani jako detektor alarmu przeciwpożarowego.***
Schemat podłączenia elektrycznego rys. 36, str. 932.
Nr artykułu: 40025140.

Dane techniczne

- Zasilanie elektryczne: 230V / 50 Hz
- Ochrona IP: IP 21
- Temperatura pracy: 0-50°C
- Natężenie max.: 6* (2**) A
- Klasa izolacji: II
- Wymiary 130x82x43 mm

* obciążenie rezystancyjne
** obciążenie indukcyjne

TK-1



Termostat kanałowy TK-1 - elektroniczny termostat kanałowy o dwóch trybach pracy - włączający/wyłączający urządzenie grzewcze lub wentylator przy ustawionej temperaturze (styk przełączalny).
Rodzaj pracy ustala się przy podłączaniu. Istnieje możliwość ograniczenia zakresu nastaw temperatury lub jej ustalenie na wybranym poziomie. W komplecie sonda kanałowa z przewodem o długości 4 m.
Schemat podłączenia elektrycznego rys. 37, str. 932.
Przykładowe podłączenia wentylatorów z nagrzewnicami z wykorzystaniem termostatów - schemat rys. 51, str. 910 i rys. 53, str. 911.
Nr artykułu: 40025330.

Dane techniczne

- Zasilanie elektryczne: 230V / 50 Hz
- Ochrona IP: IP 30
- Zakres nastaw: 0-60°C
- Temperatura pracy: 0-50°C
- Możliwości łączeniowe (max): 16* A (3** A) 250 VAC
- Błąd statystyczny: 1 K
- Wymiary 80x80x31 mm

* obciążenie rezystancyjne
** obciążenie indukcyjne (cos(φ)=0,6)

TS



Termostat ścienny TS - mieszkowy termostat ścienny (element mieszkowy ze stali nierdzewnej) włączający/wyłączający urządzenie grzewcze lub wentylator przy ustawionej temperaturze (styk przełączalny). Rodzaj pracy ustala się przy podłączaniu.
Schemat podłączenia elektrycznego rys. 38, str. 932.
Przykładowe podłączenia wentylatorów z nagrzewnicami z wykorzystaniem termostatów - schemat rys. 52, str. 910 i rys. 54, str. 911.
Nr artykułu: 40025345

Dane techniczne

- Ochrona IP: IP 30
- Możliwości łączeniowe (max) 10 A (2,5 A dla cos ϕ = 0,6) 230 VAC
- Zakres nastaw: 8-30°C
- Błąd statystyczny: 1 K

Venture Industries Sp. z o.o.
ul. Mokra 27, 05-092 Łomianki - Kiełpin
tel. +48 22 751 95 50, 751 20 31
fax +48 22 751 22 59, 751 12 02
e-mail: venture@venture.pl

CZUJNIKI, TERMOSTATY, PRESOSTATY...

Akcesoria pozwalające na kontrolę pracy wentylatora na podstawie parametrów takich jak temperatura, różnica ciśnień, wilgotność, zanieczyszczenia, opóźnienia czasowe.

Presostat różnicowy



Presostat różnicowy - presostat różnicowy włączający/wyłączający urządzenie przy ustawionej wartości różnicy ciśnień pomiędzy dwoma punktami pomiarowymi. Zestaw zawiera wąż z elastycznego tworzywa sztucznego (łączna długość 2m) o średnicy wewnętrznej 6mm oraz 2 sondy. Przeznaczony do użytku z powietrzem lub innymi nieagresywnymi gazami.
Schemat podłączenia elektrycznego rys. 39, str. 933.
Nr artykułu: 91040701-13 (PS-500)
91040701-14 (PS-2500)

Dane techniczne

- Możliwości łączeniowe (max): 1,0A(0,4A) / 250VAC
- Ochrona IP: IP 54
- Temperatura pracy: -20 do 85°C

PS-500:

- Zakres nastaw: 50-500 Pa

PS-2500:

- Zakres nastaw: 500-2500 Pa

ZN-62



Timer ZN 62 - akcesorium umożliwiające opóźnienie włączenia wentylatora o około 1 minutę oraz opóźnienie wyłączenia ok. 6 minut (nieregulowane).
Schemat podłączenia elektrycznego rys. 40, str. 933.
Numer artykułu: 20020705

Dane techniczne

- Zasilanie elektryczne: 230V / 50 Hz
- Możliwości łączeniowe (max): 2,5 A (1,6 A) / 250V, 50Hz
- Wymiary: 20x32x10 mm

Termostat TR-1N TR-2



Termostaty do nagrzewnic EC-N

TR 1N - termostat współpracujący z nagrzewnicami EC-3N, EC-5N, EC-9N
Numer artykułu: 40025400
Wymiary (mm): 113x154x75

TR 2 - termostat dwupołożeniowy, współpracujący z nagrzewnicami EC-12N, EC-15N
Numer artykułu: 40025410
Wymiary (mm): 113x154x75

PRZEŁĄCZNIKI ORAZ ROZŁĄCZNIKI

Akcesoria pozwalające na zmianę biegów wentylatorów jednofazowych i trójfazowych, przełączenia w układzie 0-Y-D wentylatorów trójfazowych oraz rozłączenie układu elektrycznego.

REGUL-2



Przełącznik biegów silników jednofazowych - przełączniki biegów (0-I-II) przeznaczone wyłącznie do wentylatorów z dwubiegowymi silnikami jednofazowymi (230V, 50Hz).

Dane techniczne

Typ	napięcie [V]	obciążenie max. [A]	wymiary [mm]	nr artykułu
REGUL-2	230	4,5	80x80x45	40025000
COM-2	230	12	81x84x37	40025057

COM-2



Przełącznik 0-Y-D



Przełącznik w układzie 0-Y-D dla jednobiegowych silników trójfazowych - manualny przełącznik pozwalający na łagodny rozruch silnika (0-Y-D), którego uzwojenia nominalnie połączone są w trójkąt (D).
Zastosowanie tego typu przełącznika pozwala na trzykrotne zmniejszenie wartości prądu rozruchowego pobieranego z sieci.
Numer artykułu: 70510520

Dane techniczne

- Napięcie znamionowe izolacji U_i: 690 V
- Znamionowe napięcie udarowe U_{imp}: 6 kV
- Prąd znamionowy ciągły $I_n = I_{th}$ 40 A
- Trwałość mechaniczna przestawień: 1 mln
- Przekrój przewodów przyłączeniowych: 4...10 mm^2
- Stopień ochrony względem pulpitu: IP 65
- Temperatura otoczenia pracy oraz przechowywania: -40...+70°C

Wymiary [mm]

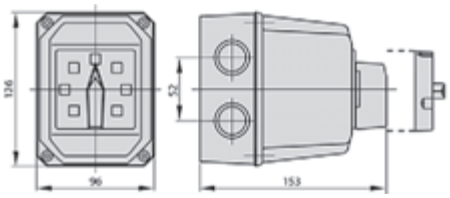

Przełączniki biegów dla dwubiegowych silników trójfazowych



Przełącznik biegów dla dwubiegowych silników trójfazowych

0 / Y / Y (0 / niższy bieg / wyższy bieg) - dla silników dwubiegowych z dwoma oddzielnymi uzwojeniami (ilość biegunów 8/6 lub 6/4).
Dla silników o prądzie znamionowym do 10 A nr art..: 91040912

0 / Y / YY oraz 0 / D / YY (0 / niższy bieg / wyższy bieg) - dla silników dwubiegowych o jednym uzwojeniu, łączonych w układzie Dahlandera (ilość biegunów 4/2, 8/4 lub 12/6).
Dla silników o prądzie znamionowym do 10 A nr art..: 91040913
Dla silników o prądzie znamionowym do 25 A nr art..: 91040913-01

Dane techniczne

- Znamionowe napięcie izolacji U_i: 690V
- Znamionowe napięcie udarowe wytrzymywane U_{imp}: 4 kV
- Przekrój przewodów przyłączeniowych: 1,5...4 mm^2

Venture Industries Sp. z o.o.
ul. Mokra 27, 05-092 Łomianki - Kiełpin
tel. +48 22 751 95 50, 751 20 31
fax +48 22 751 22 59, 751 12 02
e-mail: venture@venture.pl

PRZEŁĄCZNIKI ORAZ ROZŁĄCZNIKI

Akcesoria pozwalające na zmianę biegów wentylatorów jednofazowych i trójfazowych, przełączenia w układzie 0-Y-D wentylatorów trójfazowych oraz rozłączenie układu elektrycznego.

Rozłącznik serwisowy



Rozłącznik serwisowy

Dane techniczne

Typ	Napięcie [V]	Prąd max. [A]	IP	Numer artykułu
2-biegunowy + 1 styk pomocniczy	230	10	IP 55	91040907-01
2-biegunowy	230	16	IP 55	91040907
5P - 5 żyłowy dla silnika trójfazowego jednobiegowego	400	20	IP 66	40025058
8P - 8 żyłowy dla silnika trójfazowego dwubiegowego	400	20	IP 55	40025059
	400	10	IP 55	91040908-01
3-biegunowy + 1 styk pomocniczy	400	16	IP 55	91040908
	400	25	IP 55	91040910
6-biegunowy + 1 styk pomocniczy	400	16	IP 55	91040911

Rozłączniki serwisowe wentylatorów oddymiających



Rozłączniki serwisowe w klasie F300, F400, F600 o możliwościach łączeniowych25, 40, 63A - dostępne na życzenie.

Wyłącznik bezpieczeństwa EX



Wyłącznik bezpieczeństwa Ex 10A 3-biegunowy
Numer artykułu: 44025761

Dane techniczne

Oznaczenie urządzenia	EX II 2G I EX II 2 D T53 °C
Rodzaj budowy	EEx de IIC T6
Atest	PTB 00 ATEX 1074
Materiał obudowy	poliamid odporny na udary mechaniczne
Stopień ochrony wg EN 60529	IP66
Napięcie znamionowe	maks. 10A
Styki pomocnicze	załączenie - opóźniające I wyłączenie - wyprzedzające
Zdolność łączeniowa dla silnika AC3	230V/10A 400V/10A 500V/10A
Bezpieczniki zwarciowe	maks. 20A (400V) I maks. 16A (500V)
Wpusty kablowe	M25 x 1,5 średnica kabla Ø 8-17 mm
	M20 x 1,5 średnica kabla Ø 5-13 mm
Zaciski przyłączeniowe	2 x 2,5 mm^2
Ciężar	0,55 kg
Wymiary	rys.

Wymiary [mm]

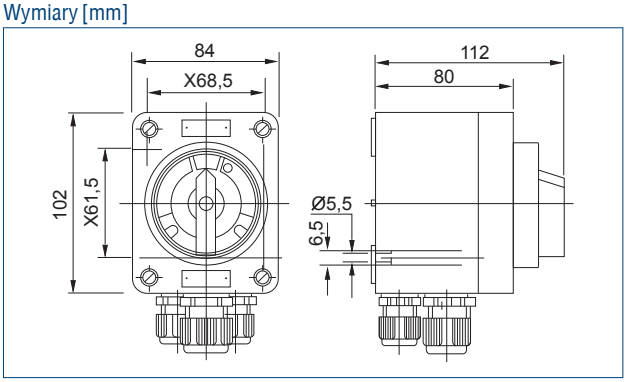

PRZEŁĄCZNIKI ORAZ ROZŁĄCZNIKI

Akcesoria pozwalające na zmianę biegów wentylatorów jednofazowych i trójfazowych, przełączenia w układzie 0-Y-D wentylatorów trójfazowych oraz rozłączenie układu elektrycznego.

Wyłącznik bezpieczeństwa EX



Wyłącznik bezpieczeństwa Ex 20A 3- oraz 6-biegunowy
Numer artykułu: 44025762 (3-biegunowy)
44025760 (6-biegunowy)

Dane techniczne

Oznaczenie urządzenia	EX II 2G I EX II 2 D T55 °C
Rodzaj budowy	EEx ed IIC T6
Atest	PTB 99 ATEX 1161
Materiał obudowy	poliester wzmacniany włóknem szklanym
Stopień ochrony wg EN 60529	IP66
Napięcie znamionowe	do 690V, 50/60Hz
Prąd znamionowy	maks. 20A
Zdolność łączeniowa AC-3	230V/20A 400V/20A 500V/16A 690V/10A
Bezpieczniki zwarciowe	maks. 35A (400V) I maks. 25A (690V)
Styki pomocnicze	1 x NO załączenie - opóźnienie I wyłączenie - wyprzedzające
	1 x NC (wersja 6 bieg.)załączenie - wyprzedzające I wyłączenie - opóźniające
Zaciski przyłączeniowe	2 x 4 mm^2
Wpusty kablowe	M32 x 1,5 średnica kabla Ø 12-21 mm
	M25 x 1,5 średnica kabla Ø 8-17 mm
	M20 x 1,5 średnica kabla Ø 5-13 mm
Ciężar	ok. 1,48 kg (3 bieg.), ok. 2,43 kg (6 bieg.)
Wymiary	rys.

Wymiary [mm]

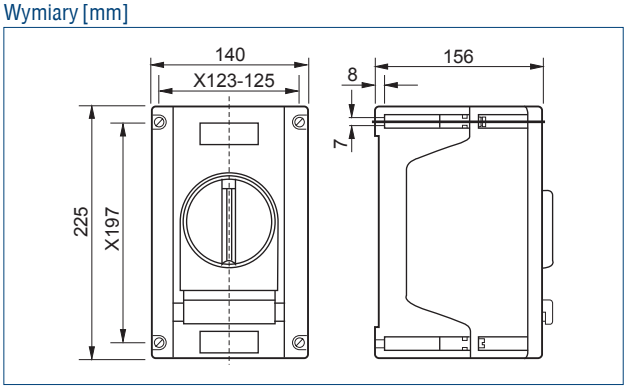

MSK-EX

MSK-EX - Zestaw zawierający przekaźnik ochrony oraz wyłącznik (MSD-2, MS 220 KA). Dedykowany do wentylatorów typu ILT ATEX.

Dane techniczne
- Natężenie max: 15 A
- Montaż: poza strefą ATEX

MSD-2
- Ochrona IP: IP 54
- Wymiary: 92 x 122 x 112 mm

MS 220 KA
- Ochrona IP: IP 20
- Montaż na szynie DIN
- Wymiary: 23 x 76 x 116 mm

U-EK230E



U-EK230 - Przekaźnik współpracujący z czujkami PTC silnika.

Dane techniczne
- Certyfikat Ex (2) G
- Montaż na szynie DIN
- Przeznaczony do montażu po za strefą ATEX
- Ochrona IP: IP 20
- Wymiary: 116 x 35 x 58 mm

Venture Industries Sp. z o.o.
ul. Mokra 27, 05-092 Łomianki - Kiełpin
tel. +48 22 751 95 50, 751 20 31
fax +48 22 751 22 59, 751 12 02
e-mail: venture@venture.pl

REGULATORY NAGRZEWNIC ELEKTRYCZNYCH

Regulatory przeznaczone do sterowania nagrzewnic jedno, dwu oraz trój-fazowych. Sterują pracą urządzenia poprzez zmiany ilości włączeń oraz wyłączeń w danym okresie czasowym, charakteryzują się większą dokładnością w porównaniu z rozwiązaniami tradycyjnymi.

PULSER, PULSER-M



Regulator nagrzewnic jedno oraz dwufazowych - PULSER - urządzenie sterujące nagrzewnicą na podstawie nastawy temperaturowej (0-30°C) zadanej przez użytkownika oraz wewnętrznego czujnika temperatury. Jednostka może współpracować z dodatkowymi (brak w zestawie) akcesoriami: zegarem sterującym(w celu obniżenia temperatury w czasie nocnym lub dłuższej nieobecności), zewnętrznym czujnikiem oraz nastawnikiem. Aby sterować większą ilością nagrzewnic należy zastosować kombinację urządzeń PULSER oraz PULSER ADD.
Schemat podłączenia elektrycznego rys. 41, str. 933 .
Schemat podłączenia elektrycznego różnych kombinacji akcesoriów rys. 43, str. 933.
Numer artykułu: 40025381

Dane techniczne

- Zasilanie elektryczne: 230V / 50-60Hz
  400V / 50-60Hz
- Ochrona IP: IP20
- Max. temperatura pracy: 30°C*
- Max. wilgotność otoczenia: 90% RH
- Zakres nastawy: typ czujnika określa zakres nastawy regulatora
- Moc min-max
  Dla 230V: 230-3680 W
  Dla 400V: 400-6400 W
- Prąd min-max: 1-16 A
- Wymiary: 93x153x40mm

* Bez kondensacji. Uwaga: urządzenie generuje ok. 20W mocy cieplnej

Regulator nagrzewnic jedno oraz dwufazowych – PULSER ADD - urządzenie sterujące nagrzewnicą na podstawie sygnałów otrzymywanych z PULSERA. Kombinacja urządzeń PULSER oraz PULSER ADD pozwala na jednoczesne sterowanie kilkoma nagrzewnicami. Dane techniczne – patrz PULSER.
Schemat podłączenia elektrycznego rys. 42, str. 933.
Numer artykułu: 40025380

Regulator nagrzewnic jedno oraz dwufazowych – PULSER M - urządzenie sterujące nagrzewnicą na podstawie nastawy temperaturowej (0-30°C) zadanej przez użytkownika oraz wewnętrznego czujnika temperatury. PULSER-M posiada funkcję limitu maksymalnej lub minimalnej temperatury nawiewanego powietrza, która jest realizowana dzięki kanałowemu czujnikowi temperatury (TGK3xx – brak w zestawie). Jednostka może współpracować z dodatkowymi (brak w zestawie) akcesoriami: timerem (w celu realizacji obniżki temperatury), zewnętrznym czujnikiem oraz nastawnikiem.
Schemat podłączenia elektrycznego różnych kombinacji akcesoriów rys. 43, str. 933.
Numer artykułu: 40025385

Dane techniczne

- Zasilanie elektryczne: 230V / 50-60Hz
  400V / 50-60Hz
- Ochrona IP: IP20
- Max. temperatura pracy: 30°C*
- Max. wilgotność otoczenia: 90% RH
- Zakres nastawy: typ czujnika określa zakres nastawy regulatora
- Moc min-max
  Dla 230V: 230-3680 W
  Dla 400V: 400-6400 W
- Prąd min-max: 1-16 A
- Wymiary: 93x153x40mm

* Bez kondensacji. Uwaga: urządzenie generuje ok. 20W mocy cieplnej

PULSER-D



Regulator nagrzewnic jedno oraz dwufazowych - PULSER-D - urządzenie sterujące nagrzewnicą na podstawie nastawy temperaturowej (0-30°C) zadanej przez użytkownika oraz zewnętrznego czujnika temperatury (brak w zestawie). PULSER-D może współpracować z dodatkowymi (brak w zestawie) akcesoriami: timerem (w celu realizacji obniżki temperatury) oraz zewnętrznym nastawnikiem. Urządzenie przeznaczone jest do montażu na szynie DIN.
Schemat podłączenia elektrycznego rys.44, str. 934.
Schemat podłączenia elektrycznego różnych kombinacji akcesoriów rys. 45, str. 934.
Numer artykułu: 40025390

Dane techniczne

- Zasilanie elektryczne: 230V / 50-60Hz
  400V / 50-60Hz
- Ochrona IP: IP20
- Max. temperatura pracy: 30°C*
- Max. wilgotność otoczenia: 90% RH
- Zakres nastawy: typ czujnika określa zakres nastawy regulatora
- Moc min-max
  Dla 230V: 230-3680 W
  Dla 400V: 400-6400 W
- Prąd min-max: 1-16 A
- Wymiary: 115x88x59mm

* Bez kondensacji. Uwaga: urządzenie generuje ok. 20W mocy cieplnej

PULSER-X/D



Regulator nagrzewnic jedno oraz dwufazowych - PULSER-X/D - rządzenie sterujące nagrzewnicą na podstawie zewnętrznego sygnału 0-12V DC. PULSER-X/D może współpracować z dodatkowym (brak w zestawie) zewnętrznym nastawnikiem TBI-100. Urządzenie przeznaczone jest do montażu na szynie DIN.
Schemat podłączenia elektrycznego rys. 46, str. 934.
Numer artykułu: 40025389

Dane techniczne

- Zasilanie elektryczne: 230V / 50-60Hz
  400V / 50-60Hz
- Ochrona IP: IP20
- Max. temperatura pracy: 30°C*
- Max. wilgotność otoczenia: 90% RH
- Moc min-max
  Dla 230V: 230-3680 W / faza
  Dla 400V: 400-6400 W / faza
- Prąd min-max: 1-16 A / faza
- Wymiary: 115x88x59 mm

*Bez kondensacji. Uwaga: urządzenie generuje ok. 20W mocy cieplnej

REGULATORY NAGRZEWNIC ELEKTRYCZNYCH

Regulatory przeznaczone do sterowania nagrzewnic jedno, dwu oraz trój-fazowych. Sterują pracą urządzenia poprzez zmiany ilości włączeń oraz wyłączeń w danym okresie czasowym, charakteryzują się większą dokładnością w porównaniu z rozwiązaniami tradycyjnymi.

TTC-2000



Regulator nagrzewnic trójfazowych - TTC-2000 - urządzenie sterujące nagrzewnicą na podstawie nastawy temperaturowej (0-30˚C) zadanej przez użytkownika oraz zewnętrznego czujnika temperatury (brak w zestawie). TTC-2000 posiada funkcję limitu maksymalnej i/lub minimalnej temperatury nawiewanego powietrza, która jest realizowana dzięki kanałowemu czujnikowi temperatury (TG-K360 – brak w zestawie). Może współpracować z dodatkowym (brak w zestawie) zewnętrznym nastawnikiem. Urządzenie posiada opcję sterowania zewnętrznym sygnałem 0-10V DC (przy zewnętrznym sterowaniu nieaktywna jest funkcja limitu temperatury).
Schemat podłączenia elektrycznego rys. 47, str. 934.
Schemat podłączenia elektrycznego różnych kombinacji akcesoriów rys. 50, str. 935.
Numer artykułu: 40025360

Dane techniczne

- Zasilanie elektryczne: 230V / 50-60Hz
  400V / 50-60Hz
- Ochrona IP: IP30
- Max. temperatura pracy: 40°C*
- Max. wilgotność otoczenia: 90% RH
- Zakres nastawy: typ czujnika określa zakres nastawy regulatora
- Moc min-max
  Dla 230V: 530-3300 W / faza
  Dla 400V: 920-5750 W / faza
- Prąd min-max: 4-25 A / faza
- Wymiary: 160x207x94 mm

* Bez kondensacji. Uwaga: urządzenie generuje ok. 45W mocy cieplnej

TTC-25, TTC-40F



Regulatory nagrzewnic trójfazowych - TTC-25, TTC-40F, TTC-63F, TTC-80
Urządzenia sterujące nagrzewnicą na podstawie nastawy temperaturowej (0-30˚C) zadanej przez użytkownika oraz zewnętrznego czujnika temperatury (brak w zestawie). TTC-25 oraz TTC-40F posiadają funkcję limitu maksymalnej i/lub minimalnej temperatury nawiewanego powietrza, która jest realizowana dzięki kanałowemu czujnikowi temperatury (TG-K360 – brak w zestawie). Mogą współpracować z dodatkowym (brak w zestawie) zewnętrznym nastawnikiem. Urządzenia posiadają opcję sterowania zewnętrznym sygnałem 0-10V DC(przy zewnętrznym sterowaniu nieaktywna jest funkcja limitu temperatury).
Schemat podłączenia elektrycznego rys. 48, str. 935.
Schemat podłączenia elektrycznego różnych kombinacji akcesoriów rys. 50, str. 935.
Numer artykułu: 40025370 (TTC-25), 40025375 (TTC-40F), 40025376 (TTC63F), 40025378 (TTC-80).

Dane techniczne

- Zasilanie elektryczne: 230V / 50-60Hz
  400V / 50-60Hz
- Ochrona IP: IP20
- Max. wilgotność otoczenia: 90% RH
- Zakres nastawy: typ czujnika określa zakres nastawy regulatora

TTC-25:

- Max. temp. pracy: 40°C*
- Prąd min-max: 4-25A / faza
- Moc min-max
  Dla 230V: 530-3300W / faza
  Dla 400V: 920-5750W / faza
- Wymiary: 195x200x95 mm

TTC-40F:

- Max. temp. pracy: 40°C**
- Prąd min-max: 4-40A / faza
- Moc min-max
  Dla 230V: 530-5290W / faza
  Dla 400V: 920-9200W / faza
- Wymiary: 195x200x95 mm

TTC-25:

- Max. temp. pracy: 40°C*
- Prąd min-max: 5-63A / faza
- Wymiary: 195x220x95 mm

TTC-40F:

- Max. temp. pracy: 40°C**
- Prąd min-max: 5-80A / faza
- Wymiary: 195x220x95 mm

* Bez kondensacji. Uwaga: urządzenie generuje ok. 50W mocy cieplnej
** Bez kondensacji. Uwaga: urządzenie generuje ok. 70W mocy cieplnej

Urządzenie generuje ok. 50W (TTC-250), 70W (TTC-40F), 150W przy 80A (TTC-80) mocy cieplnej.

Venture Industries Sp. z o.o.
ul. Mokra 27, 05-092 Łomianki - Kiełpin
tel. +48 22 751 95 50, 751 20 31
fax +48 22 751 22 59, 751 12 02
e-mail: venture@venture.pl

REGULATORY NAGRZEWNIC ELEKTRYCZNYCH

Regulatory przeznaczone do sterowania nagrzewnic jedno, dwu oraz trój-fazowych. Sterują pracą urządzenia poprzez zmiany ilości włączeń oraz wyłączeń w danym okresie czasowym, charakteryzują się większą dokładnością w porównaniu z rozwiązaniami tradycyjnymi.

TT-S1



Moduł sterujący do TTC-2000 – TT-S1

Moduł do stosowania z regulatorami TTC-2000. TTC-2000 wraz ze sterownikiem TT-S1 sterują dwiema sekcjami nagrzewnicy(o równej mocy). Pierwsza sekcja podłączona jest do TTC-2000, drugą przy pomocy stycznika (brak w zestawie) kontroluje TT-S1. Gdy nagrzewnica sterowana poprzez TTC osiąga 100% mocy następuje załączenie sekcji kontrolowanej poprzez TT-S1 i zmniejszenie wydajności nagrzewnicy sterowanej przez TTC do 0%. Gdy zapotrzebowanie cieplne nadal rośnie odpowiednio wzrasta również wydajność nagrzewnicy sterowanej przez TTC.
Schemat podłączenia elektrycznego rys. 49, str. 935.
Numer artykułu: 40025365

TBI





Potencjometr sterujący (nastawnik) - TBI

Potencjometr sterujący do stosowania wraz z regulatorami nagrzewnic elektrycznych.

Numer artykułu:	40025391	(TBI-10)
	40025392	(TBI-30)
	40025392-10	(TBI-100) - tylko do PULSER-X/D

Dane techniczne
- Ochrona IP: Ip20
- Zakres nastaw: TBI-10: -20 do 10°C
  TBI-30: 0 do 30°C
  TBI-100: 0 do 100%
- Wymiary: 60x60x38 mm

TG-R430, TG-R530



Czujnik pokojowy z nastawnikiem – TG-R430

Pokojowy czujnik temperatury do stosowania wraz z PULSER, PULSER-M, PULSER-D, TTC-2000, TTC-25, TTC-40F, wyposażony w nastawnik temperatury
Numer artykułu: 40025394

Dane techniczne
- Ochrona IP: IP30
- Wymiary: 86x86x30 mm
- Zakres temperaturowy: 0 do 30°C
- Zakres nastaw: 0 do 30°C

Czujnik pokojowy – TG-R530

Pokojowy czujnik temperatury do stosowania wraz z PULSER-D, TTC-2000, TTC-25, TTC-40F.
Numer artykułu: 40025393

Dane techniczne
- Ochrona IP: IP30
- Wymiary: 86x86x30 mm
- Zakres temperaturowy: 0 do 30°C

TG-K



Czujnik kanałowy TG-K

Kanałowy czujnik temperatury do stosowania wraz z PULSER, PULSER-M, PULSER-D, TTC-2000, TTC-25, TTC-40F.
Numer artykułu: 40025397 (TG-K310)
40025395 (TG-K330)
40025396 (TG-K360)

Dane techniczne
- Ochrona IP: IP20
- Długość przewodu: 1,5m
- Zakres temperaturowy:
  TG-K310: -20 do 10°C
  TG-K330: 0 do 30°C
  TG-K360: 0 do 60°C

AKCESORIA INNE

CT-12/14



Transformator CT-12/14
Transformator do stosowania z wentylatorami domowego użytku zasilanych niskim napięciem (12V, 50Hz). Estetyczna obudowa chroni przez bezpośrednim dostępem do transformatora. Urządzenie wyposażone jest w bezpiecznik.
Wersja (R) posiada regulowane opóźnienie wyłączenia (1-30min)
Numer artykułu: 40020030-02 (CT-12/14), 40020030-03 (CT-12/14 R),

Dane techniczne
- Zasilanie elektryczne: 230, 50Hz
- Napięcie wyjściowe: 12V, 50Hz
- Ochrona IP: IP21
- Moc pozorna max: 14VA
- Klasa izolacji: II
- Wymiary: 130x82x43 mm

CR-20



Regulator CR-20
Regulator współpracujący z wybranymi kurtynami powietrznymi typu COR-IND (patrz karta katalogowa kurtyn powietrznych), pozwalający na manualną zmianę biegów (0-I-II) kurtyny.

Numer artykułu: 40025430
Wymiary(mm): 80x57x120

CR-25



Regulator CR-25
Regulator współpracujący z nagrzewnicami EC-N. Pozwala na sterowanie pracą nagrzewnicy w 4 trybach: urządzenie wyłączone, praca jedynie wentylatora, praca wentylatora oraz części grzałek, praca wentylatora oraz wszystkich grzałek.

Numer artykułu: 40025420
Wymiary(mm): 80x120x57

CR-30



Regulator CR-30
Regulator współpracujący z wybranymi kurtynami powietrznymi typu COR-IND (patrz karta katalogowa kurtyn powietrznych), pozwalający na manualną zmianę biegów (0-I-II) oraz mocy grzewczej (0-I-II) kurtyny.

Numer artykułu: 40025440
Wymiary(mm): 80x57x120

CR-Automatic



Regulator CR-Automatic
Regulator współpracujący z wybranymi kurtynami powietrznymi (patrz karta katalogowa kurtyn powietrznych), pozwalający na manualną zmianę biegów (0-I-II-III) oraz mocy grzewczej (0-I-II) kurtyny. Posiada tryb pracy automatycznej, w którym kurtyna pracuje z niską wydajnością oraz średnią mocą grzewczą, a po otrzymaniu zewnętrznego sygnału o otwarciu drzwi przełącza się na pracę z wysoką wydajnością oraz mocą grzewczą (funkcja kontrolowana poprzez timer 30 sek. – 10 min.). W trybie automatycznym możliwe jest ustawienie pracy zimowej oraz letniej – z oraz bez włączonych grzałek.
Dostarczany z regulatorem jest czujnik magnetyczny do montażu na drzwiach. żadziałanie czujnika uruchamia wyższy bieg kurtyny w chwili, gdy drzwi zostaną w pełni otwarte - kontakt obu elementów czujnika powoduje pracę na wyższym biegu.

Numer artykułu: 40025450
Wymiary(mm): 80x57x120

Venture Industries Sp. z o.o.
ul. Mokra 27, 05-092 Łomianki - Kiełpin
tel. +48 22 751 95 50, 751 20 31
fax +48 22 751 22 59, 751 12 02
e-mail: venture@venture.pl

Zestaw rozruchowy wentylatorów



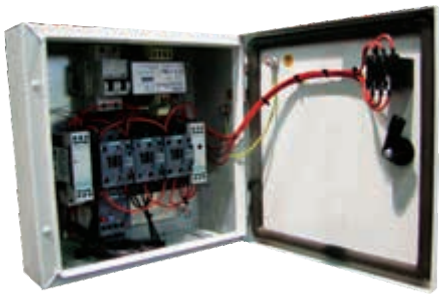

Zastosowanie

Zestaw zabezpieczająco-sterujący przygotowany w celu zapewnienia optymalnych warunków rozruchu i pracy wentylatorów. Zapewnia on pełne zabezpieczenie uzwojeń silnika i sieci zasilającej przed negatywnym wpływem czynników takich jak:
- pracy w warunkach przeciążenia,
- zwarć elektrycznych,
- zaniku fazy w linii zasilającej,
- nieprawidłowej kolejności faz,
- niewłaściwego czasu przełączania w przypadku rozruchu gwiazda-trójkąt.

W przypadku wykrycia przez zestaw zagrożenia dla pracy silnika w postaci jednego z wyżej wymienionych czynników następuje odłączenie wentylatora od zasilania i wyłączenie sygnalizacji pracy. Ponadto w wersjach z zabezpieczeniami bimetalicznymi typu TP lub pozystorowymi PTC istnieje możliwość zainstalowania sygnalizacji stanu awaryjnego.

Konstrukcja

Elektryczne aparaty łącznikowe i sterujące oraz zabezpieczenia zabudowane są w solidnej metalowej obudowie, którą można montować na dowolnej powierzchni pionowej. Instalacja polega na zamocowaniu obudowy do stelaża lub ściany (stosując mocowania ścienne) poprzez otwory montażowe znajdujące się z tyłu obudowy. Przewody elektryczne doprowadza się przez dławice kablowe od dołu obudowy. Istnieje możliwość dostarczenia dławic niezamontowanych w obudowie celem samodzielnego wykonania otworów w miejscu dogodnym do doprowadzenia przewodów zasilających. Dla standardowego wykonania stopień ochrony IP66.

Zasada działania

Uruchomienia wentylatora oraz jego zatrzymania dokonuje się za pomocą przełącznika dostępnego na froncie zestawu. Praca sygnalizowana jest przez lampkę sygnalizacyjną zintegrowaną z przełącznikiem lub osobno zainstalowaną na panelu przednim. W przypadku wentylatorów przystosowanych do pracy na jednym z dwóch biegów, wyboru prędkości obrotowej dokonać można za pomocą dodatkowego przełącznika wyboru biegu.

Opcje

Na życzenie klienta istnieje możliwość zainstalowania na froncie skrzynki, dodatkowej lampki sygnalizującej wystąpienie awarii, wyłącznika bezpieczeństwa, zabudowania układu łagodnego rozruchu lub przemiennika częstotliwości. Ekonomiczny wariant zestawu może być przygotowany w obudowie z tworzywa. Realizacja układów zabezpieczeń lub automatyki w konfiguracji innej niż podstawowa, może zostać uzgodniona w drodze indywidualnego zapytania.

AKK, AKT	908
AKN	909
RTBM/RRBM	910 - 911
LTVM/LRVM	912 - 914
PTVM/PRVM	915 - 917
STOM	918 - 919
V-23/V-24	920
KWO	921
KWK	922



wentylacja ogólna

Wentylatory kanałowe	7 - 165
Wentylatory osiowe ścienne	167 - 208
Wentylatory osiowe kanałowe	209 - 253
Wentylatory dachowe	255 - 337
Wentylatory oddymiające	339 - 505
Kurtyny i termowentylatory	507 - 523
Wentylatory dla domu i biura	525 - 575

wentylatory dla przemysłu

Wentylatory promieniowe	577 - 739
Wentylatory przeciwwybuchowe	741 - 795
Wentylatory chemoodporne	797 - 848
Wentylatory bocznokanałowe	849 - 878
Odciągi	879 - 885
Wentylatory spalinowe	887 - 890
Akcesoria elektryczne	891 - 905
Elementy nawiewu/wywiewu powietrza	907 - 922
Schematy podłączeń elektrycznych	923 - 938
Wytyczne techniczne	939 - 946
Tabela wykonań specjalnych	947 - 948
Indeks	949 - 952



AKT

AKT - anemostat nawiewny wraz z kołnierzem montażowym,
AKK - anemostat wywiewny wraz z kołnierzem montażowym.

Anemostaty wykonane są z blachy stalowej pokrytej białą farbą proszkową. Kołnierze montażowe wykonane są z blachy stalowej cynkowanej.

Regulacja przepływu

Obrót części środkowej anemostatu powoduje zmianę wielkości szczeliny.

Wymiary [mm]

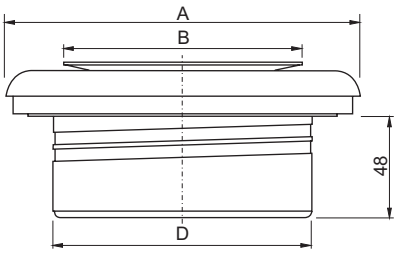

AKT	A [mm]	B [mm]	D [mm]	nr artykułu
100	138	92	97,5	19524100
125	164	111	122,5	19524125
160	211	147	157,5	19524160
200	248	194	197,5	19524200



AKK

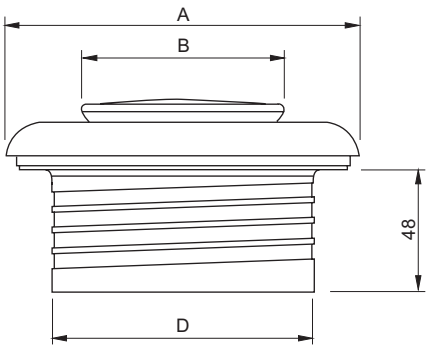

AKK	A [mm]	B [mm]	D [mm]	nr artykułu
100	138	75	97,5	19523100
125	164	100	122,5	19523125
160	211	130	157,5	19523160
200	248	158	197,5	19523200

Venture Industries Sp. z o.o.
ul. Mokra 27, 05-092 Łomianki - Kiełpin
tel. +48 22 751 95 50, 751 20 31
fax +48 22 751 22 59, 751 12 02
e-mail: venture@venture.pl



AKN - anemostat nawiewno-wywiewny wraz z kołnierzem montażowym.

Anemostaty i kołnierze wykonane są z blachy stalowej nierdzewnej INOX.

Regulacja przepływu

Obrót części środkowej anemostatu powoduje zmianę wielkości szczeliny.

Wymiary [mm]

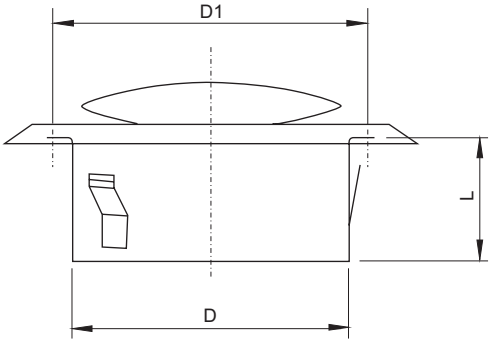

AKN	D [mm]	D1 [mm]	L [mm]	wydajność max. [m³/h]	nr artykułu
100	97	118	52	170	19524800
125	120	141	52	270	19524825
160	155	172	62	430	19524860
200	195	214	73	680	19524900



ZASTOSOWANIE RTBM (nawiewny)

Nawiewnik wirowy sufitowy typu RTBM stosuje sie do nawiewu zimnego lub ciepłego powietrza, o dużym zróżnicowaniu temperatur między nawiewem i pomieszczeniem. Może być stosowany w instalacjach o stałej i zmiennej wydajności. Sposób nawiewu jest stały Nawiewnik jest przystosowany do umieszczenia w modułowym stropie podwieszanym o boku 600 mm. Na życzenie może zostać zmontowany wraz ze skrzynką rozprężną. Wywołanie efektu wirowego nawiewu, pozwala osiągnąć znaczącą ilość wymian powietrza. Ze względu na poziomy sposób nawiewu, typ RTBM jest odpowiedni do stosowania w nieco niższych pomieszczeniach.

ZASTOSOWANIE RRBM (wywiewny)

Nawiewnik wirowy sufitowy typu RRBM stosuje sie do wywiewu powietrza. Jego wygląd jest identyczny, jak nawiewnika typu RTBM. Nawiewnik jest przystosowany do umieszczenia w modułowym stropie podwieszanym o boku 600 mm. Na życzenie, może zostać zmontowany wraz ze skrzynką rozprężną.

ZASADY

- zasięg nawiewu podany dla poziomo zamontowanego stropu
- ciśnienie podane dla całkowicie otwartej przepustnicy
- zasięg nawiewu T podany w metrach
- ciśnienie statyczne Ps podane w Pa
- przyjęte tłumienie pomieszczenia 10 dB
- ciśnienie akustyczne Lp podane w dB(A)

DOSTĘPNE TYPY

RTBM - -

R nawiewnik wirowy sufitowy
T nawiewny
B promieniście ustawione łopatki wylotu
M modułowy sufit o boku 600 mm
- wyposażenie
O brak
V przepustnica
- wykonanie
A przyłącze okrągłe
U nieizolowana skrzynka rozprężna zamontowana
R izolowana skrzynka rozprężna zamontowana

RRBM - -

R nawiewnik wirowy sufitowy
R wywiewny
B promieniście ustawione łopatki wylotu
M modułowy sufit o boku 600 mm
- wyposażenie
O brak
V przepustnica
- wykonanie
A przyłącze okrągłe
O tylko płyta czołowa
U nieizolowana skrzynka rozprężna zamontowana
R izolowana skrzynka rozprężna zamontowana

PARAMETRY DLA NAWIEWNIKA TYPU RTBM

Max. ilość wymian powietrza: do 15x
Różnica temperatur między nawiewem i pomieszczeniem:
- poniżej temp. pomieszczenia: do 10°C
- powyżej temp. pomieszczenia: do 15°C

WYKONANIE RTBM/RRBM

Nawiewnik wirowy sufitowy

czoło:	stal
wykończenie:	epoksydowa farba proszkowa
kolor:	biaty RAL9010

Skrzynka rozprężna

materiał:	stal galwanizowana
izolacja:	1/2” okładzina
wykończenie:	brak

Przepustnica

materiał:	stal
wykończenie:	brak

Venture Industries Sp. z o.o.
ul. Mokra 27, 05-092 Łomianki - Kiełpin
tel. +48 22 751 95 50, 751 20 31
fax +48 22 751 22 59, 751 12 02
e-mail: venture@venture.pl

Dane techniczne dla RTBM

wydajność		model											
		250			350			450			550		
[m³/s]	[m³/h]	T	P_s	L_P	T	P_s	L_P	T	P_s	L_P	T	P_s	L_P
0,02	72	0,7	3	-									
0,025	90	0,9	5	-									
0,03	108	1,1	7	16	0,9	3	-						
0,04	144	1,5	13	24	1,2	5	-						
0,05	180	1,9	20	30	1,4	7	16	1,1	2	-			
0,06	216	2,2	28	34	1,7	11	21	1,3	3	-			
0,07	252	2,6	38	38	2	15	25	1,5	4	13	1,3	2	-
0,08	288	3,0	50	42	2,3	19	29	1,7	6	16	1,5	3	-
0,10	360				2,9	30	34	2,2	9	22	1,9	5	14
0,13	450				3,6	46	40	2,7	14	28	2,3	7	20
0,15	540							3,2	20	32	2,8	11	25
0,20	720							4,3	36	40	3,7	19	32
0,25	900										4,6	30	38

Dane techniczne dla RRBMOA/RRBMOU

wydajność		przyłączenie okrągłe		
[m³/s]	[m³/h]	model	P_s	L_P
0,03	90	250	5	8
0,025	108	250	7	12
0,04	144	250	13	20
		350	5	-
0,05	180	250	20	26
		350	7	13
0,06	216	250	29	30
		350	10	17
		450	3	-
0,07	252	250	40	34
		350	14	21
		450	4	9
0,08	288	350	19	25
		450	6	12
		550	3	-
0,10	360	350	29	31
		450	9	18
		550	5	10
0,13	450	350	45	36
		450	14	24
		550	8	16
0,15	540	450	21	29
		550	11	21
0,20	720	450	37	36
		550	20	28
0,25	900	450	57	42
		550	31	34
0,30	1080	550	44	39

Efekt tłumienia (dB) skrzynki rozprężnej RTBM/RRBM

Typ	średnia częstotliwość pasma [Hz]					
	125	250	500	1000	2000	4000
250	5	0	3	10	5	11
350	2	2	7	7	7	9
450	2	3	9	7	7	9
550	0	6	7	7	6	9

Wymiary [mm]

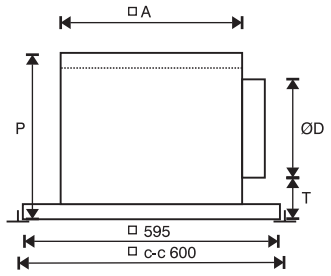

RRBMOR/RTBMOR

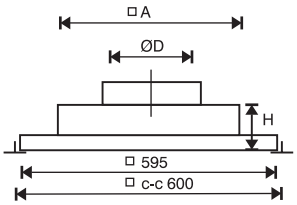

RRBMOA/RTBMOA

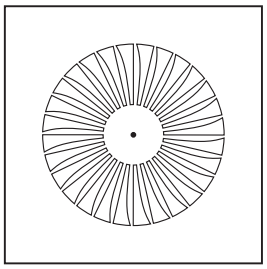

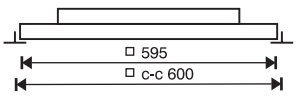

RRBMOO

UWAGA: Wielkość rozety zależy od wielkości nawiewnika.

Typ	□A	ØD	T	P	H
250	273	123	60	220	115
350	373	158	70	265	130
450	473	198	80	315	145
550	573	248	80	365	165



ZASTOSOWANIE LTVM (nawiewny)

Nawiewnik kwadratowy sufitowy typu LTVM stosuje sie do nawiewu zimnego lub ciepłego powietrza, o dużym zróżnicowaniu temperatur między nawiewem i pomieszczeniem. Nawiewnik jest przystosowany do umieszczenia w modułowym stropie podwieszanym o boku 600 mm. Na życzenie może zostać zmontowany wraz ze skrzynką rozprężna. Szeroki napływ powietrza umożliwia dobrą wentylację pomieszczenia przy małej liczbie wymian powietrza. Możliwość wyboru jednego z pięciu sposobów nawiewu daje swobodę umiejscowienia. Nawiewnik sufitowy typu LTVM posiada dużą wydajność bez względu na sposób nawiewu.

ZASTOSOWANIE LRVM (wywiewny)

Nawiewnik kwadratowy sufitowy typu LRVM stosuje się do wywiewu powietrza. Jego wygląd jest identyczny, jak nawiewnika typu LTVM. Nawiewnik jest przystosowany do umieszczenia w modułowym stropie podwieszanym. Na życzenie, może zostać zmontowany wraz ze skrzynką rozpręża.

ZASADY

- zasięgi nawiewu podany dla poziomo zamontowanego stropu
- ciśnienie podane dla całkowicie otwartej przepustnicy
- zasięg nawiewu T podany w metrach
- ciśnienie statyczne i> podane w Pa
- przyjęte tłumienie pomieszczenia 10 dB
- ciśnienie akustyczne Lp podane w dB(A)

DOSTĘPNE TYPY

LTVM - -

L nawiewnik kwadratowy sufitowy
T nawiewny
V płytkie, stałe czoło żaluzjowe
M modułowy sufit o boku 600 mm
- wyposażenie
O brak
V przepustnica
- dostępne opcje
Z przyłącze kwadratowe
U nieizolowana skrzynka rozprężna zamontowana
R izolowana skrzynka rozprężna zamontowana

LRVM - -

L nawiewnik kwadratowy sufitowy
R wywiewny
V płytkie, stałe czoło żaluzjowe
M modułowy sufit o boku 600 mm
- wyposażenie
O brak
V przepustnica
- dostępne opcje
Z przyłącze kwadratowe
A przyłącze okrągłe
U nieizolowana skrzynka rozprężna zamontowana
R izolowana skrzynka rozprężna zamontowana

PARAMETRY DLA NAWIEWNIKA TYPU LTV M

Max. ilość wymian powietrza:	do 8x
Różnica temperatur między nawiewem i pomieszczeniem:	± 10°C

WYKONANIE LTVM/LRVM

Nawiewnik kwadratowy sufitowy

czoło i wnętrze:	stal
wykończenie:	epoksydowa farba proszkowa
kolor:	biały RAL9010

Skrzynka rozprężna

materiał:	stal galwanizowana
izolacja:	1/2” okładzina
wykończenie:	brak

Przepustnica

Model okrągły:

materiał:	stal galwanizowana
wykończenie:	brak

Model kwadratowy:

materiał:	aluminium
wykończenie:	brak

Venture Industries Sp. z o.o.
ul. Mokra 27, 05-092 Łomianki - Kiełpin
tel. +48 22 751 95 50, 751 20 31
fax +48 22 751 22 59, 751 12 02
e-mail: venture@venture.pl

Dane techniczne dla LTVM

wydajność		model	sposób nawiewu															
			4-drożny			3-drożny				2-drożny naprzeciwległy			2-drożny narożny			1-drożny		
[m³/s]	[m³/h]		T	P_S	L_P	$T_{(A)}$	$T_{(B)}$	P_S	L_P	T	P_S	L_P	T	P_S	L_P	T	P_S	L_P
0,025	90	250	1,2	4	-	1,3	1,2	4	-	1,5	5	-	1,5	5	-	2,4	6	-
0,030	108	250	1,3	6	-	1,4	1,2	6	-	1,7	7	-	1,7	6	-	2,6	8	-
0,040	144	250	1,5	10	23	1,7	1,4	10	25	1,9	12	25	1,9	12	26	3,1	15	28
		325	1,2	2	-	1,3	1,2	3	-	1,6	3	-	1,6	3	-	2,4	4	-
0,050	180	250	1,6	15	26	1,9	1,6	16	26	2,2	16	26	2,2	16	26	3,4	20	28
		325	1,3	4	12	1,9	1,4	5	16	1,7	5	14	1,7	5	16	2,6	6	18
0,060	216	250	1,9	24	32	2,2	1,9	24	30	2,5	30	32	2,5	27	31	3,7	35	32
		325	1,4	6	17	1,6	1,3	7	20	1,8	7	19	1,8	7	20	2,9	8	23
0,080	288	250	2,3	33	38	2,6	2,3	33	39	3	38	38	3	35	40	4,8	42	41
		325	1,7	10	20	2	1,7	10	22	2,3	12	20	2,3	12	22	3,6	14	24
		400	1,7	2	-	1,9	1,7	2	-	2,3	3	-	2,3	3	-	3,5	4	-
0,100	360	250	2,9	55	45	3,3	2,8	56	46	3,8	64	46	3,8	58	46	6	73	47
		325	2,1	14	26	2,4	2,1	16	28	2,8	17	27	2,8	18	27	4,5	21	29
		400	2,1	3	-	2,3	2	4	17	2,8	5	15	2,8	4	15	4,2	5	17
0,125	450	325	2,7	21	32	3	2,6	25	33	3,5	27	32	3,5	28	33	5,6	32	34
		400	2,5	5	19	2,7	2,4	6	2	3,3	8	20	3,3	6	20	5	8	22
		475	2,2	4	-	2,5	2,2	4	15	2,9	4	15	2,9	4	12	4,5	5	16
0,150	540	325	3,2	32	37	3,7	3,2	37	38	4,2	38	37	4,2	40	38	6,7	46	39
		400	2,9	8	24	3,2	2,8	10	27	3,8	12	25	3,8	9	24	5,8	12	26
		475	2,6	5	18	2,8	2,5	6	19	3,4	7	20	3,4	6	18	5,2	7	21
0,200	720	325	4,3	55	45	4,9	4,2	65	46	5,6	68	46	5,6	70	47	8,9	85	48
		400	3,6	14	31	4	3,6	17	34	4,8	21	32	4,8	16	32	7,3	21	34
		475	3,2	10	25	3,6	3,2	11	26	4,3	12	26	4,3	12	25	6,5	14	28
		550	2,6	6	20	3	2,6	6	19	3,4	7	20	3,4	6	20	5,4	8	22
0,250	900	400	4,3	21	37	4,8	4,3	26	40	5,7	32	37	5,7	24	38	8,7	32	39
		475	3,8	14	30	4,3	3,8	16	31	6,2	17	32	5,1	17	32	7,8	19	32
		550	3,3	8	23	3,7	3,2	9	24	4,3	10	24	4,3	10	24	6,8	12	27
0,300	1080	400	5	31	42	5,5	4,9	37	45	6,6	46	42	6,6	35	43	10,1	46	44
		475	4,5	21	35	4,9	4,4	23	36	5,9	25	36	5,9	24	35	9	27	38
		550	3,9	12	28	4,4	3,9	13	28	5,1	14	30	5,1	14	29	8,1	17	32
0,400	1440	475	5,6	35	43	6,2	5,6	38	44	7,5	41	45	7,5	40	44	11,4	45	46
		550	5,2	24	37	5,9	5,2	26	37	6,8	28	38	6,8	30	38	10,8	32	34

Dane techniczne dla LRVM

wydajność		Przyłącze okrągłe i kwadratowe		
[m³/s]	[m³/h]	model	Ps	Lp
0,015	54	250	1	-
0,020	72	250	3	-
0,025	90	250	4	-
		325	1	-
0,030	108	250	6	-
		325	1	-
0,040	144	250	10	-
		325	2	-
		400	1	-
0,050	180	250	14	12
		325	3	-
		400	2	-
0,060	216	250	22	18
		325	3	-
		400	2	-
		475	1	-
0,080	288	325	6	-
		400	3	-

wydajność		Przyłącze okrągłe i kwadratowe		
[m³/s]	[m³/h]	model	Ps	Lp
		475	2	-
		550	2	-
0,100	360	325	9	-
		400	7	-
		475	5	-
		550	4	-
0,125	450	400	12	15
		475	8	10
		550	6	-
0,150	540	400	18	22
		475	12	15
		550	9	10
0,200	720	475	24	23
		550	16	17
0,250	900	550	22	22
0,300	1080	550	35	28
0,400	1440	550	63	35
0,500	1800	550	98	41

Wymiary [mm]

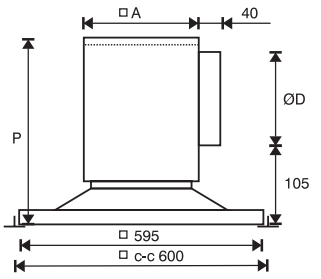

LRVMOR/LTVMOR

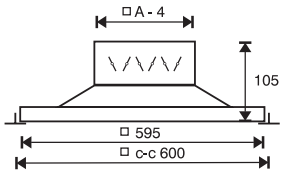

LRVMVZ/LTVMVZ

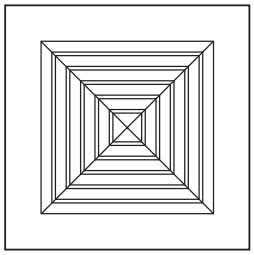

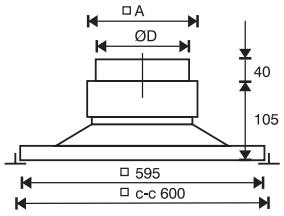

LRVMOA

UWAGA: Liczba szczelin i ich wielkość jest zależna od wielkości nawiewnika.

Typ	□A	ØD	P
250	156	123	270
325	233	198	345
400	309	248	395
475	385	278	425
550	461	313	460

Sposób nawiewu LTVM/LRVM*



4-drożny

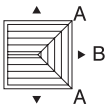

3-drożny



2-drożny narożny



2-drożny naprzeciwległy



1-drożny

*Sposób nawiewu należy określić przy zamówieniu

Efekt tłumienia (dB) skrzynki rozprężnej LTVM/LRVM

Typ	średnia częstotliwość pasma [Hz]					
	125	250	500	1000	2000	4000
250	5	0	3	10	5	11
325	3	1	6	7	7	9
400	2	2	9	7	7	9
475	2	4	9	7	7	10
550	0	6	7	7	6	9

Venture Industries Sp. z o.o.
ul. Mokra 27, 05-092 Łomianki - Kiełpin
tel. +48 22 751 95 50, 751 20 31
fax +48 22 751 22 59, 751 12 02
e-mail: venture@venture.pl



ZASTOSOWANIE PTVM (nawiewny)

Nawiewnik perforowany sufitowy typu PTVM stosuje sie do nawiewu zimnego lub ciepłego powietrza, o dużym zróżnicowaniu temperatur między nawiewem i pomieszczeniem. Nawiewnik jest przystosowany do umieszczenia w modułowym stropie podwieszanym o boku 600 mm. Na życzenie może zostać zmontowany wraz ze skrzynką rozprężną. Wysoka skuteczność pozwala na dużą ilość wymian powietrza. Dokładny promienisty wzór minimalizuje możliwość powstania smug na suficie. Ze względu na poziomy sposób nawiewu typ PTVM jest odpowiedni do stosowania w nieco niższych pomieszczeniach.

ZASTOSOWANIE PRVM (wywiewny)

Nawiewnik perforowany sufitowy typu PRVM stosuje się do wywiewu powietrza. Jego wygląd jest identyczny jak nawiewnika typu PTVM. Nawiewnik jest przystosowany do umieszczenia w modułowym stropie podwieszanym. Na życzenie, może zostać zmontowany wraz ze skrzynką rozprężną.

ZASADY

- zasięg nawiewu podany dla poziomo zamontowanego stropu
- ciśnienie podane dla całkowicie otwartej przepustnicy
- zasięg nawiewu T podany w metrach
- ciśnienie statyczne Ps podane w Pa
- przyjęte tłumienie pomieszczenia 10 dB
- ciśnienie akustyczne Lp podane w dB(A)

DOSTĘPNE TYPY

PTVM - -

P nawiewnik perforowany sufitowy
T nawiewny
V płaski
M modułowy sufit o boku 600 mm
- wyposażenie
O brak
V przepustnica
- dostępne opcje
A przyłącze okrągłe
U nieizolowana skrzynka rozprężna zamontowana
R izolowana skrzynka rozprężna zamontowana

PRVM - -

P nawiewnik perforowany sufitowy
R wywiewny
V płaski
M modułowy sufit o boku 600 mm
- wyposażenie
O brak
V przepustnica
- dostępne opcje
A przyłącze okrągłe
Z przyłącze kwadratowe
U nieizolowana skrzynka rozprężna za montowana
R izolowana skrzynka rozprężna zamotowana

PARAMETRY DLA NAWIEWNIKA TYPU LTV M

Max. ilość wymian powietrza:	do 15x
Różnica temperatur między nawiewem i pomieszczeniem:	
poniżej temp. pomieszczenia:	do 10°C
powyżej temp. pomieszczenia:	do 15°C

WYKONANIE PTVM/PRVM

Nawiewnik kwadratowy sufitowy

czoło:	stal
wykończenie:	epoksydowa farba proszkowa
kolor:	biały RAL 9010

Skrzynka rozprężna

materiał:	stal galwanizowana
izolacja:	1/2” okładzina
wykończenie:	brak

Przepustnica

materiał:	stal galwanizowana
wykończenie:	brak

Dane techniczne dla PTVM

wydajność		model	sposób nawiewu													
			4-drożny			3-drożny			2-drożny naprzeciwległy			2-drożny narożny			1-drożny		
[m³/s]	[m³/h]		T	P_s	L_P	T	P_s	L_P	T	P_s	L_P	T	P_s	L_P	T	P_s	L_P
0,015	54	250	0,4	1	-	0,4	1	-	0,6	2	3	0,6	3	5	0,9	7	13
0,020	72	250	0,6	1	5	0,6	2	7	0,7	4	10	0,7	4	12	1,2	12	21
0,025	90	250	0,7	2	11	0,7	3	13	0,9	5	16	0,9	7	18	1,5	19	27
		300	0,6	1		0,6	1	4	0,8	3	7	0,8	3	19	1,3	9	19
0,030	108	250	0,8	3	16	0,9	4	18	1,1	8	21	1,1	10	23	2	28	31
		300	0,7	1	2	0,7	2	8	0,9	4	12	0,9	5	14	1,5	13	23
0,040	144	250	1,1	4	23	1,2	6	25	1,5	13	28	1,5	17	29	2,5	49	39
		300	0,9	3	14	1	3	16	1,2	6	19	1,2	8	21	2	23	31
		400	0,8	1	6	0,8	2	8	1	3	12	1	4	12	1,7	11	22
0,050	180	250	1,4	6	29	1,5	10	31	1,9	20	34	1,9	25	34			
		300	1,2	4	20	1,2	5	22	1,5	10	25	1,5	13	27	2,5	34	36
		400	1	2	12	1	3	14	1,3	5	17	1,3	6	18	2,1	17	28
0,060	216	250	1,7	8	34	1,8	13	36	2,2	28	39	2,2	35	41			
		300	1,5	6	24	1,5	8	26	1,8	14	30	1,8	19	32	3	51	41
		400	1,1	3	17	1,3	4	19	1,5	7	21	1,5	8	23	2,5	24	32
		500													2,1	13	25
0,080	288	300	1,8	11	32	1,9	14	34	2,4	26	37	2,4	33	39			
		400	1,5	6	24	1,7	7	25	2	13	29	2	15	30	3,4	43	40
		500	1,3	4	17	1,4	5	19	1,8	8	22	1,8	10	24	2,8	23	32
		550													2,4	13	27
0,100	360	300	2,3	17	38	2,4	21	40									
		400	1,9	9	30	2,1	11	32	2,6	20	32	2,6	23	36			
		500	1,6	4	22	1,8	8	25	2,2	12	28	2,2	15	30	3,5	35	38
		550	1,4	4	16	1,6	4	19	1,9	7	21	1,9	8	23	3,1	21	32
0,125	450	400	2,4	13	36	2,6	18	35									
		500	2	10	28	2,3	12	30	2,8	19	34	2,8	23	36			
		550	1,8	6	22	2	7	24	2,4	10	27	2,4	13	29	3,8	32	38
0,150	540	400	2,9	19	40												
		500	2,5	8	33	2,7	17	35	3,4	28	38	3,4	34	41			
		550	2,2	8	27	2,4	10	29	2,9	15	32	2,9	19	34	4,6	47	43
0,200	720	500				3,3	25	40	3,6	30	43						
		550	2,9	14	34	3,2	18	37	3	27	40	3	33	41			
0,250	900	550	3,6	22	40	4	27	42	4,9	42	45	4,9	50	46			
0,300	1080	550	4,3	32	45												

Dane techniczne dla PRVMOR i PRVMOA

wydajność		przyłączenie okrągłe		
[m³/s]	[m³/h]	model	P_s	L_P
0,015	54	250	1	-
0,020	72	250	3	-
0,025	90	250	4	-
		300	1	-
0,030	108	250	6	-
		300	2	-
0,040	144	250	11	-
		300	4	-
		400	1	-
0,050	180	250	16	12
		300	6	-
		400	2	-
0,060	216	250	24	17
		300	9	-
		400	3	-
		500	3	-
0,080	288	300	15	13

wydajność		przyłączenie okrągłe		
[m³/s]	[m³/h]	model	P_s	L_P
		400	6	-
		500	5	-
		550	3	-
0,100	360	300	24	19
		400	9	-
		500	8	-
		550	4	-
0,125	450	400	14	15
		500	12	15
		550	6	-
0,150	540	400	21	20
		500	18	20
		550	9	10
0,200	720	500	31	27
		550	16	17
0,250	900	550	25	23
0,300	1080	550	35	28

Venture Industries Sp. z o.o.
ul. Mokra 27, 05-092 Łomianki - Kiełpin
tel. +48 22 751 95 50, 751 20 31
fax +48 22 751 22 59, 751 12 02
e-mail: venture@venture.pl

Dane techniczne dla PRVMOZ

wydajność [m³/s]	wydajność [m³/h]	przyłączenie kwadratowe model	P_s	L_p
0,080	288	250	9	10
		300	3	-
0,100	360	250	13	15
		300	5	-
		400	2	-
0,125	450	250	21	21
		300	8	11
		400	3	-
0,150	540	250	30	25
		300	11	15
		400	4	-
		500	2	-
0,200	720	250	54	32
		300	20	22
		400	8	13
		500	3	-
		550	2	-

wydajność [m³/s]	wydajność [m³/h]	przyłączenie kwadratowe model	P_s	L_p
0,300	1080	300	45	32
		400	18	23
		500	7	14
		550	3	-
0,400	1440	300	79	39
		400	32	30
		500	13	21
		550	6	14
0,500	1800	400	49	35
		500	20	26
		550	10	19
0,600	2160	400	71	39
		500	29	31
		550	14	23
0,800	2880	500	51	37
		550	24	30
1,000	3600	550	38	36

Wymiary [mm]

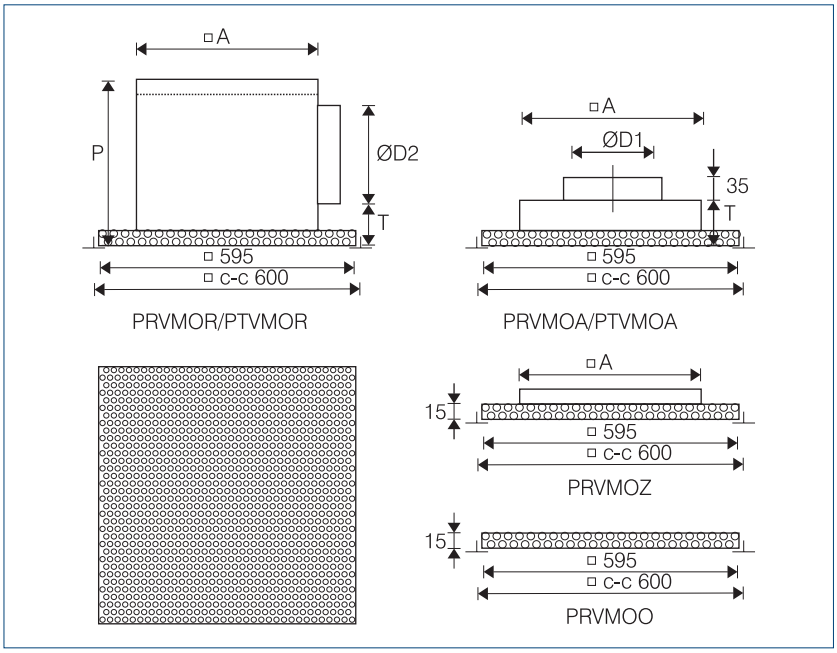

Typ	□A	ØD1	ØD2	T	P
250	242	123	123	70	235
300	307	158	158	70	270
400	382	198	198	75	315
500	477	248	198	85	325
550	551	313	248	105	395

Sposób nawiewu PTVM

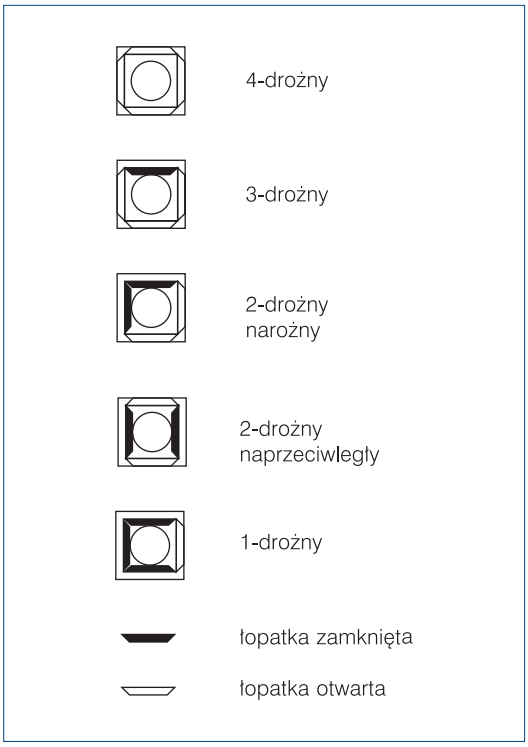

Efekt tłumienia (dB) skrzynki rozprężnej PTVM/PRVM

Typ	średnia częstotliwość pasma [Hz] 125	250	500	1000	2000	4000
250	5	0	3	10	5	11
300	3	1	6	7	7	9
400	2	2	9	7	7	9
500	2	4	9	7	7	10
550	0	6	7	7	6	9



ZASTOSOWANIE STOM (nawiewny)

Nawiewnik szczelinowy typu STOM stosuje sie do nawiewu zimnego lub ciepłego powietrza, o dużym zróżnicowaniu temperatur między nawiewem i pomieszczeniem. Nawiewnik STOM został zaprojektowany, jako moduł do zabudowy w stropach podwieszanych. Można go zastosować w prawie każdym systemie sufitowym z profilami T lub w profilach kratowych o rozmiarach 1200,1500 lub 1800 mm. Nawiewnik szczelinowy jest wyposażony w skrzynkę rozprężną.
Szczeliny posiadają możliwość ustawienia sposobu nawiewu w trzech położeniach - lewy, prawy oraz zamknięty - niezależnie od siebie. Bez konieczności użycia narzędzi, można dokonać wyboru sposobu i wielkości wentylowanej powierzchni.

ZASADY

- zasięg nawiewu podany dla poziomo zamontowanego stropu
- zasięg nawiewu T podany w metrach
- ciśnienie statyczne Ps podane w Pa
- przyjęte tłumienie pomieszczenia 10 dB
- ciśnienie akustyczne Lp podane w dB(A)

DOSTĘPNE TYPY

STOMO - -

S nawiewnik szczelinowy
T nawiewny
O nawiew z możliwością trzech położeń: lewy, prawy, zamknięty
M modułowy nawiewnik odpowiedni do zamontowania w profilach T
O bez znaczenia
- dostępne opcje
U nieizolowana skrzynka rozprężna zamontowana
R izolowana skrzynka rozprężna zamontowana

PARAMETRY DLA NAWIEWNIKA TYPU STOM

Max. ilość wymian powietrza:	do 10x
Różnica temperatur między nawiewem i pomieszczeniem:	
- poniżej temp. pomieszczenia:	do 10°C
- powyżej temp. pomieszczenia:	do 15°C

Jeżeli nawiewy są ustawione 2-drożnie naprzemiennie, nawiew działa w obie strony - wartości z tabeli należy zredukować o 10%.

WYKONANIE STOM

Nawiewnik kwadratowy sufitowy

element czołowy:	stal galwanizowana
wykończenie:	epoksydowa farba proszkowa
kolor:	biaty RAL 9010
wyloty:	stal galwanizowana
wykończenie:	stal galwanizowana
kolor:	biały RAL 9010

Skrzynka rozprężna

materiał:	stal galwanizowana
izolacja:	1/2" okładzina
wykończenie:	brak

Venture Industries Sp. z o.o.
ul. Mokra 27, 05-092 Łomianki - Kiełpin
tel. +48 22 751 95 50, 751 20 31
fax +48 22 751 22 59, 751 12 02
e-mail: venture@venture.pl

Dane techniczne dla STOM

wydajność		ilość szczelin	sposób nawiewu								
			2 szczeliny otwarte			3 szczeliny otwarte			4 szczeliny otwarte		
[m³/s]	[m³/h]		T	P_S	L_P	T	P_S	L_P	T	P_S	L_P
0,010	36	1	2,2	4	-						
0,0125	45	1	2,4	6	-	2,1	3	-			
0,015	54	1	2,7	9	11	2,3	4	-			
0,020	72	1	3,1	15	19	2,7	7	11	2,5	4	-
		2	2,8	4	-						
0,025	90	1	3,8	24	25	3	11	17	2,8	7	12
		2	3,2	7	12	2,8	3	-			
0,030	108	1	4,6	35	32	3,3	16	24	3	10	19
		2	3,5	10	16	3,1	5	10			
0,040	144	1				4,4	29	32	3,5	17	27
		2	4	17	24	3,5	9	17	3,2	6	13
0,050	180	1							4,3	27	30
		2	5,1	27	30	3,9	14	23	3,6	6	19
0,060	216	1							5,2	37	38
		2	6,1	38	35	4,3	19	28	3,9	9	23
0,080	288	2				5,8	35	39	4,6	23	36
0,100	360	2							5,8	36	42

Wymiary [mm]

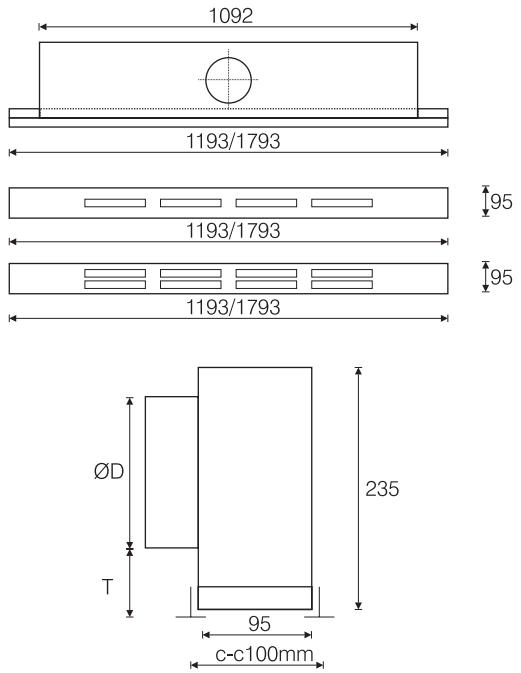

	1-szczelinowy	2-szczelinowy
D	123	158
T	68	50

Sposób nawiewu STOM

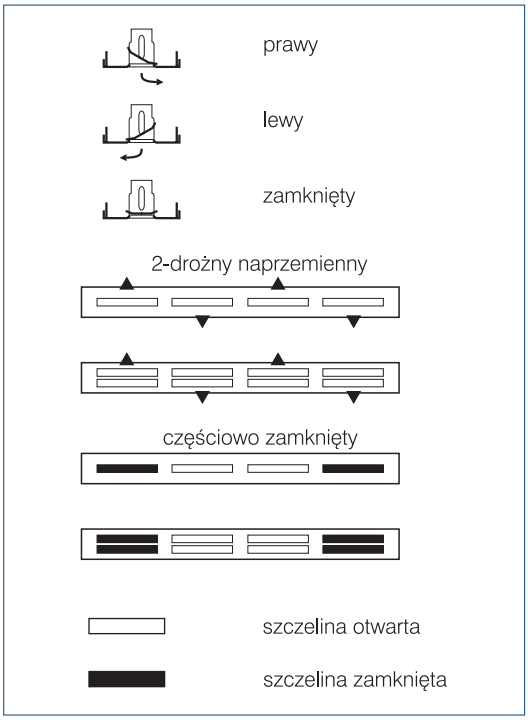





V-23 kratka z teleskopowym przewodem
V-24 kratka z teleskopowym przewodem i żaluzją uchylną

Zestaw ścienny z kratą do montażu z wentylatorami EDM-80N, EDM-100, DECOR-100 i SILENT-100.
Zestaw zawiera zewnętrzną plastikową kratkę i teleskopową rurę (wersja V-24 posiada żaluzję uchylną sterowaną siłownikiem o napięciu 230V).
Umożliwia zamontowanie wentylatora w ścianie o grubości 20-42 cm.
Numer artykułu: 40020210, 40020220

Wymiary [mm]

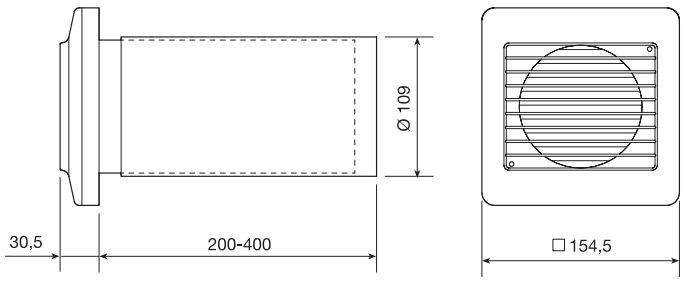

Venture Industries Sp. z o.o.
ul. Mokra 27, 05-092 Łomianki - Kiełpin
tel. +48 22 751 95 50, 751 20 31
fax +48 22 751 22 59, 751 12 02
e-mail: venture@venture.pl



ZASTOSOWANIE

Okrągła kratka wentylacyjna przystosowana do montażu wewnątrz, jak i na zewnątrz budynku. Kratka wykonana jest z aluminium, od strony wewnętrznej posiada siatkę nierdzewną o oczkach 12x12 mm. Na życzenie klienta wykonanie w dowolnym kolorze z palety RAL.

Oznaczenia

KWO - 125

- 125 — średnica
- KWO — kratka wentylacyjna okrągła

Wymiary

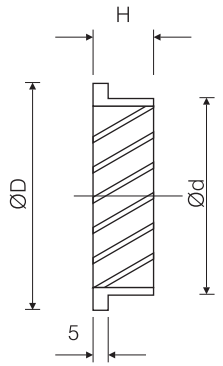

Ød [mm]	ØD [mm]	H [mm]	masa [g]	nr artykułu
80	96	15	100	40522510
100	125	20	235	40522520
125	150	20	325	40522530
160	185	20	390	40522540
200	225	20	580	40522550
250	275	20	970	40522560
315	350	20	1895	40522570
400	435	35	3000	40522580
500	540	40	4500	40522590

Charakterystyka pracy

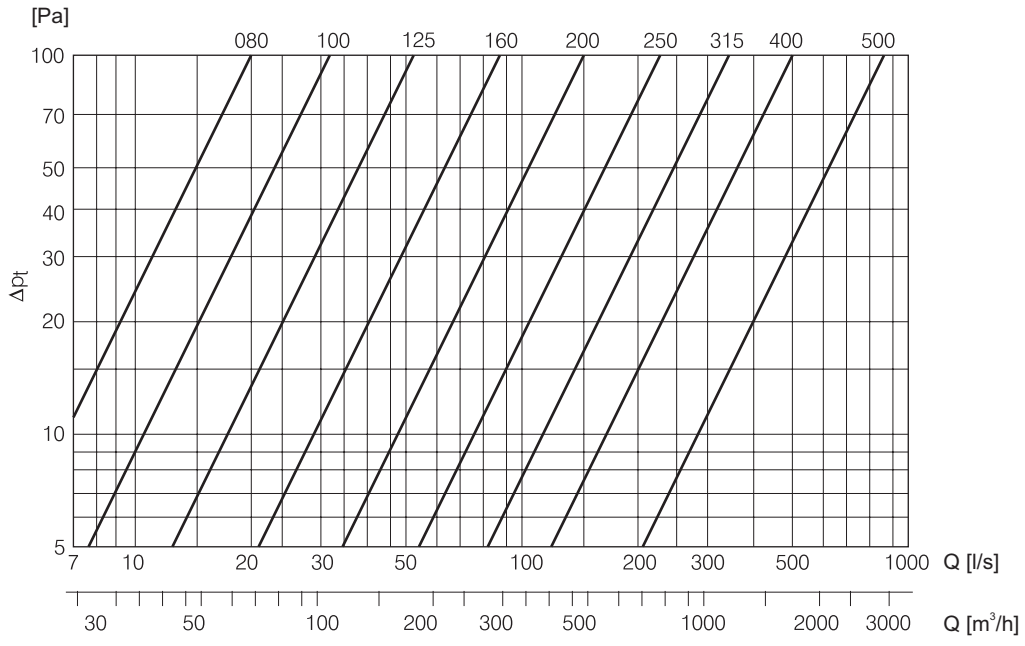



ZASTOSOWANIE

Kwadratowa kratka wentylacyjna przystosowana do montażu wewnątrz, jak i na zewnątrz budynku.Kratka wykonana jest z aluminium, od strony wewnętrznej posiada siatkę nierdzewną o oczkach 12x12 mm.
Na życzenie klienta wykonanie w dowolnym kolorze z palety RAL.

Oznaczenia

KWK - 125 x 125

wymiary
kratka wentylacyjna kwadratowa

Wymiary

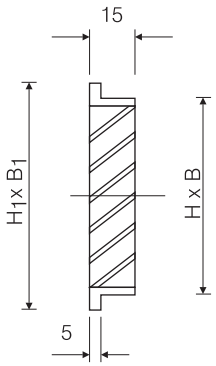

H x B	H1 x B1 [mm]	masa [g]	nr artykułu
100 x100	130 x130	270	40522610
125 x125	155 x155	380	40522620
150 x150	180 x 180	500	40522630
200 x 200	230 x 230	700	40522640

Charakterystyka pracy

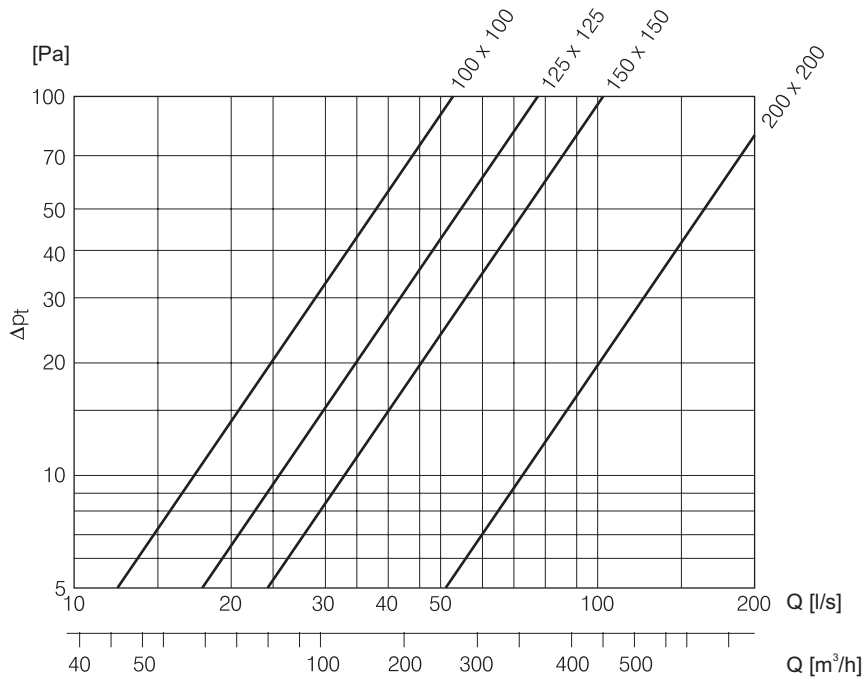

Venture Industries Sp. z o.o.
ul. Mokra 27, 05-092 Łomianki - Kiełpin
tel. +48 22 751 95 50, 751 20 31
fax +48 22 751 22 59, 751 12 02
e-mail: venture@venture.pl

wentylacja ogólna

Wentylatory kanałowe	7 - 165
Wentylatory osiowe ścienne	167 - 208
Wentylatory osiowe kanałowe	209 - 253
Wentylatory dachowe	255 - 337
Wentylatory oddymiające	339 - 505
Kurtyny i termowentylatory	507 - 523
Wentylatory dla domu i biura	525 - 575

wentylatory dla przemysłu

Wentylatory promieniowe	577 - 739
Wentylatory przeciwwybuchowe	741 - 795
Wentylatory chemoodporne	797 - 848
Wentylatory bocznokanałowe	849 - 878
Odciągi	879 - 885
Wentylatory spalinowe	887 - 890
Akcesoria elektryczne	891 - 905
Elementy nawiewu/wywiewu powietrza	907 - 922
Schematy podłączeń elektrycznych	923 - 938
Wytyczne techniczne	939 - 946
Tabela wykonań specjalnych	947 - 948
Indeks	949 - 952

Podłączenie instalacji elektrycznej powinno być wykonane przez wykwalifikowany i upoważniony do tego personel, zgodnie z instrukcją instalacji i podłączenia urządzenia. Użytkownik NIE jest uprawniony do podejmowania jakichkolwiek czynności serwisowych przy urządzeniach. Nie przestrzeganie zasad zawartych w dokumentacji technicznej urządzenia może spowodować jego awarię, a także stwarza zagrożenie dla życia i zdrowia użytkownika, za co producent nie bierze odpowiedzialności.

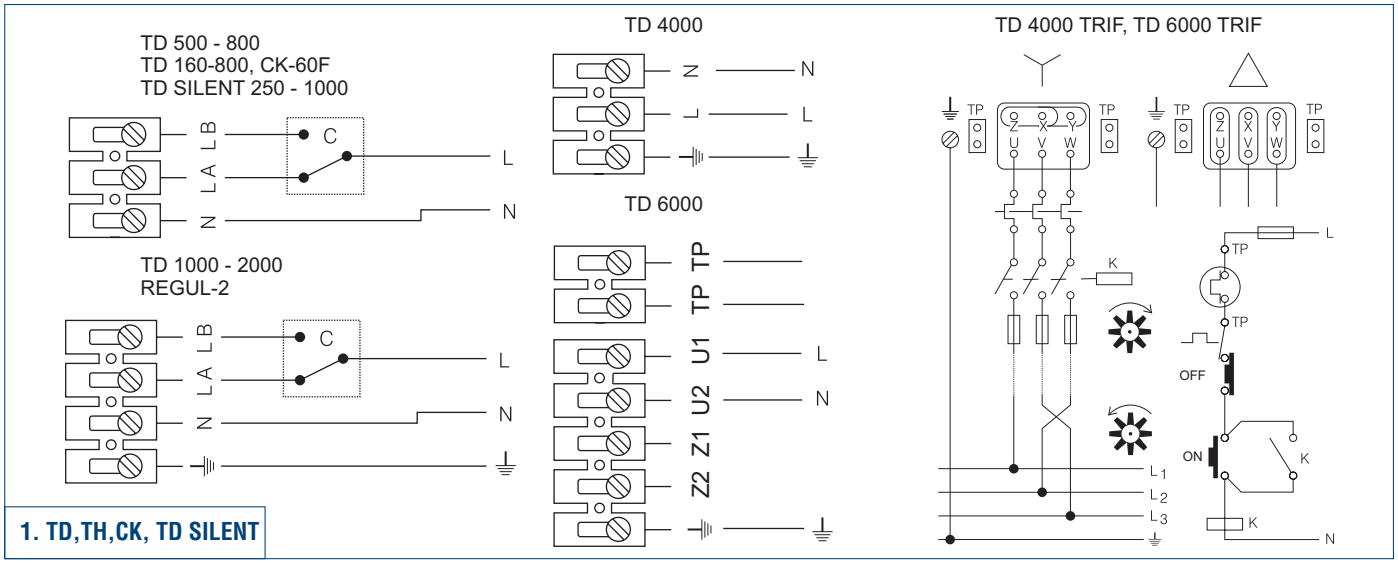

1. TD,TH,CK, TD SILENT

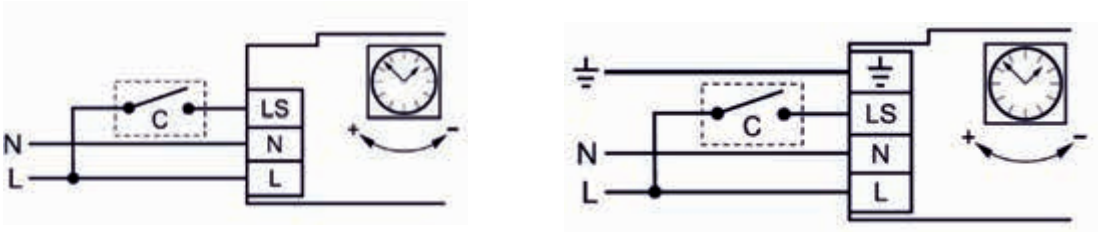

2. TD - T, TD SILENT - T

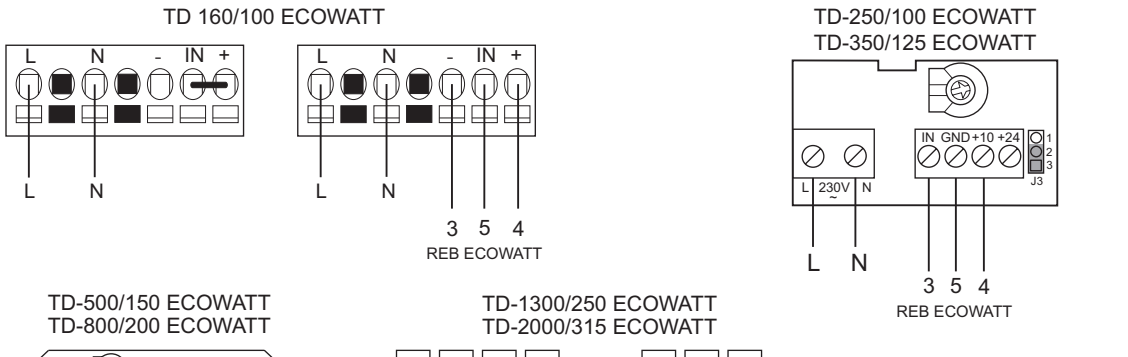

3. TD- ECOWATT, REB-ECOWAT

Venture Industries Sp. z o.o.
ul. Mokra 27, 05-092 Łomianki - Kiełpin
tel. +48 22 751 95 50, 751 20 31
fax +48 22 751 22 59, 751 12 02
e-mail: venture@venture.pl

Podłączenie instalacji elektrycznej powinno być wykonane przez wykwalifikowany i upoważniony do tego personel, zgodnie z instrukcją instalacji i podłączenia urządzenia. Użytkownik NIE jest uprawniony do podejmowania jakichkolwiek czynności serwisowych przy urządzeniach. Nie przestrzeganie zasad zawartych w dokumentacji technicznej urządzenia może spowodować jego awarię, a także stwarza zagrożenie dla życia i zdrowia użytkownika, za co producent nie bierze odpowiedzialności.

HCFB, HCBB, TCFB, TCBB - 250-400
CTHB*, CTVB* - 140, 180, 200, 225
HCTB - 315, 355, 400

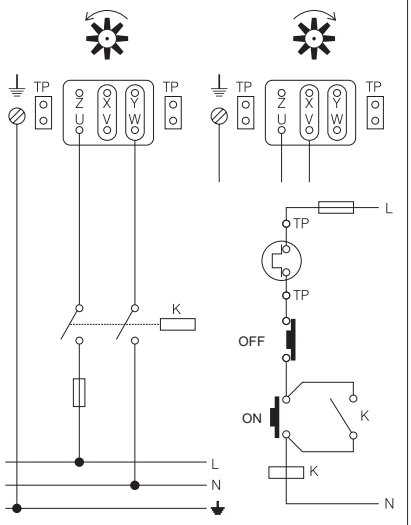

4 230 V, 50 Hz

HCFB, HCBB, TCFB, TCBB - 450-710
CTHB*, CTVB* - 250, 315, 400
HCTB – 450, 500, 560, 630

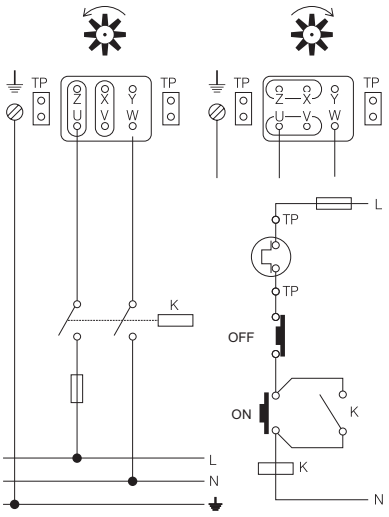

5 230 V, 50 Hz

HCFT, HCBT, TCFT, TCBT
CTHT, *CTVT, *HCTT

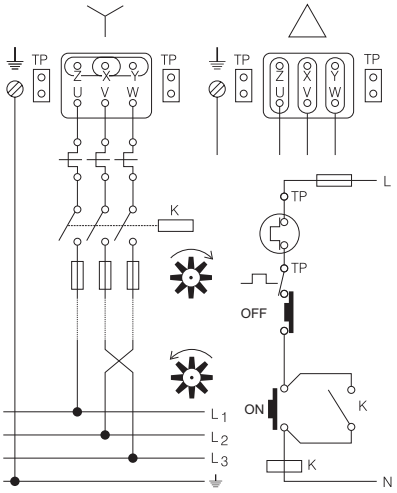

6 400 V, 50 Hz

*Nie dotyczy wentylatorów przeznaczonych do oddymiania

Schemat podłączenia elektrycznego silników jednofazowych: MPA, MPB, LFB, SC, AFW, AFH, AFC, LFA

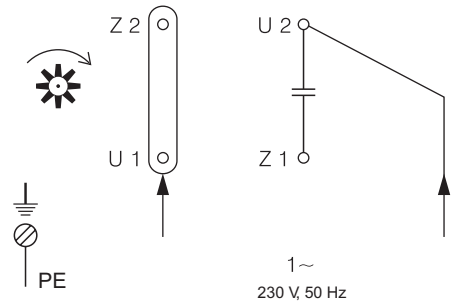

7

Schemat podłączenia elektrycznego silników trójfazowych

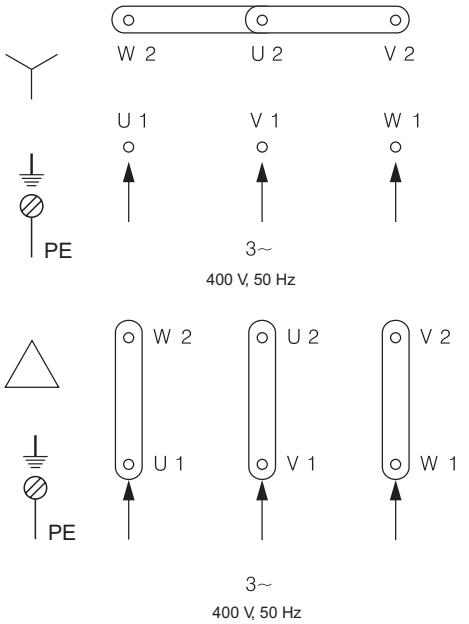

8

Podłączenie instalacji elektrycznej powinno być wykonane przez wykwalifikowany i upoważniony do tego personel, zgodnie z instrukcją instalacji i podłączenia urządzenia. Użytkownik NIE jest uprawniony do podejmowania jakichkolwiek czynności serwisowych przy urządzeniach. Nie przestrzeganie zasad zawartych w dokumentacji technicznej urządzenia może spowodować jego awarię, a także stwarza zagrożenie dla życia i zdrowia użytkownika, za co producent nie bierze odpowiedzialności.

Wentylatory jednofazowe:
VENT, VENT LK, VENT-V, DEM, SEM

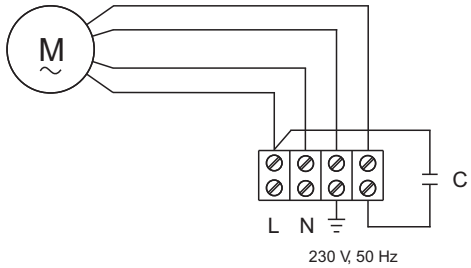

9

RF, RFV, IBF, LBB

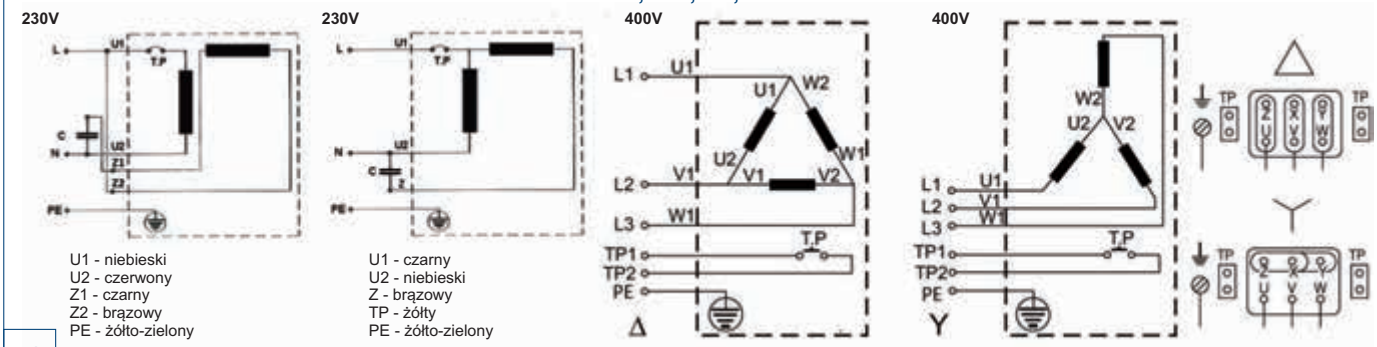

10

CAIB (BEM/BET) - wersja z nagrzewnicą elektryczną

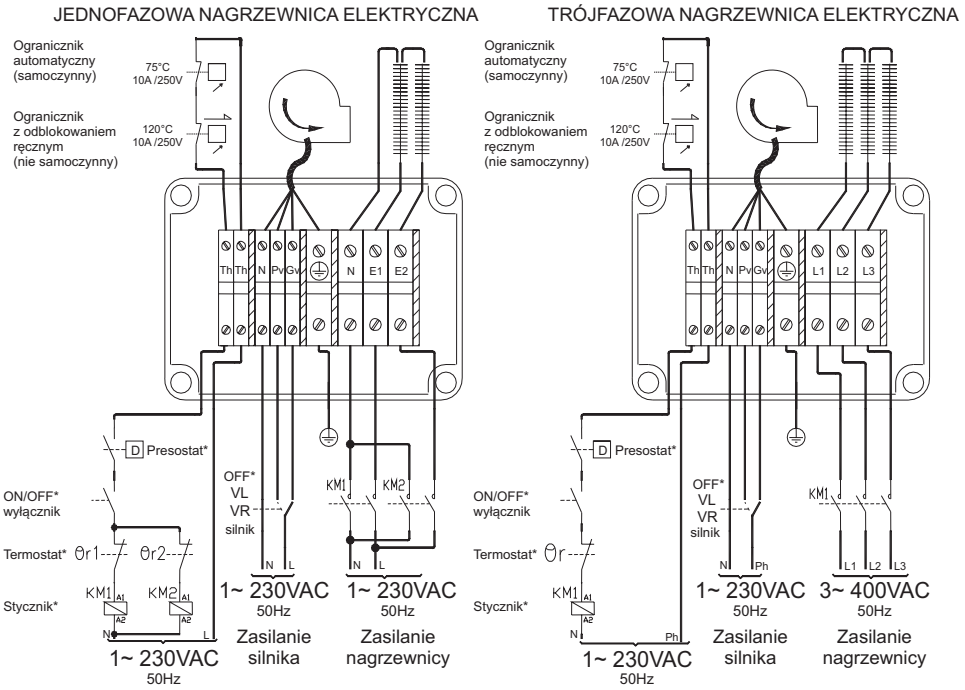

11

* brak w zestawie

Venture Industries Sp. z o.o.
ul. Mokra 27, 05-092 Łomianki - Kiełpin
tel. +48 22 751 95 50, 751 20 31
fax +48 22 751 22 59, 751 12 02
e-mail: venture@venture.pl

Podłączenie instalacji elektrycznej powinno być wykonane przez wykwalifikowany i upoważniony do tego personel, zgodnie z instrukcją instalacji i podłączenia urządzenia. Użytkownik NIE jest uprawniony do podejmowania jakichkolwiek czynności serwisowych przy urządzeniach. Nie przestrzeganie zasad zawartych w dokumentacji technicznej urządzenia może spowodować jego awarię, a także stwarza zagrożenie dla życia i zdrowia użytkownika, za co producent nie bierze odpowiedzialności.

DH - zasilanie jednofazowe (DH-*/*S)

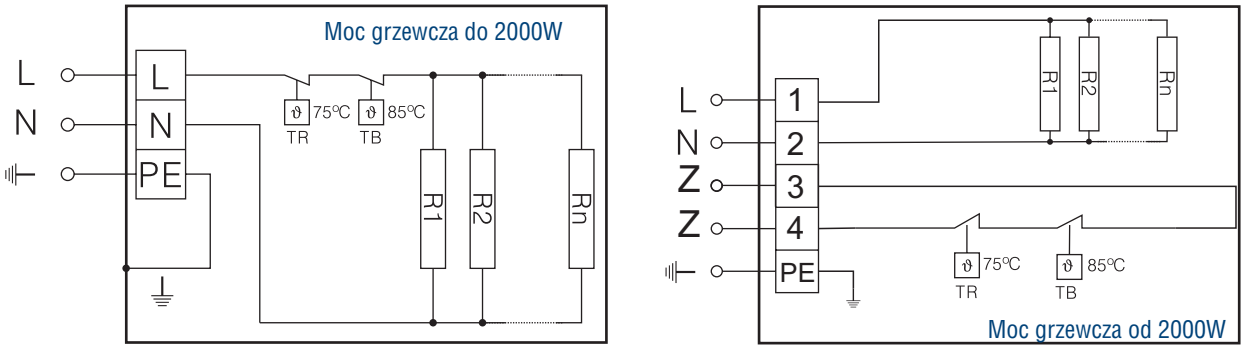

L,N - zasilanie jednofazowe
PE - przewód ochronny
R1.....Rn - elementy grzejne
n - ilość elementów grzejnych

Z - zaciski zespołu ograniczników temparaturowych
TR - ogranicznik automatyczny (samoczynny)
TB - ogranicznik z odblokowaniem ręcznym (niesamoczynny)

12

DH - zasilanie dwufazowe (DH-*/*B)

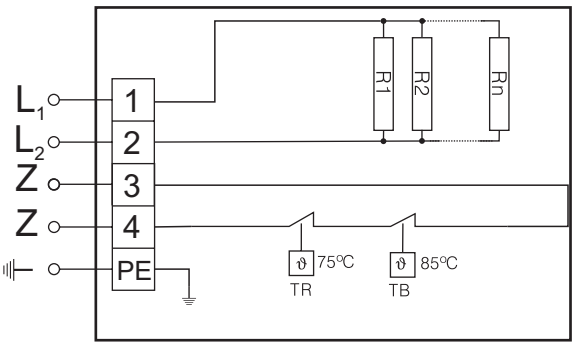

L_1,L_2 - zasilanie dwufazowe (2x400V)
PE - przewód ochronny
R1.....Rn - elementy grzejne
n - ilość elementów grzejnych
Z - zaciski zespołu ograniczników temparaturowych
TR - ogranicznik automatyczny (samoczynny)
TB - ogranicznik z odblokowaniem ręcznym (niesamoczynny)

13

DH - zasilanie trójfazowe (DH-*/*T), RH

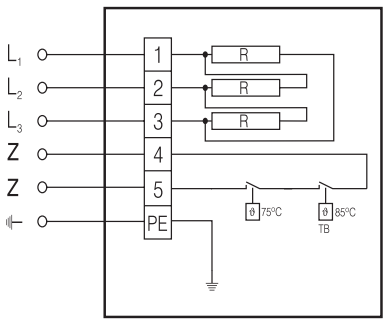

3 elementy grzejne

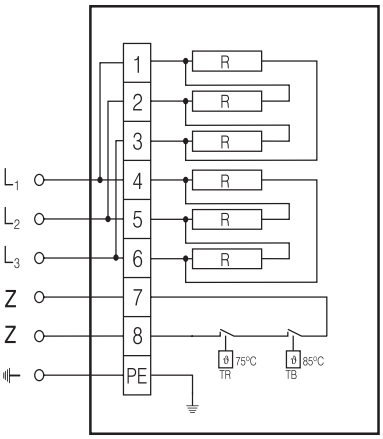

6 elementów grzejnych

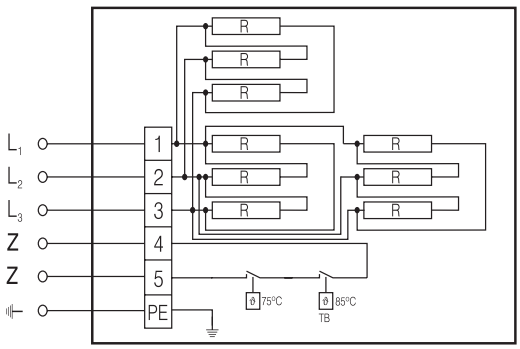

9 elementów grzejnych

L_1, L_2, L_3 – zasilanie trójfazowe
Z – zaciski zespołu ograniczników temperaturowych
PE – przewód ochronny
R – elementy grzejne
TR – ogranicznik automatyczny (samoczynny)
TB – ogranicznik z odblokowaniem ręcznym (niesamoczynny)

14

Podłączenie instalacji elektrycznej powinno być wykonane przez wykwalifikowany i upoważniony do tego personel, zgodnie z instrukcją instalacji i podłączenia urządzenia. Użytkownik NIE jest uprawniony do podejmowania jakichkolwiek czynności serwisowych przy urządzeniach. Nie przestrzeganie zasad zawartych w dokumentacji technicznej urządzenia może spowodować jego awarię, a także stwarza zagrożenie dla życia i zdrowia użytkownika, za co producent nie bierze odpowiedzialności.

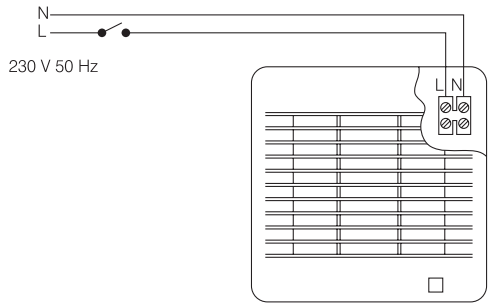

15

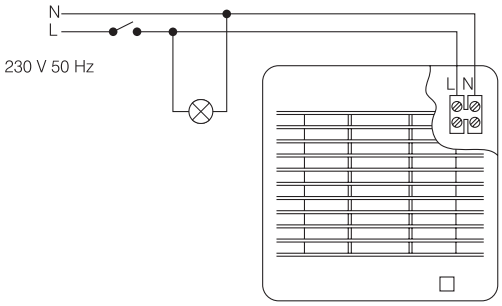

16

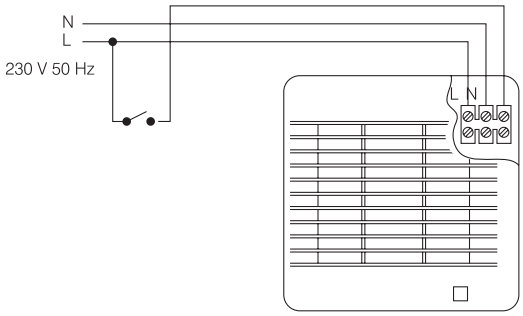

17

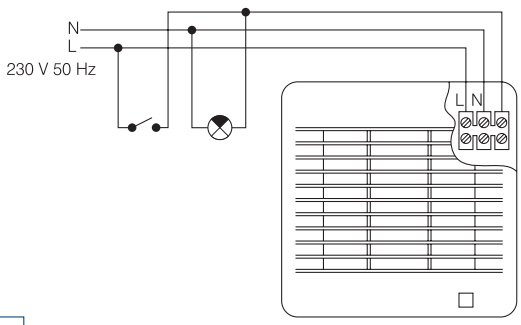

18

EDM 100
(HZ, MZ, CHZ, VMZ)

EDM 200
(HZ, CHZ)

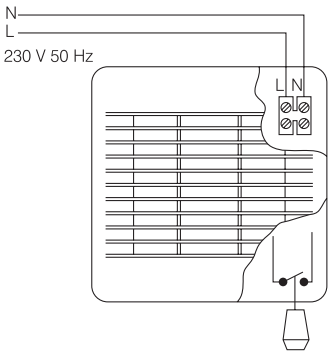

19

DECOR 100 ECZ

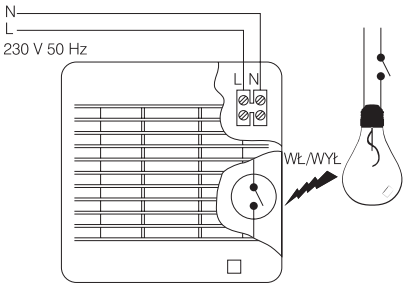

20

SILENT 100 CZ (12V)
EDM 100S (12V)
EDM 100C (12V)

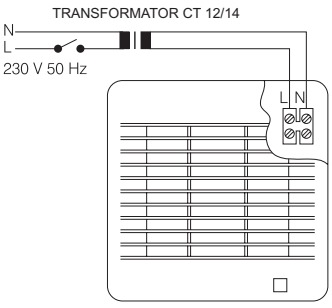

21

Venture Industries Sp. z o.o.
ul. Mokra 27, 05-092 Łomianki - Kiełpin
tel. +48 22 751 95 50, 751 20 31
fax +48 22 751 22 59, 751 12 02
e-mail: venture@venture.pl

Podłączenie instalacji elektrycznej powinno być wykonane przez wykwalifikowany i upoważniony do tego personel, zgodnie z instrukcją instalacji i podłączenia urządzenia. Użytkownik NIE jest uprawniony do podejmowania jakichkolwiek czynności serwisowych przy urządzeniach. Nie przestrzeganie zasad zawartych w dokumentacji technicznej urządzenia może spowodować jego awarię, a także stwarza zagrożenie dla życia i zdrowia użytkownika, za co producent nie bierze odpowiedzialności.

HTB

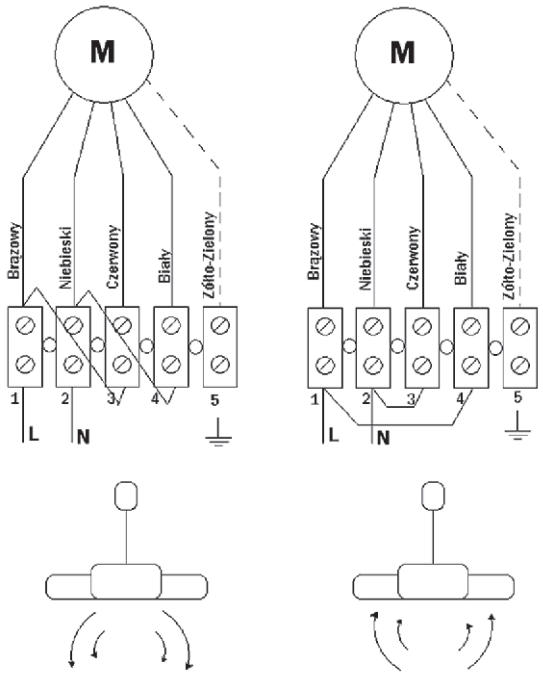

22

Schemat podłączenia elektrycznego chłodzenie silnika trójfazowego

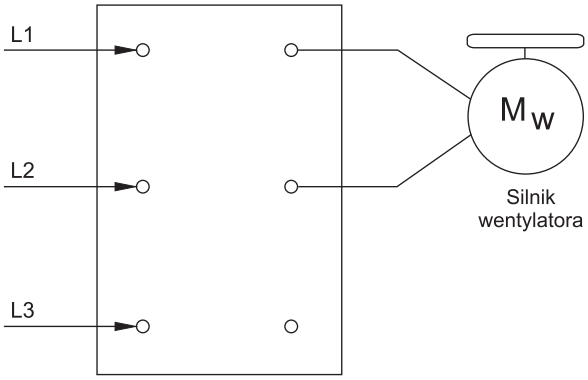

23

RMB

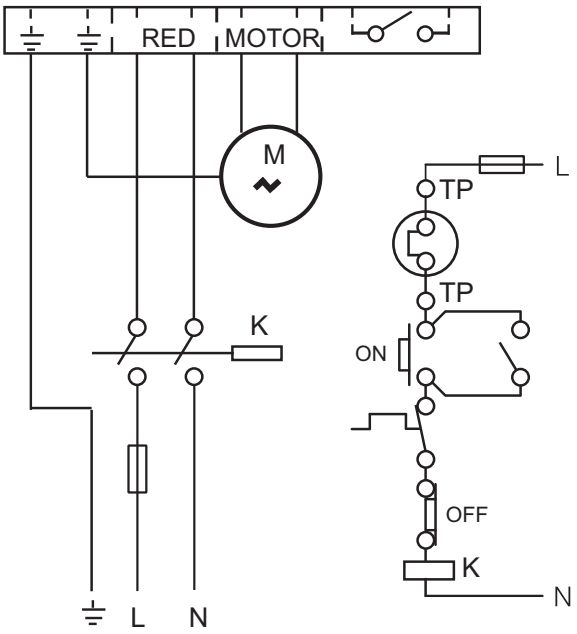

24

RMT

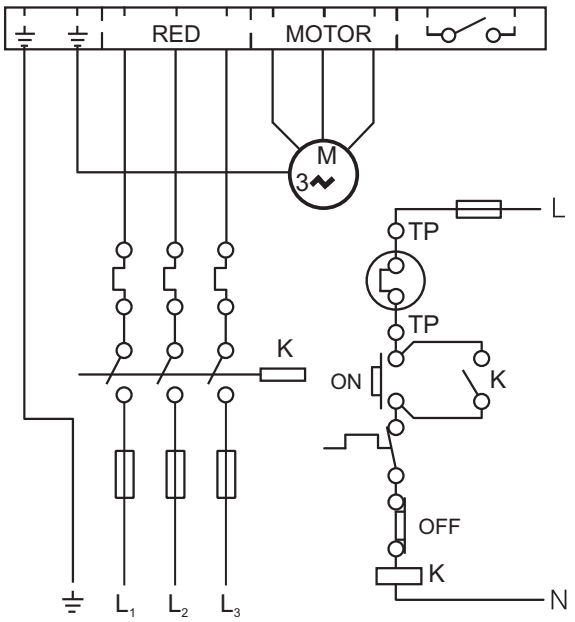

25

Podłączenie instalacji elektrycznej powinno być wykonane przez wykwalifikowany i upoważniony do tego personel, zgodnie z instrukcją instalacji i podłączenia urządzenia. Użytkownik NIE jest uprawniony do podejmowania jakichkolwiek czynności serwisowych przy urządzeniach. Nie przestrzeganie zasad zawartych w dokumentacji technicznej urządzenia może spowodować jego awarię, a także stwarza zagrożenie dla życia i zdrowia użytkownika, za co producent nie bierze odpowiedzialności.

REB-1, REB-2,5

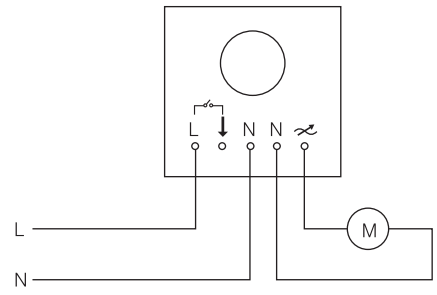

26

REB-5, REB-10

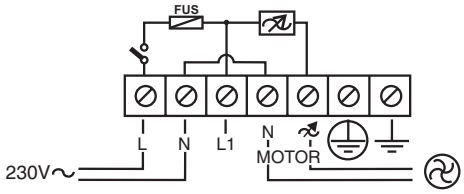

27

REB-4 AUTO

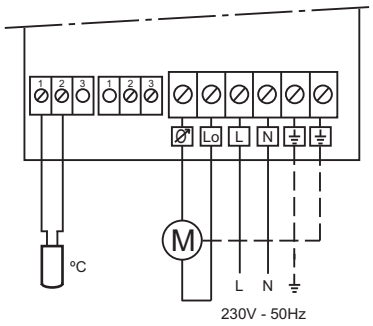

28

TLR

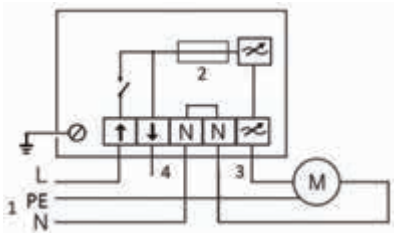

1 - Sieć zasilająca: 230V - 50V
2 - Bezpiecznik oraz bezpiecznik zapasowy (bezzwłoczny)
3 - Wyjście silnikowe - regulowane
4 - Wyjście nieregulowane

29

ERV

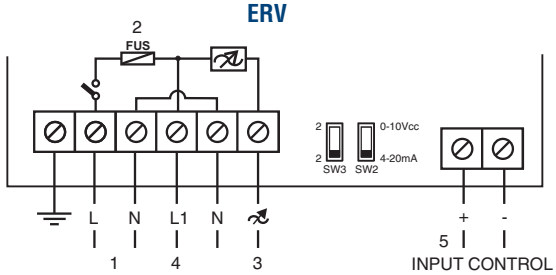

1 - Sieć zasilająca: 230V - 50Hz
2 - Bezpiecznik (bezzwłoczny)
3 - Wyjście silnikowe - regulowane
4 - Wyjście nieregulowane
5 - Wejście sygnału sterującego (0-10V lub 4-20mA)

30

DTL

DTL 0-10V

+	Napięcie zasilające 24V AC / 18...33V DC
↗	Wyjście sygnałowe 0...10V DC
0	Zacisk N (AC) / 0V (DC)

DTL 4...20mA (podłączenie 2 przewodowe)

+	Napięcie zasilające 18...33V DC
↗	Wyjście sygnałowe 4-20mA

31

TRTN

TRTN

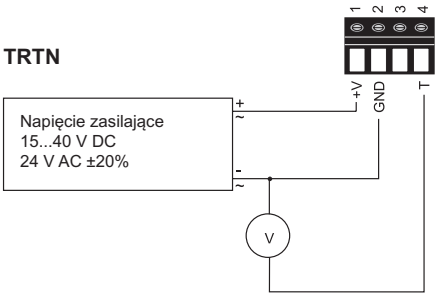

TRTN-420

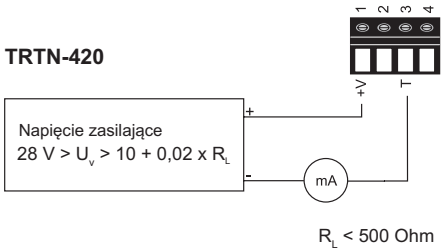

R_L < 500 Ohm

32

Venture Industries Sp. z o.o.
ul. Mokra 27, 05-092 Łomianki - Kiełpin
tel. +48 22 751 95 50, 751 20 31
fax +48 22 751 22 59, 751 12 02
e-mail: venture@venture.pl

Podłączenie instalacji elektrycznej powinno być wykonane przez wykwalifikowany i upoważniony do tego personel, zgodnie z instrukcją instalacji i podłączenia urządzenia. Użytkownik NIE jest uprawniony do podejmowania jakichkolwiek czynności serwisowych przy urządzeniach. Nie przestrzeganie zasad zawartych w dokumentacji technicznej urządzenia może spowodować jego awarię, a także stwarza zagrożenie dla życia i zdrowia użytkownika, za co producent nie bierze odpowiedzialności.

REGULATORY TRANSFORMATOROWE DWUNASTAWOWE (JEDNOFAZOWE)

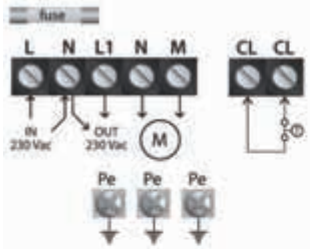

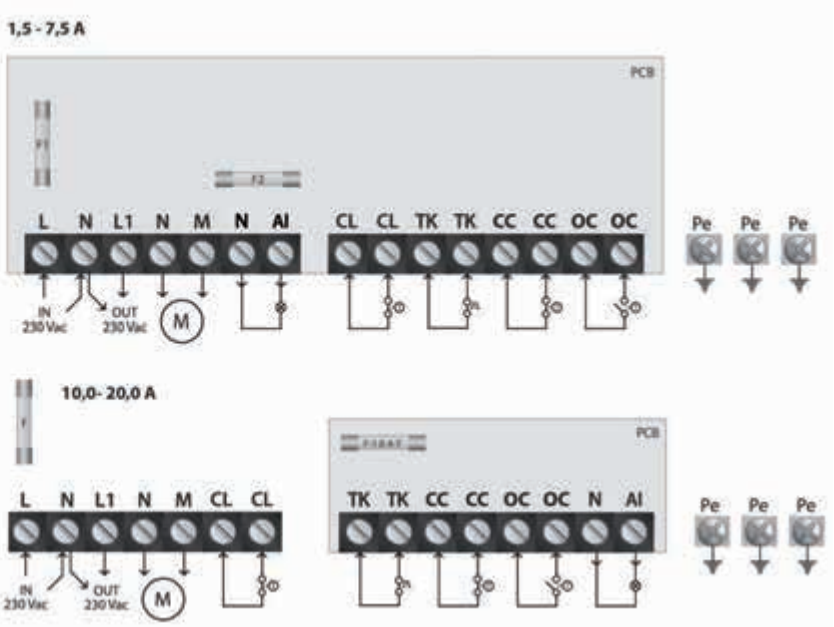

- L-N - zasilanie 230VAC 50/60 Hz
- L1 - nieregulowane wyjście 230 Vac (max. 2A)
- M-N - podłączenie silnika
- CL - styk NC (normalnie zamknięty) (zegar zewnętrzny - High/Low przełączenie prędkości)
- TK - wejście zabezpieczenia termicznego silnika
- CC - styk NC (normalnie zamknięty)
- OC - styk NO (normalnie otwarty)
- N-AL - wyjście sygnału alarmu (230Vac / 1A)
- Pe - zaciski uziemienia ochronnego

33

REGULATORY TRANSFORMATOROWE DWUNASTAWOWE (TRÓJFAZOWE)

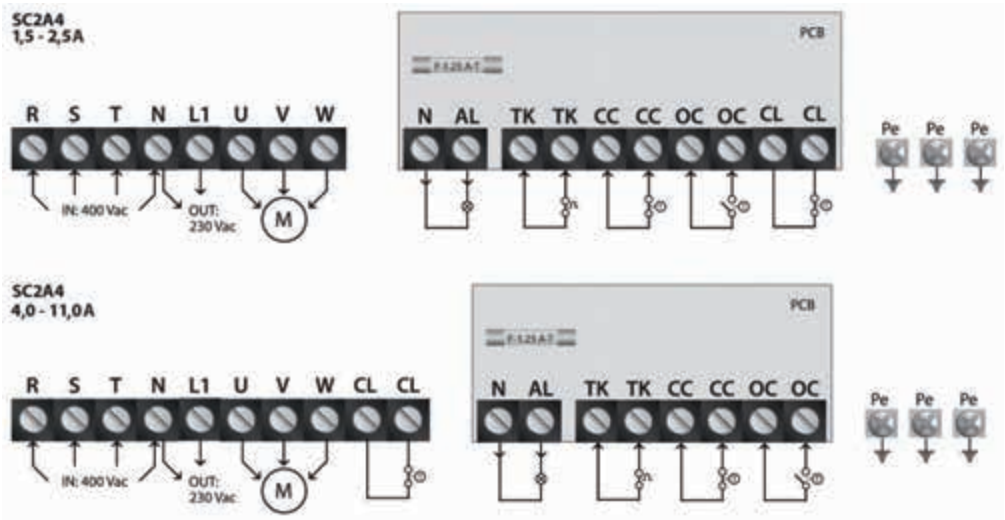

- RST - zasilanie 400Vac 50/60Hz
- N - zacisk przewodu neutralnego
- L1 - nieregulowane wyjście 230Vac (max. 2A)
- UVW - podłączenie silnika
- CL - styk NC (normalnie zamknięty) (zegar zewnętrzny - High/Low przełączenie prędkości)
- TK - wejście zabezpieczenia termicznego silnika
- CC - styk NC (normalnie zamknięty)
- OC - styk NO (normalnie otwarty)
- N-AL - wyjście sygnału alarmu (230Vac / 1A)
- Pe - zaciski uziemienia ochronnego

34

Podłączenie instalacji elektrycznej powinno być wykonane przez wykwalifikowany i upoważniony do tego personel, zgodnie z instrukcją instalacji i podłączenia urządzenia. Użytkownik NIE jest uprawniony do podejmowania jakichkolwiek czynności serwisowych przy urządzeniach. Nie przestrzeganie zasad zawartych w dokumentacji technicznej urządzenia może spowodować jego awarię, a także stwarza zagrożenie dla życia i zdrowia użytkownika, za co producent nie bierze odpowiedzialności.

HIG-2

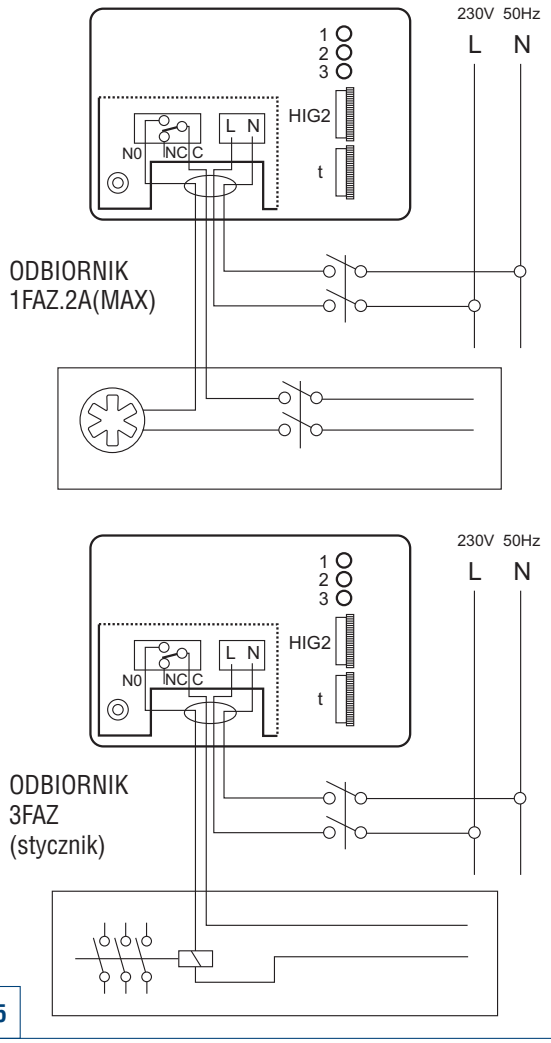

35

SQA

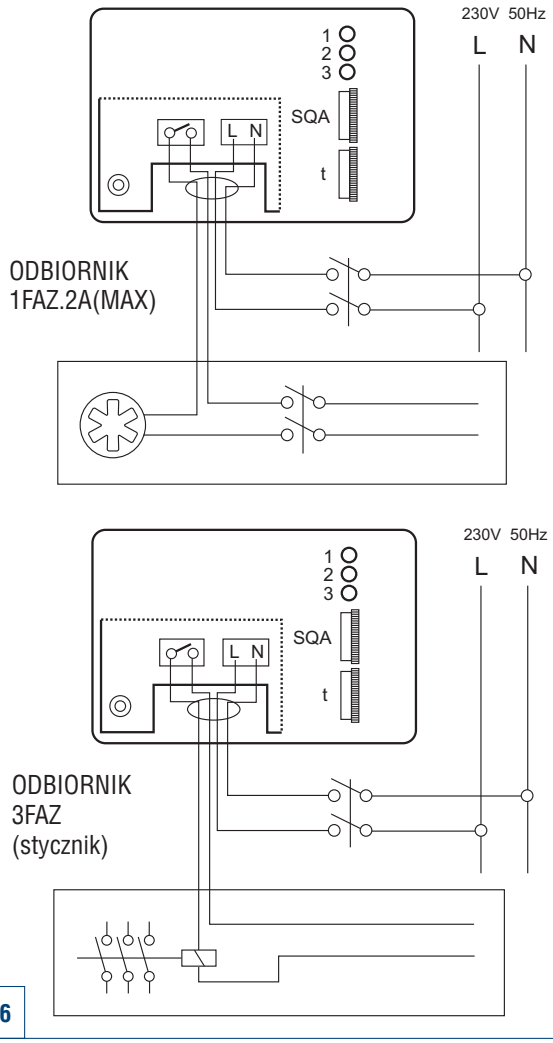

36

TK-1

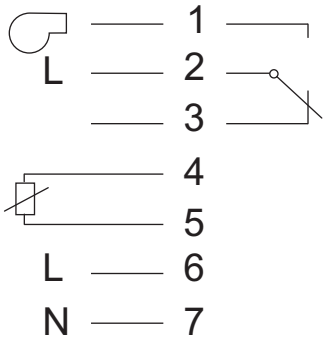

37

TS

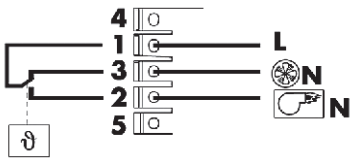

38

Venture Industries Sp. z o.o.
ul. Mokra 27, 05-092 Łomianki - Kiełpin
tel. +48 22 751 95 50, 751 20 31
fax +48 22 751 22 59, 751 12 02
e-mail: venture@venture.pl

Podłączenie instalacji elektrycznej powinno być wykonane przez wykwalifikowany i upoważniony do tego personel, zgodnie z instrukcją instalacji i podłączenia urządzenia. Użytkownik NIE jest uprawniony do podejmowania jakichkolwiek czynności serwisowych przy urządzeniach. Nie przestrzeganie zasad zawartych w dokumentacji technicznej urządzenia może spowodować jego awarię, a także stwarza zagrożenie dla życia i zdrowia użytkownika, za co producent nie bierze odpowiedzialności.

Presostat - PS - porządek włączania

1 - styk NC (wolny)
2 - styk NO (praca)
3 - styk CM (wspólny)
P - ciśnienie



39

Timer ZN-62

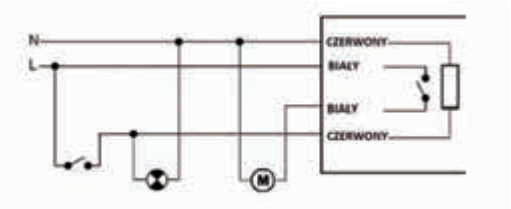

40

PULSER, PULSER-M

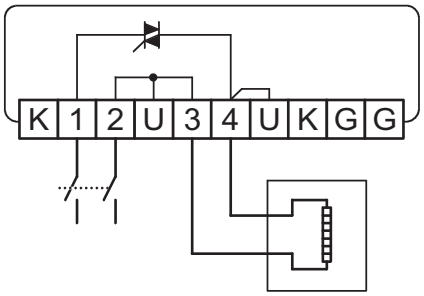

41

PULSER-ADD

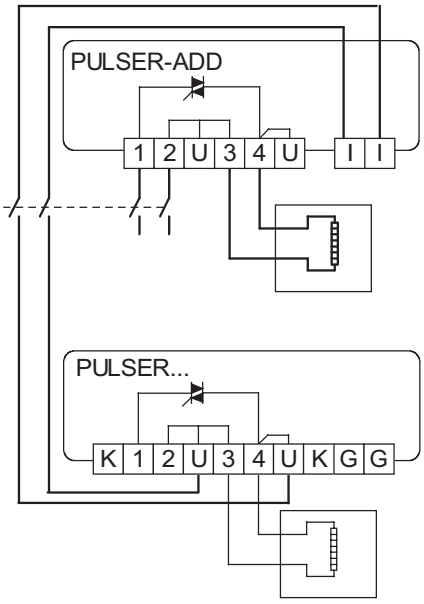

42

PULSER, PULSER-M – AKCESORIA

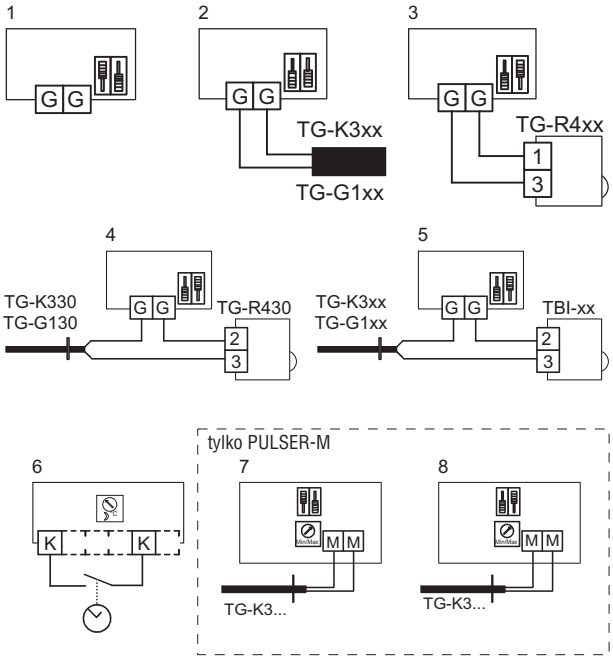

1 - praca PULSER, PULSER-M z wewnętrznym czujnikiem oraz wewnętrznym nastawnikiem
2 - praca PULSER, PULSER-M z zewnętrznym czujnikiem oraz wewnętrznym nastawnikiem
3 - praca PULSER, PULSER-M z TG-R430 jako zewnętrznym czujnikiem oraz nastawnikiem
4 - praca PULSER, PULSER-M z zewnętrznym czujnikiem oraz TG-R430 jako zewnętrzny nastawnik
5 - praca PULSER, PULSER-M z zewnętrznym czujnikiem oraz zewnętrznym nastawnikiem TBI
6 - praca PULSER, PULSER-M z funkcją czasowej obniżki temperatury
7,8 - praca PULSER-M z czujnikiem limitu temperatury (ograniczenie minimum lub maksimum)

43

Podłączenie instalacji elektrycznej powinno być wykonane przez wykwalifikowany i upoważniony do tego personel, zgodnie z instrukcją instalacji i podłączenia urządzenia. Użytkownik NIE jest uprawniony do podejmowania jakichkolwiek czynności serwisowych przy urządzeniach. Nie przestrzeganie zasad zawartych w dokumentacji technicznej urządzenia może spowodować jego awarię, a także stwarza zagrożenie dla życia i zdrowia użytkownika, za co producent nie bierze odpowiedzialności.

PULSER-D

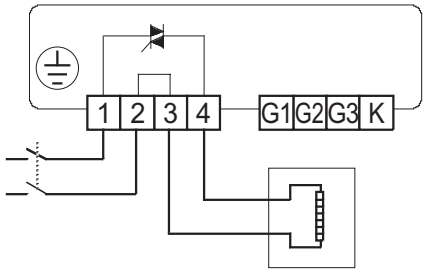

44

PULSER-D – AKCESORIA

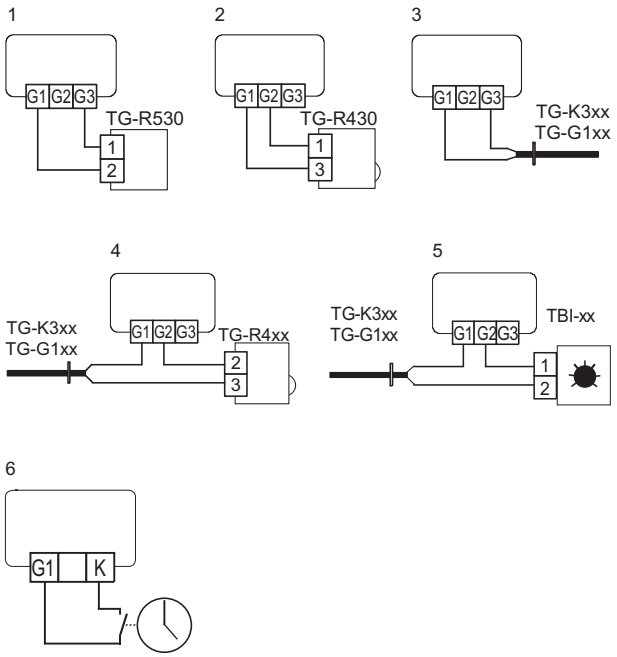

1 – praca PULSER-D z zewnętrznym czujnikiem oraz wewnętrznym nastawnikiem
2 – praca PULSER-D z TG-R430 jako zewnętrznym czujnikiem oraz nastawnikiem
3 – praca PULSER-D z zewnętrznym czujnikiem oraz wewnętrznym nastawnikiem
4 – praca PULSER-D z zewnętrznym czujnikiem oraz TG-Rxx jako zewnętrzny nastawnik
5 – praca PULSER-D z zewnętrznym czujnikiem oraz zewnętrznym nastawnikiem TBI
6 – praca PULSER-D z funkcją czasowej obniżki temperatury

45

PULSER-XD

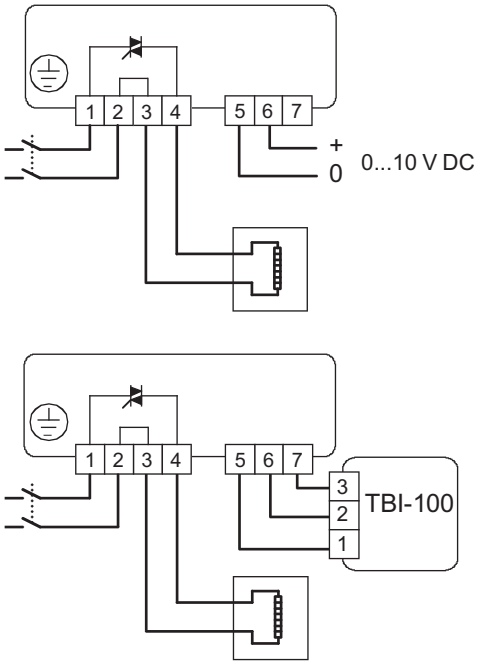

46

TTC-2000

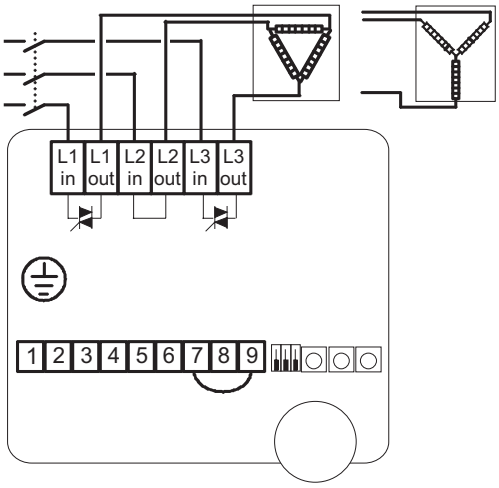

47

Venture Industries Sp. z o.o.
ul. Mokra 27, 05-092 Łomianki - Kiełpin
tel. +48 22 751 95 50, 751 20 31
fax +48 22 751 22 59, 751 12 02
e-mail: venture@venture.pl

Podłączenie instalacji elektrycznej powinno być wykonane przez wykwalifikowany i upoważniony do tego personel, zgodnie z instrukcją instalacji i podłączenia urządzenia. Użytkownik NIE jest uprawniony do podejmowania jakichkolwiek czynności serwisowych przy urządzeniach. Nie przestrzeganie zasad zawartych w dokumentacji technicznej urządzenia może spowodować jego awarię, a także stwarza zagrożenie dla życia i zdrowia użytkownika, za co producent nie bierze odpowiedzialności.

TTC-25, TTC-40F

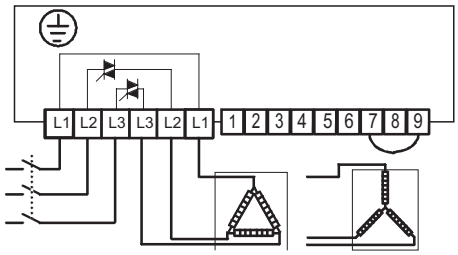

48

TT-S1

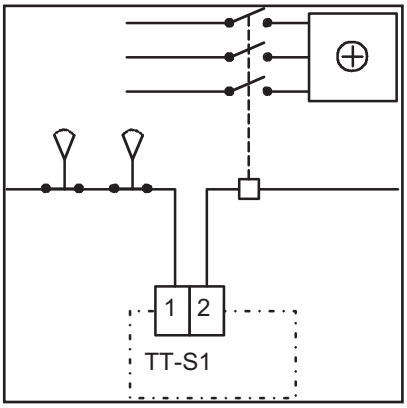

49

TTC-2000, TTC-25, TTC-40F - AKCESORIA

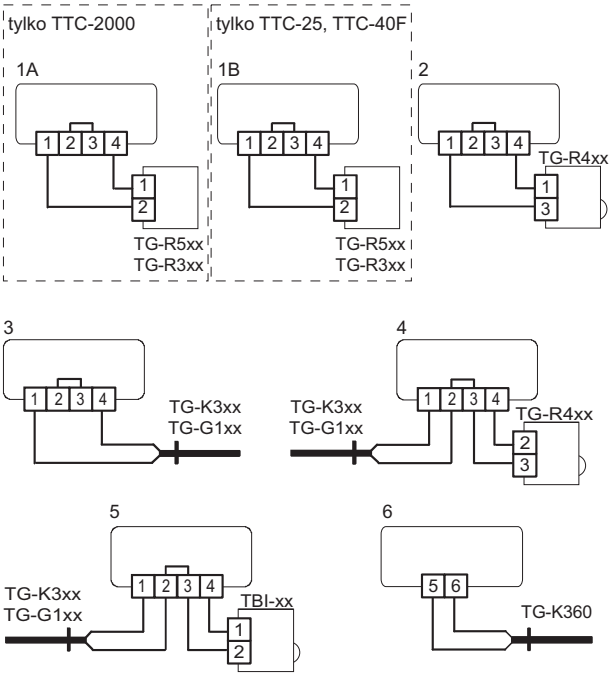

1A - Praca TTC-2000 z zewnętrznym czujnikiem oraz wewnętrznym nastawnikiem
1B - Praca TTC-25, TTC-40F z zewnętrznym czujnikiem oraz wewnętrznym nastawnikiem
2 - Praca TTC-2000, TTC-25, TTC-40F z TG-R430 jako zewnętrznym czujnikiem oraz nastawnikiem
3 - Praca TTC-2000, TTC-25, TTC-40F z zewnętrznym czujnikiem oraz wewnętrznym nastawnikiem
4 - Praca TTC-2000, TTC-25, TTC-40F z zewnętrznym czujnikiem oraz TG-R430 jako zewnętrznym nastawnikiem
5 - Praca TTC-2000, TTC-25, TTC-40F z zewnętrznym czujnikiem oraz zewnętrznym nastawnikiem TBI
6 - Praca TTC-2000, TTC-25, TTC-40F z czujnikiem limitu temperatury

50

Podłączenie instalacji elektrycznej powinno być wykonane przez wykwalifikowany i upoważniony do tego personel, zgodnie z instrukcją instalacji i podłączenia urządzenia. Użytkownik NIE jest uprawniony do podejmowania jakichkolwiek czynności serwisowych przy urządzeniach. Nie przestrzeganie zasad zawartych w dokumentacji technicznej urządzenia może spowodować jego awarię, a także stwarza zagrożenie dla życia i zdrowia użytkownika, za co producent nie bierze odpowiedzialności.

Proponowany układ podłączenia nagrzewnicy DH o zasilaniu jednofazowym i mocy grzewczej do 2000 W (DH -*/03S do DH -*/20S) z wentylatorem TD, regulatorem REB i termostatem TK-1.

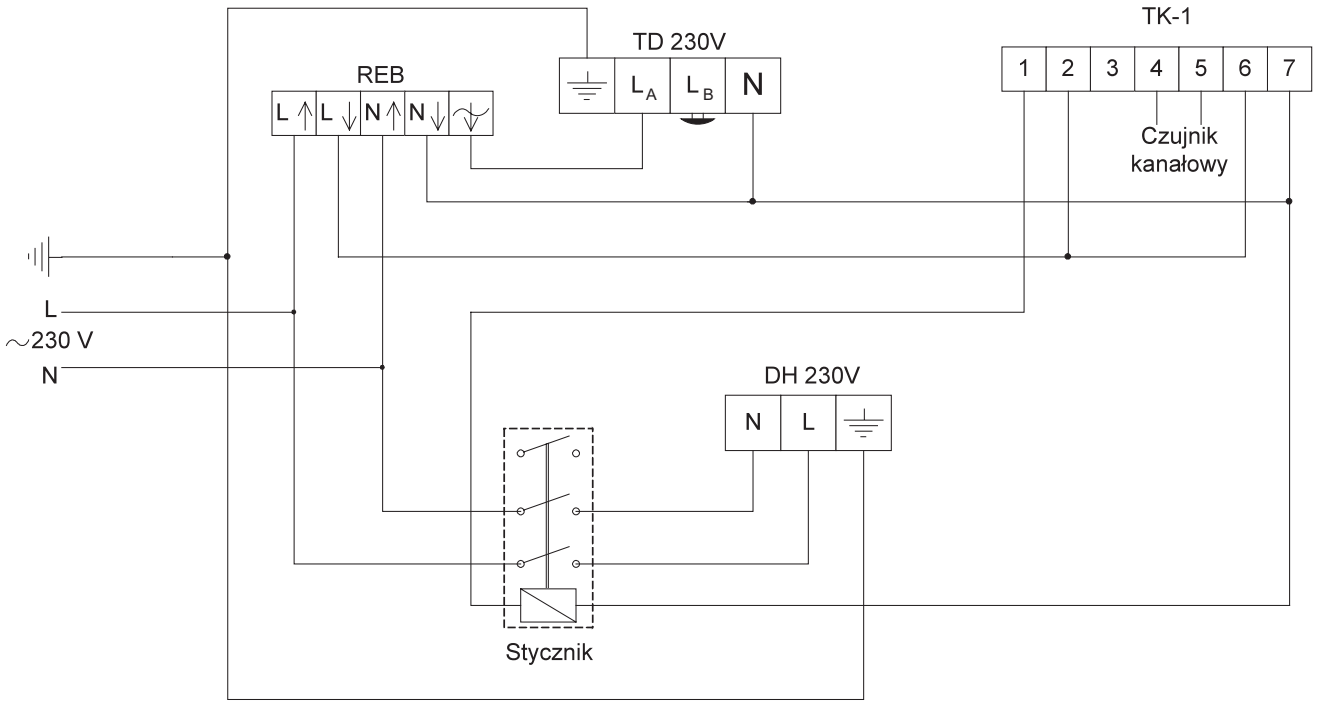

51

Proponowany układ podłączenia nagrzewnicy DH o zasilaniu jednofazowym i mocy grzewczej do 2000 W (DH -*/03S do DH -*/20S) z wentylatorem TD, regulatorem REB i termostatem TS.

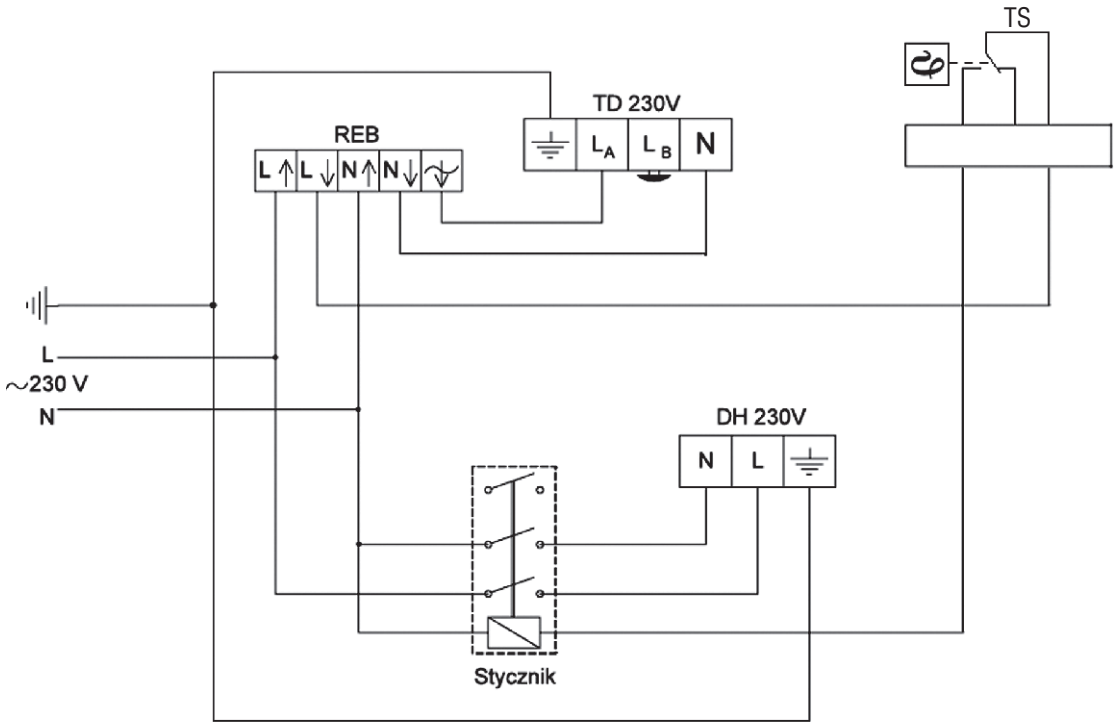

52

Venture Industries Sp. z o.o.
ul. Mokra 27, 05-092 Łomianki - Kiełpin
tel. +48 22 751 95 50, 751 20 31
fax +48 22 751 22 59, 751 12 02
e-mail: venture@venture.pl

Podłączenie instalacji elektrycznej powinno być wykonane przez wykwalifikowany i upoważniony do tego personel, zgodnie z instrukcją instalacji i podłączenia urządzenia. Użytkownik NIE jest uprawniony do podejmowania jakichkolwiek czynności serwisowych przy urządzeniach. Nie przestrzeganie zasad zawartych w dokumentacji technicznej urządzenia może spowodować jego awarię, a także stwarza zagrożenie dla życia i zdrowia użytkownika, za co producent nie bierze odpowiedzialności.

Proponowany układ podłączenia nagrzewnicy 3-faz. DH (6 elementów grzejnych) z wentylatorem TD, regulatorem REB i termostatem TK-1.

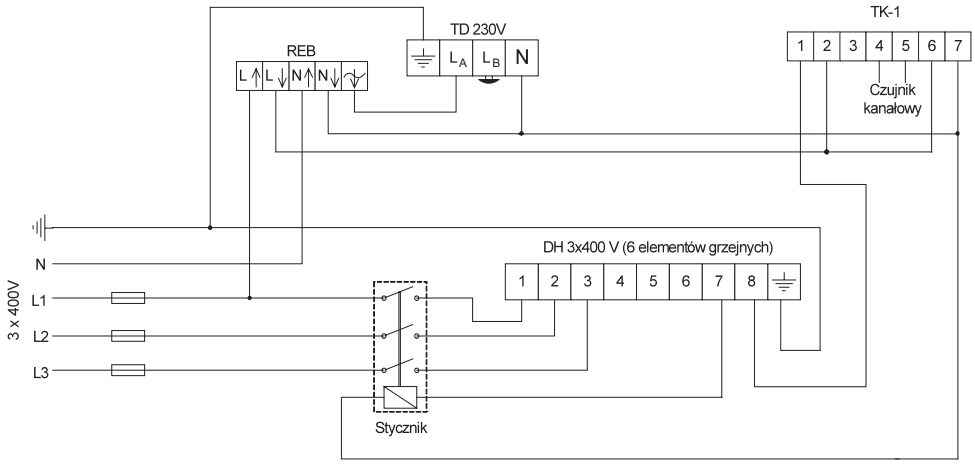

53

Proponowany układ podłączenia nagrzewnicy 3-faz. DH (6 elementów grzejnych) z wentylatorem TD, regulatorem REB i termostatem TS.

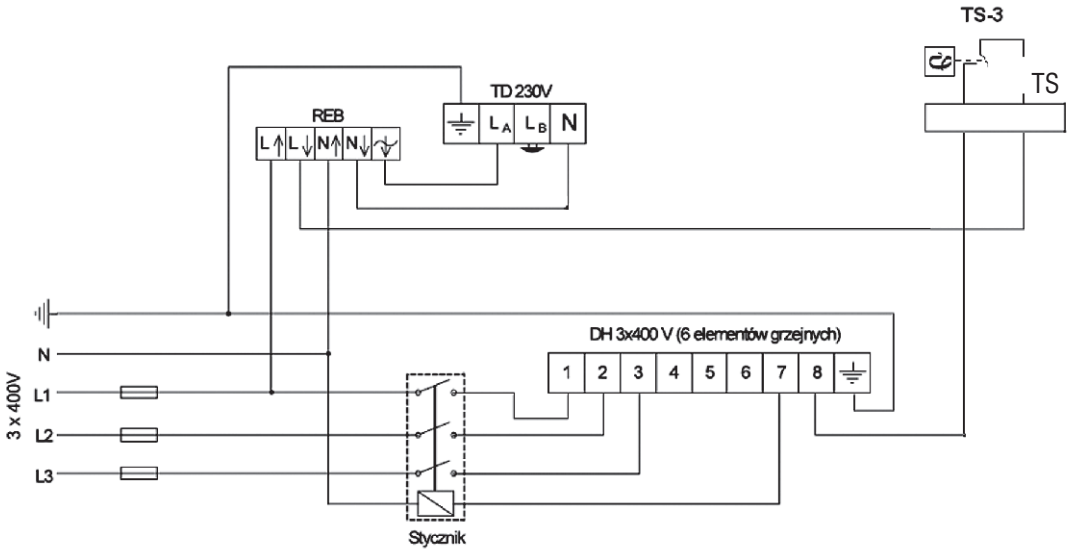

54

Schematy podłączeń elektrycznych silników trójfazowych dwubiegowych

a – 0/Y(niższy bieg)/YY(wyższy bieg)
b – 0/Y(niższy bieg)/ Y (wyższy bieg)
c – 0/D(niższy bieg)/YY (wyższy bieg)

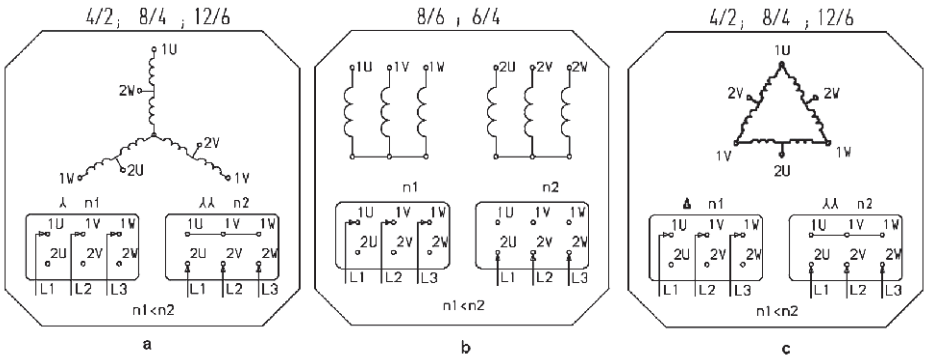

55

Podłączenie instalacji elektrycznej powinno być wykonane przez wykwalifikowany i upoważniony do tego personel, zgodnie z instrukcją instalacji i podłączenia urządzenia. Użytkownik NIE jest uprawniony do podejmowania jakichkolwiek czynności serwisowych przy urządzeniach. Nie przestrzeganie zasad zawartych w dokumentacji technicznej urządzenia może spowodować jego awarię, a także stwarza zagrożenie dla życia i zdrowia użytkownika, za co producent nie bierze odpowiedzialności.

IBF/EC 200…277V

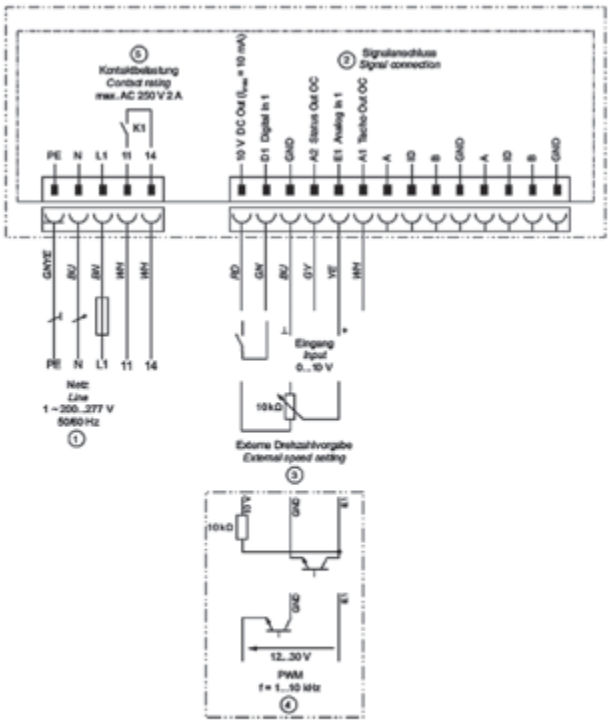

1 *Napięcie sieci 1 ~ 200...277 V, 50/50 Hz*
2 *Przyłącze sygnału*
3 *Wejście 0...10 V*
4 *PWM Wejście, f = 1...10 kHz*
5 *Obciążenie styków maks. AC 250 V 2 A*

IBF/EC 380…480V

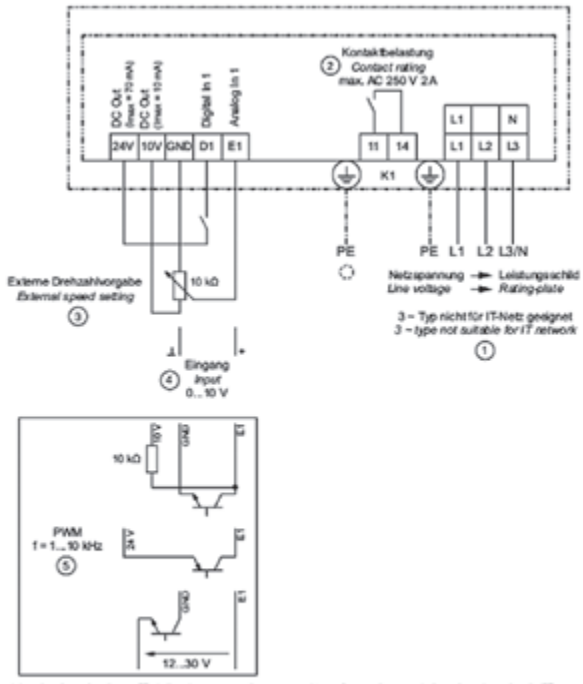

1 *Napięcie sieci ☞ Tabliczka znamionowa (typ 3 – nie nadaje się do sieci IT)*
2 *Obciążenie styków maks. AC 250 V 2 A*
3 *Zewnętrzne zadawanie obrotów*
4 *Wejście 0...10 V*
5 *PWM Wejście, f = 1...10 kHz*

RF EC

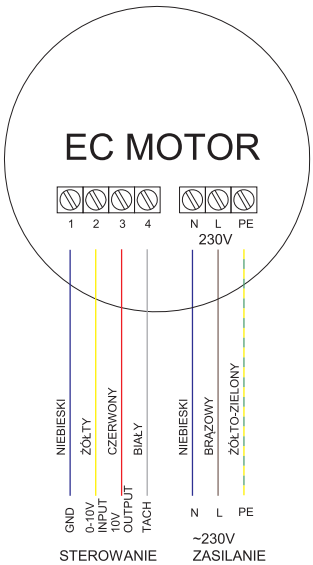

TACH	Wyjście tachometryczne, 1 impuls na obrót, elektrycznie separowane
10V OUTPUT	Wyjście 10V, elektrycznie separowane, nie zabezpieczone zwarciowo
0-10V INTPUT	Wejście sterujące 0-10V, elektrycznie separowane
GND	Uziemienie, 0 sygału sterującego 0-10V

Venture Industries Sp. z o.o.
ul. Mokra 27, 05-092 Łomianki - Kiełpin
tel. +48 22 751 95 50, 751 20 31
fax +48 22 751 22 59, 751 12 02
e-mail: venture@venture.pl

wentylacja ogólna

Wentylatory kanałowe	7 - 165
Wentylatory osiowe ścienne	167 - 208
Wentylatory osiowe kanałowe	209 - 253
Wentylatory dachowe	255 - 337
Wentylatory oddymiające	339 - 505
Kurtyny i termowentylatory	507 - 523
Wentylatory dla domu i biura	525 - 575

wentylatory dla przemysłu

Wentylatory promieniowe	577 - 739
Wentylatory przeciwwybuchowe	741 - 795
Wentylatory chemoodporne	797 - 848
Wentylatory bocznokanałowe	849 - 878
Odciągi	879 - 885
Wentylatory spalinowe	887 - 890
Akcesoria elektryczne	891 - 905
Elementy nawiewu/wywiewu powietrza	907 - 922
Schematy podłączeń elektrycznych	923 - 938
Wytyczne techniczne	939 - 946
Tabela wykonań specjalnych	947 - 948
Indeks	949 - 952

Jednostki miar

Wielkość	jednostka układu SI nazwa	→ symbol	jednostka z poza układu SI nazwa	→ symbol	relacje między jednostkami	
Długość	Metr	→ m	stopa	→ft	1 ft	= 0,3048 m
Czas	Sekunda	→ s			1 min	= 60 s
					1 h	= 60 min = 3600 s
Masa	kilogram	→ kg				
Siła	Niuton	→ N	Kilogram siła	→ KG	1 KG	= 9,81 N
Energia, Praca	Dżul	→ J	Kaloria	→ cal	1 cal	= 4,19 J
Ciśnienie	Paskal	→ Pa			1 bar	= 10^5 Pa
	Bar	→ bar	Atmosfera	→ atm	1 at	= 0,981 bar
			Słup wody	→ mmH_2O	1 mmH_2O	= 10^{-4} at
Gęstość		→ kg/m^3		→ g/cm^3	1 g/cm^3	= 10^3 kg/m^3
Moc	Wat	→ W	Kon mech.	→ KM	1 KM	= 0,7355 kW
Wydajność		→ m^3/h		→ l/min	1 m^3/h	= 16,67 l/min
Prędkość przepływu		→ m/s		→ km/h	1 m/s	= 3,6 km/h
Temperatura	Kelwin	→ K	Stopnie Celsjusza	→ °C	1°C	= 1 K + 273,16
Poziom dźwięku	Decybel	→ dB				

Przy obliczeniach inżynierskich w przybliżeniu można przyjmować następujące przeliczniki:
1 KG ≈ 10 N 1 at ≈ 1 bar 0,1 m^3/s = 100 l/s 1 KM ≈ 0,75 kW 1 mbar ≈ 10 mmH_2O = 100 Pa

Relacje między jednostkami ciśnienia

Pa	kPa	MPa	mbar	bar	mmH_2O	m H_2O	mm Hg
100			1		10		
160			1,6		16		
250			2,5		25		
400			4		40		
600			6		60		
1000	1		10		100		7,5
1600	1,6		16		160		12
2500	2,5		25		250		19
4000	4		40		400		30
6000	6		60		600		45
10000	10		100	0,1	1000	1	75
	16		160	0,16	1600	1,6	120
	25		250	0,25	2500	2,5	188
	40		400	0,4	4000	4	300
	60		600	0,6	6000	6	450
	100	0,1	1000	1	10000	10	750
	160	0,16		1,6		16	
	250	0,25		2,5		25	
	400	0,4		4		40	
	600	0,6		6		60	
		1		10		100	
		1,6		16			
		2,5		25			
		4		40			
		6		60			
		10		100			
		16		160			
		25		250			
		40		400			
		60		600			
		100		1000			
		160		1600			
		250		2500			
		400		4000			

Venture Industries Sp. z o.o.
ul. Mokra 27, 05-092 Łomianki - Kiełpin
tel. +48 22 751 95 50, 751 20 31
fax +48 22 751 22 59, 751 12 02
e-mail: venture@venture.pl

Podstawowe zasady doboru wentylatorów

Do podstawowych parametrów technicznych stosowanych przy doborze wentylatora należy zaliczyć:

1. wydajność wentylatora **V**,
2. prędkość przepływu przetłaczanego medium **v**,
3. ciśnienie **p**,
4. temperatura przetłaczanego czynnika **T**,
5. skład przetłaczanego medium,
6. poziom dźwięku **L**.

Wydajność wentylatora

W przypadku typowej wentylacji wymagana wydajność V [m^3/h] określana jest na podstawie:

A. objętości wentylowanego pomieszczenia V_p[m^3] i przyjętej ilości wymian powietrza w ciągu godziny k [1/h]:

$$V = V_p \cdot k$$

B. zapotrzebowania powietrza w zależności od potrzeb osób przebywających w określonym pomieszczeniu oraz rodzaju wykonywanej pracy Vk[(m^3/h)/osobę]:

$$V = V_k \cdot n$$

gdzie: n - ilość osób.

C. prędkości przepływu czynnika v[m/s]: $V = v \cdot S$

gdzie: S - pole powierzchni, przez które przepływa czynnik.

Wymagana prędkość przepływu zależy od wymagań technologicznych lub też od rodzaju przetłaczanego medium.

- Poniższe tabele przedstawiają przykładowe wielkości (wg. zaleceń Norm Europejskich):
  - współczynnika **k** w zależności od rodzaju pomieszczeń,
  - ilości zapotrzebowania na powietrze $\mathbf{V_k}$ w zależności od rodzaju wykonywanej pracy,
  - wymaganych prędkości przepływu czynnika **v** w zależności od rodzaju procesu technologicznego i rodzaju przetłaczanego medium.

Tabela 1. Współczynnik k dla pomieszczeń przemysłowych

Typ pomieszczenia	ilość godzin powietrza na godzinę [1/h]
Kotłownie	20 ÷ 30
Lakiernie	10 ÷ 15
Sklepy elektryczne, z tworzywami itp.	10 ÷ 15
Maszynownie	20 ÷ 30
Zakłady, warsztaty	3 ÷ 6
Zakłady Hutnicze	30 ÷ 60
Zakłady Pralnicze	30 ÷ 60
Malarnie	30 ÷ 60
Magazyny, składnice	3 ÷ 6
Spawalnie	15 ÷ 30
Pomieszczenia montażowe	4 ÷ 8
Piekarnie	20 ÷ 30

Tabela 2. Współczynnik k dla pomieszczeń użyteczności publicznej

Typ pomieszczenia	ilość godzin powietrza na godzinę [1/h]
Banki	3 ÷ 4
Kawiarnie, bary itp.	10 ÷ 12
Stołówki	5 ÷ 10
Kina, Teatry	5 ÷ 8
Pomieszczenia konferencyjne	8 ÷ 12
Sale tańca	6 ÷ 8
Garaże	6 ÷ 8
Sale gimnastyczne	6 ÷ 12
Salony piękności	10 ÷ 15
Sale operacyjne	4 ÷ 6
Pomieszczenia kuchenne	15 ÷ 30
Laboratoria	8 ÷ 12
Pralnie	15 ÷ 30
Pomieszczenia socjalne (łazienki, WC)	15 ÷ 30
Biblioteki	3 ÷ 5
Biura	4 ÷ 8
Ciemnie fotograficzne	10 ÷ 15
Studia nagrań	10 ÷ 12
Restauracje	6 ÷ 10
Sale szkolne	2 ÷ 4

Tabela 3. Współczynnik V_k w zależności od rodzaju wykonywanej pracy

Typ pracy	zapotrzebowanie powietrza V_k [(m^3/h)/osobę]
Praca biurowa osoby niepalące	20 ÷ 25
Praca biurowa osoby palące	30 ÷ 35
Lekkie prace fizyczne	45
Cieższe prace fizyczne	60

Tabela 4. Prędkość przepływu v w zależności od rodzaju procesu technologicznego

Proces technologiczny	prędkość v [m/s]
Wyciągi kuchenne domowe	0,15 ÷ 0,2
Wyciągi kuchenne w zakł. usługowych	0,2 ÷ 0,25
Odciągi ze zbiorników	0,25 ÷ 0,5
Odciągi odłuszczania	0,25 ÷ 0,5
Odciągi spawalnicze, galwanizacyjne	0,5 ÷ 1
Odciągi z kabin malarskich	0,7 ÷ 1
Odciągi w młynach itp	2,5 ÷ 10

Tabela 5. Prędkość przepływu v w zależności od rodzaju przetłaczanego medium

Rodzaj transportowanego medium	prędkość v [m/s]
Kurz	9
Mąka	13
Odpady szlifiersko-metalowe	15
Wióry drzewne	18
Ciężkie odpady	20 ÷ 25

Bardziej zaawansowane obliczenia doboru ilości wymienianego powietrza oparte są na fizycznych procesach wymiany ciepła i masy (wilgoć + masa powietrza).

Opory układu wentylacyjnego

W urządzeniach wentylacyjnych powietrze lub inne medium dostarczane jest do pomieszczeń oraz usuwane kanałami o przekroju okrągłym lub prostokątnym.
Z ogólnego prawa Bernoulliego przyjmuje się, że suma strat ciśnienia Δp_{st} w kanałach wyraża się wzorem:

$$\left(p_{1s} + \frac{\rho \cdot v_1^2}{2}\right) - \left(p_{2s} + \frac{\rho \cdot v_2^2}{2}\right) = \Delta p_{st}$$

przyjmując, że: $p_{d1} = \frac{\rho \cdot v_1^2}{2}$ $p_{d2} = \frac{\rho \cdot v_2^2}{2}$

$$(p_{1s} + p_{d1}) - (p_{2s} + p_{d2}) = \Delta p_{st}$$

Ciśnienie p_s nazywamy statycznym i wywiera ono nacisk na ścianki kanału równoległe do kierunku ruchu.
Ciśnienie p_d nazywamy dynamicznym i jest ono związane z określoną prędkością przepływu przetłaczanego medium. Suma ciśnienia ps i ciśnienia pd określana jest jako ciśnienie całkowite p_c:

$$p_c = p_s + p_d$$

czyli:

$$p_{c1} - p_{c2} = \Delta p_{st}$$

Z równania powyższego wynika, że w trakcie przepływu przez kanały następuje spadek ciśnienia całkowitego powodując jego straty.
Całkowitą stratę ciśnienia w kanale lub sieci wyrażamy sumą strat liniowych Δp_t (opory tarcia) oraz strat lokalnych Δp_m (miejscowych):

$$\Delta p_t + \Delta p_m = \Delta p_{st}$$

Straty związane z oporami liniowymi dla przewodu o stałym przekroju są zwykle wyrażane wzorem:

$$p_t = l \cdot R_t \text{ lub } p_t = l \cdot \left(\frac{\lambda}{4 \cdot R_h}\right) \cdot \left(\frac{\rho \cdot v^2}{2}\right)$$

gdzie: l - długość przewodu [m],
R_t - opór jednostkowy [Pa/m],
R_h - promień hydrauliczny [m],
λ - bezwymiarowy współczynnik tarcia zależny od liczby Reynoldsa i szorstkości kanału,
v - średnia prędkość przepływu powietrza [m/s],
ρ - gęstość powietrza [kg/m^3].

Promień hydrauliczny jest równy stosunkowi powierzchni przekroju poprzecznego kanału do jego obwodu:

$$R_h = F/U \text{ dla przekroju kołowego } R_h = d/4$$

Dla kanałów o przekroju kołowym jednostkowe opory tarcia zamieszczane są w formie tabel lub wykresów. Aby wyznaczyć opór jednostkowy dla przekroju prostokątnego należy dla niego wyznaczyć tzw. średnicę równoważną wg. zależności:

$$d_r = \frac{2 \cdot a \cdot b}{a + b}$$

gdzie: d_r - średnica równoważna dla kanału prostokątnego,
a - szerokość kanału,
b - wysokość kanału,

a następnie odczytać opór jednostkowy z tabeli lub wykresu tak jakby byłby to kanał o przekroju okrągłym o średnicy d_r

Opory lokalne wyraża się w funkcji ciśnienia dynamicznego:

$$\Delta p_m = \xi \cdot \frac{\rho \cdot v^2}{2}$$

gdzie: ξ - współczynnik oporu miejscowego wyznaczany doświadczalnie.

Wymagana wielkość ciśnienia zależna jest od łącznych oporów jakie stanowią elementy w instalacji wentylacyjnej (kanały, czerpnie, filtry, tłumiki dźwięku, zmiany przekroju i kierunku przepływu, itp.) lub też od wymagań technologicznych.

Punkt pracy wentylatora

Charakterystyka wentylatora określa zależność ciśnienia od wydajności wentylatora przy określonej prędkości obrotowej.
Sprężwentylatora p_c składa się z sumy dwóch ciśnień:

1. ciśnienia dynamicznego wynikającego z prędkości przepływu przez wentylator p_d:

$$\Delta p_d = \frac{\rho \cdot v^2}{2}$$

Venture Industries Sp. z o.o.
ul. Mokra 27, 05-092 Łomianki - Kiełpin
tel. +48 22 751 95 50, 751 20 31
fax +48 22 751 22 59, 751 12 02
e-mail: venture@venture.pl

2. różnicy ciśnienia statycznego jakie jest w stanie wytworzyć wentylator pomiędzy wlotem i wylotem z wentylatora Dp_s.
Przy doborze wentylatora należy określić punkt pracy wentylatora w zależności od wymagań układu wentylacyjnego.
Dla punktu tego, przy założonej wydajności, ciśnienie wentylatora powinno być co najmniej równe ciśnieniu związanemu z oporami układu wentylacyjnego.

Moc wewnętrzną wentylatora w punkcie pracy można obliczyć na podstawie poniższego wzoru:

$$N_i = \frac{V \cdot \Delta pc}{\eta_i}$$

gdzie: V - wydajność wentylatora w punkcie pracy [m^3/s]
Δpc - spiętrzenie całkowite w punkcie pracy [Pa]
η_i - sprawność wewnętrzna wentylatora

Obliczając na tej podstawie niezbędną moc silnika należy uwzględnić przyrost mocy wynikający z tolerancji wykonania wentylatora, tolerancji pomiarów i sprawności układu przeniesienia napędu.

Wykres 1. Przykład charakterystyk wentylatorów i doboru wielkości wentylatora

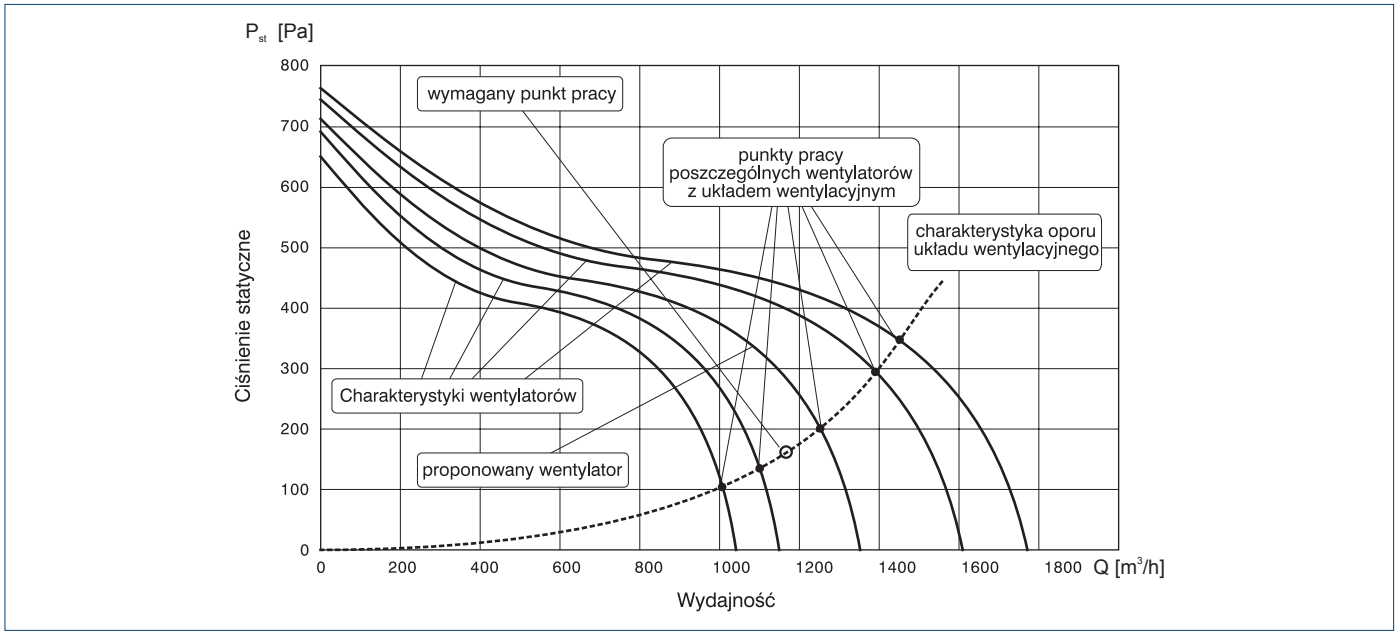

Blokowy ogólny schemat doboru wentylatora

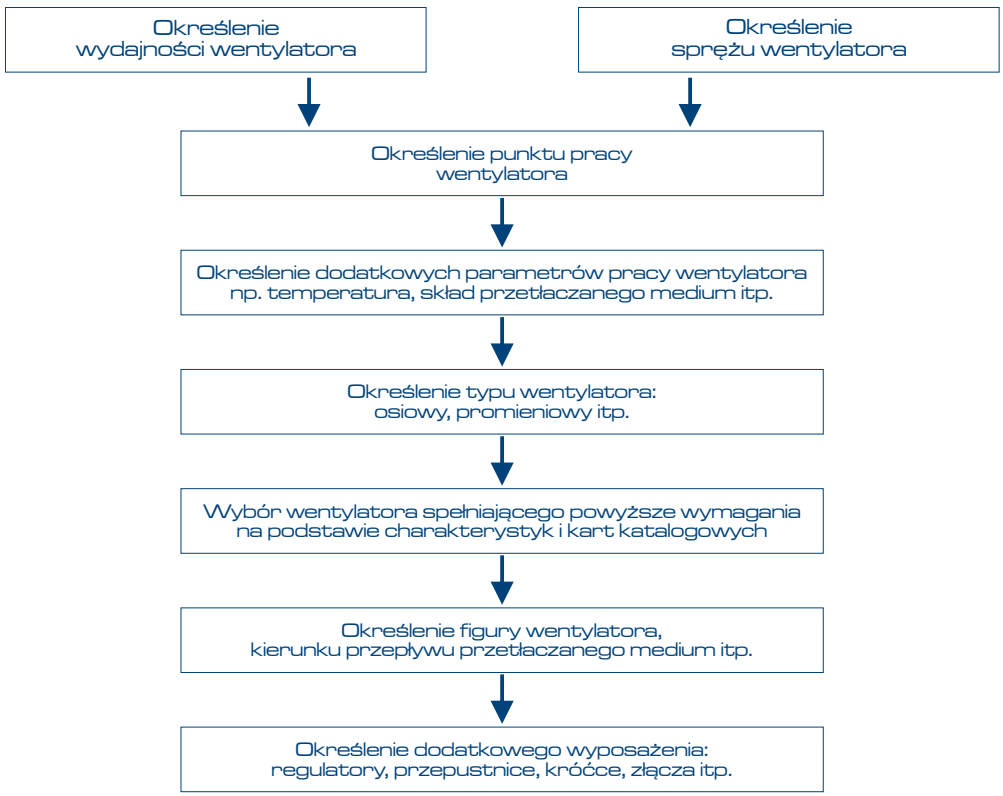

Akustyka

Dźwięk jest falą płaską powodującą w ośrodku, w którym się rozchodzi drganie cząsteczek zgodnie z ruchem harmonicznym. W powietrzu dźwięk powoduje harmoniczne miejscowe zmiany ciśnienia. Dźwięk jako fala przenosi ze sobą również energię. Poziom dźwięku najczęściej określany jest na podstawie dwóch wielkości:

1. poziomu ciśnienia akustycznego L_p wyrażanego relacją ciśnienia akustycznego p_1 do ciśnienia wzorcowego $p_o = 2 \cdot 10^{-5}$ Pa wg. zależności:

$$L_p = 10 \cdot \lg\left(\frac{p_1}{p_0}\right)$$

którego zmiany w funkcji zmian odległości z l_1 do l_2 od źródła dźwięku określa zależność:

$$L_{p2} = L_{p1} + 20 \cdot \lg\left(\frac{l_1}{l_2}\right)$$

2. poziomu mocy akustycznej L_w wyrażanej relacją mocy akustycznej L_1 do mocy wzorcowej $L_o = 10^{-12}$ W wg. zależności:

$$L_w = 10 \cdot \lg\left(\frac{L_1}{L_2}\right)^2$$

Dźwięk składa się z fal różnej częstotliwości dlatego często poziom dźwięku określa się w postaci spektrum z rozdziałem na zakresy częstotliwości. Średnie ciśnienie lub moc akustyczna z kilku pomiarów określana jest na podstawie zależności:

$$L = 10 \cdot \lg\left[\frac{1}{n}\sum_{i=1}^{n}(10^{0,1 \cdot Ln})\right]$$

W katalogu zamieszczone poziomy ciśnienia lub mocy akustycznej dotyczą skali dB(A). Skala dB(A) bardziej odzwierciedla przenoszony dźwięk w postaci hałasu gdyż uwzględnia częstotliwości słyszalne w zakresie od 16 do 20000 Hz.
Urządzenie do pomiaru hałasu z założenia wyposażone jest w odpowiedni filtr uwzględniający skalę dB(A). Wynik pomiaru podawany jest w skali dB(A).

Podstawowe prawa wentylatorowe

Parametry techniczne wentylatorów są przedstawiane dla następujących stałych wielkości:

gęstości powietrza $\rho = 1{,}2$ kg/m^3,
ciśnienia powietrza p = 1013 hPa,
temperatury t = 20 °C
oraz przyjętej stałej prędkości obrotowej wirnika n = const obr/min.

Dla określenia parametrów technicznych przy innych wartościach w/w wielkości należy parametry przeliczyć wg. zależności zamieszczonych w poniższej tabeli:

Parametr	zmiana temperatury z T_1 do T_2 [K]	zmiana obrotów wirnika z n_1 do n_2	zmiana średnicy wirnika z D_1 do D_2
Wydajność [m^3/s]		$v_2 = v_1 \cdot \left(\frac{n_2}{n_1}\right)$	$v_2 = v_1 \cdot \left(\frac{D_2}{D_1}\right)^3$
Ciśnienie całkowite [Pa]	$p_2 = p_1 = \left(\frac{\lambda_1}{\lambda_2}\right) = p_1\left(\frac{T_1}{T_2}\right)$	$p_2 = p_1 \cdot \left(\frac{n_2}{n_1}\right)^2$	$p_2 = p_1 \cdot \left(\frac{D_2}{D_1}\right)^2$
Moc absorbowana [kW]	$P_2 = P_1 = \left(\frac{\lambda_1}{\lambda_2}\right) = P_1\left(\frac{T_1}{T_2}\right)$	$P_2 = P_1 \cdot \left(\frac{n_2}{n_1}\right)^3$	$P_2 = P_1 \cdot \left(\frac{D_2}{D_1}\right)^5$
Halas [dB]		$Lp_2 = Lp_1 + 50 \cdot \lg\left(\frac{n_2}{n_1}\right)$	$Lp_2 = Lp_1 + 70 \cdot \lg\left(\frac{D_2}{D_1}\right)$

Ogólne zalecenia montażowe

Aby zminimalizować spadek sprawności wentylatora (wentylatory kanałowe) spowodowany turbulentnym przepływem powietrza zalecany jest za i przed wentylatorem montaż prostego odcinka kanału lub tłumika. Minimalna długość prostego kanału powinna wynosić:

l = D - po stronie ssawnej,
l = 3D - po stronie tłocznej.

Średnicę równoważną dla kanałów o przekroju prostokątnym oblicza się z zależności:

$$D = 4\,\frac{a \cdot b}{a + b}$$

- Na tych odcinkach nie powinno się instalować filtrów.
- wielkość przekroju kanałów wentylacyjnych powinna być nie mniejsza niż przekroje na wlocie i wylocie z wentylatora. Zapobiega to nie wskazanemu dławieniu wentylatora.
- celem odizolowania drgań pochodzących od wentylatorów zalecany jest montaż złącz przeciwdrganiowych pomiędzy wentylatorem a kanałami wentylacyjnymi,
- celem ograniczenia przenoszenia drgań na inne konstrukcje zaleca się montaż wentylatorów z zastosowaniem zamocowań tłumiących drgania.
- przed uruchomieniem wentylatora należy zapoznać się z instrukcją obsługi lub z DTR w której należy szczególną uwagę zwrócić na:
  a) sposób podłączenia elektrycznego z uwzględnieniem ewentualnych dodatkowych zabezpieczeń,
  b) sposób rozruchu wentylatora.

Venture Industries Sp. z o.o.
ul. Mokra 27, 05-092 Łomianki - Kiełpin
tel. +48 22 751 95 50, 751 20 31
fax +48 22 751 22 59, 751 12 02
e-mail: venture@venture.pl

Podstawowe zasady doboru nawiewników sufitowych

Nawiewniki sufitowe służą do prawidłowego zorganizowania ruchu powietrza w pomieszczeniach wentylowanych. Ich właściwy dobór i rozmieszczenie stanowi podstawę dobrej wentylacji.

Wybór typu nawiewnika

Podstawą wyboru konkretnego typu nawiewnika, oprócz kwestii estetyki, powinna być określona ilość wymian powietrza w pomieszczeniu. Zależność typu nawiewnika od ilości wymian powietrza przedstawia tabela.

Typ nawiewnika	ilość wymian powietrza w ciągu godziny									
	2	3	4	5	6	8	10	15	20	25
perforowany										
kwadratowy										
szczelinowy										
wirowy										

Rozmieszczenie nawiewników

Określając rozmieszczenie nawiewników należy dążyć do możliwie regularnego (symetrycznego) rozprowadzenia powietrza w pomieszczeniu. Nie należy kierować nawiewu w kierunku ścian, lecz przeciwnie - od ściany do wnętrza pomieszczenia. Należy starać się zachować zgodność kierunku nawiewu z naturalnym ruchem powietrza, wywołanym przez źródła ciepła (grzejniki, konwektory, itp.).
Najlepiej, aby sufit był poziomy oraz jednolity. Należy upewnić się, że w zasięgu nawiewu nie znajdują się przeszkody, jak np: belki, elementy konstrukcyjne, elementy instalacji oświetleniowej, itp. W przeciwnym razie należy to uwzględnić, gdyż strumień nawiewanego powietrza może zmieniać swój kierunek pod wpływem przeszkód.

Określenie dopuszczalnego poziomu dźwięku

Należy określić dopuszczalny poziom dźwięku w pomieszczeniu. Dane z tabeli mogą być użyte jako wskazówki, odnośnie zazwyczaj stosowanych

Typ pomieszania	poziom dźwięku [dB(A)]									
	15	20	25	30	35	40	45	50	55	60
bank										
biblioteka										
sala kinowa										
sala wykładowa										
sala koncertowa										
hala fabryczna										
sala gimnastyczna										
korytarze i hole										
pokoje hotelowe										
biuro kierownictwa										
biuro ogólne										
laboratorium										
poczta										
studio radiowe										
restauracja										
sala lekcyjna										
hala sportowa										
teatr										
sala szpitalna										

Określenie wydajności przez każdy nawiewnik

Należy określić wydajność na każdym nawiewniku uwzględniając parametry wentylatora oraz instalacji.

Ustalenie maksymalnego zasięgu w projekcie

Za maksymalny dopuszczalny zasięg uważana jest odległość od środka płaszczyzny wylotu nawiewnika do powierzchni ograniczającej pomieszczenie (np. ściany), bądź innego strumienia powietrza nawiewanego w przeciwnym kierunku (np. z innego nawiewnika). Jest to poziomo mierzony dystans, odniesiony do pomieszczenia o wysokości około 3,5 m. Szczególne przypadki powinny być uwzględnione w projekcie.

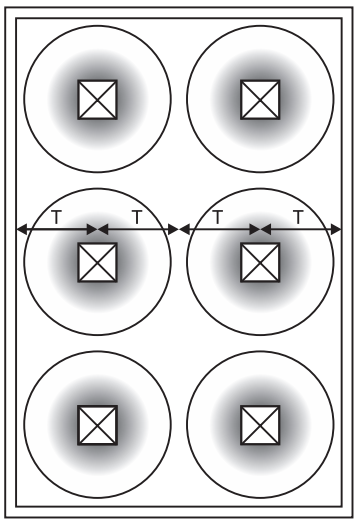

Wybór nawiewnika spełniającego założenia.

Dokonując wyboru nawiewnika spełniającego założenia projektowe, należy uwzględnić poniższe zasady:

- wybrać nawiewnik około 5 dB poniżej dopuszczalnej wartości poziomu dźwięku
- ciśnienie akustyczne jest podane w dB(A), gdzie uwzględniona została absorpcja pomieszczenia około 10 dB. W przypadku różnicy w absorpcji pomieszczenia, powinna zostać uwzględniona korekta.

Uwzględnione założenia w tabelach

- maksymalny zasięg jest zdefiniowany jako odległość od czoła nawiewnika do miejsca, w którym prędkość w osi strumienia spada do 0,2 m/s
- wartości średnie mogą być interpolowane
- temperatura dostarczanego powietrza może wynosić maksymalnie 10°C poniżej lub 15°C powyżej średniej temperatury pomieszczenia
- wszystkie dane dotyczące zasięgu podane są dla tzw. efektu sufitowego (poślizg strumienia)
- umieszczenie nawiewnika poniżej 60 cm od powierzchni sufitu może doprowadzić do utraty efektu Coandy, czyli efektu przyklejania się strugi do płaskiej powierzchni, którą jest ograniczona. Może to wywołać brak stabilnego przepływu powietrza i powodować powstawanie podmuchów.
- podane dane techniczne są właściwe tylko, gdy doprowadzona struga powietrza do nawiewnika jest jednolita (bez zawirowań). Oznacza to, że średnica przewodu doprowadzającego powietrze powinna być zgodna ze średnicą podłączeniową nawiewnika oraz, że przed nawiewnikiem powinien znajdować się odcinek prosty przewodu o długości przynajmniej 3 średnic.

Zależność zasięgu od wysokości pomieszczenia

Zasięg nie może przekroczyć maksymalnego dopuszczalnego zasięgu przy założonej wysokości sufitu. Wynika to ze wzrostu grubości strumienia wraz z odległością od nawiewnika. Maksymalny zasięg dla poszczególnych typów nawiewników w zależności od wysokości pomieszczenia przedstawiają wzory poniżej.

Typ nawiewnika	zasięg
wirowy RTBM	T_{max} = 10 x (H-2)
kwadratowy LTVM	T_{max} = 7,5 x (H-2)
perforowany PTVM	T_{max} = 10 x (H-2)
szczelinowy STOM	T_{max} = 7,5 x (H-2)

Weryfikacja parametrów nawiewnika

Wydatek zainstalowanych nawiewników można zweryfikować badając ich parametry empirycznie. Istnieje kilka metod wykonywania pomiarów. Jedną z nich jest mierzenie prędkości w kanale przyłączeniowym, używając na przykład rurki Pitota. Pomiary mogą być wykonywane również przy płycie czołowej nawiewnika, lecz ta metoda jest mniej dokładna.

Sposoby wykonywania pomiarów, obliczeń oraz wartości współczynników dla poszczególnych typów są podane poniżej.

1. Nawiewnik szczelinowy typu STOM

Przybliżona wartość nawiewu:

$$\mathbf{V_o = 0,0021 \cdot v \cdot N}$$

gdzie: V_o - wydajność [m^3/s],
V - średnia prędkość przepływu czynnika mierzona na płycie czołowej nawiewnika [m/s],
N - ilość otwartych szczelin

2. Nawiewnik perforowany typu PTVM

Przybliżona wydajność nawiewu:

$$\mathbf{V_o = 0,001 \cdot w \cdot v}$$

gdzie: V_o - wydajność [m^3/s],
v - średnia prędkość przepływu czynnika w kierunku poziomym, mierzona na środku boku nawiewnika około 13 mm poniżej części czołowej,
w - stały współczynnik według tabeli

Typ	sposób nawiewu 4-drożny	3-drożny	2-drożny naprzeciwległy	2-drożny narożny	1-drożny
250	19	16	13	13	7,5
300	29	24	20	19	11
400	42	35	30	28	17
500	59	49	40	38	18
550	78	64	55	51	31

Pomiary powinny być wykonywane w połowie każdego boku nawiewnika. Z uwzględnieniem dla:
4-drożnego nawiewu: 4 punkty pomiarowe
3-drożnego nawiewu: 3 punkty pomiarowe
2-drożnego nawiewu: 2 punkty pomiarowe
1-drożnego nawiewu: 1 punkt pomiarowy
Współczynniki są podane dla pomiarów wykonywanych rurką Pitota.

3. Nawiewnik kwadratowy sufitowy typu LTVM

Przybliżona wydajność nawiewu:

$$\mathbf{V_o = 0,001 \cdot w \cdot v}$$

gdzie: V_o - wydajność [m^3/s]
v - jak w przypadku PTVM
w - stały współczynnik według tabeli

Typ	250	325	400	475	550
w	11	24	40	59	83

Przynajmniej jeden pomiar powinien być wykonany w każdym kierunku nawiewu. Podane współczynniki są odpowiednie do każdego sposobu nawiewu.

4. Nawiewnik wirowy RTBM.
W przypadku nawiewnika wirowego RTBM, zalecamy wykonywanie pomiarów w kanale wentylacyjnym.

Venture Industries Sp. z o.o.
ul. Mokra 27, 05-092 Łomianki - Kiełpin
tel. +48 22 751 95 50, 751 20 31
fax +48 22 751 22 59, 751 12 02
e-mail: venture@venture.pl

wentylacja ogólna

Wentylatory kanałowe	7 - 165
Wentylatory osiowe ścienne	167 - 208
Wentylatory osiowe kanałowe	209 - 253
Wentylatory dachowe	255 - 337
Wentylatory oddymiające	339 - 505
Kurtyny i termowentylatory	507 - 523
Wentylatory dla domu i biura	525 - 575

wentylatory dla przemysłu

Wentylatory promieniowe	577 - 739
Wentylatory przeciwwybuchowe	741 - 795
Wentylatory chemoodporne	797 - 848
Wentylatory bocznokanałowe	849 - 878
Odciągi	879 - 885
Wentylatory spalinowe	887 - 890
Akcesoria elektryczne	891 - 905
Elementy nawiewu/wywiewu powietrza	907 - 922
Schematy podłączeń elektrycznych	923 - 938
Wytyczne techniczne	939 - 946
Tabela wykonań specjalnych	947 - 948
Indeks	949 - 952

	AP	HT	G	RU	RF	TP	SM	REV	BI	SI	SSI	C-RAL
IBF				●								▲
AFC	▲		▲	▲	▲	▲		▲				▲
AFD	●					▲		●				
AFH	▲	●	▲			▲		▲				▲
AFS				●								▲
RF	▲			●								▲
LFB	▲	▲	▲	▲	▲	▲						▲
LFA		▲		▲	▲	▲						▲
LFS	●	●		▲		●						
MPA		▲		▲	▲	▲	▲		▲	▲		▲
MPB	▲	▲	▲	▲	▲	▲			▲	▲	▲	▲
MBB/MSB	▲	▲	▲		▲	▲					▲	▲
HBB	▲	▲	▲		▲	▲					▲	▲
MPT	▲	▲	▲	▲	▲	▲					▲	▲
QP		▲			▲	▲						▲
Q	▲	▲			▲	▲						▲
Q-2		▲			▲	▲						▲
BC		▲			▲	▲						▲
HP		▲			▲	▲						▲
SC/DSC		▲			▲	5,5 kW	▲					▲
WS												▲
WNF				▲	▲							▲
IWF				●								▲
MPA/MRA		▲		▲	▲	▲	▲					▲
HPBx		▲			▲	▲						▲

● - występuję standardowo

5,5 kW - możliwość wykonania we wszystkich modelach, od wielkości 5,5kW występuję standardowo

▲ - istnieje możliwość wykonania (**UWAGA!** Każdorazowo możliwość wykonania w danej wersji lub ich kombinacji należy konsultować z Venture Industries Sp. z o.o.)

Legenda

AP - obudowa ze stali kwasoodpornej
HT - wykonanie odporne na temperaturę do max. 120 ÷ 150°C (w zależności od modelu)
G - obudowa galwanizowana ocynkowana
RU - silnik przystosowany do regulacji napięciowej (230V, 50Hz)
RF - silnik z obcym chłodzeniem (przystosowany do regulacji przetwornicą częstotliwości)
TP - silnik z czujnikami temperaturowymi w uzwojeniu (bimetalowe, PTC)
EX - silnik w wykonaniu przeciwwybuchowym (EXE, EXD)
SM - obudowa doszczelniona (simmering)
REV - wentylator rewersyjny
BI - wirnik mosiężny
SI - wirnik stalowy
SSI - wirnik ze stali kwasoodpornej
C-RAL - wentylator wykonany w kolorze innym niż standardowy

Silniki w wykonaniu specjalnym

Wentylatory z silnikami w wersji innej niż standardowa np. wielobiegowymi, zasilanymi innym napięciem, z inną klasą izolacji i stopniem ochrony, wyposażonymi w czujniki temperatury (TP, PTC), z niezależnym chłodzeniem, dostosowanymi do regulacji napięciowej lub przy pomocy przetwornicy częstotliwości, w wykonaniu morskim, certyfikowanymi UL i/lub CSA - mogą być dostarczone na życzenie.

Czujniki pozystorowe (PTC) i termobimetalowe (TP)

PTC (Positive Temperature Coefficient) – czujnik lub czujniki (spięte w szereg) o wzrastającej wraz z temperaturą rezystancji. Przy przekroczeniu dopuszczalnej temperatury uzwojeń, rezystancja wzrasta gwałtownie np... [R(+25°C)=100-500?; R(+140°C)=ok. 5k?].
Czujnik(i) należy bezwzględnie podłączyć do zewnętrznego układu zabezpieczającego - przekaźnika rezystancyjnego.

TP (czujnik termobimetalowy) – Czujnik o stykach normalnie zwartych (rezystancja 0?). Rozwarcie styków (przerwa galwaniczna obwodu) w przypadku wzrostu temperatury powyżej wartości dopuszczalnej (np. 120°C +/- 5).

W przypadku niektórych silników jednofazowych czujnik TP stanowi zabezpieczenie samoczynne – automatycznie odłączające zasilanie. W pozostałych przypadkach czujnik należy podłączyć do zewnętrznego układu zabezpieczeń i ewentualnie do układu sygnalizacji, np. cewka sterowania stycznika. Układ powinien zapewnić rozłączenia napięcia zasilania silnika dmuchawy w przypadku otwarcia czujnika.

Venture Industries Sp. z o.o.
ul. Mokra 27, 05-092 Łomianki - Kiełpin
tel. +48 22 751 95 50, 751 20 31
fax +48 22 751 22 59, 751 12 02
e-mail: venture@venture.pl

wentylacja ogólna

Wentylatory kanałowe	7 - 165
Wentylatory osiowe ścienne	167 - 208
Wentylatory osiowe kanałowe	209 - 253
Wentylatory dachowe	255 - 337
Wentylatory oddymiające	339 - 505
Kurtyny i termowentylatory	507 - 523
Wentylatory dla domu i biura	525 - 575

wentylatory dla przemysłu

Wentylatory promieniowe	577 - 739
Wentylatory przeciwwybuchowe	741 - 795
Wentylatory chemoodporne	797 - 848
Wentylatory bocznokanałowe	849 - 878
Odciągi	879 - 885
Wentylatory spalinowe	887 - 890
Akcesoria elektryczne	891 - 905
Elementy nawiewu/wywiewu powietrza	907 - 922
Schematy podłączeń elektrycznych	923 - 938
Wytyczne techniczne	939 - 946
Tabela wykonań specjalnych	947 - 948
Indeks	949 - 952

indeks

A
ACOP 161
ADA 579
AFC 226-229
AFC-HT 231
AFC-VB 230
AFD 244-245
AFE 888
AFH 246-247
AFK 249
AFS 248
AFW 191-193
Akcesoria elektryczne 891
AKK 908
AKN 909
AKT 908
AKU-COMP 156
ankieta 791
ARC 232-243
ARTIC 562
ASR 883

B
BB 629-630
BDB 580
BSB 581

C
CAB 81-84
CAB ECOWATT 85-94
CAB PLUS 95-96
CAIB 97-107
CAR 162
CBM 599-605
CBM RE 606-612
CBP 613-616
CDVA 805-810
CENTRIBOX 130-135
charakterystyka przeciwwybuchowe 742-744
CHAT 469-472
CHGT char 421-464
CHGT tech 412-420
CHVB/CHVT 473-476
CK 554-555
CMPT 798-800
CMV ECO 830-842
CMVeco EX 790
COM-2 898
COMPACT EX 778
COMPACT TCBB/TCBT 210-222
COR FT 508-509
COR FTW 510-511
COR IND 515
COR IND M. 516
COR IND MW 519-520
COR IND W 517-518
COR N 512
COR NW 513-514
COR S 521
CR 904
CR-Automatic 904
CRDV 821-828
CRDV EX 787
CRDV-akcesoria 847-848
CRH ECOWATT 306-314
CRV 315-325
CT-12/14 904
CTB 290-291
CTB ECOWATT 292-295
CTH/CTV 296-305
CTH/CTV 495
CV 829
CV EX 788
CVAB/CVAT 136-138
CVHT 484-489
CVHT-akcesoria 502-503
CVST 490
CVST 139-149
Czujnik REB Auto 893

D
DECOR 535-536
DEF-VENT 161
DEM 598
DF 158
DFK 159
DFR 160
DH 150-152
DSC 871-876
DTL 895

E
EAC 763-770
EB EBB 539-540
EBB DESIGN 541-542
EBB N 543-544
EC N 523
ECOAIR DESIGN 533-534
EDM 537-538
EGM 749-752
Elementy nawiewu 907
ELF 753-758
ELF-akcesoria 792-794
EMT 759-762
EP N 522
ERF 783-784
ERV 894

F
Falowniki 894
FDA 578
FSA 582

G
GB/GX 715-720
GB/GX-akcesoria 735
GFB 621-626
GFS 590-595

H
HBB 693-696
HCFB/HCFT 170-190
HCTB/HCTT 326-333
HCTT EX 779
HDT/HDB 785-786
HGHT-V 465-468
HIG-2 896
HIT/HIB NP 205-206
HP 726-731
HPB-F 583-589
HPBx 723-725
HPE 889-890
HSD 674-675
HST 703-709
HTB 561
HUF 885
HV 556-557
HVE 558
HXM 168-169
HXTR/HXBR 194-201

I
IAE 161
IBF 57-62
IBF EC 63-65
IDEO 567-573
IFHT 477-478
ILHT 479-483
ILT EX 745-748
ILT/ILB 66-75
IRAB/IRAT 76-80
IRIS 163-165
IWF 574

J
JAA 336
JAE 337
JBR/K 337
JBS 336
JCA 337
JET 818-820
JET EX 789
JET FAN 340-343
JPA/P 337

K
KABT 108-111
KDTR 491-494
KEF 627-628
Klapa TSK 252
kontrolery przepływu 844-845
króciec AFC 252
Kurtyny powietrzne 507
KWK 922
KWO 921

L
LFA 631-635
LFB 617-620
LFS 801-804
LTVM/LRVM 912-914

M
MBA 636-639
MBB 666-673
MHB 721-722
moduł U 337
MPA 646-650
MPB 651-655
MPB HT GALV 659-660
MPB-akcesoria 732
MPB-K 656-658
MPB-R 283-285
MPT 697-699
MRA 640-642
MRB 661-665
MSB 676-678
MSB-HT 691-692
MSB-VB 689-690
MSBN 679-688
MSK-EX 900
MTA 643-645

O
Odciągi 879
OZEO-E 564-566

P
PER-CN 208
PER-CN 251
PER-W 207
PER-W 250
Presostat różnicowy 897
Przełączniki 898
PTVM/PRVM 915-917
PULSER 901

Q
Q 710-712
Q-2 713-714
Q,QP-akcesoria 733
Q2-akcesoria 734
QP 700-702

R
RBH 281-282
RCS 157
REB 892
REB-4 AUTO 893
REB-ECOWATT 893
REGUL-2 898
RF 256-268
RF EC 269-271
RFV ZN 275-280
RH 153-155
RMB 892
RMT 892
ROTOREX 202-204
RS 334
RSA 335
RSS 336
RTBM/RRBM 910-911

S
SC 850-860
SC-F 861-867
SC-VB 868-870
Schematy elektryczne 923
SEAT EX 776-777
SEM 596-597
Siatka ochronna 253
SILENT 100 526-528
SILENT DESIGN 529-532
SILENT ECO 545-551
SILENTUB 552
SLIMBOX 128-129
SQA 896
Ssawki 883
STOM 918-919
Stopa AFC 251
STORM EX 776-777
SWF 559-560

T
Tabela odporności chemicznej 843
Tabela wykonań specjalnych 947
TBI 903
TCBBx2 223-225
TCDH EXD 780-782
TD 8-12
TD ECOWATT 23-29
TD EX 771-773
TD EX-akcesoria 795
TD SILENT 16-22
TD SILENT ECOWATT 30-36
TDM 553
TDx2 13-15
TG-K 903
TG-R 903
TH 286-289
TH EX 774-775
THGT char 358-411
THGT tech 344-357
THGT-akcesoria 496-501
TK-1 896
TLR 893
TR-1N 897
TR-2 897
Transformator dwunastawowy 895
TRTN 895
TS 896
TT-S1 903
TTC 902
TWIN BASE 37-38

U
U-EK230E 900
UTBS 112-127

V
V23/V24 920
VASP 815-817
VENT 40-43
VENT ECOWATT 50-56
VENT LK 44-46
VENT-V 47-49
VENTURIA 563
VFTM 893
VISP, RVISP 811-814
VISP, VASP -akcesoria 846

W
Wentylatory bocznokanałowe 849
Wentylatory chemoodporne 797
Wentylatory dachowe 255
Wentylatory do domu i biura 525
Wentylatory kanałowe 7
Wentylatory oddymiające 339
Wentylatory osiowe kanałowe 209
Wentylatory osiowe scienne 167
Wentylatory promieniowe 577
Wentylatory przeciwwybuchowe 741
Wentylatory spalinowe 887
WNF 882
WS 880-881
Wyłącznik bezpieczeństwa 899
Wytyczne techniczne 939

Z
Zestaw fotowoltaiczny 272-274
Zestaw rozruchowy 905
Zestawy TD 39
Złącze ACOP 252
Złącze AFC 253
ZN-62 897
ZWP 884

Venture Industries Sp. z o.o.
ul. Mokra 27, 05-092 Łomianki - Kiełpin
tel. +48 22 751 95 50, 751 20 31
fax +48 22 751 22 59, 751 12 02
e-mail: venture@venture.pl



DZIAŁ KONSTRUKCYJNY



MODELARNIA





BIURO



DYNAMICZNE WYWAŻANIE



WYCINANIE ELEMENTÓW BLASZANYCH





WYDZIAŁ OBRÓBKI SKRAWANIEM





MONTAŻ DUŻYCH WENTYLATORÓW



ODLEWANIE KOKILOWE



ODLEWNIA





ODLEWNIA



WYCINANIE ELEMENTÓW BLASZANYCH



HALA MONTAŻOWA





MALARNIA





WYDZIAŁ MONTAŻU



MONTAŻ LEKKI



MONTAŻ CIĘŻKI





MAGAZYN

Nowości 2014



Zestaw
fotowoltaiczny PV



ECOAIR
DESIGN



TD SILENT
ECOWATT



CTB
ECOWATT



HPE



AFE



ILT EX



CRHB, CRVB
ECOWATT



Venture
Industries
Sp. z o.o.

VENTURE INDUSTRIES Sp. z o.o.
ul. Mokra 27, 05-092 Łomianki - Kiełpin Warszawa - POLAND
tel. +48 22 751 95 50, 751 20 31 fax +48 22 751 22 59, 751 12 02
www.venture.pl e-mail: venture@venture.pl

ISO 9001:2008

ENERGOOSZCZĘDNY SYSTEM WENTYLACJI

ErP Ready

Stowarzyszenie Polska Wentylacja

EVIA