Venture Industries Sp. z o.o.

WENTYLATORY

PRZECIWWYBUCHOWE I CHEMOODPORNE

Spis treści

Charakterystyka i zastosowanie wentylatorów przeciwwybuchowych . 2

ILT EX 5

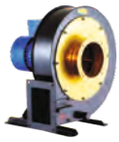
EGM 9

ELF 13

EMT 19

EAC 23

TD EX 30

TH EX 32

HCBT EX 34

TCBT EX 41

HCTT EX 47

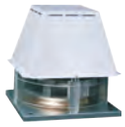
TCDH EX 53

ERF 55

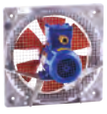
HDT, HDB 57

CV EX, CRDV EX 59

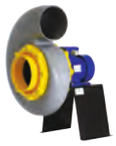
SEAT EX 60

STORM EX 60

JET EX 61

CMVeco EX 61

Ankieta wykonań wentylatorów przeciwwybuchowych 62

CHARAKTERYSTYKA I ZASTOSOWANIE WENTYLATORÓW PRZECIWWYBUCHOWYCH

Wentylatory w wersji przeciwwybuchowej przeznaczone są do pracy w miejscach, w których istnieje prawdopodobieństwo pojawienia się atmosfer wybuchowych powstałych w wyniku istnienia mieszanin powietrza z gazami, parami, mgłami i pyłami szkodliwych substancji emitowanych w pomieszczeniu. Może to być zarówno wentylacja pomieszczeń jak również odciąg mieszanin gazowych lub pyłów wybuchowych.

Wentylatory są produkowane według takich samych schematów aerodynamicznych jak standardowy typoszereg z zachowaniem warunków bezpieczeństwa przeciwwybuchowego (przy konstrukcji wentylatorów zastosowano dodatkowe środki zapewniające zwiększone bezpieczeństwo wobec możliwości powstania nadmiernej temperatury, występowania łuków elektrycznych i iskier elektrycznych zarówno wewnątrz jak i na elementach zewnętrznych w czasie normalnej pracy). Stosowane są specjalne materiały o odpowiednio dobranym składzie chemicznym, silniki elektryczne przystosowane do pracy w strefach zagrożonych wybuchem, itp.

KLASYFIKACJA MIEJSC NIEBEZPIECZNYCH (ZAGROŻONYCH WYBUCHEM) (wg PN-EN 1127-1)

STREFY DLA GAZÓW:

Strefa 0:
Miejsce, w którym atmosfera wybuchowa zawierająca mieszaninę substancji palnychw postaci gazu, pary albo mgły z powietrzem występuje stale lub przez długie okresy lub często. Zasadniczo te warunki, w przypadku ich wystąpienia, pojawiają się wewnątrz pojemników, rurociągów i zbiorników itd.
W strefie zagrożenia wybuchem 0 i 20 nie można stosować jakichkolwiek urządzeń elektrycznych.

Strefa 1:
Miejsce, w którym atmosfera wybuchowa zawierająca mieszaninę substancji palnychw postaci gazu, pary albo mgły z powietrzem może czasami wystąpić w trakcie normalnego działania. Strefa ta może obejmować m.in.:

- bezpośrednie otoczenie strefy 0;
- bezpośrednie otoczenie miejsc zasilania surowcem;
- bezpośrednie otoczenie miejsc napełniania i opróżniania;

Strefa 2:
Miejsce, w którym atmosfera wybuchowa zawierająca mieszaninę substancji palnychw postaci gazu, pary albo mgły z powietrzem nie występuje w trakcie normalnego działania, a w przypadku wystąpienia trwa krótko.

STREFY DLA PYŁÓW:

Strefa 20:
Miejsce, w którym atmosfera wybuchowa w postaci obłoku palnego pyłu w powietrzu występuje stale lub przez długie okresy lub często. Zasadniczo te warunki, w przypadku ich wystąpienia, pojawiają się wewnątrz pojemników, rurociągów i zbiorników itd.

Strefa 21:
Miejsce, w którym atmosfera wybuchowa w postaci obłoku palnego pyłu w powietrzu może czasami wystąpić w trakcie normalnego działania.
Strefa ta może obejmować m.in.:

- miejsca w bezpośrednim otoczeniu punktów nasypywania i wysypywania pyłu
- miejsca gdzie występują warstwy pyłu zdolne tworzyć z powietrzem palną mieszaninę

Strefa 22:
Miejsce, w którym atmosfera wybuchowa w postaci obłoku palnego pyłu w powietrzu nie występuje w trakcie normalnego działania, a w przypadku wystąpienia trwa krótko. Strefa ta może obejmować miejsca w bezpośrednim otoczeniu urządzeń, systemów ochronnych, części o podzespołów zawierających pył, z których może dojść do uwolnienia i gromadzenia się pyłu (np. pomieszczenia z młynami).

KLASYFIKACJA URZĄDZÉN GRUPY II STOSOWANYCH W ATMOSFERACH ZAGROŻONYCH WYBUCHEM (wg PN-EN 11271 oraz PN-EN 13463-1)

Kategoria 1:
Urządzenia tej kategorii są przeznaczone do użytku w przestrzeniach, w których atmosfery wybuchowe są obecne stale, przez długie okresy lub często. Urządzenia te powinny zapewniać wymagany poziom zabezpieczenia nawet w przypadku rzadko występującej awarii urządzenia i charakteryzują się takimi środkami zabezpieczenia przeciwwybuchowego, że:

- w przypadku uszkodzenia jednego ze środków zabezpieczających, przynajmniej drugi, niezależny środek zapewni wymagany poziom zabezpieczenia;
- wymagany poziom zabezpieczenia pozostanie w przypadku wystąpienia dwóch niezależnych od siebie uszkodzeń.

Kategoria 2:
Urządzenia tej kategorii są przeznaczone do użycia w przestrzeniach, w których jest prawdopodobne pojawienie się atmosfer wybuchowych, powstałych w wyniku istnienia mieszanin powietrza z gazami, parami, mgłami lub mieszanin pyłowo- powietrznych. Środki zabezpieczenia przeciwwybuchowego dotyczące urządzeń kategorii 2 zapewniają wymagany poziom zabezpieczenia nawet w przypadku częstych zakłóceń lub uszkodzeń, jakie zwykle należy brać pod uwagę.

Kategoria 3:
Urządzenia tej kategorii są przeznaczone do użycia w przestrzeniach, w których nie przewiduje się pojawienia atmosfer wybuchowych, a jeżeli one rzeczywiście wystąpią, to jest to prawdopodobnie tylko rzadko lub w ciągu krótkiego przedziału czasu. Urządzenia kategorii 3 zapewniają wymagany poziom zabezpieczenia podczas normalnego działania.

Wytyczne do konstrukcji:

Przy projektowaniu i konstruowaniu wentylatorów stosowanych w przemyśle w wykonaniu przeciwwybuchowym stosuje się normę: **PN-EN 14986**

Venture Industries Sp. z o.o.
ul. Mokra 27, 05-092 Łomianki - Kiełpin
tel. +48 22 751 95 50, 751 20 31
fax +48 22 751 22 59, 751 12 02
e-mail: venture@venture.pl

PODZIAŁ ORAZ ZALEŻNOŚCI POMIĘDZY STREFAMI I KATEGORIAMI URZĄDZEŃ

kategoria	zaprojektowane dla rodzaju atmosfery wybuchowej	zaprojektowane dla strefy	do zastosowania również w strefie
1 G	gaz / para / mgła	0	1 i 2
1 D	pył	20	21 i 22
2 G	gaz / para / mgła	1	2
2 D	pył	21	22
3 G	gaz / para / mgła	2	-
3 D	pył	22	-

w strefie	odpowiednia kategoria	jeżeli zaprojektowano dla:
0	1G	gaz / para / mgła
1	1G lub 2G	gaz / para / mgła
2	1G lub 2G lub 3G	gaz / para / mgła
20	1D	pył
21	1D lub 2D	pył
22	1D lub 2D lub 3D	pył

Oznaczenia spotykane w urządzeniach przeciwwybuchowych:

np. **II 2G EExde IIB T3 T4**, gdzie:
II 2DEx tDA21 IP6xT 125°C

- **II -** urządzenia tej grupy przeznaczone są do instalowania w pomieszczeniach i przestrzeniach pozakopalnianych. (Grupa I - wyrobiska górnicze)
- **2 -** kategoria urządzenia
- **G -** rodzaj atmosfery wybuchowej; G - gaz, para, mgła; D - pył
- **Ex -** oznaczenie urządzenia elektrycznego przystosowanego do pracy w strefie zagrożonej wybuchem
- **d, e -** symbol rodzaju ochrony przed zapłonem (dotyczy urządzeń elektrycznych):
- **fr -** obudowa z ograniczoną wentylacją
- **d -** obudowa ognioszczelna
- **c -** bezpieczeństwo konstrukcyjne
- **b -** kontrola źródeł zapłonu
- **p -** osłona gazowa z nadciśnieniem
- **k -** osłona cieczowa
- **g -** bezpieczeństwo wewnętrzne
- **i -** osłona iskrobezpieczna
- **e -** obudowa wzmocniona
- **o -** osłona z wypełnieniem cieczowym
- **q -** osłona z wypełnieniem piaskowym
- **IIB -** podgrupa mieszaniny wybuchowej (podział na podgrupy dotyczy tylko gazów). Urządzenia oznakowane symbolem IIB są odpowiednie do zastosowań wymagających urządzeń grupy IIA. Podobnie, urządzenia oznakowane symbolem IIC są odpowiednie do zastosowań wymagających urządzeń grupy wybuchowości IIA i grupy wybuchowości IIB
- **T4 -** klasa temperaturowa urządzenia lub maksymalna temperatura powierzchni urządzenia.
- **tD -** ochrona przed zapłonem za pomocą obudowy
- **A21 -** procedura kontrolna A, dla strefy 21
- **T125°C -** maks. temp. dowolnej części powierzchni wentylatora.

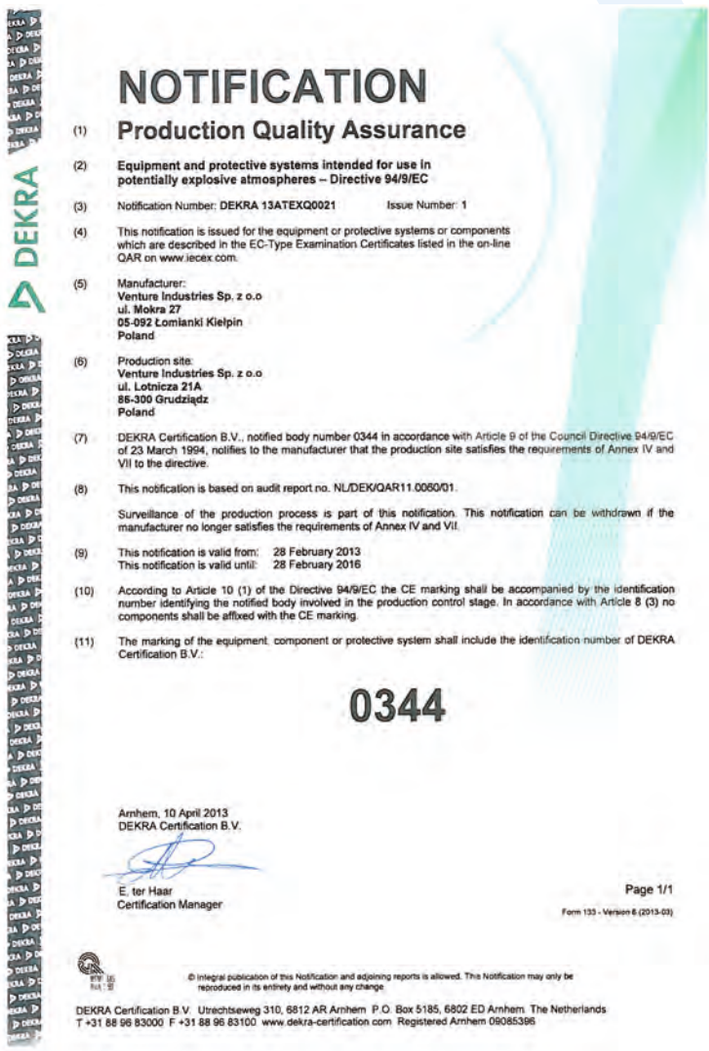

DEKRA

NOTIFICATION

(1) **Production Quality Assurance**

(2) **Equipment and protective systems intended for use in potentially explosive atmospheres – Directive 94/9/EC**

(3) Notification Number: **DEKRA 13ATEXQ0021** Issue Number: **1**

(4) This notification is issued for the equipment or protective systems or components which are described in the EC-Type Examination Certificates listed in the on-line QAR on www.iecex.com.

(5) Manufacturer:
Venture Industries Sp. z o.o
ul. Mokra 27
05-092 Łomianki Kiełpin
Poland

(6) Production site:
Venture Industries Sp. z o.o
ul. Lotnicza 21A
86-300 Grudziądz
Poland

(7) DEKRA Certification B.V., notified body number 0344 in accordance with Article 9 of the Council Directive 94/9/EC of 23 March 1994, notifies to the manufacturer that the production site satisfies the requirements of Annex IV and VII to the directive.

(8) This notification is based on audit report no. NL/DEK/QAR11.0060/01.

Surveillance of the production process is part of this notification. This notification can be withdrawn if the manufacturer no longer satisfies the requirements of Annex IV and VII.

(9) This notification is valid from: 28 February 2013
This notification is valid until: 28 February 2016

(10) According to Article 10 (1) of the Directive 94/9/EC the CE marking shall be accompanied by the identification number identifying the notified body involved in the production control stage. In accordance with Article 8 (3) no components shall be affixed with the CE marking.

(11) The marking of the equipment, component or protective system shall include the identification number of DEKRA Certification B.V.:

0344

Arnhem, 10 April 2013
DEKRA Certification B.V.

E. ter Haar
Certification Manager

Page 1/1

Form 133 - Version 6 (2013-03)

© Integral publication of this Notification and adjoining reports is allowed. This Notification may only be reproduced in its entirety and without any change.

DEKRA Certification B.V. Utrechtseweg 310, 6812 AR Arnhem P.O. Box 5185, 6802 ED Arnhem The Netherlands
T +31 88 96 83000 F +31 88 96 83100 www.dekra-certification.com Registered Arnhem 09085396

KLASY TEMPERATUROWE

Klasy temperaturowe wymieniane sa w oznakowaniu urządzenia tylko jeśli zawiera ono literę G (do zastosowań w zagrożeniu gazami, mgłami i ich parami).

klasa temperaturowa	dopuszczalna temperatura obudowy [°C]	temperatura zapłonu gazu [°C]
T1	450	> 450
T2	300	300-450
T3	200	200-300
T4	135	135-200
T5	100	100-135
T6	85	85-100

Wentylatory... kategorii 2D i 3D

STREFY ZAGROŻONE WYBUCHEM PYŁÓW

STREFA 21

EGM II 2D Ex tD A21 IP6X
EMT II 2D Ex tD A21 IP6X

STREFA 22

EGM II 3D Ex tD A22 IP5X
EMT II 3D Ex tD A22 IP5X

Monitoring drgań i/lub temperatury łożysk, wibroizolatory, osłony

Wentylatory... kategorii 2G i 3G

STREFY ZAGROŻONE WYBUCHEM GAZÓW

STREFA 1

EGM / ELF / EMT II 2G Ex
EAC II 2G Ex c e/d
COMPACT 2G EExe
HCTT 2G Ex, TCDH II 2G
CRDV-R ATEX 1
CRDV-C ATEX 1
CMVeco ATEX 1
ILT Ex, TD Ex, TH Ex, ERF

STREFA 2

EGM II 3G Ex c e
EMT II 3G Ex c e
SEAT / STORM / JET 3G
CRDV-R ATEX
CRDV-C ATEX
CMVeco ATEX

Venture Industries Sp. z o.o.
ul. Mokra 27, 05-092 Łomianki - Kiełpin
tel. +48 22 751 95 50, 751 20 31
fax +48 22 751 22 59, 751 12 02
e-mail: venture@venture.pl

Zastosowanie

Prostokątne wentylatory kanałowe, zaprojektowane do pracy w strefach zagrożonych wybuchem, przystosowane do montażu w dowolnej pozycji w prostokątnych kanałach wentylacyjnych.

Konstrukcja

Wykonane z galwanizowanej blachy stalowej i wyposażone w klapę inspekcyjną, umożliwiającą dostęp do silnika i wirnika bez konieczności demontowania kanału wentylacyjnego. Wszystkie modele są wyposażone w napędzany bezpośrednio wirnik promieniowy z łopatkami zagiętymi typu F. Dopuszczalny zakres temperatury pracy: od -20˚C do 55˚C.

Silnik elektryczny

Wentylatory wyposażone w trójfazowe 230/400V-50Hz silniki przeciwwybuchowe, 4-biegunowe, przystosowane do regulacji prędkości obrotowejautotransformatorem RMT lub dedykowaną przetwornicą częstotliwości VFTM (Uwaga - te akcesoria są certyfikowane do użytku z wentylatorami ILT EX i nie mogą być zastąpione przez akcesoria innego typu lub produkcji) . Silniki przeciwwybuchowe o budowie wzmocnionej II2G ExeIIT3 Gb. Wentylatory z silnikami trójfazowymi 400V-50Hz dostarczane na życzenie.

Łatwa instalacja

IP55, puszka przyłączeniowa na przewodzie zasilającym

Klapa rewizyjna

Nieiskrzaca konstrukcja z miedzianymi elementami

Uziemienie

Dane techniczne

Przed podłączeniem upewnij się, że dane elektryczne wentylatora na tabliczce znamionowej (napięcie, moc, częstotliwość itd.) są zgodne z parametrami źródła zasilania.

Typ	wymiary [mm x mm]	prędkość obrotowa [obr./min]	pobór mocy max. [W]	natężenie [A] 230V	natężenie [A] 400V	wydajność max. [m³/h]	poziom ciśnienia akustycznego [dB(A)] wlot	poziom ciśnienia akustycznego [dB(A)] wylot	masa [kg]
ILT/4-225 EX	500x250	1200	565	1,7	1	1720	62	66	20
ILT/4-250 EX	500x300	1240	1150	3,3	1,9	2610	67	70	25
ILT/4-285 EX	600x300	1200	1430	4	2,3	3260	67	72	32
ILT/4-315 EX	600x350	1370	2300	8,5	4,9	4000	72	77	42

Wymiary [mm]

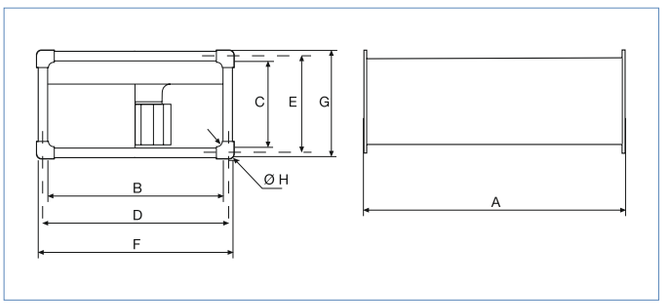

Typ	A	B	C	D	E	F	G	ØH
225	535	500	248	520	270	540	290	9
250	565	500	298	520	320	540	340	9
285	645	600	298	620	320	640	340	9
315	725	600	348	620	370	640	390	9

Akcesoria

nagrzewnice kanałowe RH

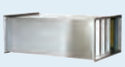

tłumiki kanałowe RCS

filtry DFR

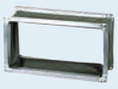

złącza przecidrganiowe IAE

regulator RMB, RMT

falownik VFTM

Charakterystyki pracy

- Q = Wydajność w m^3/h i m^3/s.
- Ps= Ciśnienie statyczne w mmH_2O i Pa.
- Suche powietrze w temperaturze 20˚C i ciśnieniu atm.
- Charakterystyki opracowane zgodnie z normami ISO 5801 i AMCA 210-99.

Charakterystyki (A) : uzyskane przy użyciu autotransformatora RMT

Charakterystyki (B) : uzyskane przy użyciu przetwornicy częstotliwości

Poziom mocy akustycznej w dB(A) mierzony na wlocie, na wylocie i na obudowie w trzech punktach pracy (punkt A: maksymalna wydajność)

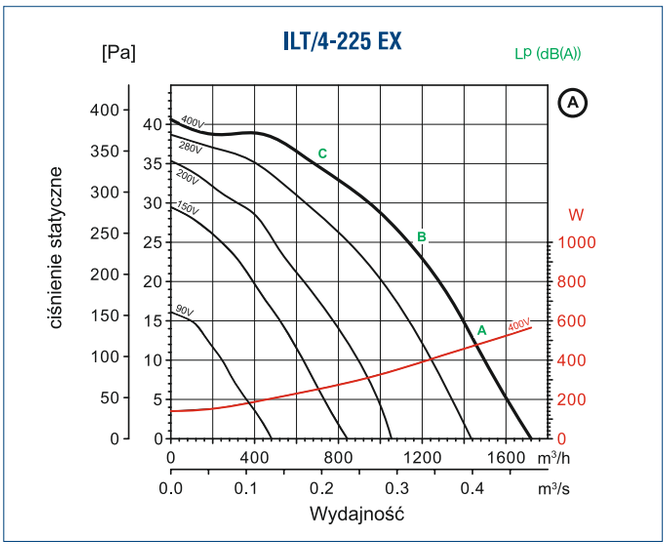

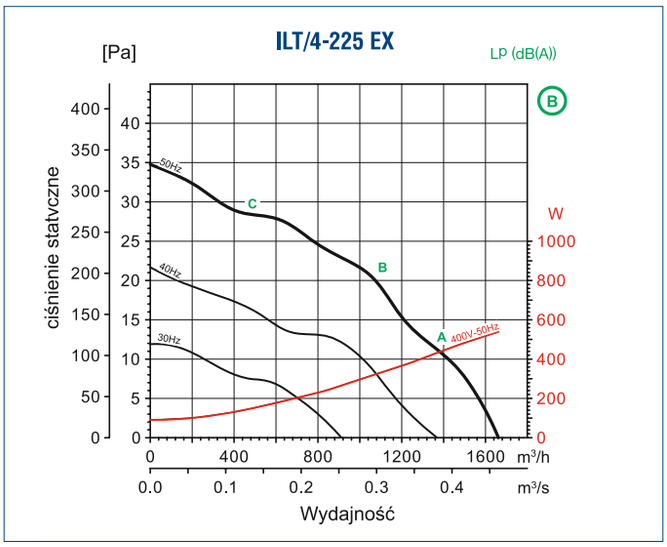

Charakterystyka akustyczna

ILT/4-225 EX (A)		63	125	250	500	1000	2000	4000	8000	razem
WLOT	A	51	63	66	71	72	69	64	55	76
	B	48	60	63	68	69	66	61	52	73
	C	43	55	58	63	64	61	56	47	68
WYLOT	A	48	63	66	72	77	74	72	65	81
	B	45	60	63	69	74	71	69	62	78
	C	41	56	59	65	70	67	65	58	74
EMITOWANY	A	51	56	57	59	62	62	57	47	68
	B	48	53	54	56	59	59	54	44	65
	C	43	48	49	51	54	54	49	39	60

ILT/4-225 EX (B)		63	125	250	500	1000	2000	4000	8000	razem
WLOT	A	50	62	65	70	71	68	63	54	75
	B	46	58	61	66	67	64	59	50	71
	C	42	54	57	62	63	60	55	46	67
WYLOT	A	46	61	64	70	75	72	70	63	79
	B	42	57	60	66	71	68	66	59	75
	C	38	53	56	62	67	64	62	55	71
EMITOWANY	A	50	55	56	58	61	61	56	46	67
	B	46	51	52	54	57	57	52	42	63
	C	40	45	46	48	51	51	46	36	57

Charakterystyki pracy

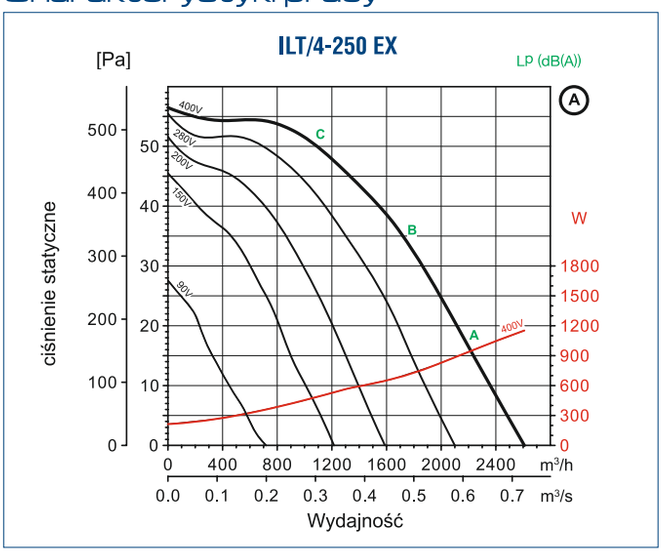

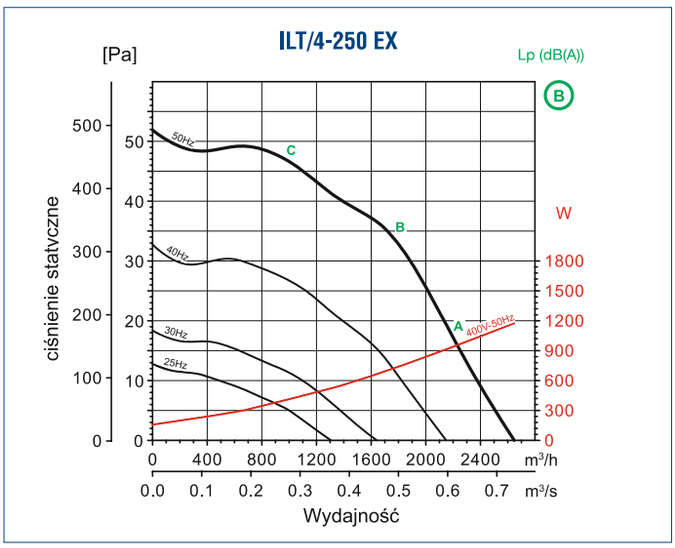

Venture Industries Sp. z o.o.
ul. Mokra 27, 05-092 Łomianki - Kiełpin
tel. +48 22 751 95 50, 751 20 31
fax +48 22 751 22 59, 751 12 02
e-mail: venture@venture.pl

Charakterystyka akustyczna

ILT/4-250 EX (A)		63	125	250	500	1000	2000	4000	8000	razem
WLOT	A	56	68	70	75	76	75	70	61	81
	B	53	65	67	72	73	72	67	58	78
	C	49	61	63	68	69	68	63	54	74
WYLOT	A	52	67	69	77	80	79	76	69	85
	B	50	65	67	75	78	77	74	67	83
	C	47	62	64	72	75	74	71	64	80
EMITOWANY	A	56	61	61	64	65	64	60	51	71
	B	53	58	58	61	62	61	57	48	68
	C	49	54	54	57	58	57	53	44	64

ILT/4-250 EX (B)		63	125	250	500	1000	2000	4000	8000	razem
WLOT	A	56	68	70	75	76	75	70	61	81
	B	53	65	67	72	73	72	67	58	78
	C	48	60	62	67	68	67	62	53	73
WYLOT	A	52	67	69	77	80	79	76	69	85
	B	50	65	67	75	78	77	74	67	83
	C	46	61	63	71	74	73	70	63	79
EMITOWANY	A	56	61	61	64	65	64	60	51	71
	B	53	58	58	61	62	61	57	48	68
	C	48	53	53	56	57	56	52	43	63

Charakterystyki pracy

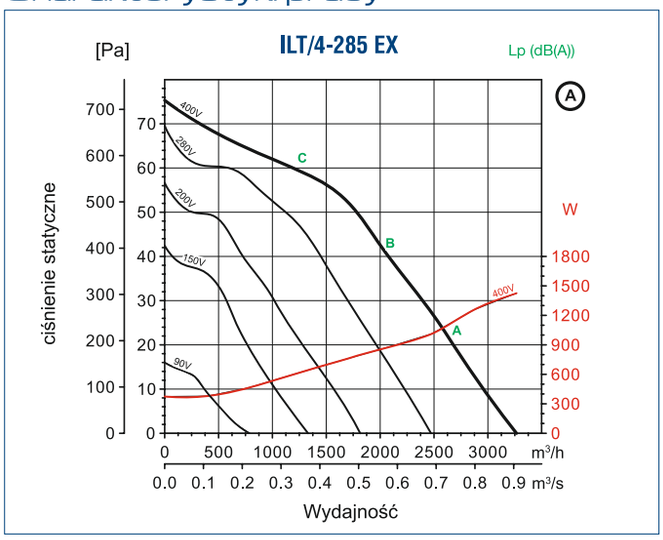

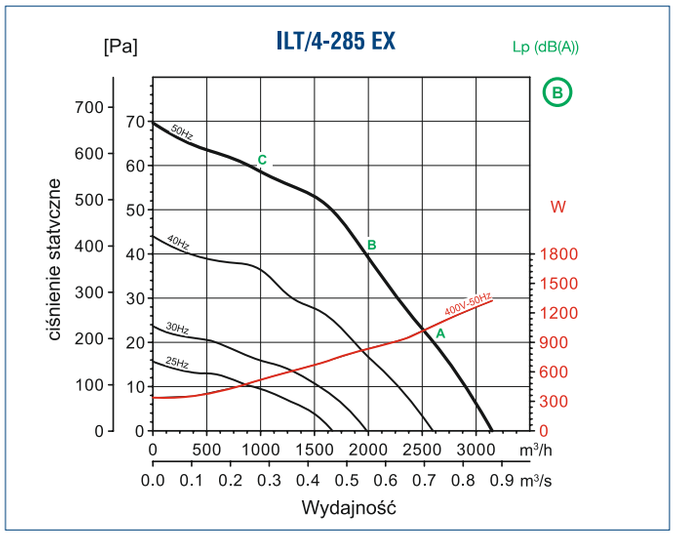

Charakterystyka akustyczna

ILT/4-285 EX (A)		63	125	250	500	1000	2000	4000	8000	razem
WLOT	A	57	69	71	75	76	76	72	67	82
	B	58	70	72	76	77	77	73	68	83
	C	53	65	67	71	72	72	68	63	78
WYLOT	A	54	69	71	80	82	81	78	71	87
	B	55	70	72	81	83	82	79	72	88
	C	51	66	68	77	79	78	75	68	84
EMITOWANY	A	57	64	64	65	61	61	59	56	71
	B	58	65	65	66	62	62	60	57	72
	C	53	60	60	61	57	57	55	52	67

ILT/4-285 EX (B)		63	125	250	500	1000	2000	4000	8000	razem
WLOT	A	57	69	71	75	76	76	72	67	82
	B	57	69	71	75	76	76	72	67	82
	C	52	64	66	70	71	71	67	62	77
WYLOT	A	54	69	71	80	82	81	78	71	87
	B	54	69	71	80	82	81	78	71	87
	C	50	65	67	76	78	77	74	67	83
EMITOWANY	A	57	64	64	65	61	61	59	56	71
	B	57	64	64	65	61	61	59	56	71
	C	52	59	59	60	56	56	54	51	66

Charakterystyki pracy

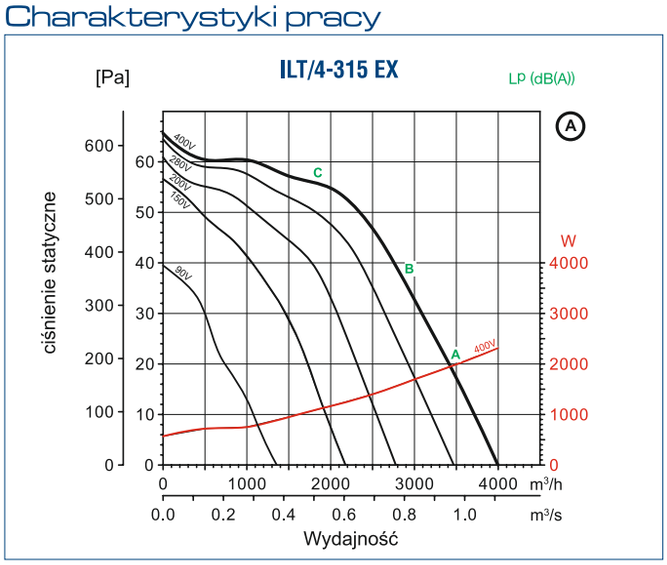

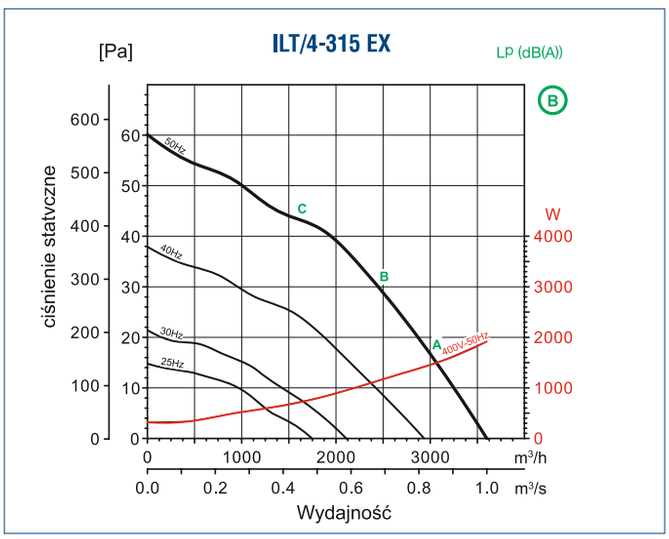

Charakterystyka akustyczna

ILT/4-315 EX (A)		63	125	250	500	1000	2000	4000	8000	razem
WLOT	A	62	74	76	80	81	81	77	72	87
	B	59	71	73	77	78	78	74	69	84
	C	53	65	67	71	72	72	68	63	78
WYLOT	A	59	74	76	85	87	86	83	76	92
	B	56	71	73	82	84	83	80	73	89
	C	51	66	68	77	79	78	75	68	84
EMITOWANY	A	62	69	69	70	66	66	64	61	76
	B	59	66	66	67	63	63	61	58	73
	C	54	61	61	62	58	58	56	53	68

ILT/4-315 EX (B)		63	125	250	500	1000	2000	4000	8000	razem
WLOT	A	59	71	73	77	78	78	74	69	84
	B	55	67	69	73	74	74	70	65	80
	C	50	62	64	68	69	69	65	60	75
WYLOT	A	56	71	73	82	84	83	80	73	89
	B	54	69	71	80	82	81	78	71	87
	C	48	63	65	74	76	75	72	65	81
EMITOWANY	A	59	66	66	67	63	63	61	58	73
	B	55	62	62	63	59	59	57	54	69
	C	51	58	58	59	55	55	53	50	65

Schematy podłączeń elektrycznych

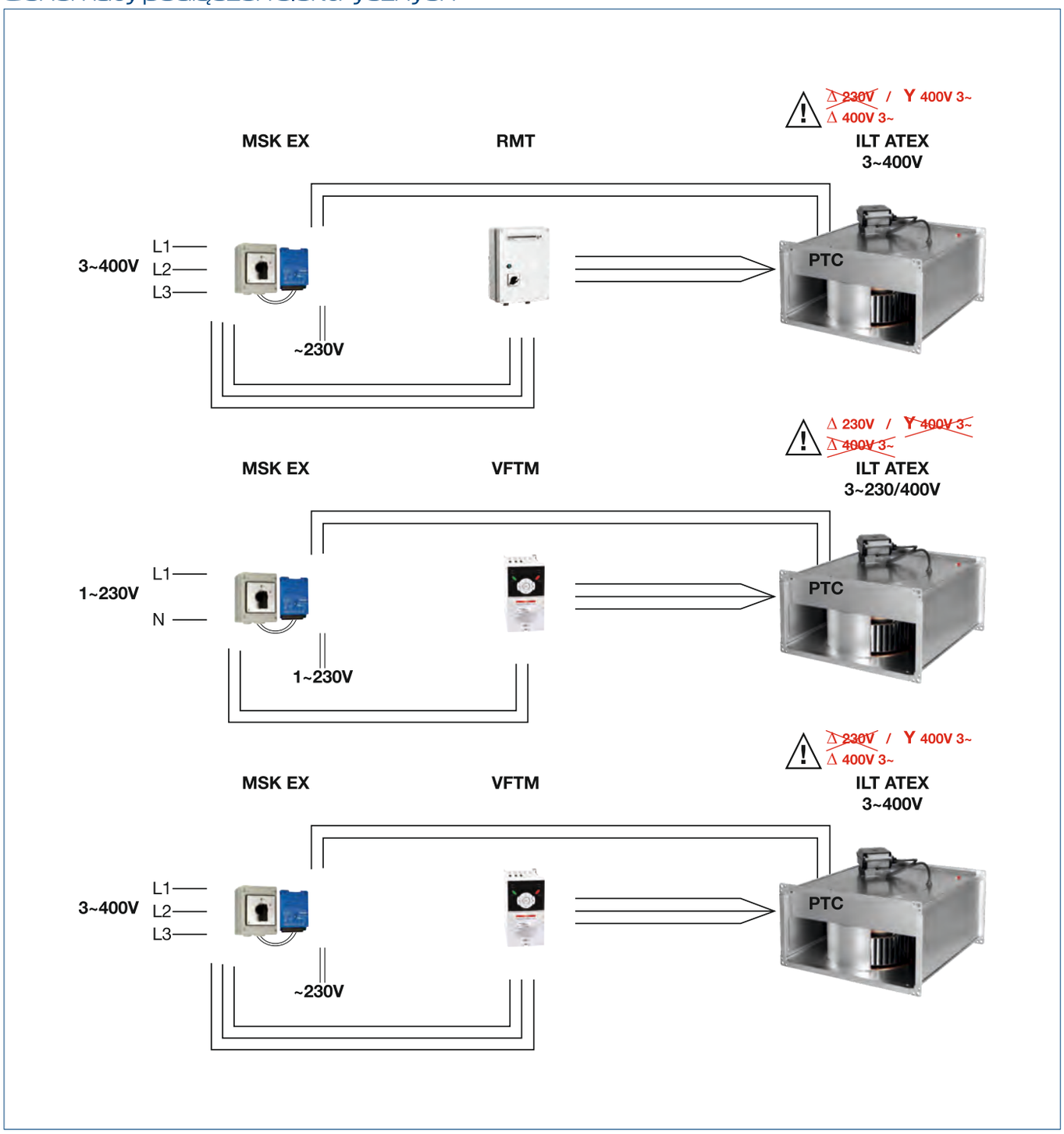

Venture Industries Sp. z o.o.
ul. Mokra 27, 05-092 Łomianki - Kiełpin
tel. +48 22 751 95 50, 751 20 31
fax +48 22 751 22 59, 751 12 02
e-mail: venture@venture.pl

Zastosowanie

Komory lakiernicze, laboratoria chemiczne, przemysł chemiczny, petrochemia itp. Wentylatory promieniowe EGM produkowane są zgodnie z międzynarodowym standardem ISO 9001 i PN-EN 13980. Zaprojektowane do użytku w strefach zagrożenia wybuchem poza kopalniami i wyrobiskami górniczymi. Spełniają wymogi grupy II kategorii 2G/3G - strefa 1 i/lub 2 (Z1 i/lub Z2) oraz kategorii 2D - strefa 21 i/lub 22 (Z21 i/lub Z22), lub dla kategorii 2G/D. Posiadają znak CE i odpowiadają wymaganiom Dyrektywy ATEX 94/9/EC.

Konstrukcja

Wentylatory EGM posiadają wirniki wykonane ze stopów aluminium lub wirniki spawane z blachy stalowej, samoczyszczące, malowane proszkowo. Niezależnie od kategorii, wirniki wyważane zgodnie z ISO 1940-1. Obudowa spawana z blachy stalowej, malowana proszkowo na kolor RAL 9005 czarny. Obudowa wyposażona jest w otwór inspekcyjny i drenażowy. Konstrukcja zawiera detale wykonane z blachy mosiężnej minimalizujące ryzyko zaiskrzenia. Wirniki i obudowa wykonane ze stali galwanizowanej, ocynkowanej lub nierdzewnej dostarczane na życzenie.

Silnik elektryczny

Wyposażone w silniki elektryczne trójfazowe 230/400V lub 400V 50Hz, przystosowane do pracy w strefach zagrożonych wybuchem. Silniki o innej klasie temperaturowej, różne formy zabezpieczenia budowy (np. nA, d, de itp.) dostarczane na specjalne życzenie. Wentylatory EGM przystosowane są do transportu medium o temperaturze w zakresie –20˚C do +60˚C, gdzie otoczenie silnika elektrycznego nie może przekraczać –20˚C do +40˚C. Transportowane medium, w zależności od kategorii, to: opary gazów, mgły, a także pyły. Standardowo wykonane w figurze LG 270, na życzenie klienta istnieje możliwość zamówienia wentylatora w innej figurze. Wybrane modele mogą być dostarczone w wersji przystosowanej do regulacji falownikiem. Wykonania niestandardowe i specjalne wymagają ustaleń z Venture Industries Sp. z o.o.

UWAGA

Instalator i użytkownik urządzenia jest zobowiązany przestrzegać wymagań określonych w dyrektywie 99/92/EC (tzw. „ATEX USERS") (89/391/EWG) w zakresie zapewnienia minimalnych wymagań dotyczących bezpieczeństwa i ochrony zdrowia personelu w strefach zagrożonych wybuchem. Dla wentylatorów kategorii 2D obowiązkowe jest zastosowanie wibroizolatorów oraz systemu monitorowania wibracji (wyposażenie dodatkowe dostępne u specjalistycznych dostawców). Zalecamy również stosowanie osłon na otwór wlotowy i wylotowy wentylatora, układów monitorowania wibracji i temperatury oraz wibroizolatorów dla urządzeń wszystkich kategorii.

Dla modeli od EGM 80 do EGM 300 dedykowany rozłącznik 10A, 3-biegunowy + styk pomocniczy, nr art.44025761.
Dla modeli EGM 500 i EGM 700 dedykowany rozłącznik 20A, 6-biegunowy, nr art. 44025760.

Dane techniczne

Typ	zasilanie	wydajność max. [m³/h]	ciśnienie max. [Pa]	moc silnika [kW]	prąd znam. przy 400 V [A]	obroty znam. [obr./min]	czas tE* [s]	masa [kg]	nr artykułu
Silnik: II 2GD EEx II T3/T125°C									
EGM 80 II 2 G Ex c e IIB T3	230V∆/400VY, 50Hz	1100	1200	0,55	1,4	2720	12,0	25	45511200
EGM 100 II 2 G Ex c e IIB T3	230V∆/400VY, 50Hz	1400	1650	0,75	1,8	2760	10,5	25	45511210
EGM 130 II 2 G Ex c e IIB T3	230V∆/400VY, 50Hz	1500	1880	1,10	2,4	2780	7,2	30	45511220
EGM 200 II 2 G Ex c e IIB T3	230V∆/400VY, 50Hz	2300	1950	1,50	3,5	2850	10,0	40	45511230
EGM 300 II 2 G Ex c e IIB T3	230V∆/400VY, 50Hz	3500	2400	2,40	4,8	2905	6,0	55	45511240
EGM 500 II 2 G Ex c e IIB T3	400V∆/690VY, 50Hz	6100	2150	5,50	10,4	2915	9,0	80	45511250
EGM 700 II 2 G Ex c e IIB T3	400V∆/690VY, 50Hz	8800	3400	7,00	12,7	2920	7,0	130	45511260

Akcesoria

redukcja, dyfuzor

osłona wylotu

wibroizolator

rozłącznik 3-biegunowy 10A

rozłącznik 6-biegunowy 20A

Dane techniczne

Typ	zasilanie	wydajność max. [m³/h]	ciśnienie max. [Pa]	moc silnika [kW]	prąd znam. przy 400 V [A]	obroty znam. [obr./min]	czas tE* [s]	masa [kg]	nr artykułu
			Silnik:II 2D IP6X T125°C						
EGM 80 II 2 D Ex tD A21 IP6X T125°C	230V∆/400VY, 50Hz	1100	1200	0,55	1,36	2800	-	25	45511400
EGM 100 II 2 D Ex tD A21 IP6X T125°C	230V∆/400VY, 50Hz	1400	1650	0,75	1,73	2855	-	25	45511410
EGM 130 II 2 D Ex tD A21 IP6X T125°C	230V∆/400VY, 50Hz	1500	1880	1,10	2,40	2845	-	30	45511420
EGM 200 II 2 D Ex tD A21 IP6X T125°C	230V∆/400VY, 50Hz	2300	1950	1,50	3,25	2860	-	40	45511430
EGM 300 II 2 D Ex tD A21 IP6X T125°C	230V∆/400VY, 50Hz	3500	2400	3,00	6,10	2890	-	55	45511440
EGM 500 II 2 D Ex tD A21 IP6X T125°C	400V∆/690VY, 50Hz	6100	2150	5,50	10,30	2925	-	80	45511450
EGM 700 II 2 D Ex tD A21 IP6X T125°C	400V∆/690VY, 50Hz	8800	3400	7,50	13,80	2930	-	130	45511460
			Silnik: II 2G EEx d/de IIC T4						
EGM 80 II 2 G Ex cd/de IIB T4	230V∆/400VY, 50Hz	1100	1200	0,55	1,38	2790	-	25	45511500
EGM 100 II 2 G Ex cd/de IIB T4	230V∆/400VY, 50Hz	1400	1650	0,75	1,75	2840	-	25	45511510
EGM 130 II 2 G Ex cd/de IIB T4	230V∆/400VY, 50Hz	1500	1880	1,10	2,45	2835	-	30	45511520
EGM 200 II 2 G Ex cd/de IIB T4	230V∆/400VY, 50Hz	2300	1950	1,50	3,30	2850	-	40	45511530
EGM 300 II 2 G Ex cd/de IIB T4	230V∆/400VY, 50Hz	3500	2400	3,00	6,20	2885	-	55	45511540
EGM 500 II 2 G Ex cd/de IIB T4	400V∆/690VY, 50Hz	6100	2150	5,50	10,50	2925	-	80	45511550
EGM 700 II 2 G Ex cd/de IIB T4	400V∆/690VY, 50Hz	8800	3400	7,50	14,00	2930	-	130	45511560

* określa się jedynie dla silników budowy wzmocnionej EExe

Charakterystyki pracy

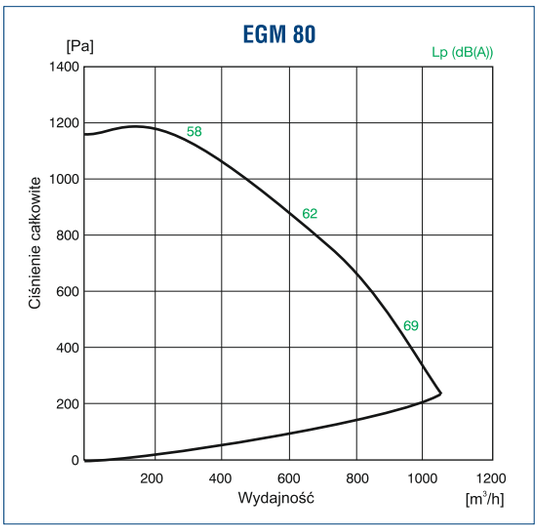

Wymiary [mm]

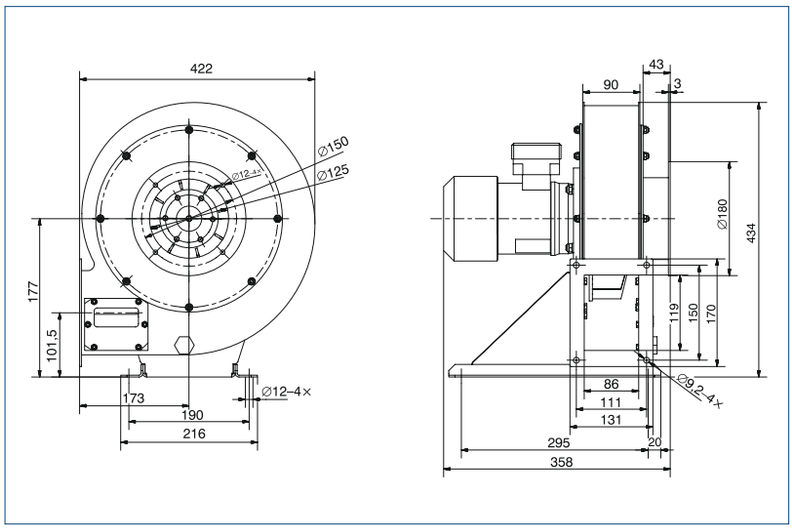

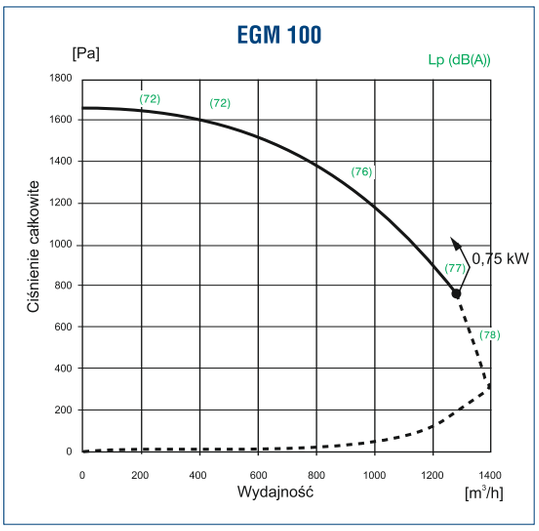

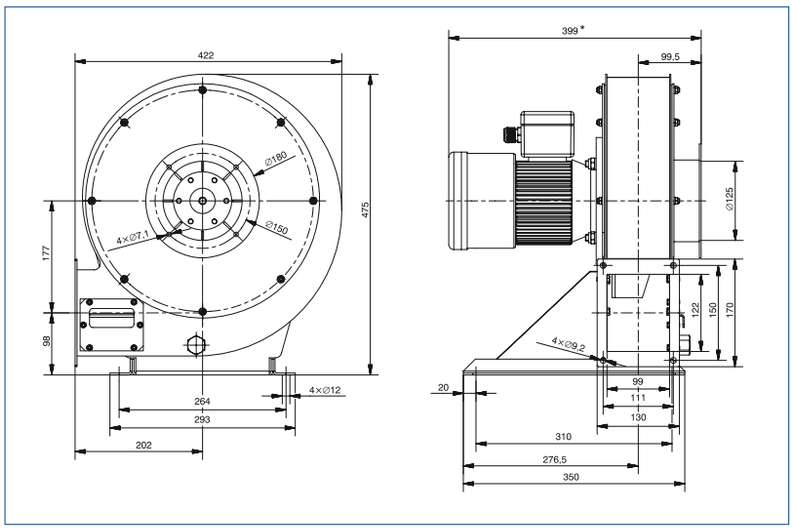

Venture Industries Sp. z o.o.
ul. Mokra 27, 05-092 Łomianki - Kiełpin
tel. +48 22 751 95 50, 751 20 31
fax +48 22 751 22 59, 751 12 02
e-mail: venture@venture.pl

Charakterystyki pracy

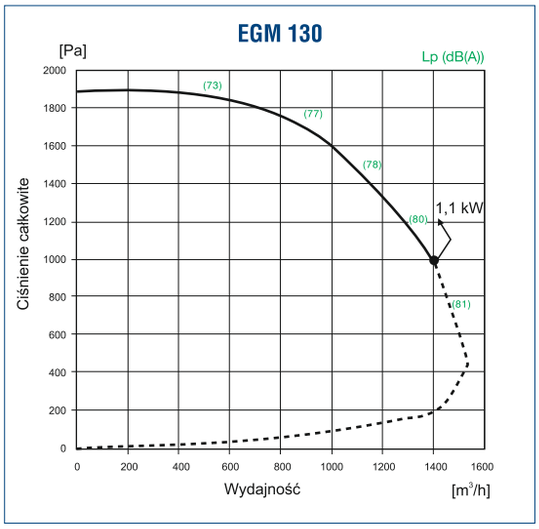

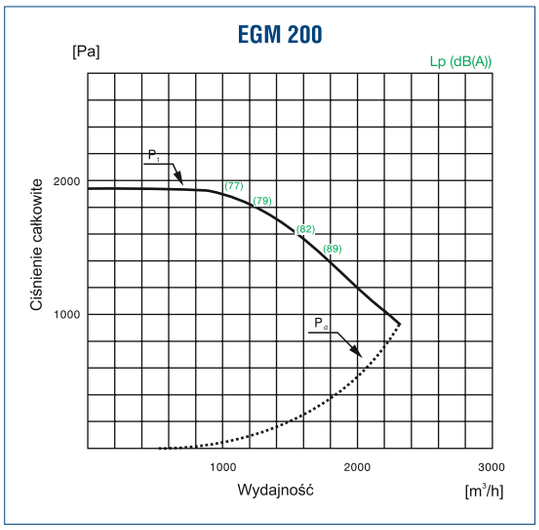

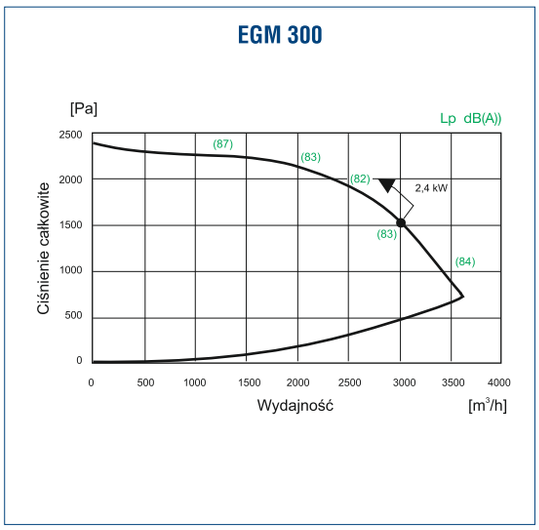

Wymiary [mm]

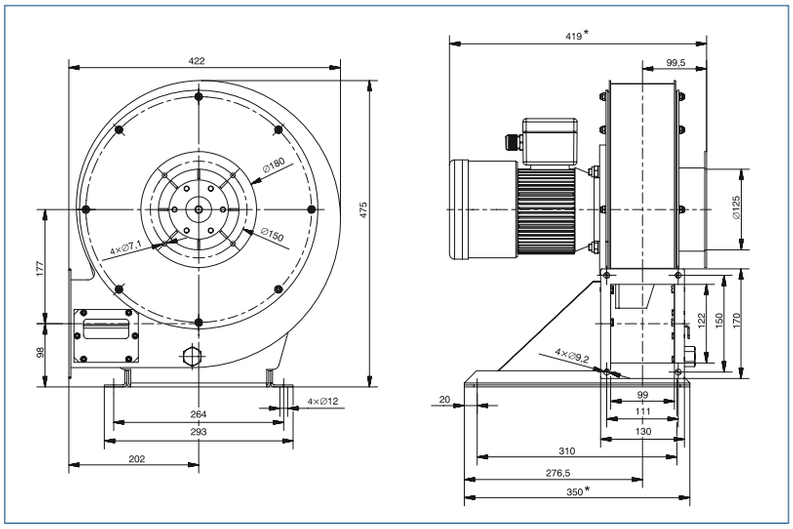

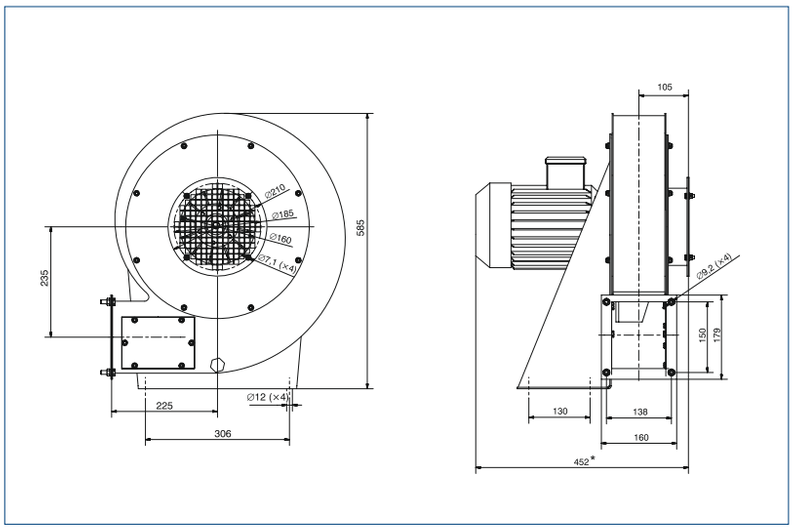

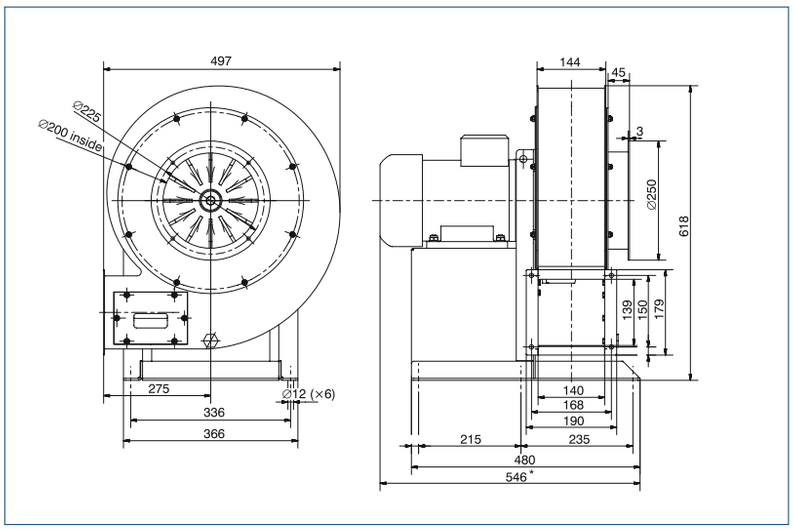

* - wymiar zależny od typu silnika

Charakterystyki pracy

EGM 500

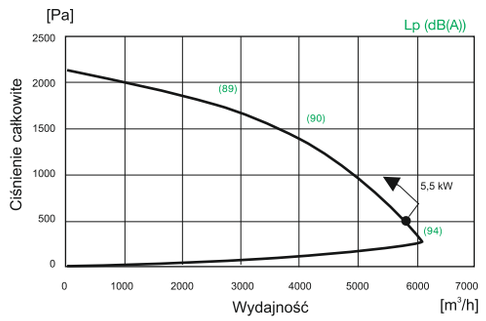

Wymiary [mm]

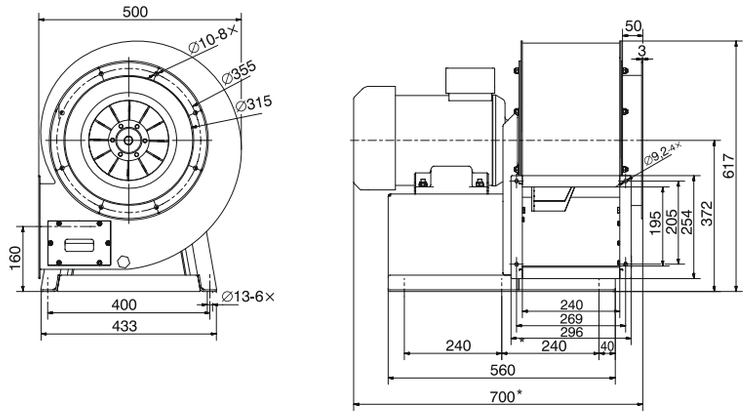

EGM 700

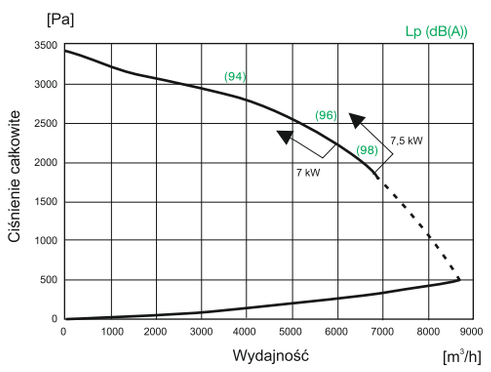

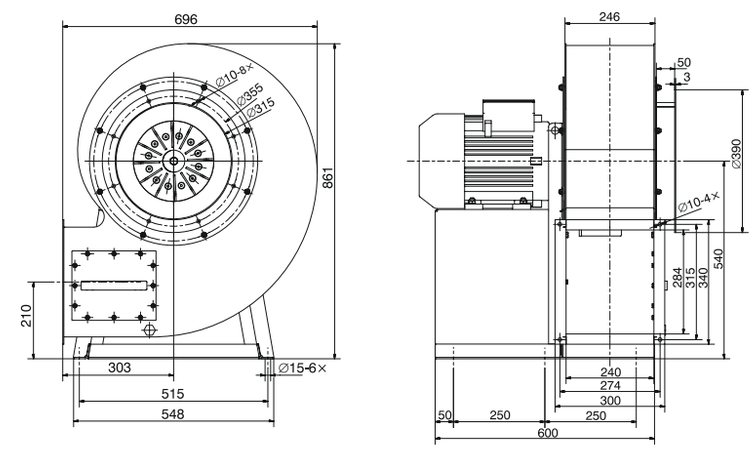

* - wymiar zależny od typu silnika

Venture Industries Sp. z o.o.
ul. Mokra 27, 05-092 Łomianki - Kiełpin
tel. +48 22 751 95 50, 751 20 31
fax +48 22 751 22 59, 751 12 02
e-mail: venture@venture.pl

Zastosowanie

Wentylatory promieniowe ELF produkowane są zgodnie z międzynarodowym standardem ISO 9001 oraz zgodnie z normą o systemie zapewnienia jakości w przypadku produkcji wyrobów przeznaczonych do użycia w przestrzeniach zagrożonych wybuchem - PN-EN 13980. Odpowiadają wymaganiom Dyrektywy ATEX 94/9/EC, zaprojektowane do użytku w strefach zagrożenia wybuchem poza kopalniami i wyrobiskami górniczymi. Spełniają wymogi grupy II kategorii 2G/3G - strefa 1 i/lub 2. Przeznaczone są do montażu wewnątrz, w instalacji (tj. kanały na wlocie i/lub wylocie z wentylatora). Temperatura transportowanego medium nie może przekraczać 60°C, gdzie otoczenie silnika elektrycznego nie może przekraczać -20°C do +40°C.

Konstrukcja

Obudowy wentylatorów ELF standardowo są spawane z blachy stalowej (dla wersji SSI stal nierdzewna), malowane farbą proszkową poliestrową. Standardowo wykonane w figurze LG 90, na życzenie klienta istnieje możliwość zamówienia wentylatora w innej figurze LG (figury RD wymagają dodatkowych uzgodnień). Podstawa stalowa spawana wyposażona w zacisk uziemienia - standardowo dla modeli od wielkości 160, dla wielkości od 97 do 146 podstawa dostępna na życzenie.
W konstrukcji zastosowano elementy wykonane z blachy mosiężnej minimalizujące ryzyko zaiskrzenia. Wirniki z łopatkami zagiętymi typu F są spawane/zgrzewane z blachy stalowej (dla wersji SSI stal nierdzewna), wyważane są dynamicznie wg ISO1940 w klasie dokładności G2.5.

Silnik elektryczny

Wentylatory ELF wyposażane są w silniki indukcyjne elektryczne trójfazowe 230/400V lub 400V 50Hz przystosowane do pracy w strefach zagrożonych wybuchem. Silniki o innej klasie temperaturowej, różne formy zabezpieczenia budowy (np. nA, d, de itp.) dostarczane na specjalne życzenie. Silniki wyposażone są w czujniki pozystorowe PTC - które należy podłączyć do układu zabezpieczenia - specyfikowane przez instalatora/klienta. Schemat podłączenia elektrycznego rys. 12, str. 889.

UWAGA

Instalator i użytkownik urządzenia jest zobowiązany przestrzegać wymagań określonych w dyrektywie 99/92/EC (tzw. "ATEX USERS") (89/391 /EWG) w zakresie zapewnienia minimalnych wymagań dotyczących bezpieczeństwa i ochrony zdrowia personelu w strefach zagrożonych wybuchem.
Zalecamy również stosowanie osłon na otwór wlotowy i wylotowy wentylatora, układów monitorowania wibracji i temperatury oraz wibroizolatorów dla urządzeń wszystkich kategorii.

Dla modeli od ELF-x-108 do ELF-x-315 (oprócz modelu ELF-2-250) dedykowany rozłącznik 10A, 3-biegunowy + styk pomocniczy, nr art.44025761.
Dla modelu ELF-2-250 dedykowany rozłącznik 20A, 3-biegunowy + styk pomocniczy, nr art. 44025762.
Dla modeli od ELF-4-400 do ELF-6-450 dedykowany rozłącznik 20A, 6-biegunowy, nr art. 44025760.

Dane techniczne

Typ	moc silnika [kW]	wydajność max. [m³/h]	spręż. max. [Pa]	prąd znam. przy 400 V [A]	obroty znam. [1/min]	czas t_E(1) [s]	masa [kg]	krotność prądu rozruch. [Ia/In]	nr artykułu
Silnik: 400V 50Hz II 2G EExe II T3 IP55									
ELF-2-108 II 2 G c T3 IP5X	0,09	390	320	0,33	2800	50	5	3,7	45517000
ELF-4-108II 2 G c T3 IP5X	0,06	200	80	0,27	1400	80	5	3,25	45517005
ELF-2-120II 2 G c T3 IP5X	0,12	560	410	0,47	2810	40	6	3,9	45517010
ELF-4-120II 2 G c T3 IP5X	0,06	280	105	0,27	1400	80	6	3,25	45517015
ELF-2-133II 2 G c T3 IP5X	0,18/0,25	700/900	550	0,50/0,70	2710/2770	39,5/25,8	7,8/8,6	4,00/4,40	45517020/22
ELF-4-133II 2 G c T3 IP5X	0,06	420	145	0,27	1400	80	6,9	3,25	45517025
ELF-2-146II 2 G c T3 IP5X	0,25/0,37	800/1100	720	0,70/1,0	2770/2680	25,8/18,2	8,5/10,5	4,40/4,00	45517030/32
ELF-4-146II 2 G c T3 IP5X	0,06	530	400	0,27	1400	80	8	3,25	45517035
ELF-2-160II 2 G c T3 IP5X	0,37/0,55	850/1450	870	1,00/1,40	2680/2720	18,2/12,0		2,04,0	45517040/42
ELF-4-160II 2 G c T3 IP5X	0,12	680	220	0,5	1380	50,3	9	3,4	45517045
ELF-2-180II 2 G c T3 IP5X	0,75	1800	1050	1,8	2760	10,5	16	4,7	45517050
ELF-4-180II 2 G c T3 IP5X	0,25	950	260	0,8	1350	41,7	13	3,7	45517055

Akcesoria

króciec prosty

króciec prosty z kołnierzem

króciec wylotowy - redukcja

wibroizolator

podstawa pod silnik

osłona wylotu

rozłącznik 3-biegunowy 10A

rozłącznik 6-biegunowy 20A

Dane techniczne

Typ	moc silnika [kW]	wydajność max. [m³/h]	spręż. max. [Pa]	prąd znam. przy 400 V [A]	obroty znam. [1/min]	czas t_E(1) [s]	masa [kg]	krotność prądu rozruch. [Ia/In]	nr artykułu
Silnik: 400V 50Hz II 2G EExe II T3 IP55									
ELF-2-200 II 2 G c T3 IP5X	1,5	2350	1300	3,5	2850	10	33	6	45517060
ELF-4-200 II 2 G c T3 IP5X	0,37	1400	400	1,3	1350	20,4	28	3,6	45517065
ELF-2-225 II 2 G c T3 IP5X	2,4	3500	1600	4,8	2905	6	55	8,3	45517070
ELF-4-225 II 2 G c T3 IP5X	0,55	2100	400	1,6	1370	16,5	39	3,4	45517075
ELF-2-250 II 2 G c T3 IP5X	5,5	6100	1750	10,4	2915	9	95	7,1	45517085
ELF-4-250 II 2 G c T3 IP5X	0,75	3300	470	2,1	1370	20	50	4,6	45517090
ELF-4-315 II 2 G c T3 IP5X	3	6700	750	6,9	1415	9	115	5,75	45517090
ELF-6-315 II 2 G c T3 IP5X	0,75	4400	350	2,1	915	32	65	3,7	45517092
ELF-4-400 II 2 G c T3 IP5X	7,5	11600	1200	14,6	1450	50	140	7	45517095
ELF-6-400 II 2 G c T3 IP5X	2,2	800	2080	5,1	960	19	102	5,9	45517097
ELF-6-450 II 2 G c T3 IP5X	5,5	14500	6,4	11,6	950	8	155	6,4	45517098
Wersja ze stali nierdzewnej ALSI304 (1.4301)									
ELF-2-97 II 2 G c T3 IP5X SSI	0,09	305	280	0,33	2800	50	5	3,7	45517100
ELF-4-97 II 2 G c T3 IP5X SSI	0,06	155	70	0,27	1400	80	5	3,25	45517110
ELF-2-120 II 2 G c T3 IP5X SSI	0,12	560	410	0,47	2810	40	6	3,9	45517120
ELF-4-120 II 2 G c T3 IP5X SSI	0,06	280	105	0,27	1400	80	6	3,25	45517130
ELF-2-160 II 2 G c T3 IP5X SSI	0,37/0,55	850/1450	870	1,00/1,40	2680/2720	18,2/12,0		4,00/4,40	45517140/42
ELF-4-160 II 2 G c T3 IP5X SSI	0,12	680	220	7150	1380	50,3	9	3,4	45517150
ELF-2-180 II 2 G c T3 IP5X SSI	0,75	1800	1050	1,8	2760	10,5	16	4,7	45517160
ELF-4-180 II 2 G c T3 IP5X SSI	0,25	950	260	0,8	1350	41,7	13	3,7	45517170

Charakterystyki pracy

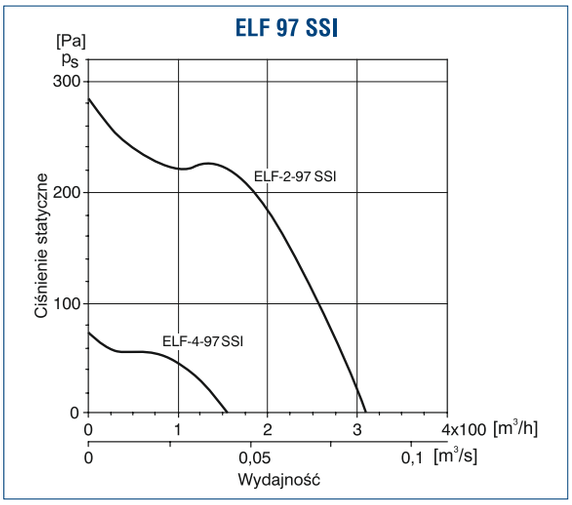

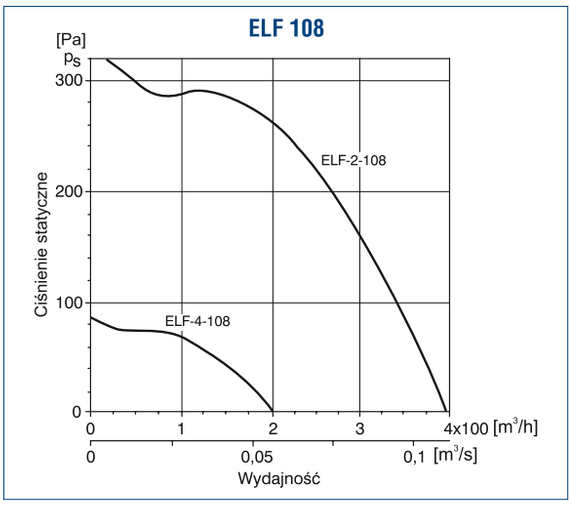

Wymiary [mm]

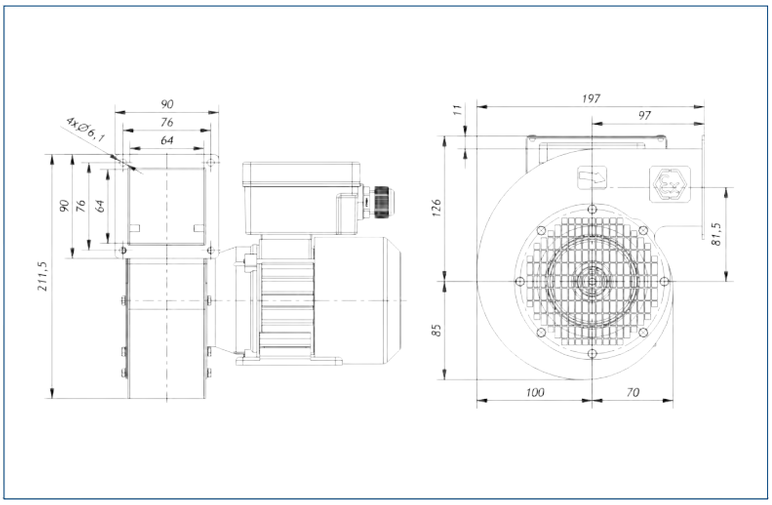

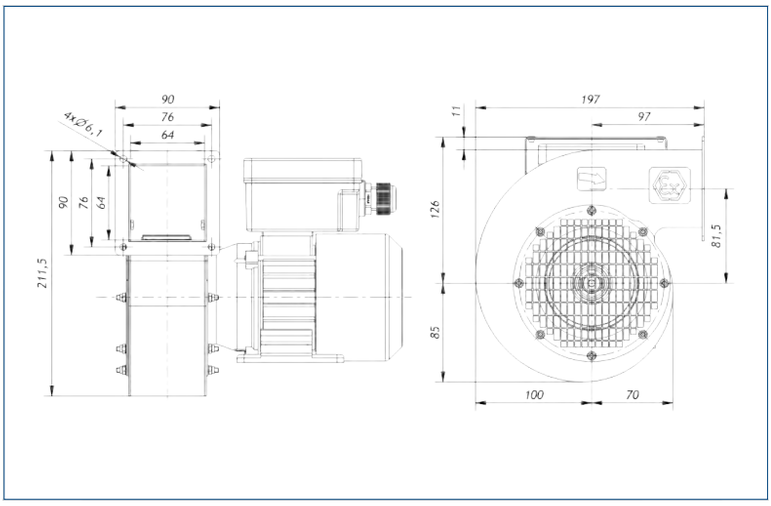

Venture Industries Sp. z o.o.
ul. Mokra 27, 05-092 Łomianki - Kiełpin
tel. +48 22 751 95 50, 751 20 31
fax +48 22 751 22 59, 751 12 02
e-mail: venture@venture.pl

Charakterystyki pracy

ELF 120 (SSI)/120

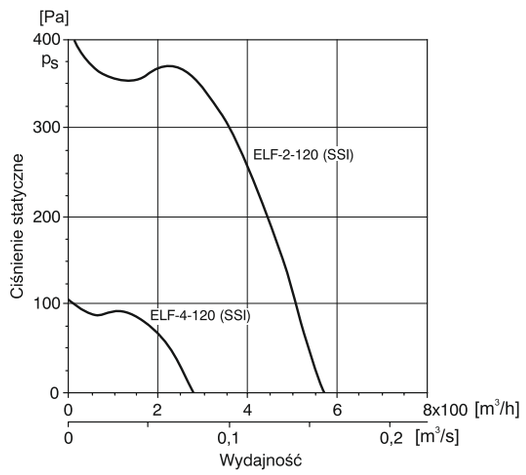

Wymiary [mm]

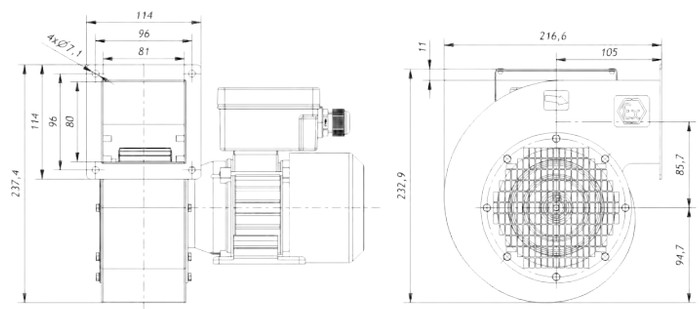

ELF 133

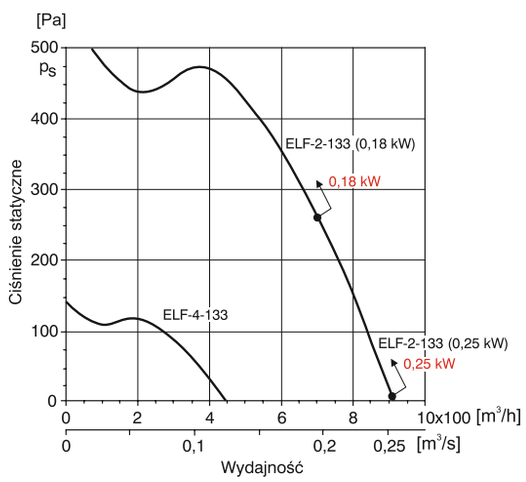

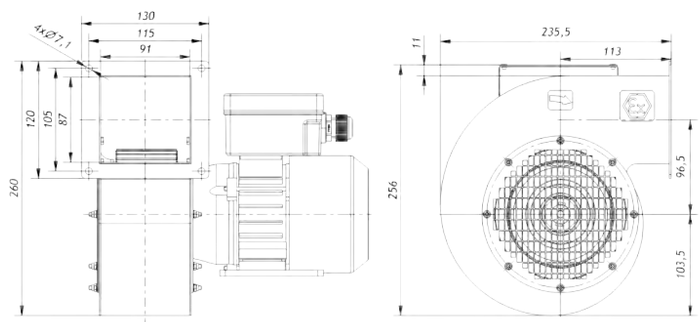

ELF 146

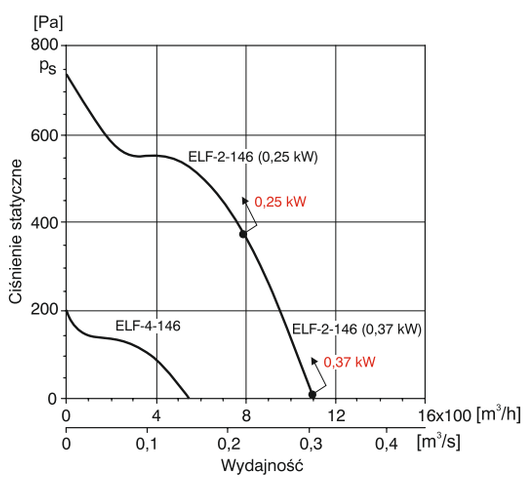

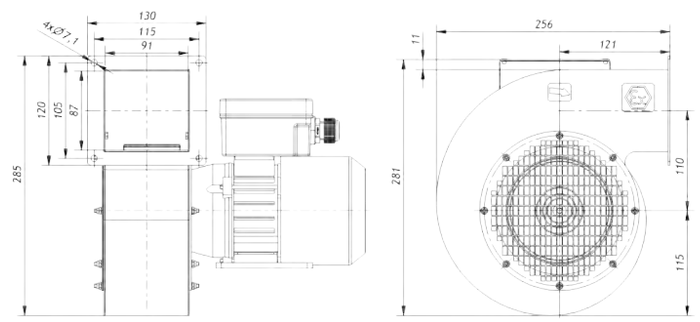

Charakterystyki pracy

ELF 160 (SSI)

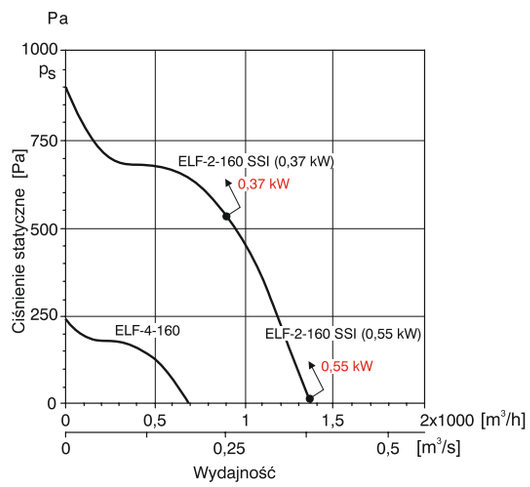

ELF 180 (SSI)

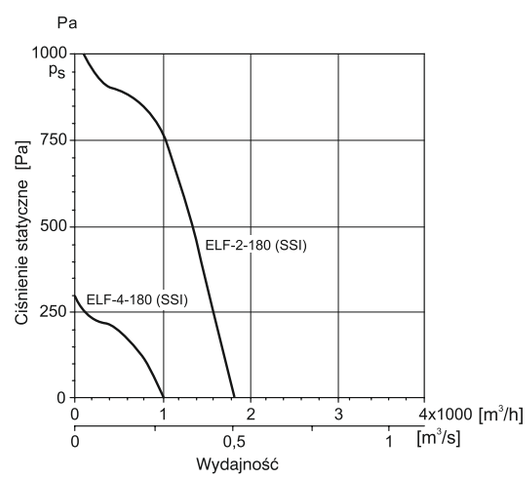

ELF 200

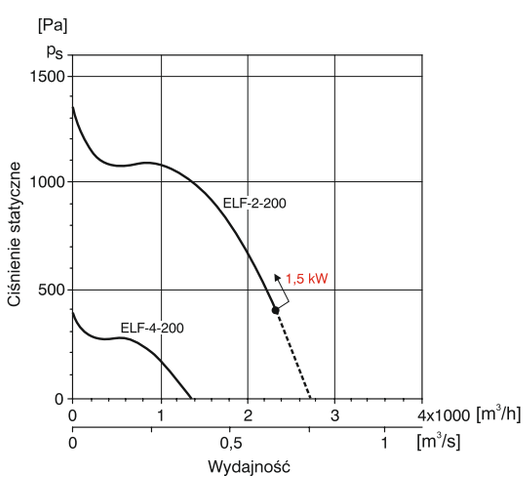

Wymiary [mm]

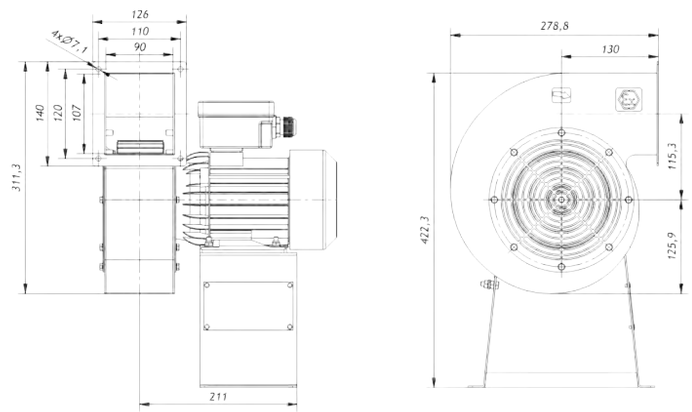

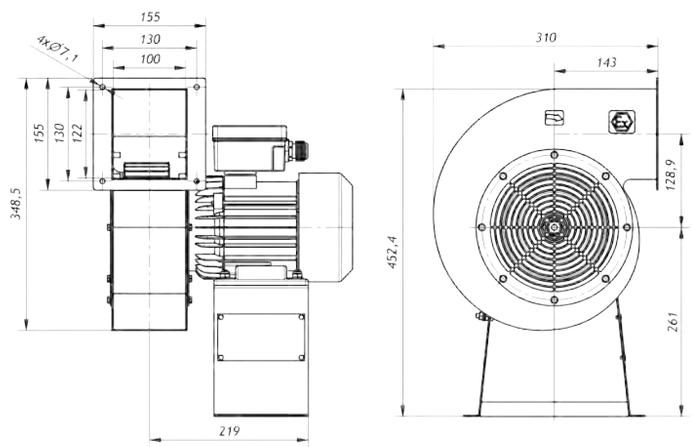

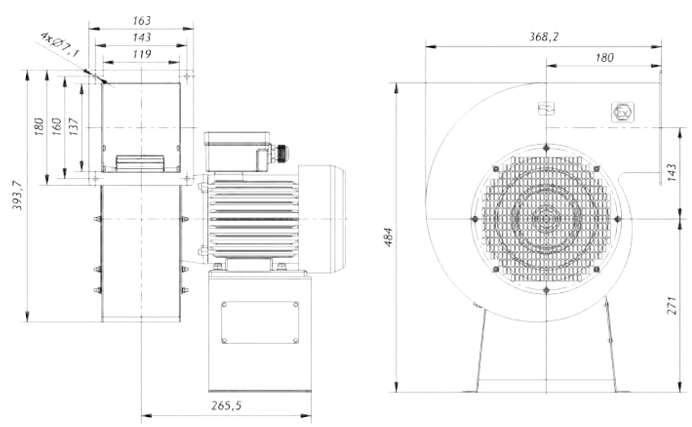

Venture Industries Sp. z o.o.
ul. Mokra 27, 05-092 Łomianki - Kiełpin
tel. +48 22 751 95 50, 751 20 31
fax +48 22 751 22 59, 751 12 02
e-mail: venture@venture.pl

Charakterystyki pracy

Wymiary [mm]

ELF 225

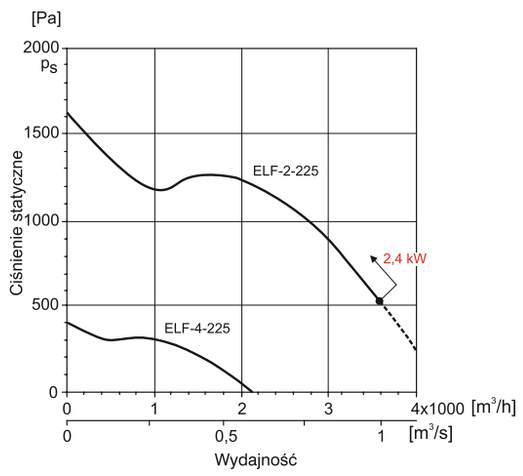

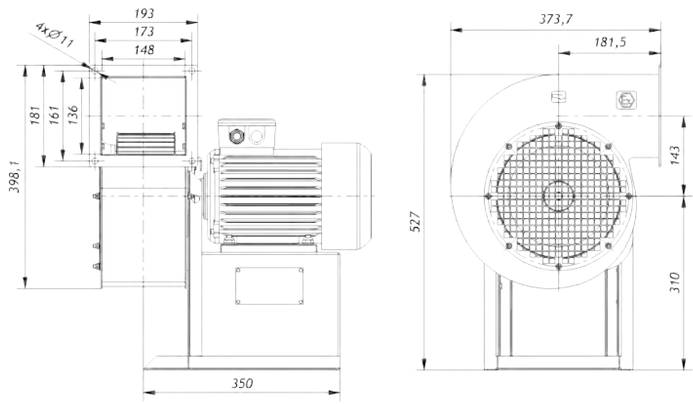

ELF-2-250

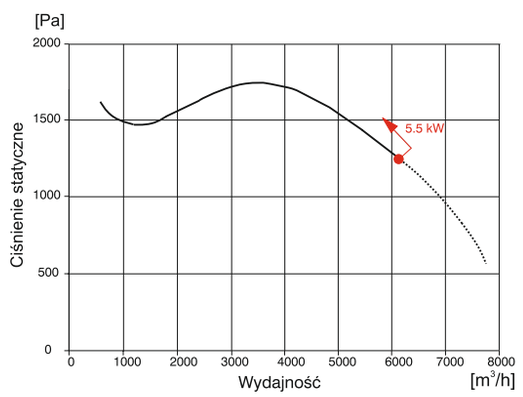

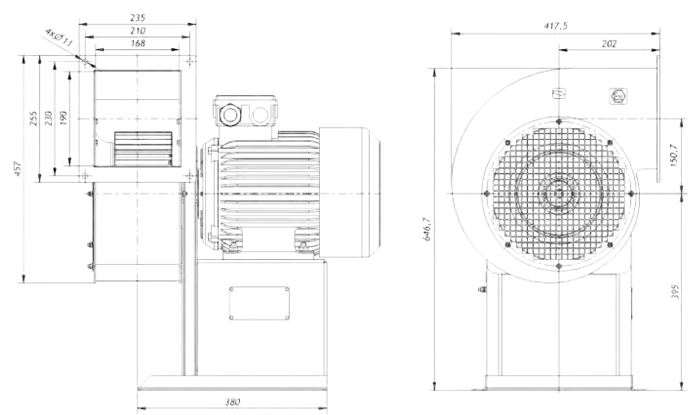

ELF-4-250

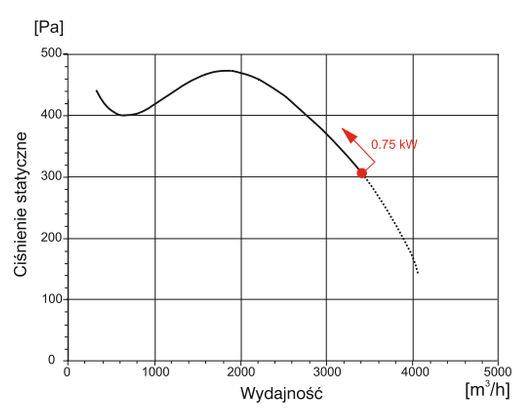

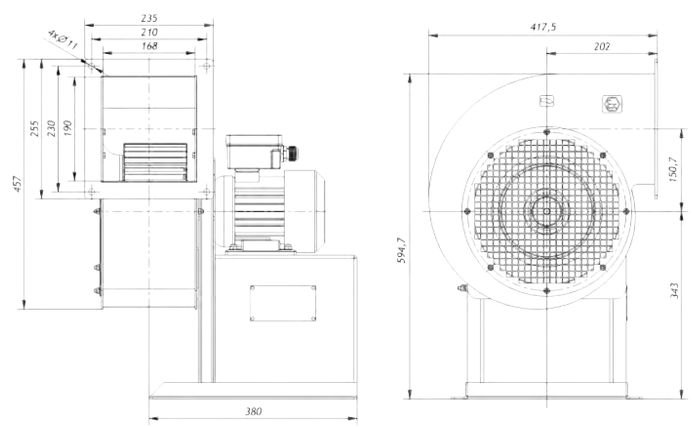

Charakterystyki pracy

Wymiary [mm]

ELF 315

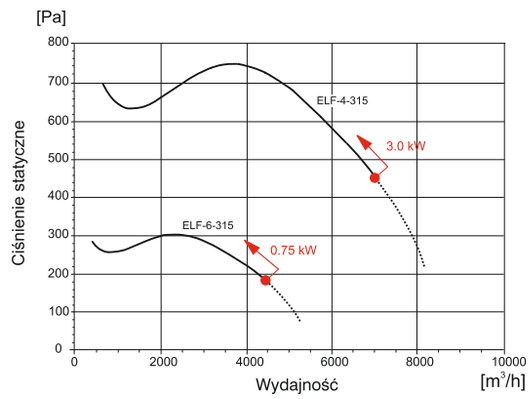

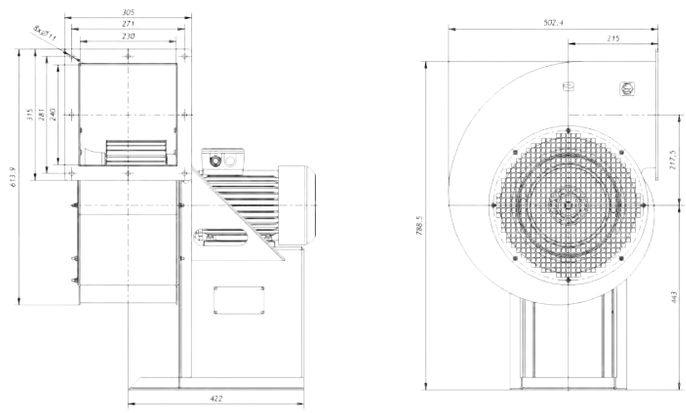

ELF 400

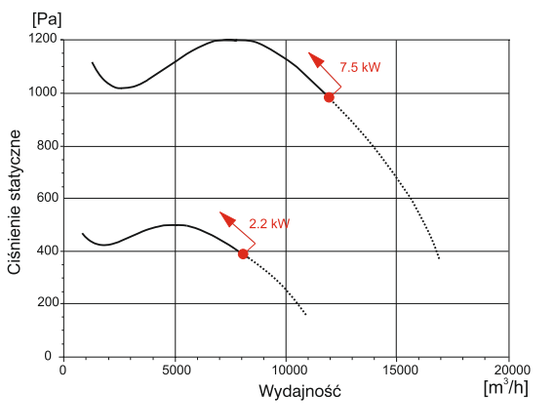

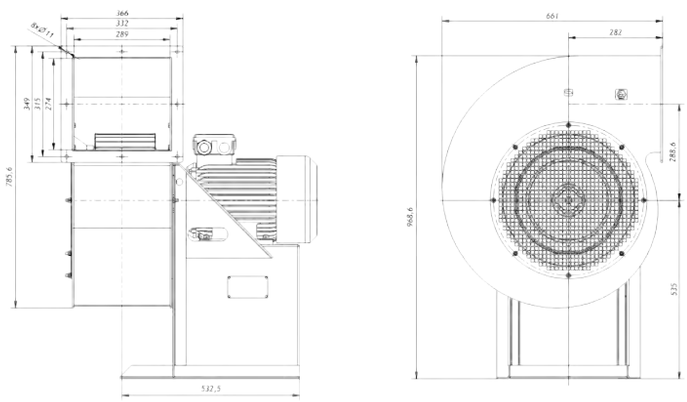

ELF-6-450

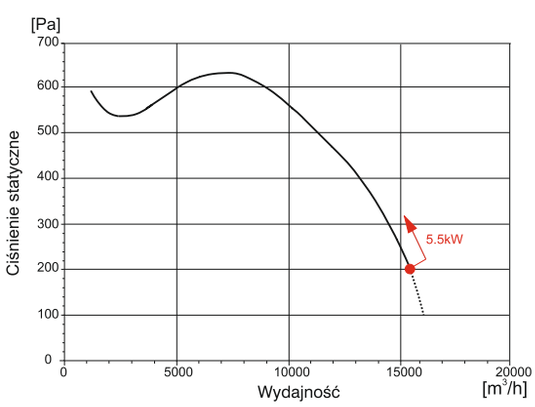

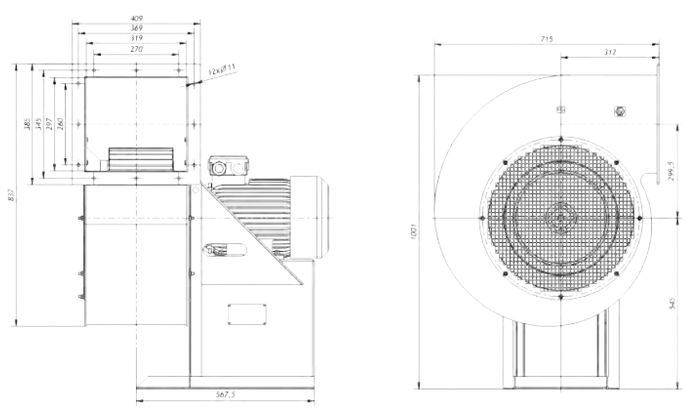

Venture Industries Sp. z o.o.
ul. Mokra 27, 05-092 Łomianki - Kiełpin
tel. +48 22 751 95 50, 751 20 31
fax +48 22 751 22 59, 751 12 02
e-mail: venture@venture.pl

Zastosowanie

Komory lakiernicze, laboratoria chemiczne, przemysł chemiczny, petrochemia itp. Wentylatory promieniowe EMT produkowane są zgodnie z międzynarodowymi standardami zachowania jakości ISO 9001 i PN-EN 13980. Zaprojektowane do użytku w strefach zagrożenia wybuchem poza kopalniami i wyrobiskami górniczymi. Spełniają wymogi grupy II kategorii 2G/3G - strefa 1 i/lub 2 (dawniej Z1 i/lub Z2) oraz kategorii 2 D - strefa 21 i/lub 22 (dawniej Z21 i/lub Z22), lub dla kategorii 2G/D. Posiadają znak CE i odpowiadają wymaganiom Dyrektywy "ATEX" 94/9/EC, w tym normy EN 14986:2007.

Konstrukcja

Wentylatory EMT posiadają malowane wirniki aluminiowe. Niezależnie od kategorii, wirniki wyważane zgodnie z ISO 14694. Obudowa wykonana ze stopów aluminium, malowana na kolor RAL 9005 (czarny). Konstrukcja zawiera detale wykonane z blachy mosiężnej i/lub aluminiowej minimalizujące ryzyko zaiskrzenia. Wentylator wyposażony jest standardowo w osłonę na wlocie i wylocie, oraz w dodatkowy zacisk uziemienia głównego.

Silnik elektryczny

Wyposażone w silniki elektryczne budowy wzmocnionej EEx e, trójfazowe 230/400V lub 400/690V 50Hz, przystosowane do pracy w strefach zagrożonych wybuchem, w klasie temperaturowej T3 dla gazów (kategoria 2 G i 3G) lub T125C dla pyłów (kategoria 2 D i 3D). Silniki o innej klasie temperaturowej, różne formy zabezpieczenia budowy (np. nA, d, de itp.) dostarczane na specjalne życzenie. Wentylatory EMT przystosowane są do transportu medium o temperaturze w zakresie -20°C do +60°C, gdzie otoczenie silnika elektrycznego nie może przekraczać -20°C do +40°C. Transportowane medium, w zależności od kategorii, to: opary gazów, mgły, a także pyły. Standardowo wykonane w figurze LG 270, wykonanie urządzenia w innej figurze wymaga wcześniejszych uzgodnień z Venture Industries Sp. z o.o. W wentylatorach EMT-160 i EMT-290 istnieje możliwość zmiany figury. Wybrane typy mogą być dostarczone w wersji przystosowanej do regulacji falownikiem. Wykonania niestandardowe i specjalne wymagają ustaleń z Venture Industries Sp. z o.o.

UWAGA

Instalator i użytkownik urządzenia jest zobowiązany przestrzegać wymagań określonych w dyrektywie 1999/92/WE (tzw. "ATEX-USERS") (89/391/EWG) w zakresie zapewnienia minimalnych wymagań dotyczących bezpieczeństwa i ochrony zdrowia personelu w strefach zagrożonych wybuchem. Dla wentylatorów kategorii 2 D obowiązkowe jest zastosowanie wibroizolatorów oraz systemu monitorowania wibracji (wyposażenie dodatkowe dostępne u specjalistycznych dostawców). Zalecamy również stosowanie osłon na otwór wlotowy i wylotowy wentylatora, układów monitorowania wibracji i temperatury oraz wibroizolatorów dla urządzeń wszystkich kategorii.

Dla modeli od EMT-03 do EMT-160 dedykowany rozłącznik 10A, 3-biegunowy + styk pomocniczy, nr art.44025761.
Dla modelu EMT-290 dedykowany rozłącznik 20A, 6-biegunowy, nr art. 44025760.

Dane techniczne

Typ	wydajność max. [m³/h]	ciśnienie max. [Pa]	obroty znam. [obr./min]	moc znam. [kW]	prąd znam. przy 400 V [A]	masa [kg]	nr artykułu
EMT-03 II 3 G c T3 IP5X	410	1200	2770	0,18	0,50	9,2	45517300
EMT-25 II 3 G c T3 IP5X	460	1350	2770	0,25	0,70	9,8	45517310
EMT-50 II 3 G c T3 IP5X	690	2100	2720	0,55	1,40	16,0	45517320
EMT-90 II 3 G c T3 IP5X	1220	2150	2780	1,10	2,40	21,0	45517330
EMT-160 II 3 G c T3 IP5X	2040	2250	2860	2,20	4,70	39,0	45517340
EMT-290 II 3 G c T3 IP5X	3700	3252	2875	4,00	7,50	62,0	45517350
EMT-03 II 2 G c T3 IP5X	410	1200	2770	0,18	0,50	9,2	45517400
EMT-25 II 2 G c T3 IP5X	460	1350	2770	0,25	0,70	9,8	45517410
EMT-50 II 2 G c T3 IP5X	690	2100	2720	0,55	1,40	16,0	45517420
EMT-90 II 2 G c T3 IP5X	1220	2150	2780	1,10	2,40	21,0	45517430

Akcesoria

wyłącznik
3-biegunowy 10A

wyłącznik
6-biegunowy 20A

Dane techniczne

Typ wentylatora	wydajność max. [m³/h]	ciśnienie max. [Pa]	obroty znam. [obr./min]	moc znam. [kW]	prąd znam. przy 400 V [A]	masa [kg]	nr artykułu
EMT-160 II 2 G c T3 IP5X	2040	2250	2860	2,20	4,70	39,0	45517440
EMT-290 II 2 G c T3 IP5X	3700	3252	2875	4,00	7,50	62,0	45517450
EMT-03 II 2 G c T4 IP5X	410	1200	2770	0,37	0,99	25,8	45517500
EMT-25 II 2 G c T4 IP5X	460	1350	2770	0,37	0,99	26,0	45517510
EMT-50 II 2 G c T4 IP5X	690	2100	2720	0,55	1,39	29,9	45517520
EMT-90 II 2 G c T4 IP5X	1220	2150	2780	1,10	2,47	36,0	45517530
EMT-160 II 2 G c T4 IP5X	2040	2250	2860	2,20	4,64	64,7	45517540
EMT-290 II 2 G c T4 IP5X	3700	3252	2875	4,00	7,80	83,7	45517550
EMT-03 II 2 G c T4 IP5X	410	1200	2770	0,37	0,99	26,0	45517700
EMT-25 II 2 G c T4 IP5X	460	1350	2770	0,37	0,99	26,2	45517710
EMT-50 II 2 G c T4 IP5X	690	2100	2720	0,55	1,39	30,0	45517720
EMT-90 II 2 G c T4 IP5X	1220	2150	2780	1,10	2,47	36,0	45517730
EMT-160 II 2 G c T4 IP5X	2040	2250	2860	2,20	4,64	65,0	45517740
EMT-290 II 2 G c T4 IP5X	3700	3252	2875	4,00	7,80	84,0	45517750
EMT-03 II 2 D c T110°C ATEX	410	1200	2820	0,18	0,50	8,8	45517800
EMT-25 II 2 D c T110°C ATEX	460	1350	2770	0,25	0,69	9,4	45517810
EMT-50 II 2 D c T130°C ATEX	690	2100	2720	0,55	1,37	15,4	45517820
EMT-90 II 2 D c T130°C ATEX	1220	2150	2780	1,10	2,42	20,2	45517830
EMT-160 II 2 D c T125°C ATEX	2040	2250	2860	2,20	4,60	37,9	45517840
EMT-290 II 2 D c T125°C ATEX	3700	3252	2875	4,00	7,80	61,0	45517850

Specyfikacja

Typ wentylatora	specyfikacja silnika	oznacz. went. wg
EMT-03 II 3 G c T3 IP5X	230D/400YV, 50Hz, II 2 G EExe II	II 3 G Ex c e IIB T3
EMT-25 II 3 G c T3 IP5X	230D/400YV, 50Hz, II 2 G EExe II	II 3 G Ex c e IIB T3
EMT-50 II 3 G c T3 IP5X	230D/400YV, 50Hz, II 2 G EExe II	II 3 G Ex c e IIB T3
EMT-90 II 3 G c T3 IP5X	230D/400YV, 50Hz, II 2 G EExe II	II 3 G Ex c e IIB T3
EMT-160 II 3 G c T3 IP5X	230D/400YV, 50Hz, II 2 G EExe II	II 3 G Ex c e IIB T3
EMT-290 II 3 G c T3 IP5X	400D/690YV, 50Hz, II 2 G EExe II	II 3 G Ex c e IIB T3
EMT-03 II 2 G c T3 IP5X	230D/400YV, 50Hz, II 2 G EExe II	II 2 G Ex c e IIB T3
EMT-25 II 2 G c T3 IP5X	230D/400YV, 50Hz, II 2 G EExe II	II 2 G Ex c e IIB T3
EMT-50 II 2 G c T3 IP5X	230D/400YV, 50Hz, II 2 G EExe II	II 2 G Ex c e IIB T3
EMT-90 II 2 G c T3 IP5X	230D/400YV, 50Hz, II 2 G EExe II	II 2 G Ex c e IIB T3
EMT-160 II 2 G c T3 IP5X	230D/400YV, 50Hz, II 2 G EExe II	II 2 G Ex c e IIB T3
EMT-290 II 2 G c T3 IP5X	400D/690YV, 50Hz, II 2 G EExe II	II 2 G Ex c e IIB T3
EMT-03 II 2 G c T4 IP5X	230VD/400VY, 50Hz, EEx de IIC	II 2 G Ex c de IIB T4
EMT-25 II 2 G c T4 IP5X	230VD/400VY, 50Hz, EEx de IIC	II 2 G Ex c de IIB T4
EMT-50 II 2 G c T4 IP5X	230VD/400VY, 50Hz, EEx de IIC	II 2 G Ex c de IIB T4
EMT-90 II 2 G c T4 IP5X	230VD/400VY, 50Hz, EEx de IIC	II 2 G Ex c de IIB T4
EMT-160 II 2 G c T4 IP5X	230VD/400VY, 50Hz, EEx de IIC	II 2 G Ex c de IIB T4
EMT-290 II 2 G c T4 IP5X	400VD/690VY, 50Hz, EEx de IIC	II 2 G Ex c de IIB T4
EMT-03 II 2 G c T4 IP5X	230VD/400VY, 50Hz, EEx d IIC	II 2 G Ex c d IIC T4
EMT-25 II 2 G c T4 IP5X	230VD/400VY, 50Hz, EEx d IIC	II 2 G Ex c d IIC T4
EMT-50 II 2 G c T4 IP5X	230VD/400VY, 50Hz, EEx d IIC	II 2 G Ex c d IIC T4
EMT-90 II 2 G c T4 IP5X	230VD/400VY, 50Hz, EEx d IIC	II 2 G Ex c d IIC T4
EMT-160 II 2 G c T4 IP5X	230VD/400VY, 50Hz, EEx d IIC	II 2 G Ex c d IIC T4
EMT-290 II 2 G c T4 IP5X	400VD/690VY, 50Hz, EEx d IIC	II 2 G Ex c d IIC T4
EMT-03 II 2 D c T110°C ATEX	230D/400YV, 50Hz, Ex tD A21 IP65	II 2 D Ex tDA21 IP6X T110C *
EMT-25 II 2 D c T110°C ATEX	230D/400YV, 50Hz, Ex tD A21 IP65	II 2 D Ex tDA21 IP6X T110C *
EMT-50 II 2 D c T130°C ATEX	230D/400YV, 50Hz, Ex tD A21 IP65	II 2 D Ex tDA21 IP6X T130C *
EMT-90 II 2 D c T130°C ATEX	230D/400YV, 50Hz, Ex tD A21 IP65	II 2 D Ex tDA21 IP6X T130C *
EMT-160 II 2 D c T125°C ATEX	230D/400YV, 50Hz, Ex tD A21 IP65	II 2 D Ex tDA21 IP6X T125C
EMT-290 II 2 D c T125°C ATEX	400D/690YV, 50Hz, Ex tD A21 IP65	II 2 D Ex tDA21 IP6X T125C

* lub T125°C

Venture Industries Sp. z o.o.
ul. Mokra 27, 05-092 Łomianki - Kiełpin
tel. +48 22 751 95 50, 751 20 31
fax +48 22 751 22 59, 751 12 02
e-mail: venture@venture.pl

Wymiary [mm]

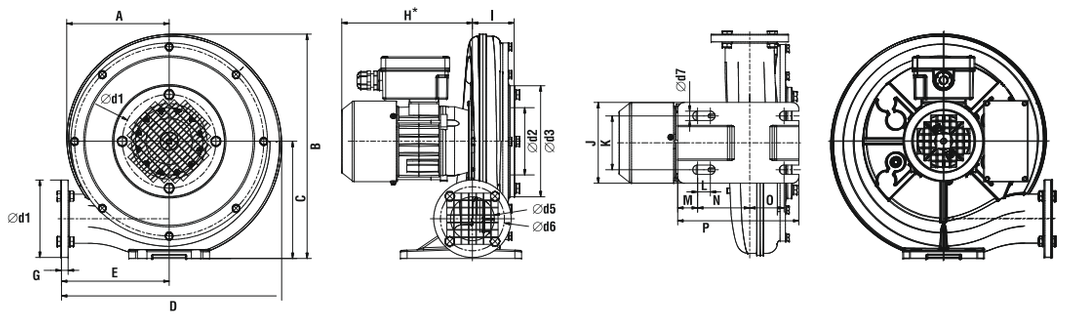

Typ	A	B	C	D	Ød1	Ød2	Ød3	Ød4	Ød5	Ød6	Ød7	E	F	G	H*	I	J	K	L	M	N	O	P
EMT 03	152	333	174	327	139	100	165	115	65	95	14	160	115	10	182	62	120	80	19	29,5	77,5	51	180
EMT 25	152	333	174	327	139	100	165	115	65	95	14	160	115	10	194	62	120	80	19	29,5	77,5	51	180
EMT 50	205	464	246	433	139	107	165	130	80	112	13	200	178	10	221	77	190	140	20	45	100	60	230
EMT 90	208	486	261	453	182	138	200	160	100	135	13	210	179	10	256	85	190	140	20	45	-	-	240
EMT 160	224	595	342	506	220	170	250	200	125	168	13	220	215	12	344,5	107	210	180	20	16	-	-	250
EMT 290	264	708	410	617	217	180	245	260	170	230	13	280	240	13	389,5	133	215	180	20	16	-	-	250

* podany wymiar H zależny od wersji silnikowej

Charakterystyki pracy

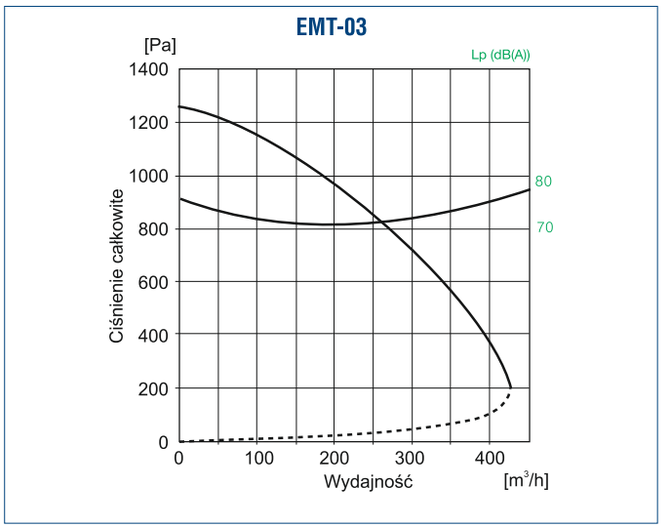

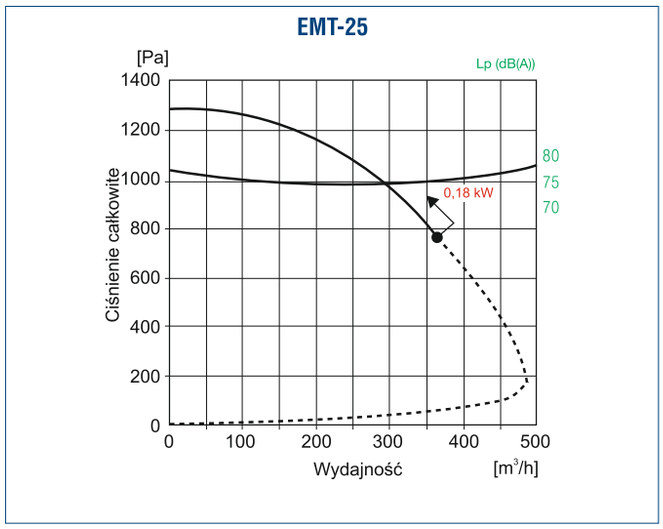

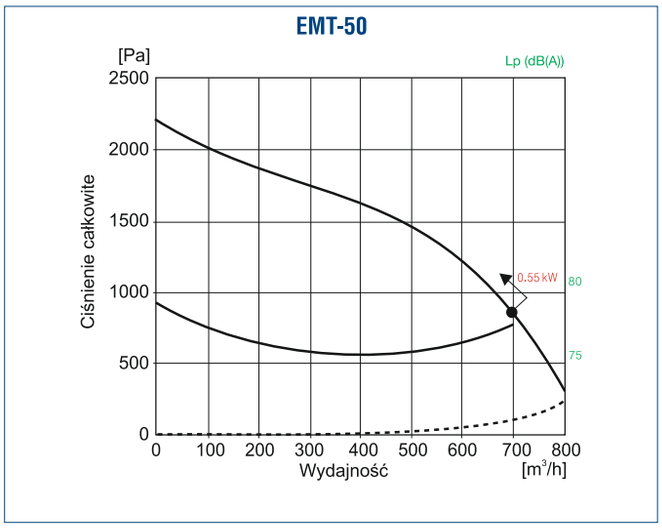

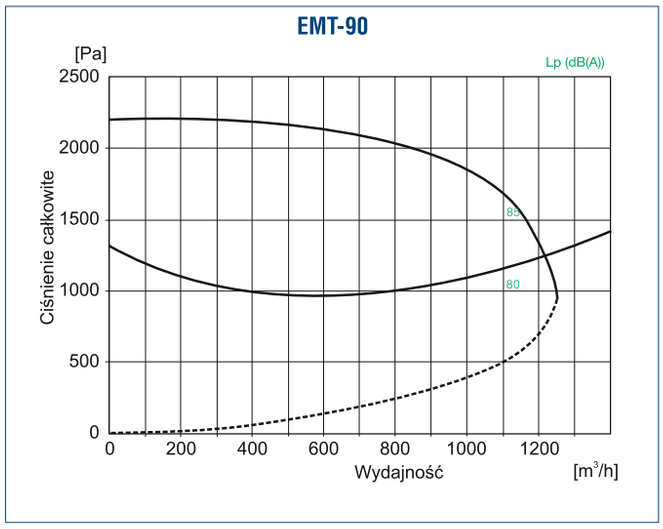

Charakterystyki pracy

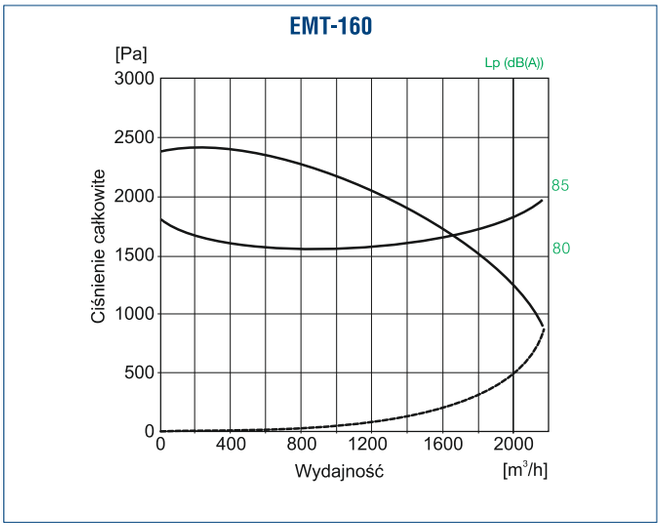

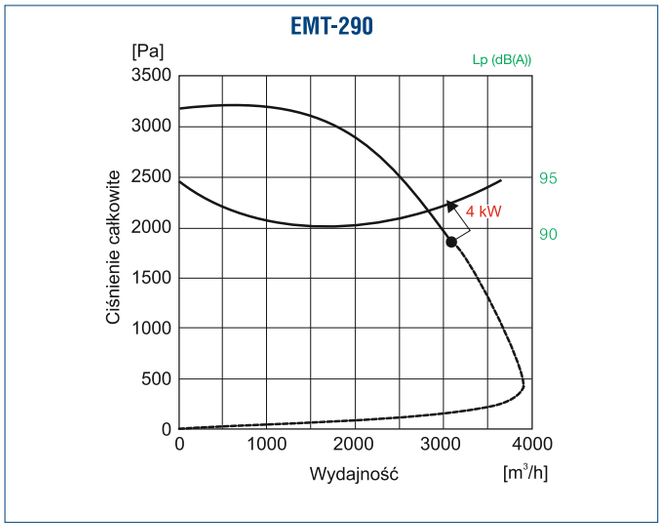

Venture Industries Sp. z o.o.
ul. Mokra 27, 05-092 Łomianki - Kiełpin
tel. +48 22 751 95 50, 751 20 31
fax +48 22 751 22 59, 751 12 02
e-mail: venture@venture.pl

Zastosowanie

Wentylatory osiowe kanałowe i ścienne typu EAC są produkowane są zgodnie z międzynarodowym standardem ISO 9001 oraz zgodnie z normą o systemie zapewnienia jakości w przypadku produkcji wyrobów przeznaczonych do użycia w przestrzeniach zagrożonych wybuchem - PN-EN 13980. Odpowiadają wymaganiom Dyrektywy ATEX 94/9/EC, zaprojektowane do użytku w strefach zagrożenia wybuchem poza kopalniami i wyrobiskami górniczymi. Spełniają wymogi grupy II kategorii 2G/3G - strefa 1 i/lub 2. Przeznaczone do montażu w kanale, bądź na ścianie dostępne w wersji obudowy krótkiej - typ KO i długiej - typ DO. Temperatura transportowanego medium oraz otoczenia powinna zawierać się pomiędzy -20°C a +40°C.

Konstrukcja

Obudowy wentylatorów EAC standardowo są spawane z blachy stalowej, malowane farbą proszkową poliestrową obudowa kolor czarny (RAL 9005), wirnik kolor żółty (RAL 1016). W konstrukcji zastosowano elementy wykonane z blachy aluminiowej minimalizujące ryzyko zaiskrzenia. Wirniki z łopatkami aluminiowymi, wyważane są dynamicznie wg ISO1940 w klasie dokładności G2.5.

Silnik elektryczny

Wentylatory EAC wyposażane są w silniki indukcyjne elektryczne trójfazowe 230/400V lub 400V 50Hz przystosowane do pracy w strefach zagrożonych wybuchem. Silniki o innej klasie temperaturowej, różne formy zabezpieczenia budowy (np. nA, d, de itp.) dostarczane na specjalne życzenie. Silniki wyposażone w czujniki pozystorowe PTC - które należy podłączyć do układu zabezpieczenia - specyfikowane przez instalatora/klienta.

Wymiary [mm]

EAC DO

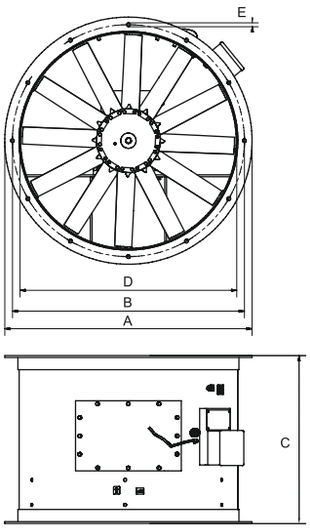

EAC KO

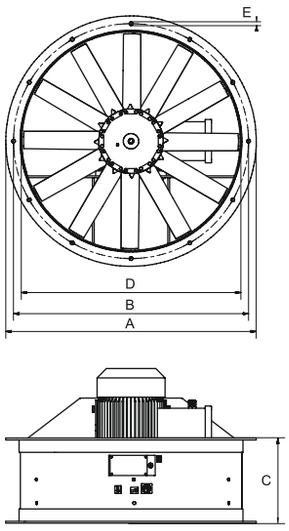

Typ	A	B	C dla KO*	C dla DO*	D	E	liczba otworów
EAC/x-315- xxx	375	345	140	360	315	8	8
EAC/x-355- xxx	426	395	200	360	355	8	8
EAC/x-400- xxx	500	450	250	380	400	10	8
EAC/x-450-xxx	550	500	250	380	450	10	8
EAC/x-500- xxx	600	550	275	500	500	12	12
EAC/x-560- xxx	660	610	275	550	560	12	12
EAC/x-630- xxx	736	690	400	800	630	12	12
EAC/x-710- xxx	810	760	275	550	710	12	12
EAC/x-800- xxx	900	850	400	800	800	12	12
EAC/x-900- xxx	1000	950	400	800	900	12	12
EAC/x-1000-xxx	1100	1050	430	850	1000	12	12
EAC/x-1250-xxx	1350	1310	430	850	1250	12	16

* - KO - krótka obudowa; DO - długa obudowa

Dane techniczne

Typ wentylatora	specyfikacja silnika	wydajność max. [m³/h]	ciśnienie max. [Pa]	prędkość obrotowa [obr./min]	moc silnika [kW]	prąd zn. przy 400V [A]	czas t_E [s]	krotność prądu rozr. [Ia/In]	nr artykułu KO	nr artykułu DO
żEAC/2-315-025 xO II 2 G c T3 IP5x	400V,50Hz, EEx e II T3 PTC	2800	500	2770	0,25	0,7	25,8	4,4	42550010	42551010
EAC/4-315-012 xO II 2 G c T3 IP5x	400V,50Hz, EEx e II T3 PTC	3150	75	1270	0,12	0,5	50,3	3,4	42550011	42551011
EAC/2-355-055 xO II 2 G c T3 IP5x	400V,50Hz, EEx e II T3 PTC	3600	600	2720	0,55	1,4	12	4,4	42550020	42551020
EAC/4-355-012 xO II 2 G c T3 IP5x	400V,50Hz, EEx e II T3 PTC	2800	95	1380	0,12	0,5	50,3	3,4	42550021	42551021
EAC/2-400-110 xO II 2 G c T3 IP5x	400V,50Hz, EEx e II T3 PTC	6400	700	2780	1,1	2,4	7,2	5,5	42550030	42551030
EAC/4-400-025 xO II 2 G c T3 IP5x	400V,50Hz, EEx e II T3 PTC	4700	110	1350	0,25	0,8	41,7	3,7	42550031	42551031
EAC/2-450-110 xO II 2 G c T3 IP5x	400V,50Hz, EEx e II T3 PTC	7300	600	2780	1,1	2,4	7,2	5,5	42550040	42551040
EAC/4-450-037 xO II 2 G c T3 IP5x	400V,50Hz, EEx e II T3 PTC	6000	160	1350	0,37	1,3	20,4	3,6	42550041	42551041
EAC/2-500-220 xO II 2 G c T3 IP5x	400V,50Hz, EEx e II T3 PTC	10000	800	2860	2,2	4,7	5	7,1	42550050	42551050
EAC/2-500-220 xO II 2 G c T4 IP5x	400V,50Hz, EEx d IIB T4	10000	800	2870	2,2	4,5	-	7,5	42552050	42553050
EAC/4-500-055 xO II 2 G c T3 IP5x	400V,50Hz, EEx e II T3 PTC	8000	170	1370	0,55	1,6	16,5	3,4	42550051	42551051
EAC/4-500-075 xO II 2 G c T4 IP5x	400V,50Hz, EEx d IIB T4	8600	170	1430	0,75	1,9	-	5,3	42552051	42553051
EAC/6-500-018 xO II 2 G c T3 IP5x	400V,50Hz, EEx e II T3 PTC	5900	50	890	0,18	0,8	4,9	2,8	42550052	42551052
EAC/2-560-400 xO II 2 G c T3 IP5x	400V,50Hz, EEx e II T3 PTC	14000	1100	2875	4	7,5	8	7,8	42550060	42551060
EAC/2-560-400 xO II 2 G c T4 IP5x	400V,50Hz, EEx d IIB T4	14000	1100	2890	4	7,5	-	7,5	42552060	42553060
EAC/4-560-110 xO II 2 G c T3 IP5x	400V,50Hz, EEx e II T3 PTC	12000	200	1405	1,1	2,7	12,7	4,7	42550061	42551061
EAC/4-560-110 xO II 2 G c T4 IP5x	400V,50Hz, EEx d IIB T4	12000	200	1405	1,1	2,8	-	5	42552061	42553061
EAC/6-560-025 xO II 2 G c T3 IP5x	400V,50Hz, EEx e II T3 PTC	7700	70	870	0,25	1	5,8	2,8	42550062	42551062
EAC/2-630-700 xO II 2 G c T3 IP5x	400V,50Hz, EEx e II T3 PTC	22000	1200	2920	7	12,7	7	7,7	42550070	42551070
EAC/2-630-750 xO II 2 G c T4 IP5x	400V,50Hz, EEx d IIB T4	22000	1200	2920	7,5	14	-	6,8	42552070	42553070
EAC/4-630-150 xO II 2 G c T3 IP5x	400V,50Hz, EEx e II T3 PTC	14800	250	1415	1,5	3,7	13	5,3	42550071	42551071
EAC/4-630-150 xO II 2 G c T4 IP5x	400V,50Hz, EEx d IIB T4	14800	250	1415	1,5	3,6	-	5,5	42552071	42553071
EAC/6-630-037 xO II 2 G c T3 IP5x	400V,50Hz, EEx e II T3 PTC	10200	90	910	0,37	1,3	7,5	3	42550072	42551072
EAC/6-630-037 xO II 2 G c T4 IP5x	400V,50Hz, EEx d IIB T4	10200	90	910	0,37	1,3	-	4,5	42552072	42553072
EAC/4-710-400 xO II 2 G c T3 IP5x	400V,50Hz, EEx e II T3 PTC	24000	300	1430	4	8,3	7	6,9	42550080	42551080
EAC/4-710-400 xO II 2 G c T4 IP5x	400V,50Hz, EEx d IIB T4	24000	300	1430	4	8,4	-	6	42552080	42553080
EAC/6-710-055 xO II 2 G c T3 IP5x	400V,50Hz, EEx e II T3 PTC	12000	120	880	0,55	1,7	22	3,1	42550081	42551081
EAC/6-710-055 xO II 2 G c T4 IP5x	400V,50Hz, EEx d IIB T4	12000	120	880	0,55	1,8	-	4	42552081	42553081
EAC/8-710-037 xO II 2 G c T4 IP5x	400V,50Hz, EEx d IIB T4	11000	40	690	0,37	1,9	-	2,8	42552082	42553082
EAC/4-800-550 xO II 2 G c T3 IP5x	400V,50Hz, EEx e II T3 PTC	32000	400	1445	5,5	11,1	7	6,8	42550090	42551090
EAC/4-800-550 xO II 2 G c T4 IP5x	400V,50Hz, EEx d IIB T4	32000	400	1445	5,5	11,1	-	6,8	42552090	42553090
EAC/6-800-150 xO II 2 G c T3 IP5x	400V,50Hz, EEx e II T3 PTC	20000	170	945	1,5	4,1	17	4,5	42550091	42551091
EAC/6-800-150 xO II 2 G c T4 IP5x	400V,50Hz, EEx d IIB T4	20000	170	945	1,5	4,3	-	4,5	42552091	42553091
EAC/8-800-075 xO II 2 G c T4 IP5x	400V,50Hz, EEx d IIB T4	17500	500	700	0,75	2,6	-	3	42552092	42553092
EAC/4-900-750 xO II 2 G c T3 IP5x	400V,50Hz, EEx e II T3 PTC	38000	500	1450	7,5	14,6	5	7	42550100	42551100
EAC/4-900-750 xO II 2 G c T4 IP5x	400V,50Hz, EEx d IIB T4	38000	500	1450	7,5	14,8	-	7	42552100	42553100
EAC/6-900-300 xO II 2 G c T3 IP5x	400V,50Hz, EEx e II T3 PTC	29000	220	945	3	6,8	18	5,3	42550101	42551101
EAC/4-900-300 xO II 2 G c T4 IP5x	400V,50Hz, EEx d IIB T4	29000	220	945	3	6,9	-0	6	42552101	42553101
EAC/8-900-150 xO II 2 G c T4 IP5x	400V,50Hz, EEx d IIB T4	25000	120	710	1,5	5,3	-	3,5	42552102	42553102
EAC/4-1000-1100 xO II 2 G c T3 IP5x	400V,50Hz, EEx e II T3 PTC	49000	440	1460	11	21,2	9	7,2	42550110	42551110
EAC/4-1000-1100 xO II 2 G c T4 IP5x	400V,50Hz, EEx d IIB T4	49000	440	1460	11	20,5	-	7,5	42552110	42553110
EAC/6-1000-400 xO II 2 G c T3 IP5x	400V,50Hz, EEx e II T3 PTC	38500	200	950	4	8,5	14	6,1	42550111	42551111
EAC/6-1000-400 xO II 2 G c T4 IP5x	400V,50Hz, EEx d IIB T4	38500	200	950	4	9,4	-	5,5	42552111	42553111
EAC/8-1000-220 xO II 2 G c T4 IP5x	400V,50Hz, EEx d IIB T4	34000	110	710	2,2	5,7	-	4,7	42552112	42553112
EAC/6-1250-1100 xO II 2 G c T3 IP5x	400V,50Hz, EEx e II T3 PTC	59000	400	980	11	22	8	6,8	42550120	42551120
EAC/6-1250-1100 xOII 2 G c T4 IP5x	400V,50Hz, EEx d IIB T4	59000	400	980	11	24	-	7	42552120	42553120
EAC/8-1250-750 xO II 2 G c T4 IP5x	400V,50Hz, EEx d IIB T4	64000	220	720	7,5	17	-	5,5	42552121	42553121

x - oznaczenie obudowy wentylatora:

KO - krótka obudowa

DO - długa obudowa

Venture Industries Sp. z o.o.
ul. Mokra 27, 05-092 Łomianki - Kiełpin
tel. +48 22 751 95 50, 751 20 31
fax +48 22 751 22 59, 751 12 02
e-mail: venture@venture.pl

Charakterystyki pracy

EAC 315 - 1380 obr.

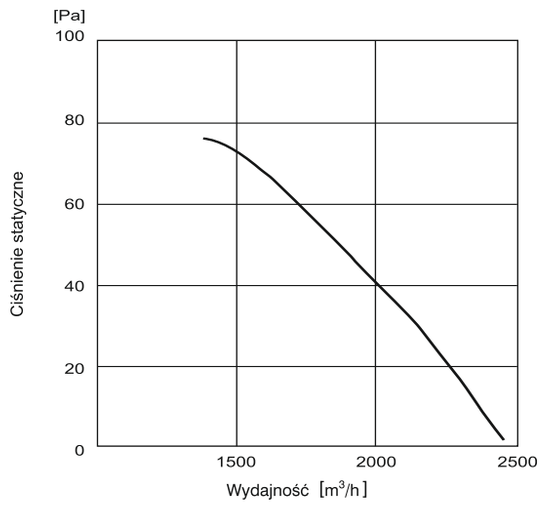

EAC 315 - 2770 obr.

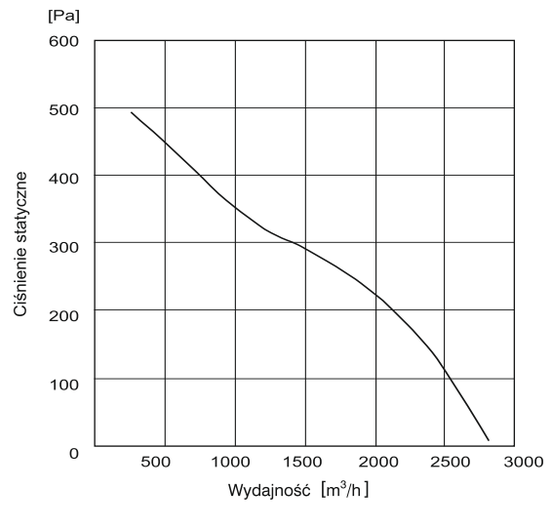

EAC 355 - 1380 obr.

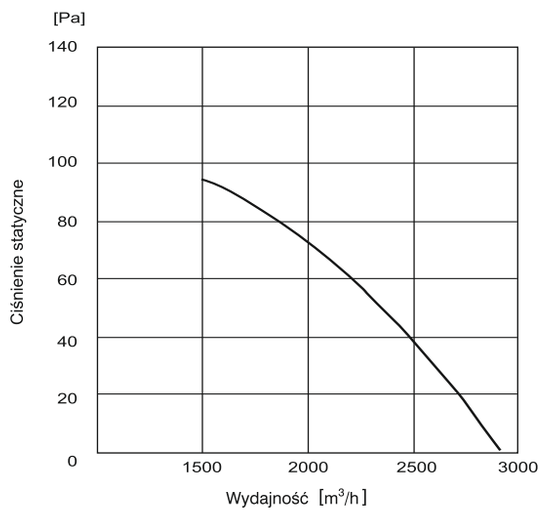

EAC 355 - 2720 obr.

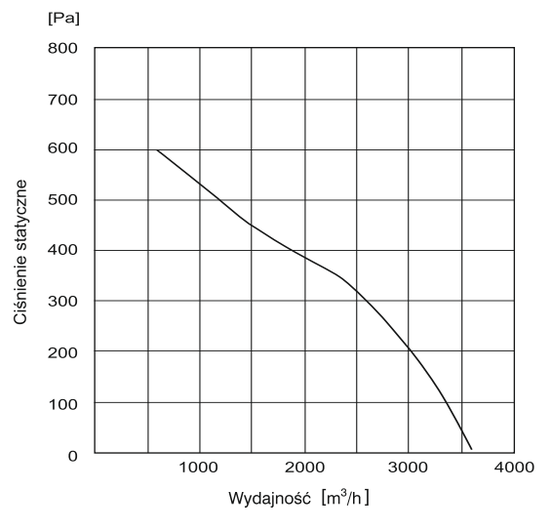

EAC 400 - 1350 obr.

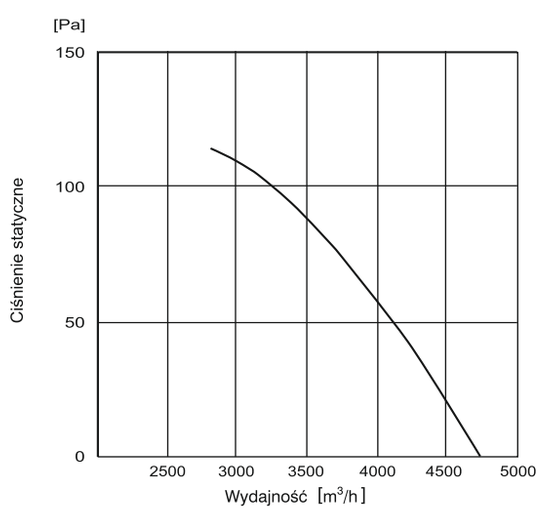

EAC 400 - 2780 obr.

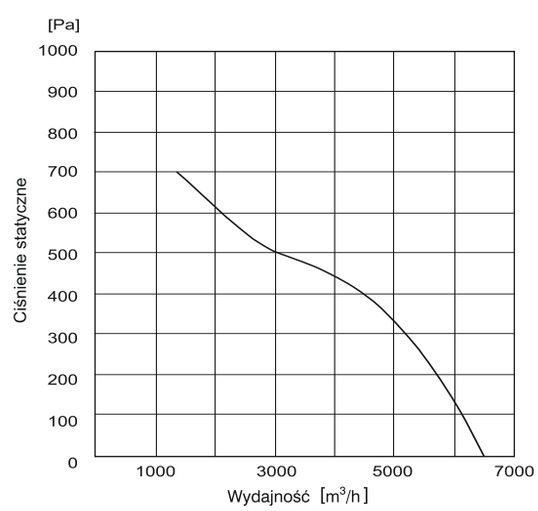

Charakterystyki pracy

EAC 450 - 1350 obr.

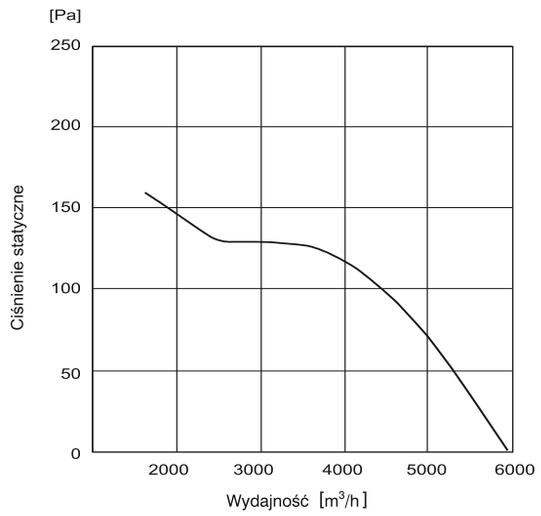

EAC 450 - 2780 obr.

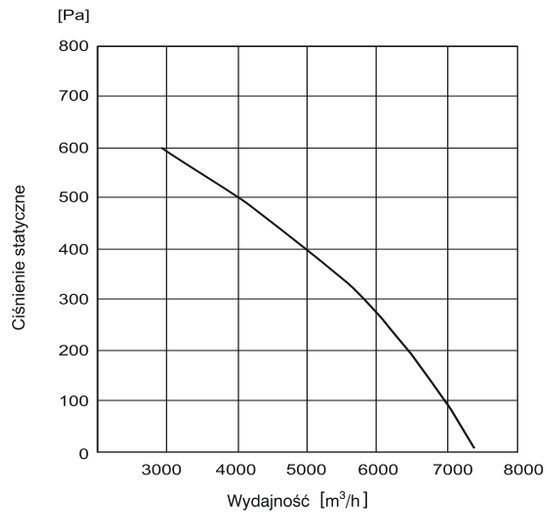

EAC 500 - 890 obr.

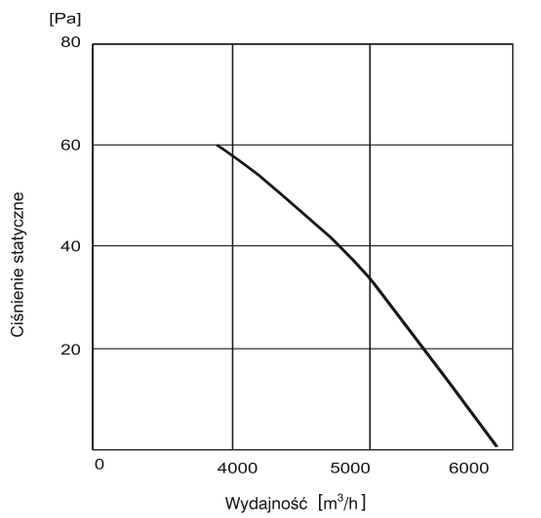

EAC 500 - 1370 obr.

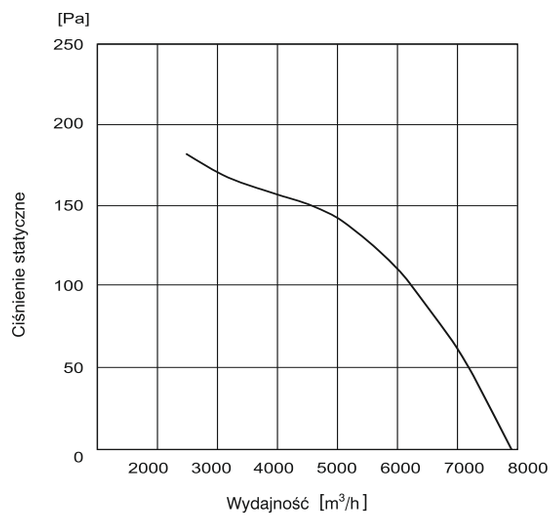

EAC 500 - 2860 obr.

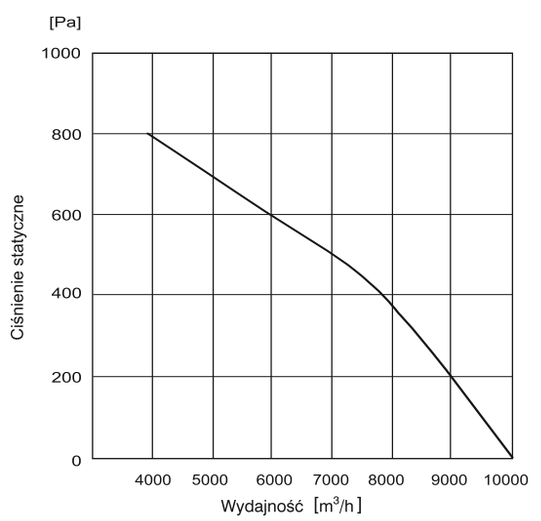

EAC 560 - 870 obr.

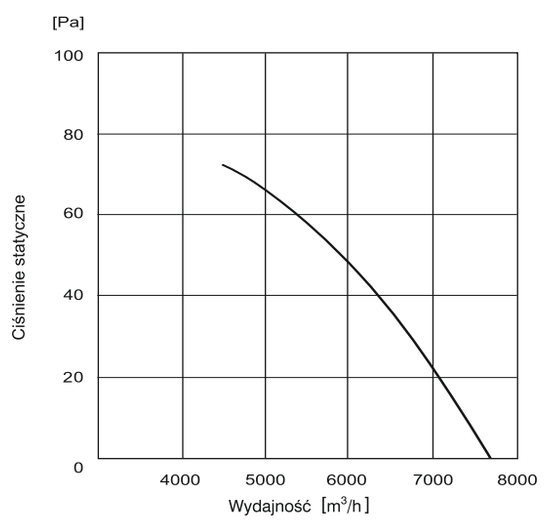

Venture Industries Sp. z o.o.
ul. Mokra 27, 05-092 Łomianki - Kiełpin
tel. +48 22 751 95 50, 751 20 31
fax +48 22 751 22 59, 751 12 02
e-mail: venture@venture.pl

Charakterystyki pracy

EAC 560 - 1410 obr.

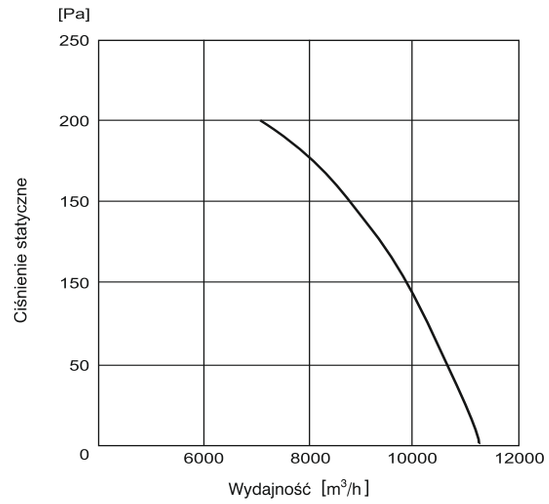

EAC 560 - 2875 obr.

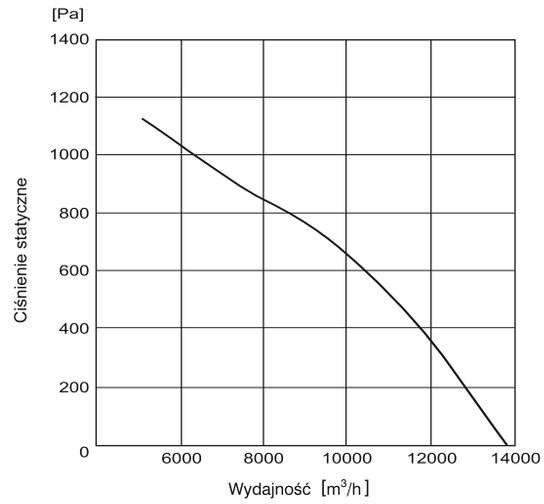

EAC 630 - 910 obr.

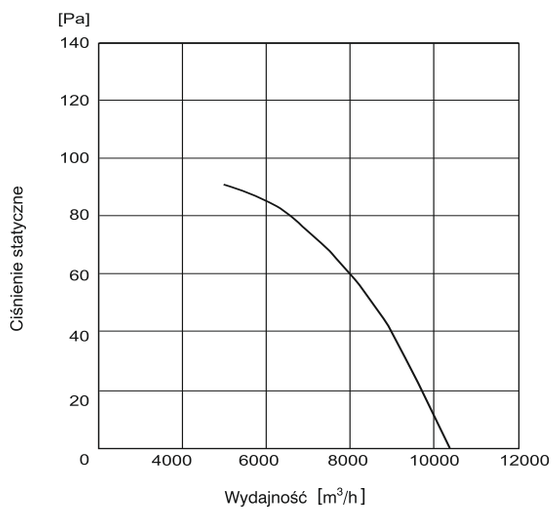

EAC 630 - 1415 obr.

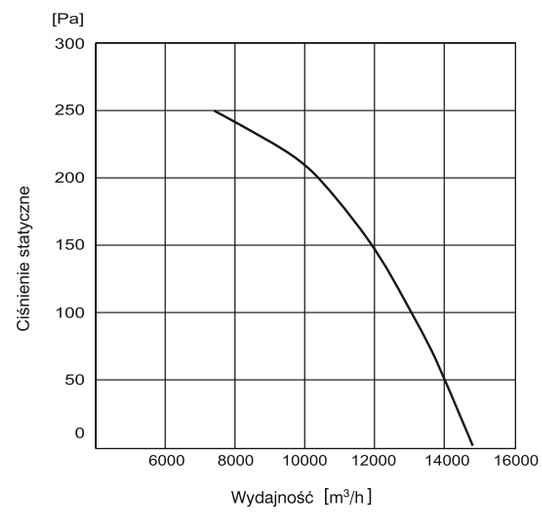

EAC 630 - 2920 obr.

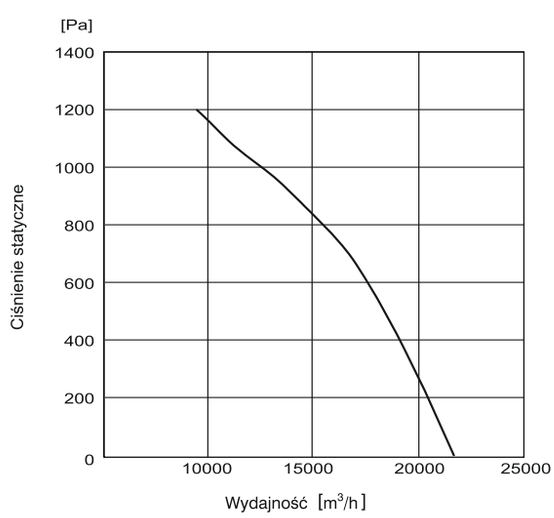

EAC 710 - 690 obr.

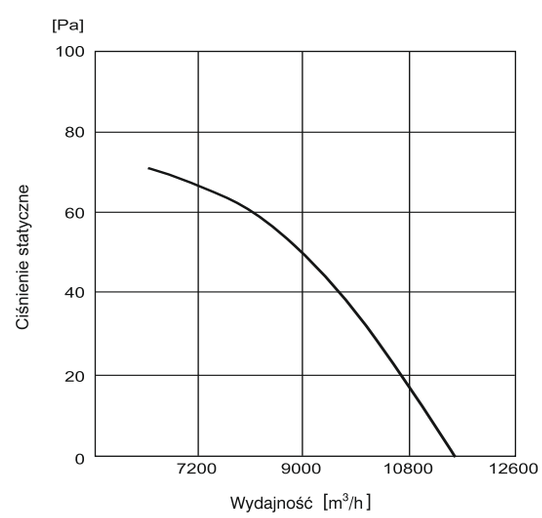

Charakterystyki pracy

EAC 710 - 880 obr.

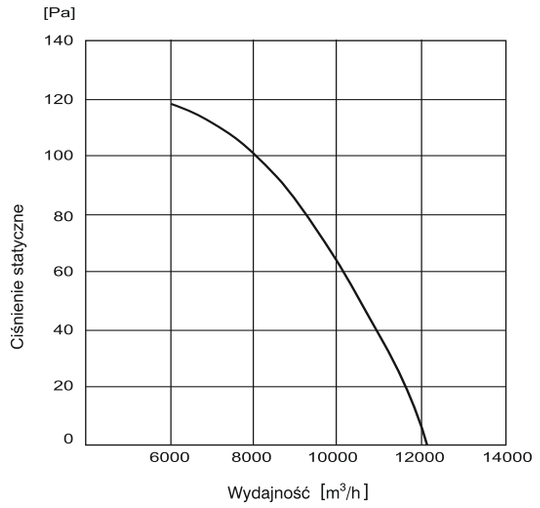

EAC 710 - 1430 obr.

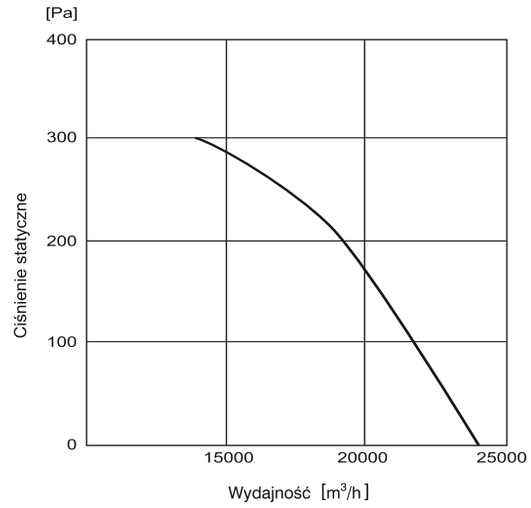

EAC 800 - 700 obr.

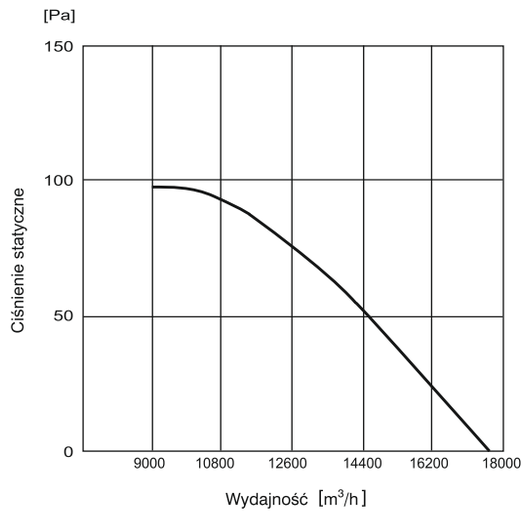

EAC 800 - 945 obr.

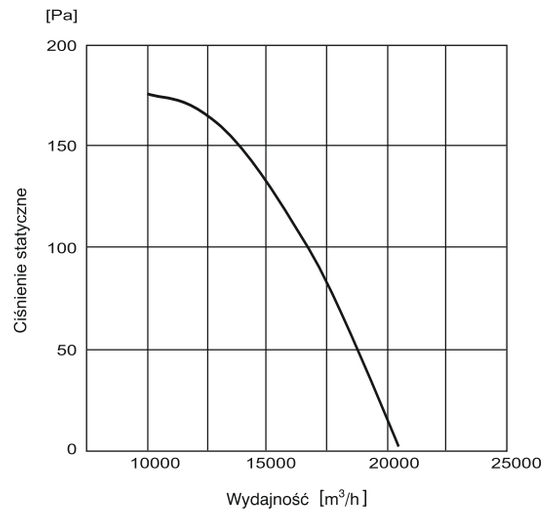

EAC 800 - 1445 obr.

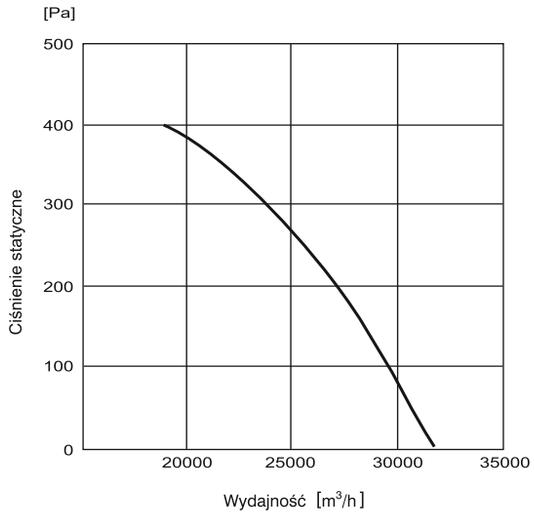

EAC 900 - 710 obr.

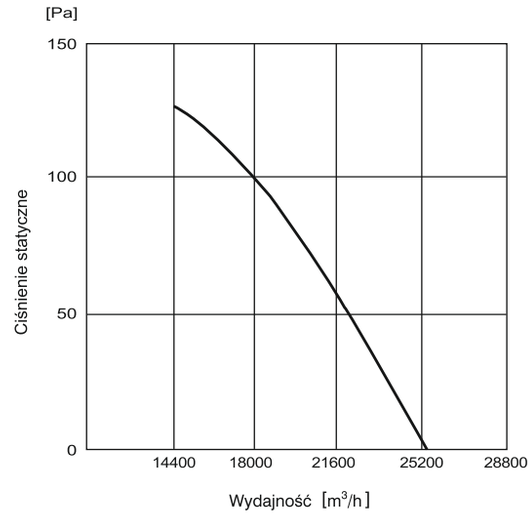

Venture Industries Sp. z o.o.
ul. Mokra 27, 05-092 Łomianki - Kiełpin
tel. +48 22 751 95 50, 751 20 31
fax +48 22 751 22 59, 751 12 02
e-mail: venture@venture.pl

Charakterystyki pracy

EAC 900 - 945 obr.

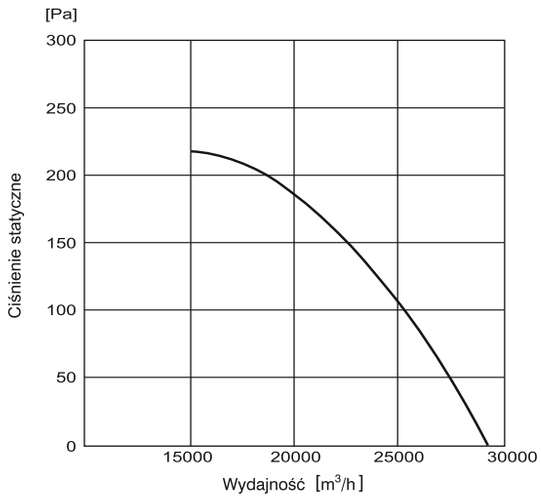

EAC 900 - 1450 obr.

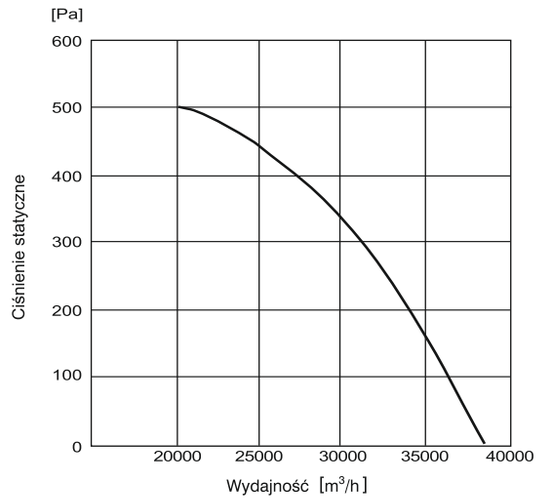

EAC 1000 - 710 obr.

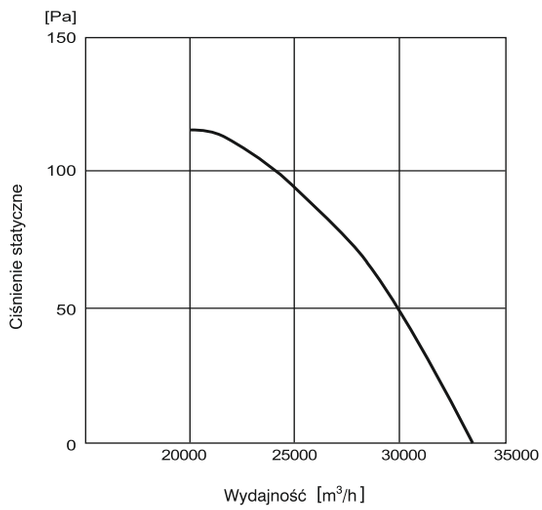

EAC 1000 - 950 obr.

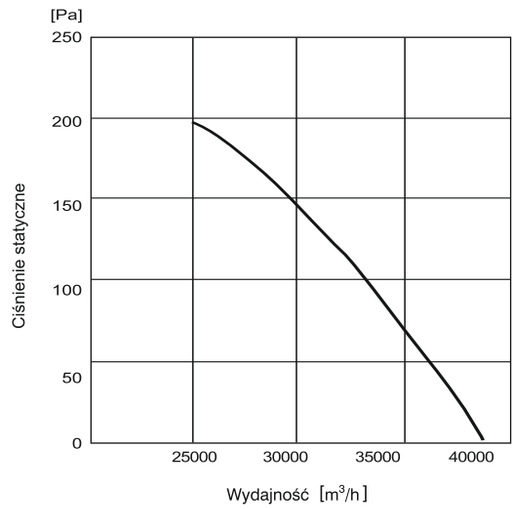

EAC 1000 - 1460 obr.

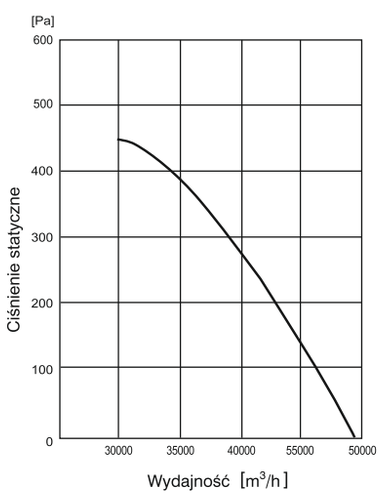

EAC 1250 - 720 obr.

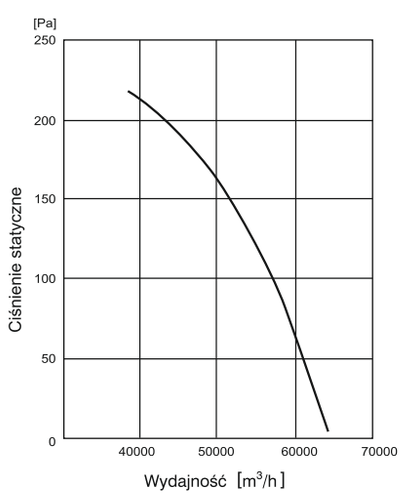

EAC 1250 - 960 obr.

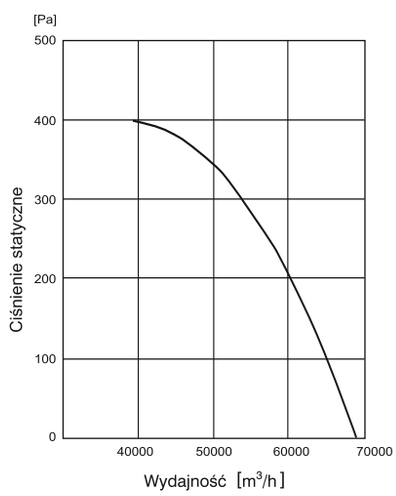

Konstrukcja

Niskoprofilowe przeciwwybuchowe wentylatory kanałowe. Wentylator TD-800 EX jest wykonany z antystatycznego tworzywa sztucznego. Pozostałe modele wykonane z blachy stalowej zabezpieczonej czarną powłoką poliestrową. Konstrukcja wentylatora umożliwia konserwację jednostki bez konieczności demontażu kanałów wentylacyjnych. Dopuszczalny zakres temperatury pracy: od -20˚C do +40˚C.

Silnik elektryczny

Wentylatory wyposażone w jednofazowe 230V, 50Hz, IP44, Class B silniki przeciwwybuchowe budowy wzmocnionej II 2 G EExe II T3 EC nr. LOM 08ATEX2052 X, Suplement 2 dla modelu 800, oraz II 2 G EExe II T3 Gb EC nr. LOM 11ATEX2021 X, Suplement 1 dla model i 1100 I 1200.

Wirnik śrubowy

Wysokosprawny wirnik śrubowy

Zewnętrzna puszka przyłączeniowa i kondensator ATEX

Zewnętrzna puszka przyłaczeniowa, IP55, łatwy dostęp, ognio-odporne tworzywo V0

Uziemienie

Dane techniczne

Typ	prędkość obrotowa [obr./min]	pobór mocy max. [W]	natężenie [A]	wydajność max. [m³/h]	temp. pracy [°C]	poziom ciśnienia akustycznego* [dB(A)] wlot	obudowa	wylot	średnica przewodu [mm]	waga [kg]
TD-800/200 EX	2450	130	0,54	1020	-20/+40	53	43	55	200	5
TD-1100/250 EX	2630	197	0,81	1130	-20/+40	59	46	65	250	20
TD-1200/315 EX	2600	170	0,71	1320	-20/+40	56	44	59	315	25

*Poziom hałasu na obudowie mierzony z odległości 3m od wentylatora obustronnie podłączonego do kanału, w punkcie „B" charakterystyki

Wymiary [mm]

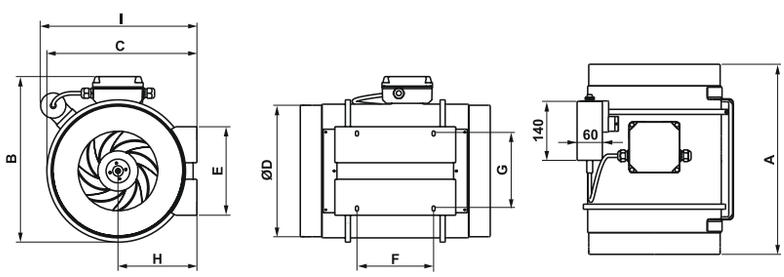

Modell	A	B	C	Ø D	E	F	G	H	I
TD-800/200 EX	302	255	232,5	198	140	100	94	124	228,4
TD-1100/250 EX	386	324	291	248	168	145	140	155	339
TD-1200/315 EX	450	392	356	312	210	182	178	188	371

Akcesoria

wyłącznik 3-biegunowy 10A

Venture Industries Sp. z o.o.
ul. Mokra 27, 05-092 Łomianki - Kiełpin
tel. +48 22 751 95 50, 751 20 31
fax +48 22 751 22 59, 751 12 02
e-mail: venture@venture.pl

Charakterystyka pracy

TD-800/200 EX

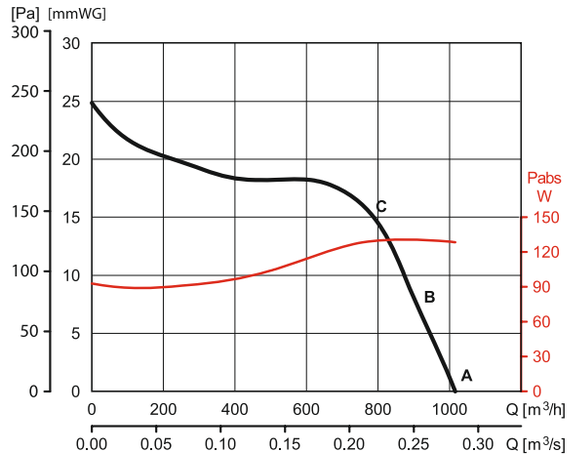

TD-1100/250 EX

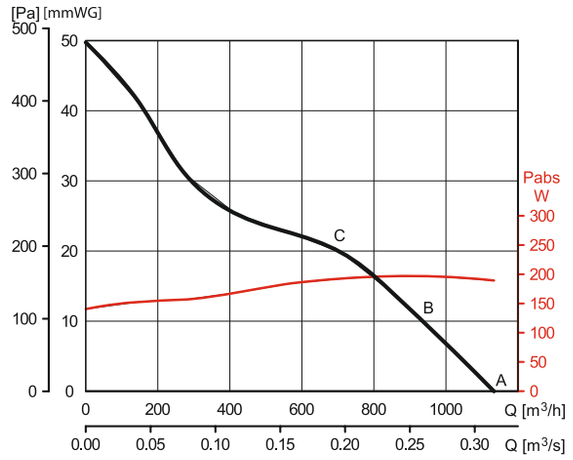

TD-1200/315 EX

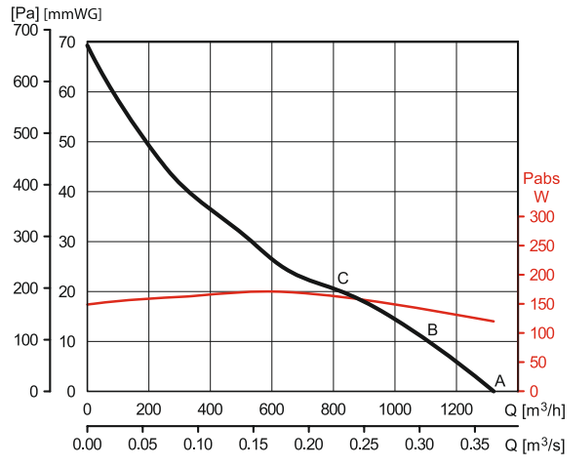

Q = Wydajność w m^3/h i m^3/s.
Ps= Ciśnienie statyczne w mmH_2O i Pa.
Suche powietrze w temperaturze 20°C i ciśnieniu atm.
Charakterystyki opracowane zgodnie z normami ISO 5801 i AMCA 210-99.

IP55, zewnętrzna puszka przyłączeniowa

Zewnętrzna puszka przyłączeniowa, IP55, łatwy dostęp, ognioodporne tworzywo V0

Kondensator ATEX

Zastosowanie

Wentylatory nawiewno-wywiewne produkowane są zgodnie z międzynarodowymi standardami ISO 9001 oraz zgodnie z normą o systemie zapewnienia jakości w przypadku produkcji wyrobów przeznaczonych do użycia w przestrzeniach zagrożonych wybuchem – PN-EN 13980. Odpowiadają wymaganiom Dyrektywy ATEX 94/9/EC, zaprojektowane do użytku w strefach zagrożonych wybuchem poza kopalniami i wyrobiskami górniczymi. Spełniają wymogi grupy II kategorii 2G – strefa 1i/lub2. Przeznaczone są do montażu na zewnątrz. Temperatura zarówno transportowanego medium jak i otoczenia silnika elektrycznego nie może przekroczyć 40°C.

Konstrukcja

Obudowa wentylatora i wirnik wykonane są z antystatycznego tworzywa sztucznego. Podstawa wraz z czaszą wykonane z blachy stalowej malowanej farbą proszkową poliestrową na kolor czarny.

Silnik elektryczny

- jednofazowy silnik 230V – 50Hz, IP44, Class B
- wzmocniona budowa II 2 G EExe II T3 Gb

dla modeli 250 i 315: EC nr. LOM 11ATEX2021 X, Supplement 1,

- wzmocniona budowa II 2 G EExe II T3

dla modeli 800: EC nr. LOM 08ATEX2052 X, Supplement 2.

Dane techniczne

Typ	predkość obrotowa [obr./min]	pobór mocy max. [W]	natężenie [A]	wydajność max. [m³/h]	temp pracy. [°C]	poziom ciśnienia akustycznego* [dB(A)] wlot	wylot	średnica przewodu [mm]	waga [kg]
TH-800/200 EX	2450	120	0,50	800	-20 +40	58	55	200	8
TH-1100/250 EX	2630	197	0,85	965	-20 +40	55	65	250	22
TH-1200/315 EX	2600	170	0,74	1150	-20 +40	52	59	315	28

*Poziom hałasu na obudowie mierzony z odległości 3m od wentylatora, w punkcie „A" charakterystyki.

Wymiary [mm]

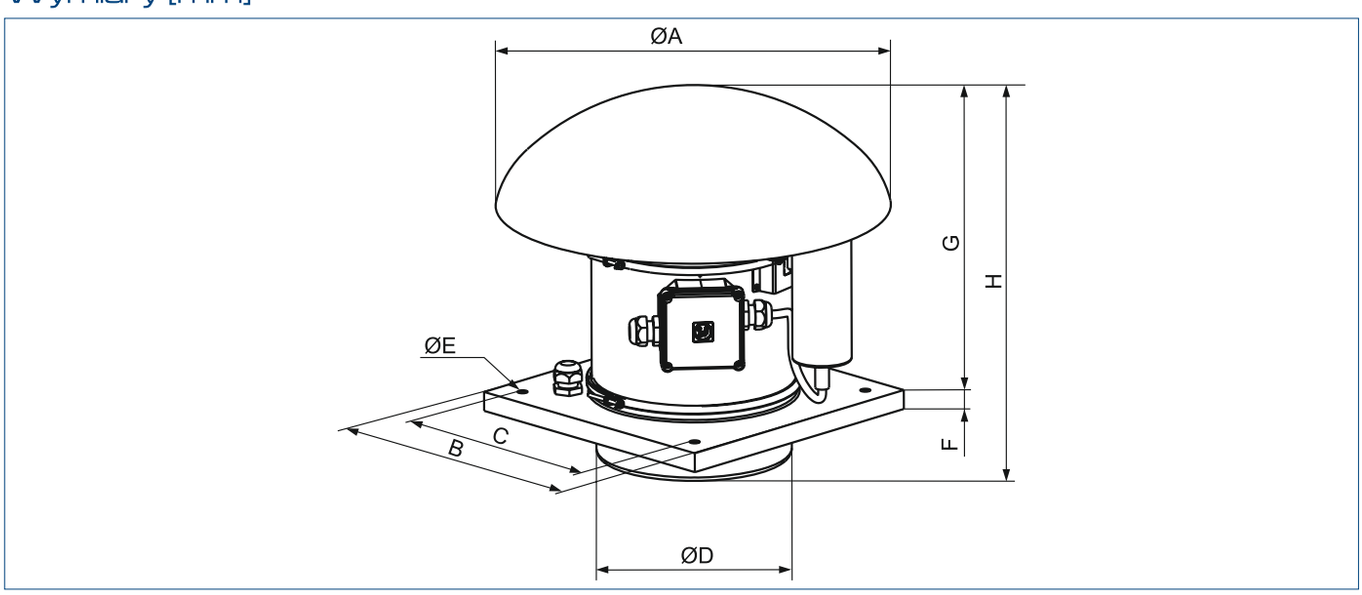

Modell	A	B	C	D	E	F	G	H
TH-800/200 EX	400	300	245	197,5	10,5	20	312	377
TH-1100/250 EX	546	435	330	248	12	20	372	457
TH-1200/315 EX	735	560	450	312	12	20	450	544

Venture Industries Sp. z o.o.
ul. Mokra 27, 05-092 Łomianki - Kiełpin
tel. +48 22 751 95 50, 751 20 31
fax +48 22 751 22 59, 751 12 02
e-mail: venture@venture.pl

Charakterystyka akustyczna

TH-800/200 EX		63	125	250	500	1000	2000	4000	8000	LwA
WLOT	A	19	44	64	73	75	70	65	57	78
	B	25	53	67	75	76	71	64	55	80
WYLOT	A	42	51	64	76	75	72	66	57	80
	B	39	56	69	80	78	72	64	55	83

TH-1100/250 EX		63	125	250	500	1000	2000	4000	8000	LwA
WLOT	A	40	51	64	68	69	72	63	57	75
	B	39	53	68	69	67	68	62	54	74
WYLOT	A	54	55	68	78	80	78	67	58	84
	B	39	53	69	75	76	74	66	57	80

TH-1200/315 EX		63	125	250	500	1000	2000	4000	8000	LwA
WLOT	A	29	45	61	62	68	68	62	56	72
	B	39	49	70	66	68	69	62	56	75
WYLOT	A	42	52	66	70	74	66	64	56	77
	B	38	44	74	72	72	72	65	56	79

Charakterystyka pracy

TH-800/200 EX

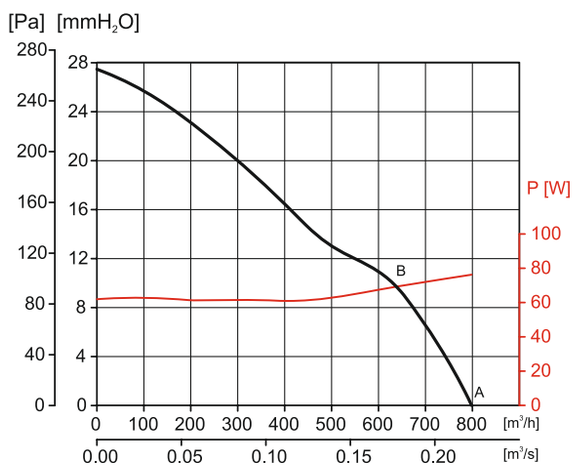

TH-1100/250 EX

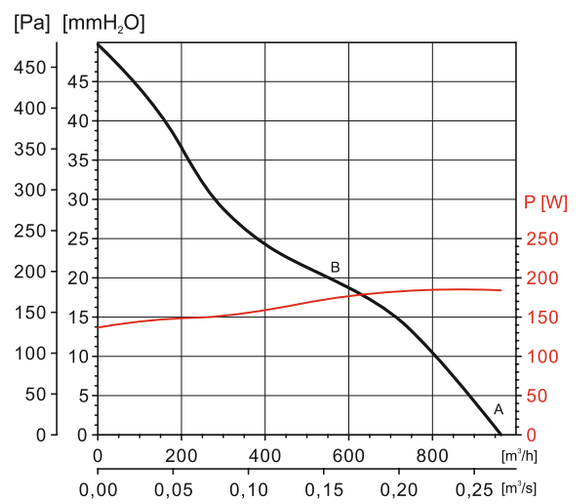

TH-1200/315 EX

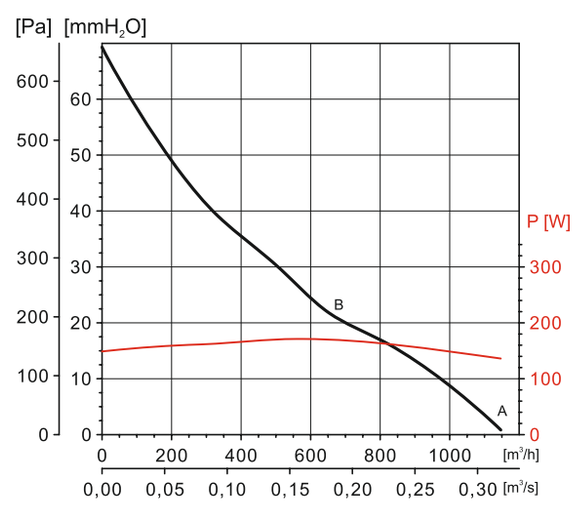

Q = Wydajność w m^3/h i m^3/s.
Ps= Ciśnienie statyczne w mmH_2O i Pa.
Suche powietrze w temperaturze 20°C i ciśnieniu atm.
Charakterystyki opracowane zgodnie z normami ISO 5801 i AMCA 210-99.
LwA: Poziom mocy akustycznej mierzony na wlocie i na wylocie dB(A).

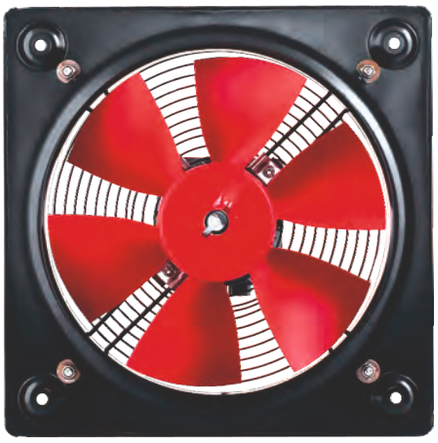

LOM 03ATEX2082 X

Specjalne wykonanie wentylatorów typu COMPACT (dostępne zarówno w wersji ściennej - HCBT jak i kanałowej - TCBT) zgodne z wymogami Dyrektywy 94/9/EC "ATEX" dotyczącej urządzeń przeznaczonych do użytku w przestrzeniach zagrożonych wybuchem.

Dostępne wersje przeciwwybuchowe wentylatorów COMPACT zgodne z dyrektywą "ATEX":
- obudowa wzmocniona Ex II2G EExeIIT3
- obudowa ognioszczelna Ex II2G EExdIIBT5 lub EExdIICT4 (tylko dla modeli HCBT/...-800 I /...-1000/).

Wentylatory typu COMPACT w wersji przeciwwybuchowej są produkowane w średnicach standardowych od 315 mm z silnikami trójfazowymi 230/400V, 50Hz, 4-, 6- i 8-biegunowymi. Stopień ochrony IP 55, klasa izolacji F.

Silniki wentylatorów w wersji przeciwwybuchowej nie są przystosowane do regulacji prędkości obrotowej.

Dopuszczalny zakres temperatury pracy: od -20˚C do +55˚C.
/4: modele 315 do 630, /6: modele 355 do 710

Dopuszczalny zakres temperatury pracy: od -20˚C do +40˚C.
/4: modele 710 i 800, /6: modele 800

Wszystkie wentylatory typu COMPACT w wykonaniu przciwwybuchowym są oznaczone symbolem "EX" występującym w nazwie danego wentylatora,
na przykład: HCBT/4-400/HA EX.

Wentylatory mogą być instalowane w dowolnej pozycji. Instalację należy przeprowadzić z uwzględnieniem obowiązujących przepisów i warunków określonych w Dokumentacji Techniczno-Ruchowej.

Dane techniczne wentylatorów HCBT (wirnik aluminiowy)

ilość biegunów	Typ ścienne	prędkość obrotowa [obr./min]	pobór mocy max. [W]	natężenie 400V [A]	poziom ciśnienia akustycznego [dB(A)]*	wydajność max. [m³/h]	masa [kg]	nr artykułu
4	HCBT/4-315/H	1300	150	0,3	54	2350	7	41521015
	HCBT/4-355/H	1260	200	0,5	58	3490	8	41521035
	HCBT/4-400/H	1350	300	0,8	60	5070	9	41521055
	HCBT/4-450/H	1230	500	1	65	6760	13	41521075
	HCBT/4-500/H	1350	660	1,6	68	9200	16	41521095
	HCBT/4-560/H	1320	1210	2,3	71	12480	22	41521115
	HCBT/4-630/H	1420	1550	3	72	17060	25	41521135
	HCBT/4-710/H	1350	2200	4	75	22150	27	41521155
	HCBT/4-800/L-X (1,5kW)	1420	2300	3,8	79	24960	37	41521500
	HCBT/4-800/H-X (3kW)	1430	4200	7,3	82	32600	52	41521510
	HCFT/4-900/L-X (3kW)	1400	4400	6,5	83	35000	96	
	HCFT/4-900/H-X (5,5kW)	1400	7200	12	87	45000	112	
	HCBT/4-1000/L-X (3kW)	1400	4400	7,1	84	42000	67	41521530
	HCBT/4-1000/H-X (5,5kW)	1460	7200	12	87	54000	95	41521520
6	HCBT/6-355/H	875	90	0,3	50	2210	8	41521175
	HCBT/6-400/H	830	110	0,3	52	3400	9	41521195
	HCBT/6-450/H	835	190	0,5	53	4550	13	41521215
	HCBT/6-500/H	840	250	0,5	56	5820	16	41521235
	HCBT/6-560/H	900	410	0,9	59	8260	22	41521255
	HCBT/6-630/H	810	460	1,2	60	11000	25	41521275
	HCBT/6-710/H	920	1100	2,8	66	16500	27	41521290
	HCBT/6-800/L-X (0,55kW)	900	1180	2,2	70	19370	31	41521550
	HCBT/6-800/H-X (0,75kW)	940	1220	2,5	72	22000	36	41521560
	HCFT/6-900/L-X (1,1kW)	950	1400	3,3	74	23500	88	
	HCFT/6-900/H-X (1,5kW)	950	2330	4	78	30000	95	
	HCBT/6-1000/L-X (1,1kW)	940	1400	3,2	75	28000	54	41521580
	HCBT/6-1000/H-X (1,5kW)	950	2330	4,4	78	35400	62	41521570

* - poziom ciśnienia akustycznego mierzony z odległości 3 średnic od wentylatora, jednak nie mniej niż 1,5m. (pomiar w wolnej przestrzeni, bez kanałów przyłączeniowych).

Venture Industries Sp. z o.o.
ul. Mokra 27, 05-092 Łomianki - Kiełpin
tel. +48 22 751 95 50, 751 20 31
fax +48 22 751 22 59, 751 12 02
e-mail: venture@venture.pl

Wymiary [mm]

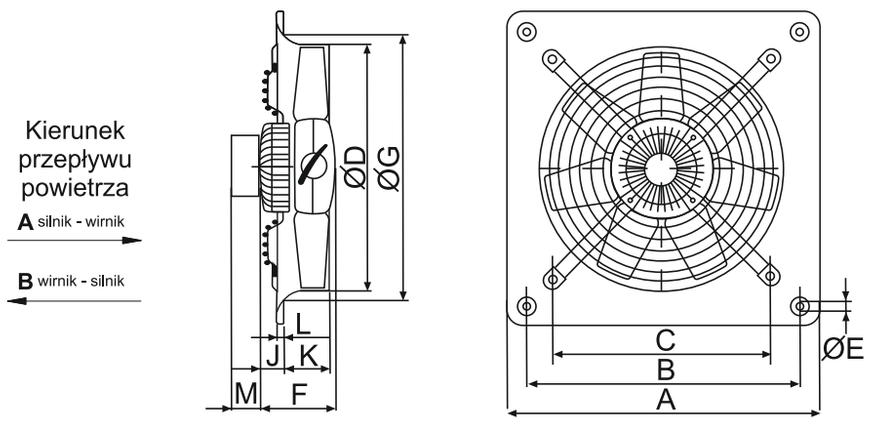

Typ	A	B	C	ØD	ØE	F			ØG	J			K	L	M	
						/2	/4	/6		/2	/4	/6			HCFT	HCFB
315	400	330	280	315	10	129	122		329		32	32	68	12	40	65
355	450	380	315	355	10	129	129	129	371		45	45	75	12	40	65
400	500	420	355	400	10		129	129	422		40,5	40,5	78	12	40	65
450	560	480	400	450	10		150	150	476		48	48	91	12	40	65
500	630	560	450	500	10		150	150	536		44,5	44,5	97	12	40	65
560	710	630	510	560	10		218,5	150	596		110,5	42	98,5	12	40	65
630	800	710	580	630	12		218,5	150	674		110,5	41	103	12	40	65
710	900	800	636	710	12		218,5	218,5	733		134	134	91,5	16,5	40	65

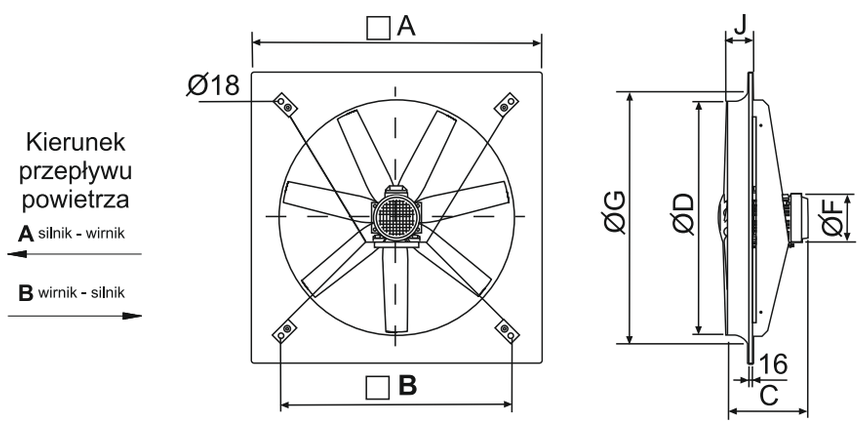

Typ	□A	□B	ØD	J	ØG	C				ØF			
						/4		/6		/4		/6	
						L	H	L	H	L	H	L	H
800	1000	800	800	92	926	345	380	310	345	181	203	162	181
900	1120	900	900	120	1060		439				306		
1000	1250	1000	1000	110	1154	380	380	345	380	203	203	181	203

* kąt nachylenia łopatek: L - mały, H - duży.
* X - bez osłony wlotu

Charakterystyki pracy

HCBT/4-315/H

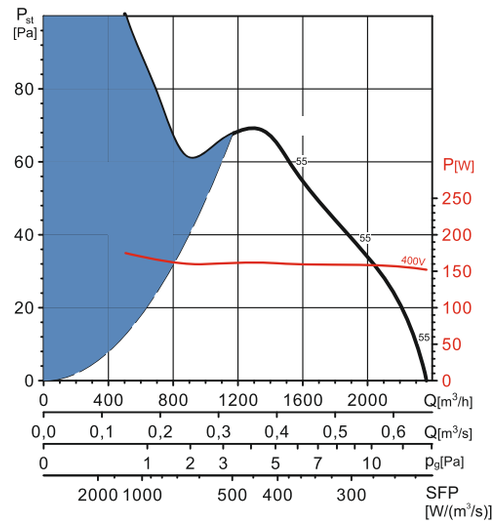

HCBT/4-355/H

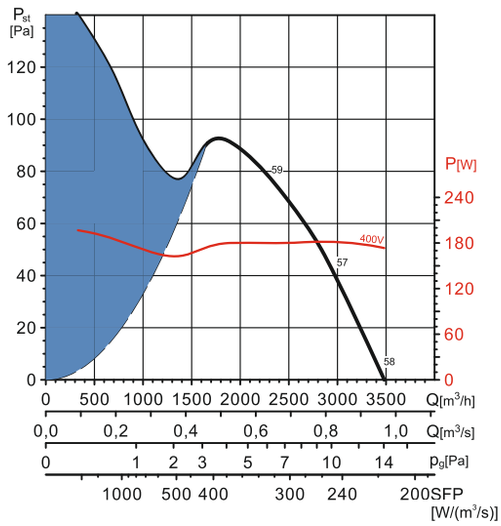

HCBT/4-400/H

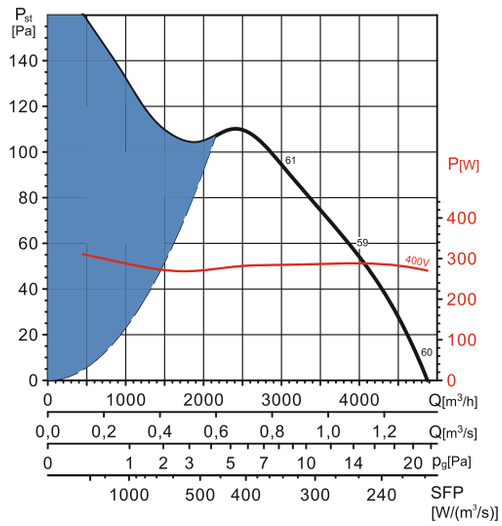

HCBT/4-450/H

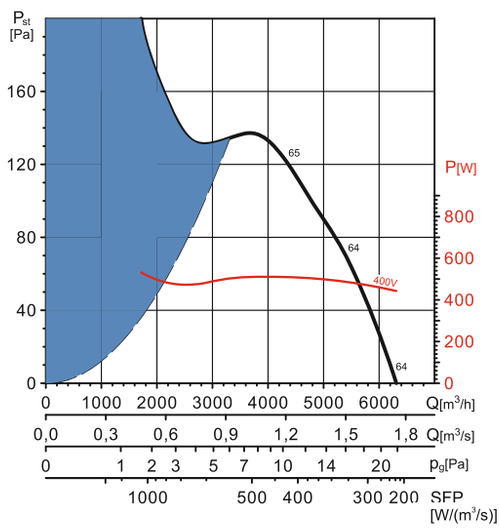

HCBT/4-500/H

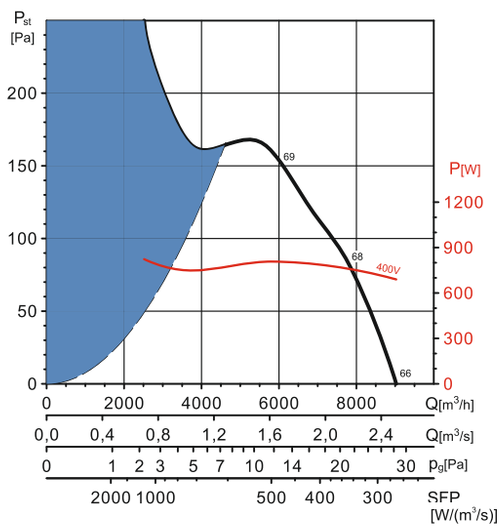

Venture Industries Sp. z o.o.
ul. Mokra 27, 05-092 Łomianki - Kiełpin
tel. +48 22 751 95 50, 751 20 31
fax +48 22 751 22 59, 751 12 02
e-mail: venture@venture.pl

Charakterystyki pracy

HCBT/4-560/H

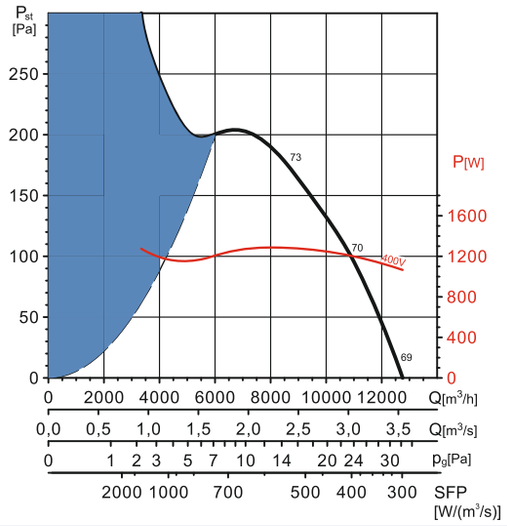

HCBT/4-630/H

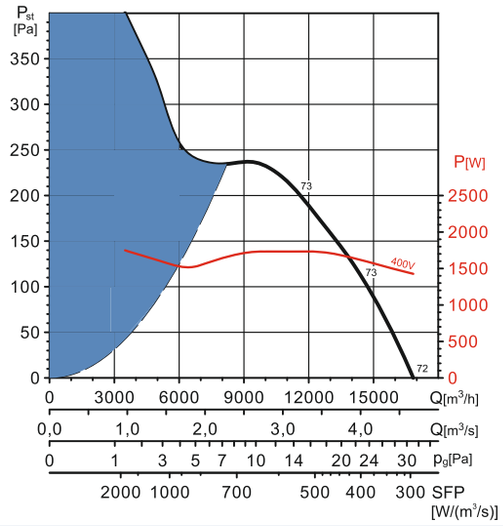

HCBT/4-710/H

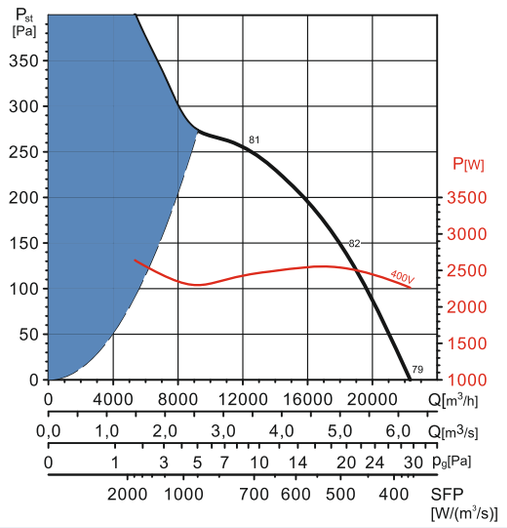

HCBT/4-800/L

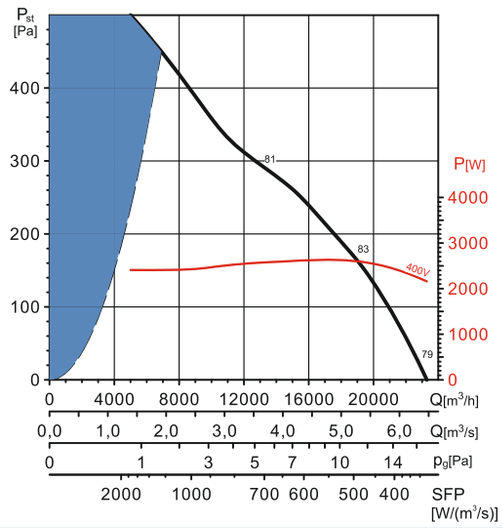

HCBT/4-800/H

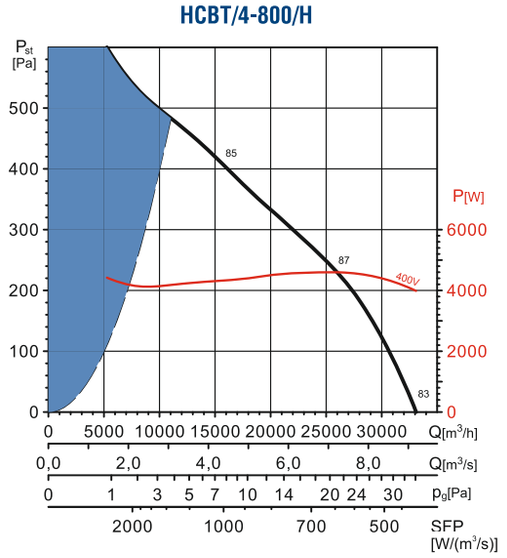

HCBT/4-900/L

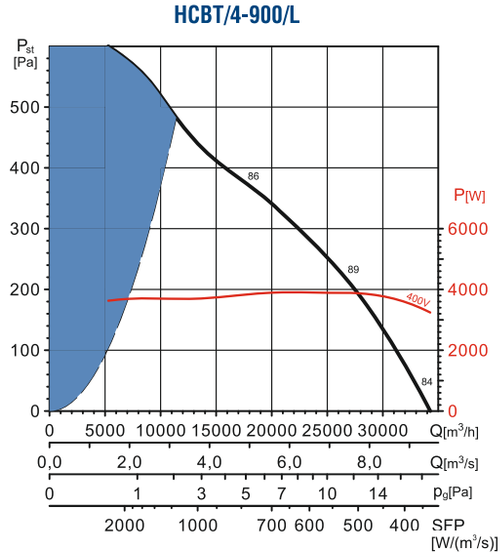

Charakterystyki pracy

HCBT/4-900/H

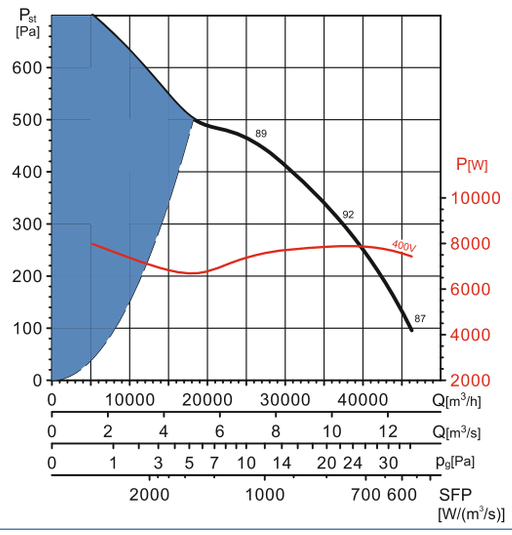

HCBT/4-1000/L

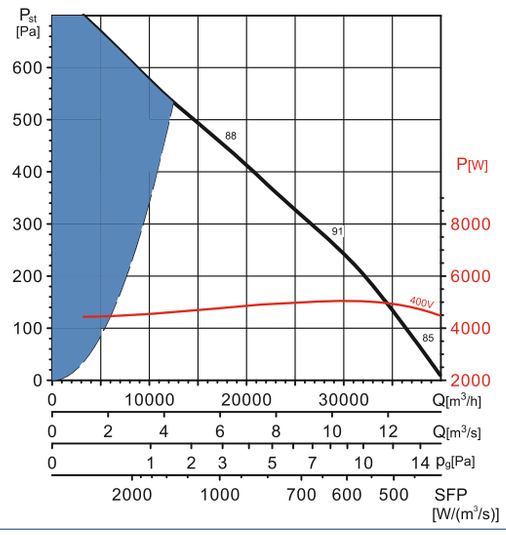

HCBT/4-1000/H

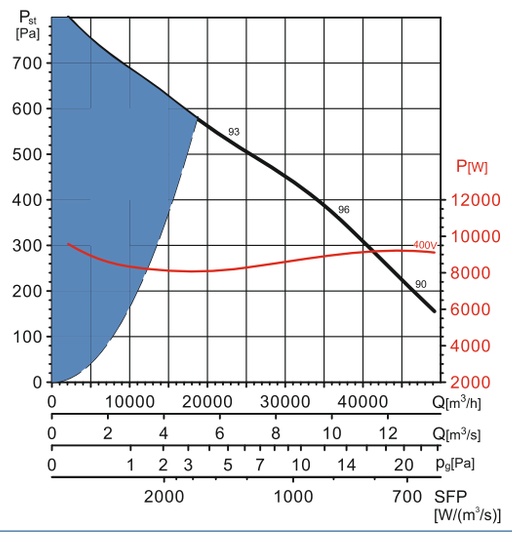

HCBT/6-355/H

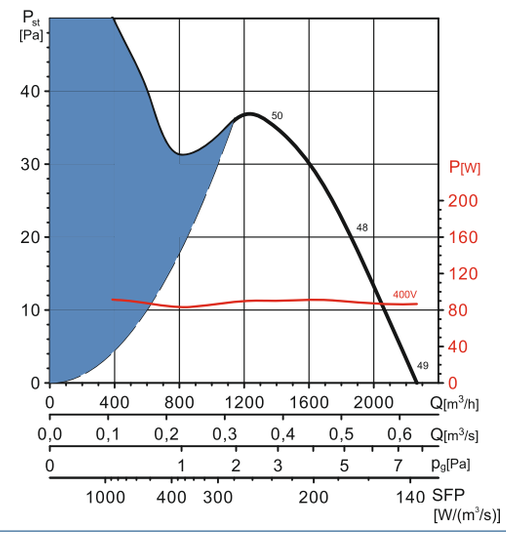

HCBT/6-400/H

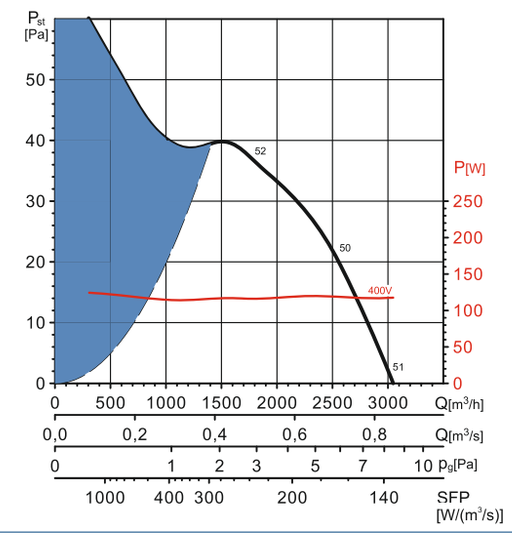

HCBT/6-450/H

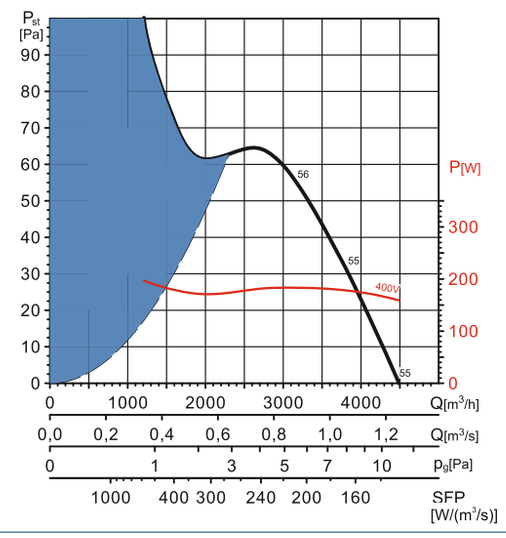

Venture Industries Sp. z o.o.
ul. Mokra 27, 05-092 Łomianki - Kiełpin
tel. +48 22 751 95 50, 751 20 31
fax +48 22 751 22 59, 751 12 02
e-mail: venture@venture.pl

Charakterystyki pracy

HCBT/6-500/H

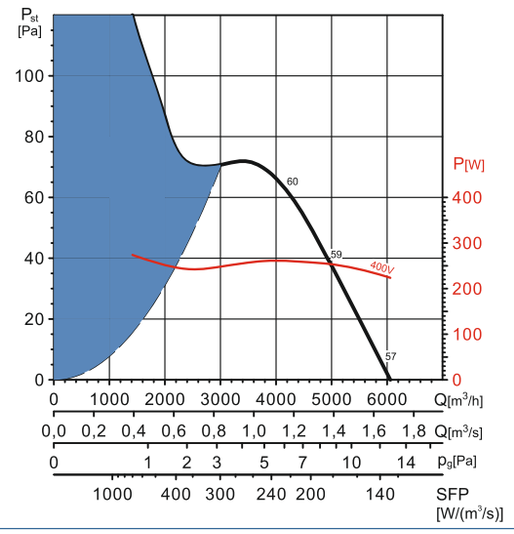

HCBT/6-560/H

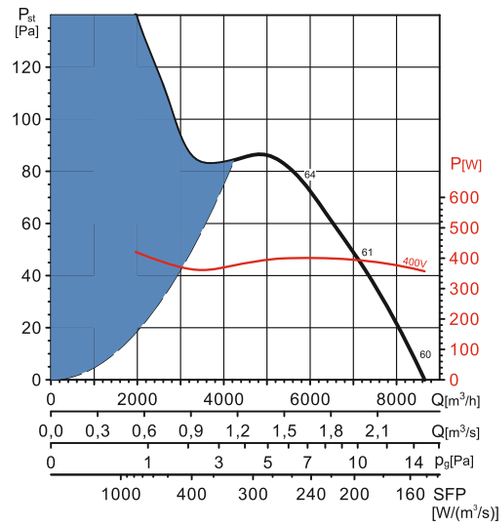

HCBT/6-630/H

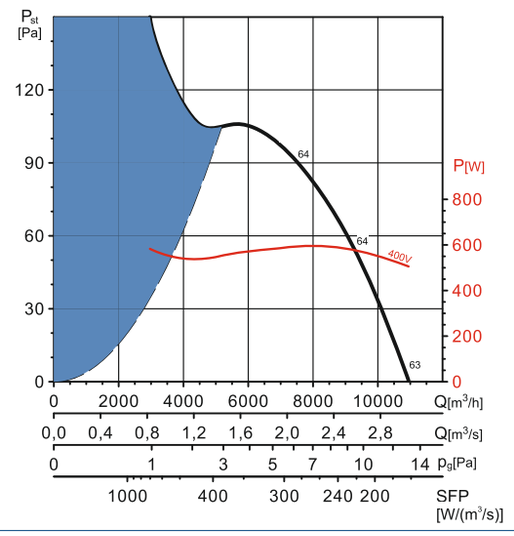

HCBT/6-710/H

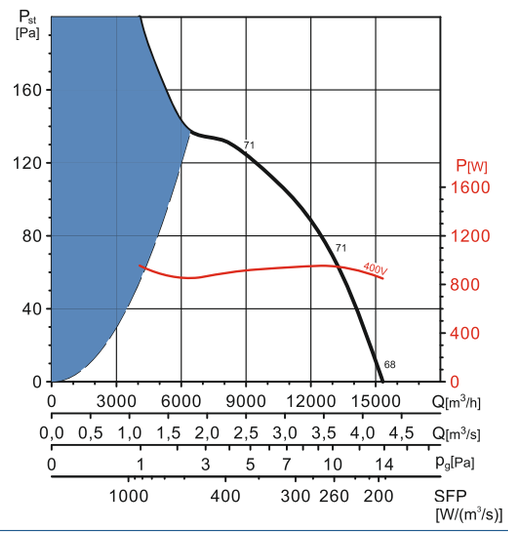

HCBT/6-800/L

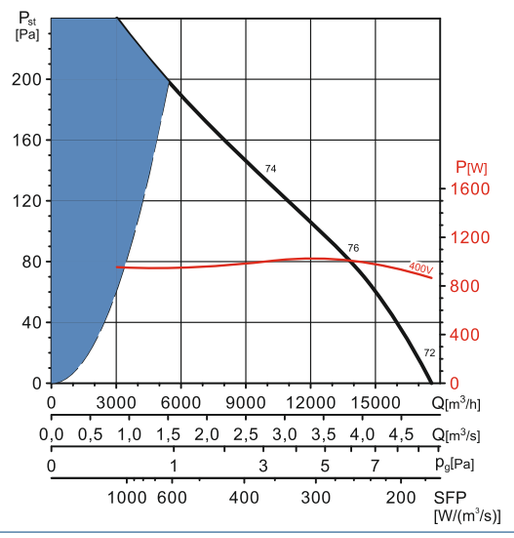

HCBT/6-800/H

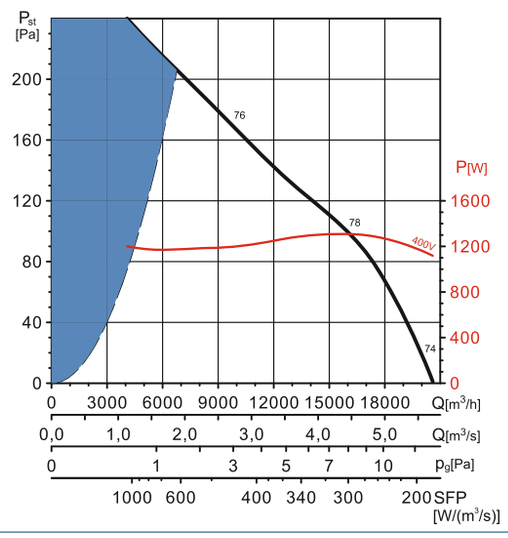

Charakterystyki pracy

HCBT/6-900/L

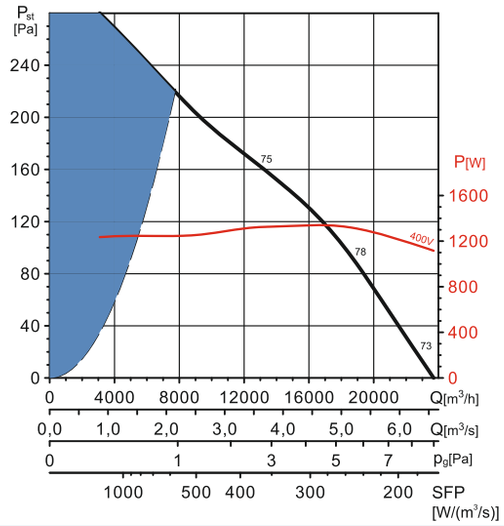

HCBT/6-900/H

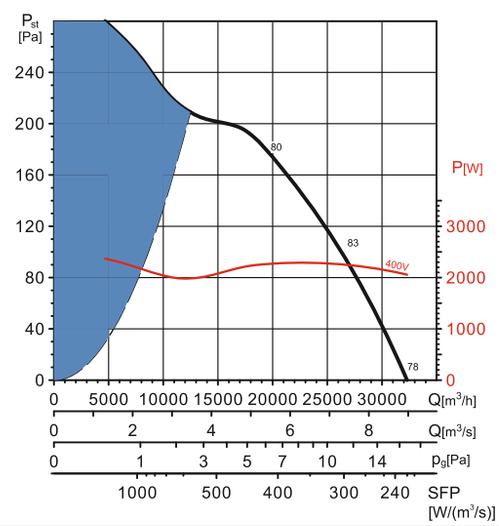

HCBT/6-1000/L

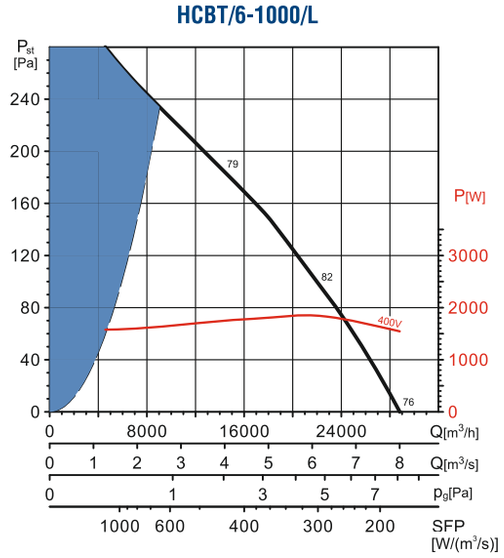

HCBT/6-1000/H

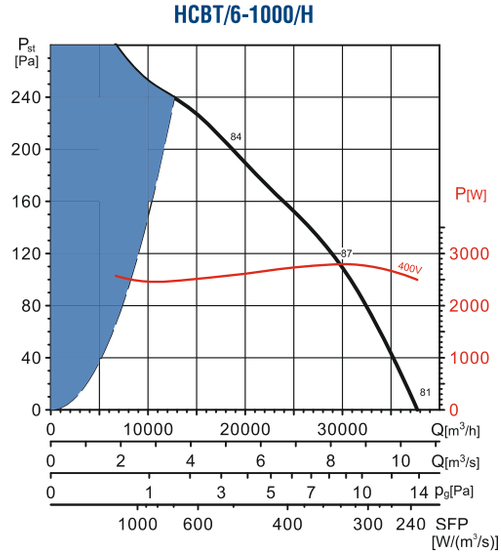

Venture Industries Sp. z o.o.
ul. Mokra 27, 05-092 Łomianki - Kiełpin
tel. +48 22 751 95 50, 751 20 31
fax +48 22 751 22 59, 751 12 02
e-mail: venture@venture.pl

Specjalne wykonanie wentylatorów typu COMPACT (dostępne zarówno w wersji ściennej - HCBT jak i kanałowej - TCBT) zgodne z wymogami Dyrektywy 94/9/EC "ATEX" dotyczącej urządzeń przeznaczonych do użytku w przestrzeniach zagrożonych wybuchem.

Dostępne wersje przeciwwybuchowe wentylatorów COMPACT zgodne z dyrektywą "ATEX":
- obudowa wzmocniona Ex II2G EExeIIT3
- obudowa ognioszczelna Ex II2G EExdIIBT5 lub EExdIICT4 (tylko dla modeli TCBT/4-710/, /4-800/, /6-800/, /8-800/).

Wentylatory typu COMPACT w wersji przeciwwybuchowej są produkowane w średnicach standardowych od 315 mm z silnikami trójfazowymi 230/400V, 50Hz, 4-, 6- i 8-biegunowymi. Stopień ochrony IP 55, klasa izolacji F.

Silniki wentylatorów w wersji przeciwwybuchowej nie są przystosowane do regulacji prędkości obrotowej.

Dopuszczalny zakres temperatury pracy: od -20˚C do +55˚C.
/4: modele 315 do 630, /6: modele 355 do 710

Dopuszczalny zakres temperatury pracy: od -20˚C do +40˚C.
/4: modele 710 i 800, /6: modele 800

LOM 03ATEX2082 X

Wszystkie wentylatory typu COMPACT w wykonaniu przciwwybuchowym są oznaczone symbolem "EX" występującym w nazwie danego wentylatora,
na przykład: TCBT/4-400/HA EX.

Wentylatory mogą być instalowane w dowolnej pozycji. Instalację należy przeprowadzić z uwzględnieniem obowiązujących przepisów i warunków określonych w Dokumentacji Techniczno-Ruchowej.

Dane techniczne wentylatorów TCBT (wirnik z aluminium)

ilość biegunów	Typ	prędkość obrotowa [obr./min]	moc absorb. max. [W]	natężenie 400V [A]	wydajność max. [m³/h]	poziom ciśnienia akustycznego [dB(A)]*	masa [kg]
4	TCBT/4-315/H	1445	99	0,3	1950	51	11
	TCBT/4-355/H	1415	117	0,3	2470	52	13,2
	TCBT/4-400/H	1410	341	0,7	5140	60	15,5
	TCBT/4-450/H	1405	526	1,1	6650	63	21
	TCBT/4-500/H	1420	641	1,5	7590	66	25
	TCBT/4-560/L	1415	1184	2,2	12090	68	33
	TCBT/4-560/H	1390	1368	2,4	13370	69	34,7
	TCBT/4-630/L	1410	1770	3,4	16060	70	39
	TCBT/4-630/H	1400	1940	3,6	17030	70	40
	TCBT/4-710/L	1435	2175	3,7	20290	73	46
	TCBT/4-710/H	1460	3441	6,1	26420	73	54
	TCBT/4-800/L	1460	3750	6,5	29950	76	65
	TCBT/4-800/K	1460	5177	8,8	34950	76	68
	TCBT/4-800/G	1470	6146	11,1	38500	77	81
	TCBT/4-800/H	1475	7688	13	42490	78	89
6	TCBT/6-355/H	900	97	0,4	2250	47	13,2
	TCBT/6-400/H	860	116	0,4	2970	49	15,5
	TCBT/6-450/H	940	161	0,4	4020	54	20,7
	TCBT/6-500/H	915	290	0,7	6110	57	24,8
	TCBT/6-560/H	925	525	1,7	9020	60	33,5
	TCBT/6-630/L	915	595	1,3	10940	60	38
	TCBT/6-630/H	960	887	2,8	12620	62	38,5
	TCBT/6-710/L	920	957	2,6	16290	62	46
	TCBT/6-710/H	910	1217	2,9	18550	63	46
	TCBT/6-800/L	965	1278	2,7	20770	66	57
	TCBT/6-800/K	975	1592	3,3	24090	66	64
	TCBT/6-800/G	975	1968	4,6	26310	67	68
	TCBT/6-800/H	970	2345	5	27910	68	80

* - poziom ciśnienia akustycznego mierzony z odległości 3 średnic od wentylatora, jednak nie mniej niż 1,5. Pomiar w wolnej przestrzeni, bez kanałów przyłączeniowych.

Wymiary [mm]

Typ	ØA	B	C	ØD	ØE	N*
315	386	355	170	315	10	8
355	426	395	170	355	10	8
400 (6 bieg.)	487	450	170	400	12	8
400 (4 bieg.)	487	450	210	400	12	8
450	537	500	180	450	12	8
500	595	560	180	500	12	12
560	655	620	240	560	12	12
630	725	690	240	630	12	12
710 (6 bieg.)	806	770	240	710	12	16

* N - liczba otworów

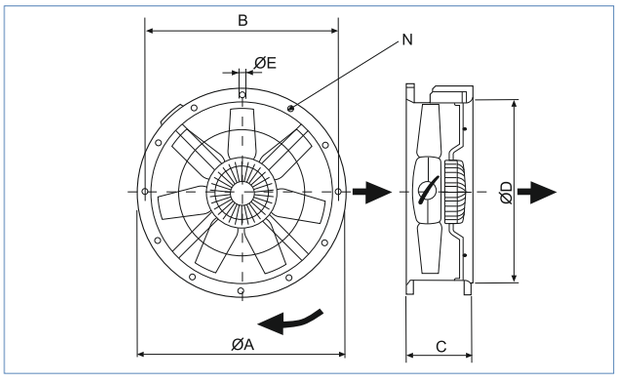

Typ	ØA	B	C	ØD	E	
					4 bieg.	6 bieg.
710/L (4 bieg.)	806	770	380	710	415	-
710/H (4 bieg.)	806	770	380	710	444	-
800/L	896	860	380	800	437	408
800/K	896	860	380	800	448	437
800/G	896	860	380	800	447 (5,5kW) 515 (7,5kW)	448
800/H	896	860	380	800	515	477

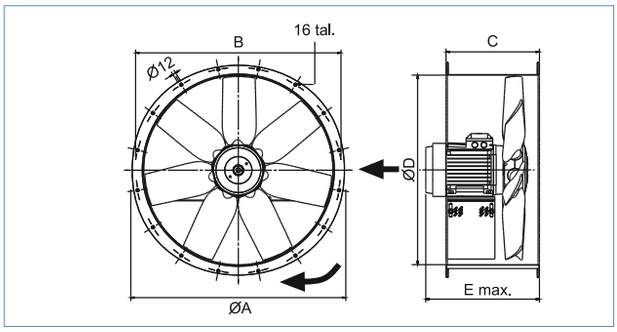

Charakterystyki pracy

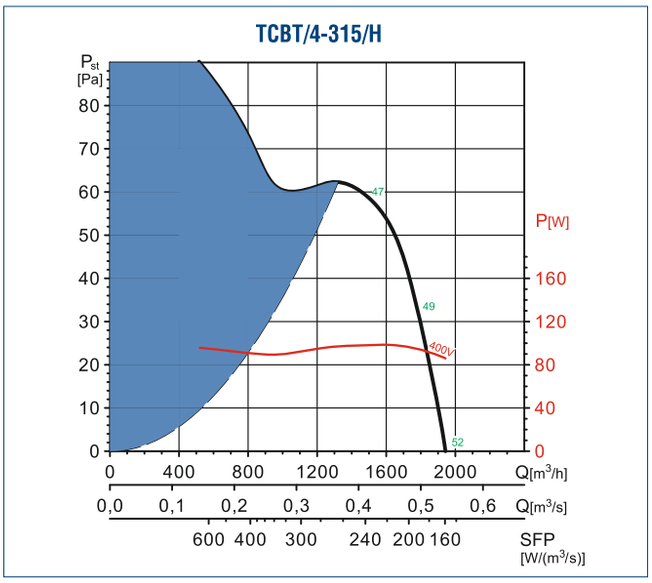

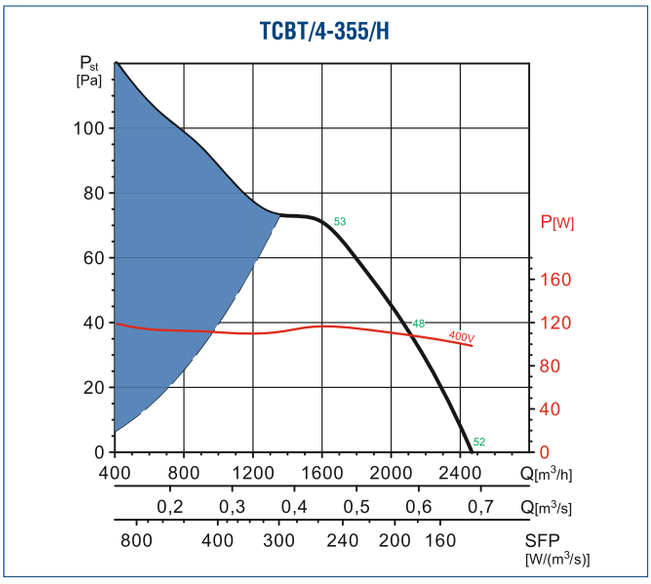

Venture Industries Sp. z o.o.
ul. Mokra 27, 05-092 Łomianki - Kiełpin
tel. +48 22 751 95 50, 751 20 31
fax +48 22 751 22 59, 751 12 02
e-mail: venture@venture.pl

Charakterystyki pracy

TCBT/4-400/H

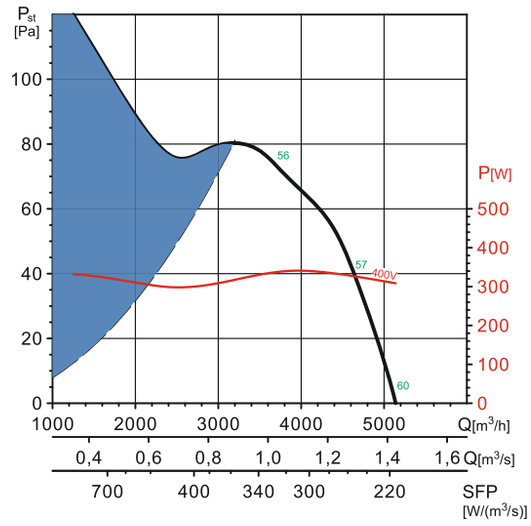

TCBT/4-450/H

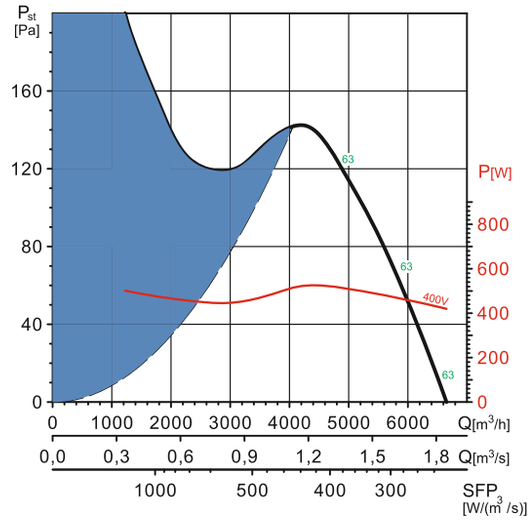

TCBT/4-500/H

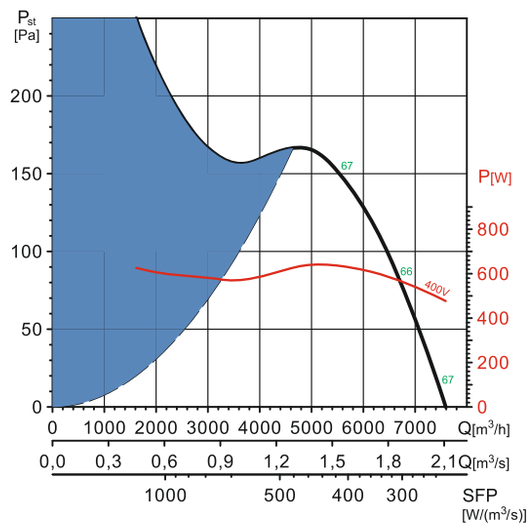

TCBT/4-560/L

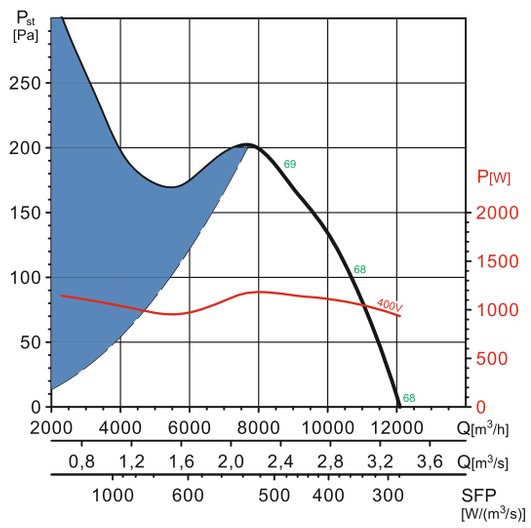

TCBT/4-560/H

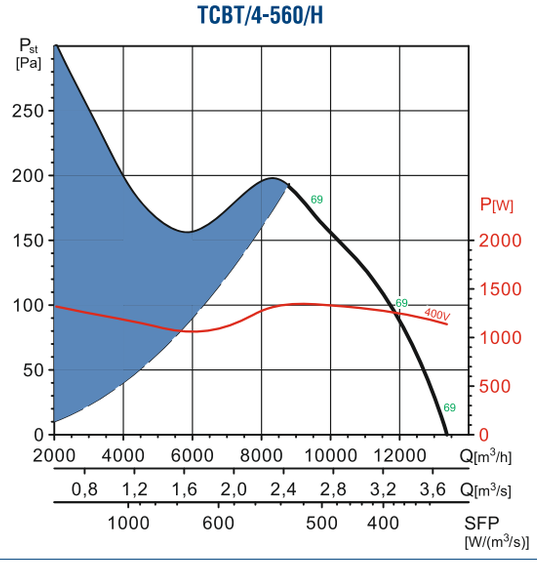

TCBT/4-630/L

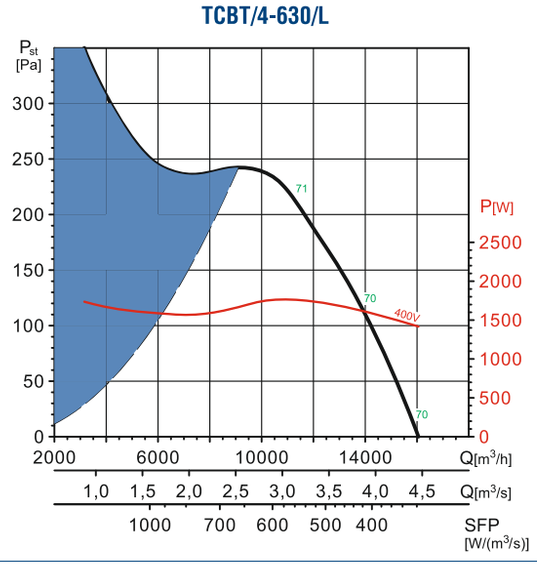

Charakterystyki pracy

TCBT/4-630/H

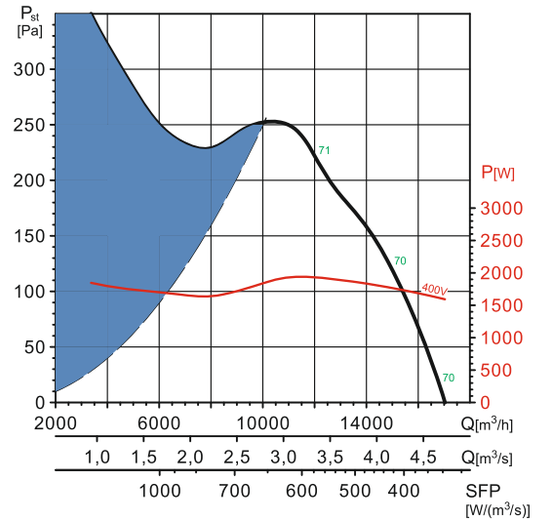

TCBT/4-710/L

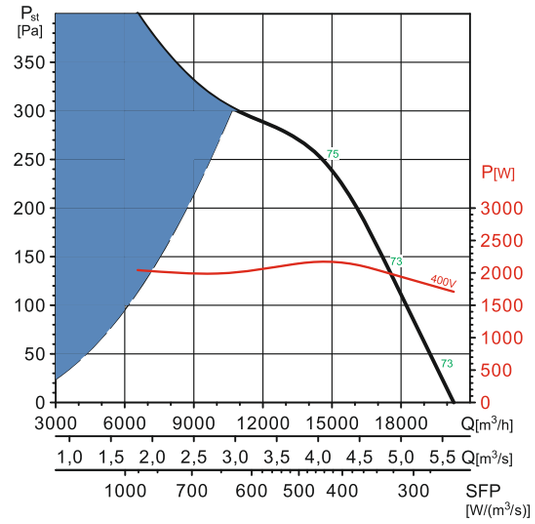

TCBT/4-710/H

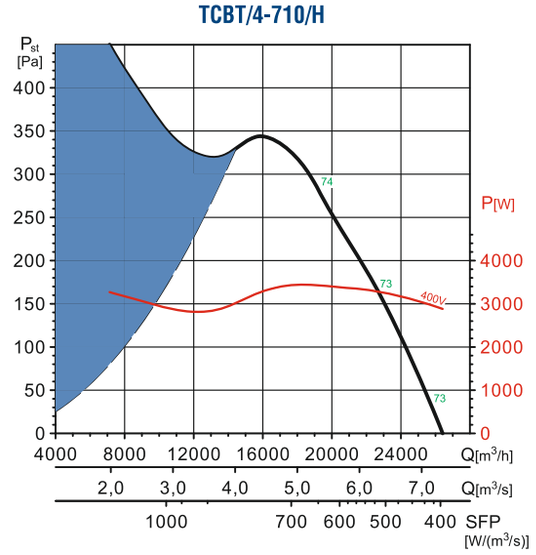

TCBT/4-800/L

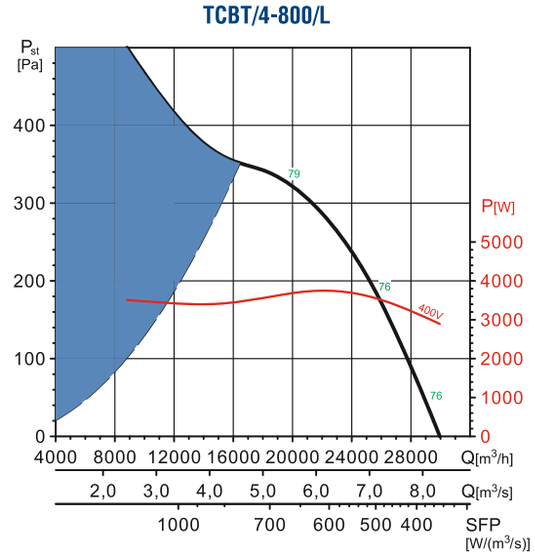

TCBT/4-800/K

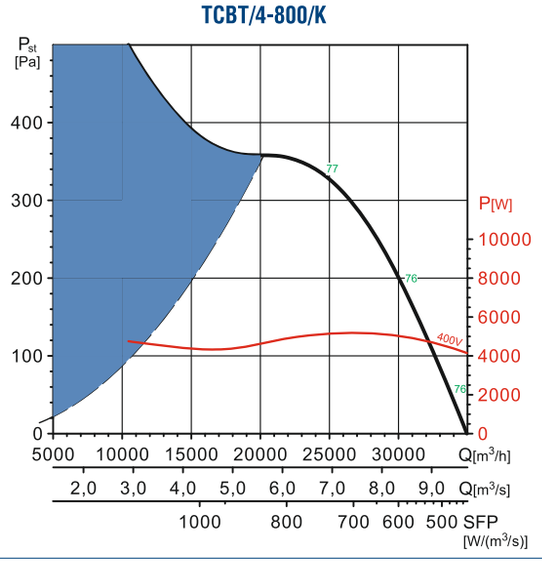

TCBT/4-800/G

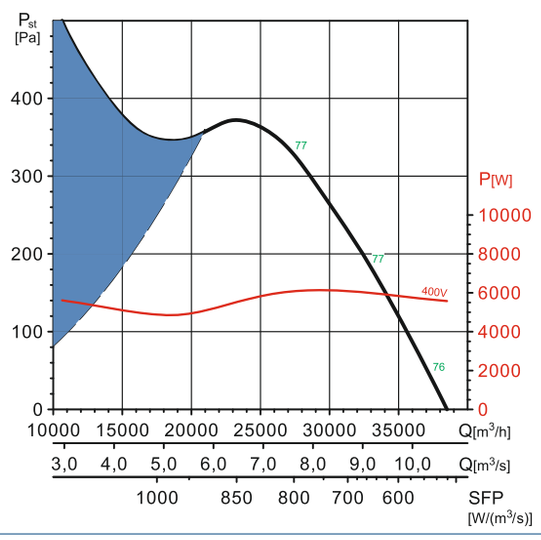

Venture Industries Sp. z o.o.
ul. Mokra 27, 05-092 Łomianki - Kiełpin
tel. +48 22 751 95 50, 751 20 31
fax +48 22 751 22 59, 751 12 02
e-mail: venture@venture.pl

Charakterystyki pracy

TCBT/4-800/H

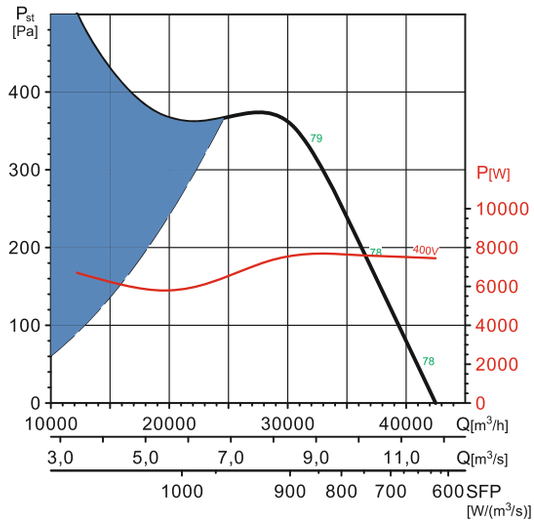

TCBT/6-400/H

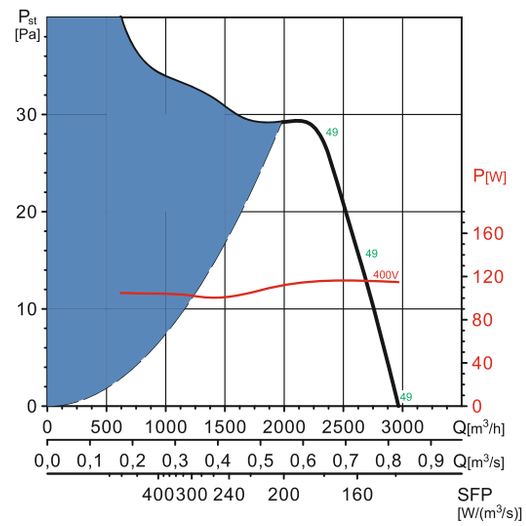

TCBT/6-450/H

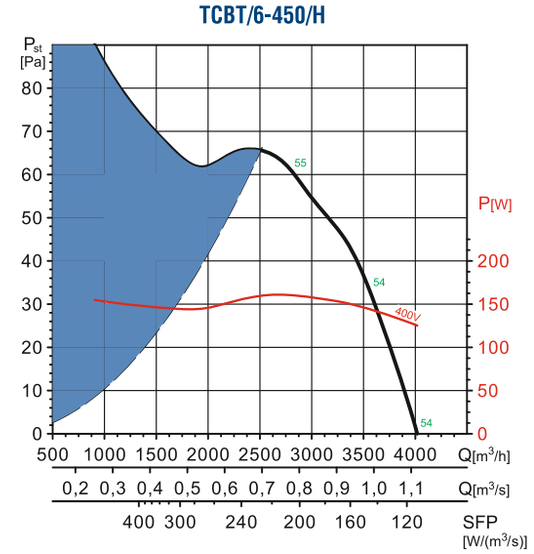

TCBT/6-500/H

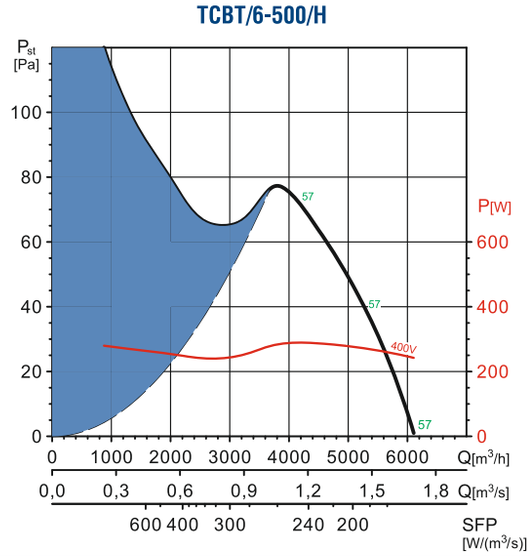

TCBT/6-560/H

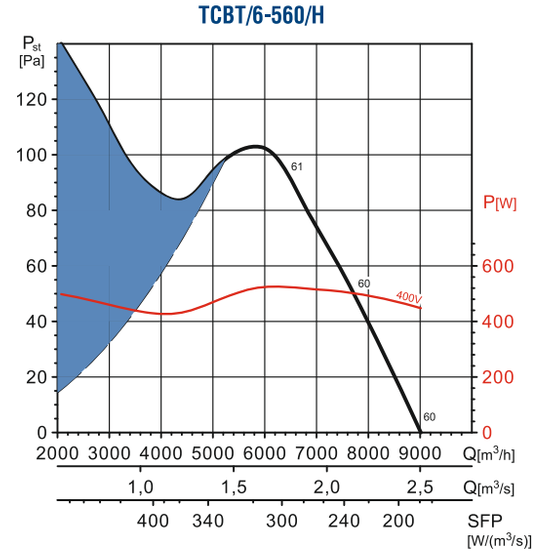

TCBT/6-630/H

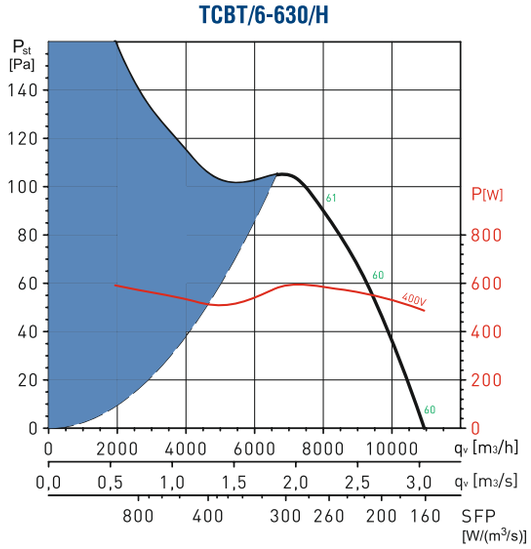

Charakterystyki pracy

TCBT/6-630/H

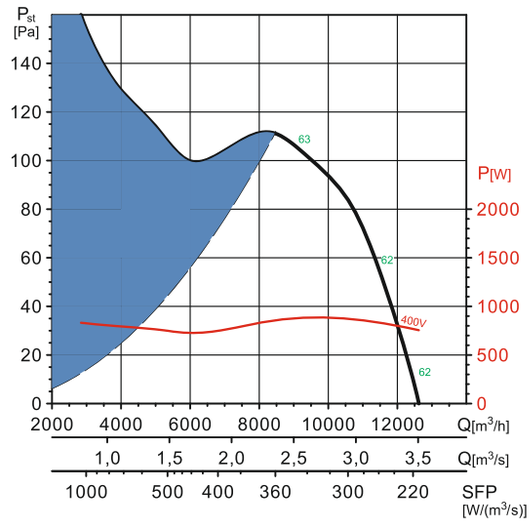

TCBT/6-710/L

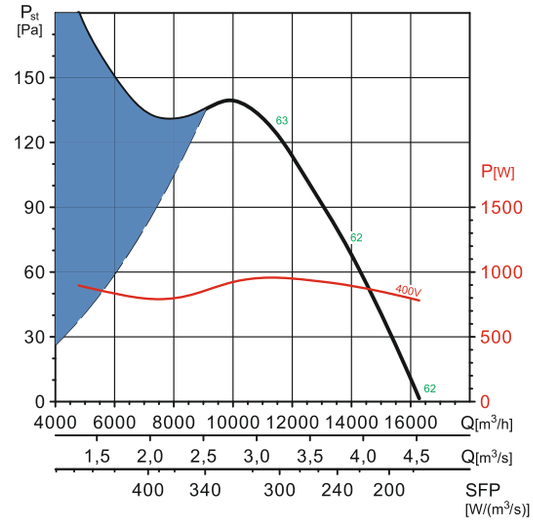

TCBT/6-710/H

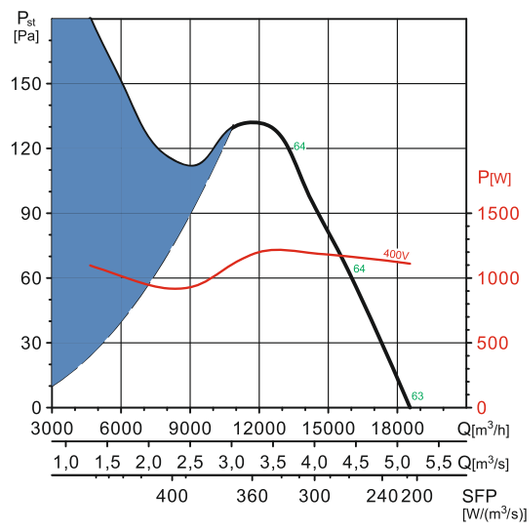

TCBT/6-800/L

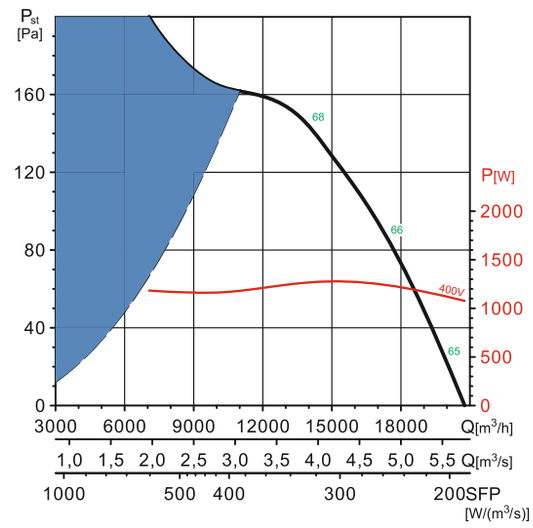

TCBT/6-800/K

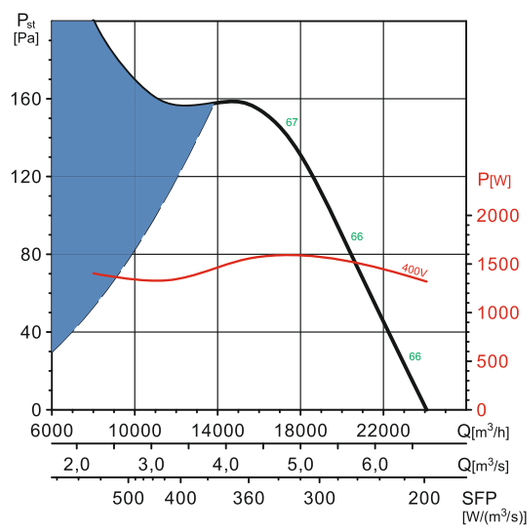

TCBT/6-800/G

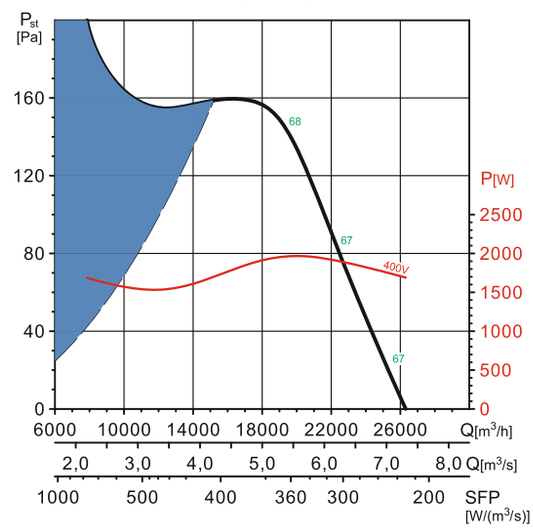

Venture Industries Sp. z o.o.
ul. Mokra 27, 05-092 Łomianki - Kiełpin
tel. +48 22 751 95 50, 751 20 31
fax +48 22 751 22 59, 751 12 02
e-mail: venture@venture.pl

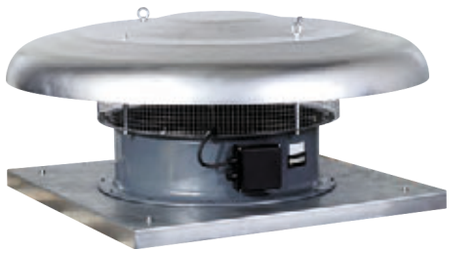

Specjalne wykonanie wentylatorów dachowych typu HCTT zgodne z wymogami Dyrektywy 94/9/EC „ATEX" dotyczącej urządzeń przeznaczonych do użytku w przestrzeniach zagrożonych wybuchem.

Dostępne wersje przeciwwybuchowe wentylatorów HCTT zgodne z dyrektywą "ATEX":
- obudowa wzmocniona Ex II2G EExeIIT3
- obudowa ognioszczelna Ex II2G EExdIIBT5 lub EExdIICT4 (tylko dla modeli HCTT/4-800/, /4-900/, /4-1000/ oraz HCTT/6-800/, /6-900/, /6-1000/).

Wentylatory typu HCTT w wersji przeciwwybuchowej są produkowane z silnikami trójfazowymi 230/400V, 50Hz, 4-, 6- i 8-biegunowymi. Stopień ochrony IP 55, klasa izolacji F.

Silniki wentylatorów w wersji przeciwwybuchowej nie są przystosowane do regulacji prędkości obrotowej.

Wszystkie wentylatory typu HCTT w wykonaniu przeciwwybuchowym są oznaczone symbolem "EX" występującym w nazwie danego wentylatora, na przykład: HCTT/4-400/-B EX.

Instalację należy przeprowadzić z uwzględnieniem obowiązujących przepisów i warunków określonych w Dokumentacji Techniczno-Ruchowej.

Dane techniczne dla wentylatorów wywiewnych (typ B)

Typ	prędkość obrotowa [obr./min]	pobór mocy max. [W]	natężenie max. [A]	wydajność max. [m³/h]	poziom ciśnienia akustycznego w odległości 1,5* wlot [dB(A)]	wylot [dB(A)]	masa [kg]
TRÓJFAZOWE 400V							
TRÓJFAZOWE 4 BIEGUNOWE							
HCTT/4-315-B	1300	150	0,34	1930	59	58	14,4
HCTT/4-355-B	1260	200	0,46	2680	56	55	15,8
HCTT/4-400-B	1350	300	0,8	3700	59	58	16,5
HCTT/4-450-B	1230	500	1	5600	63	61	23,5
HCTT/4-500-B	1350	660	1,6	7100	69	67	25,4
HCTT/4-560-B	1320	1210	2,3	9820	73	69	40
HCTT/4-630-B	1290	1600	3,2	13000	74	70	42,6
HCTT/4-710-B	1300	2200	4	18400	82	80	60
HCTT/4-800-B	1400	3 kW**	7,3	23800	89	86	67
HCTT/4-900-B	1400	4 kW**	9,5	30000	92	89	77
HCTT/4-1000-B	1450	5,5 kW**	12	38500	93	90	123
TRÓJFAZOWE 6 BIEGUNOWE							
HCTT/6-450-B	835	190	0,48	3900	53	52	23,5
HCTT/6-500-B	830	250	0,57	4600	56	54	25,4
HCTT/6-560-B	850	410	0,93	6850	60	58	40
HCTT/6-630-B	810	600	1,18	8400	64	61	42,6
HCTT/6-710-B	900	1100	3,3	12700	72	70	54
HCTT/6-800-B	930	0,75 kW**	2,5	15800	79	76	57
HCTT/6-900-B	930	1,1 kW**	3,5	20000	82	79	67
HCTT/6-1000-B	930	1,5 kW**	4,5	24700	83	80	108
TRÓJFAZOWE 8 BIEGUNOWE							
HCTT/8-710-B	670	370	1,2	9500	64	62	52
HCTT/8-800-B	700	370	1,9	11900	71	68	57
HCTT/8-900-B	700	550	2,3	15000	74	71	67
HCTT/8-1000-B	700	750	2,8	18600	75	72	108

* Wentylator umieszczony na dachu.

** Moc nominalna.

Akcesoria

wyłącznik
3-biegunowy 10A

Dane techniczne dla wentylatorów nawiewnych (typ A)

Typ	prędkość obrotowa [obr./min]	pobór mocy max. [W]	natężenie max. [A]	wydajność max. [m³/h]	poziom ciśnienia akustycznego w odległości 1,5* wlot [dB(A)]	wylot [dB(A)]	masa [kg]
			TRÓJFAZOWE 400V				
			TRÓJFAZOWE 4 BIEGUNOWE				
HCTT/4-315-A	1360	150	0,34	2150	58	64	14,4
HCTT/4-355-A	1350	200	0,46	3250	59	61	15,8
HCTT/4-400-A	1380	300	0,8	4720	64	68	16,5
HCTT/4-450-A	1350	500	0,95	6670	68	71	23,5
HCTT/4-500-A	1380	660	1,6	8440	72	76	25,4
HCTT/4-560-A	1380	1210	2,3	11400	75	80	40
HCTT/4-630-A	1360	1600	3	15300	79	84	42,6
HCTT/4-710-A	1300	2200	4	20500	80	85	60
HCTT/4-800-A	1400	3 kW**	7,3	26600	85	90	67
HCTT/4-900-A	1400	4 kW**	9,5	35900	88	94	77
HCTT/4-1000-A	1400	5,5 kW**	12	44900	89	95	123
			TRÓJFAZOWE 6 BIEGUNOWE				
HCTT/6-450-A	835	190	0,48	4400	56	60	23,5
HCTT/6-500-A	830	250	0,57	5500	60	63	25,4
HCTT/6-560-A	850	410	0,93	7900	64	68	40
HCTT/6-630-A	810	600	1,18	9900	66	70	42,6
HCTT/6-710-A	900	1100	3,3	14200	69	75	54
HCTT/6-800-A	930	0,75 kW**	2,5	17700	75	80	57
HCTT/6-900-A	930	1,1 kW**	3,5	23800	78	84	67
HCTT/6-1000-A	930	1,5 kW**	4,5	28800	79	85	108
			TRÓJFAZOWE 8 BIEGUNOWE				
HCTT/8-710-A	670	370	1,2	10600	61	67	52
HCTT/8-800-A	700	0,37 kW**	1,9	13300	67	72	57
HCTT/8-900-A	700	0,55 kW**	2,3	18000	70	76	67
HCTT/8-1000-A	700	0,75 kW**	2,8	21700	71	77	105

* Wentylator umieszczony na dachu.

** Moc nominalna.

Wymiary [mm]

Typ	ØA	□B	□C	ØD	ØE	F	G	H
315	640	560	450	315	12	40	70	341
355	760	630	535	355	12	40	80	361
400	760	630	535	400	12	40	80	361
450	895	710	590	450	14	40	110	410
500	895	710	590	500	14	40	110	410
560	1150	905	750	560	14	50	185	488
630	1150	905	750	630	14	50	185	488
710	1350	1100	840	710	14	50	200	551
800	1350	1100	840	800	14	50	200	732
900	1580	1250	950	900	14	50	200	756
1000	1580	1250	950	1000	14	50	200	756

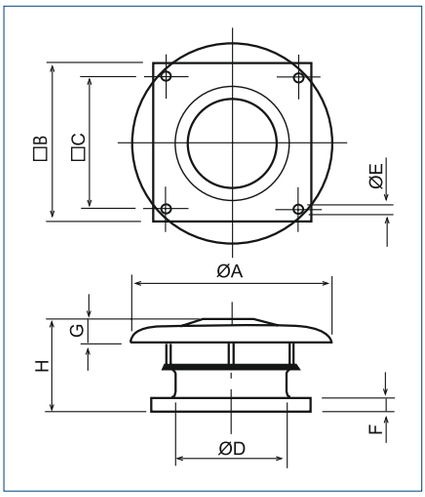

Venture Industries Sp. z o.o.
ul. Mokra 27, 05-092 Łomianki - Kiełpin
tel. +48 22 751 95 50, 751 20 31
fax +48 22 751 22 59, 751 12 02
e-mail: venture@venture.pl

Charakterystyki pracy – wywiew (typ B)

315-355 - 4 bieguny

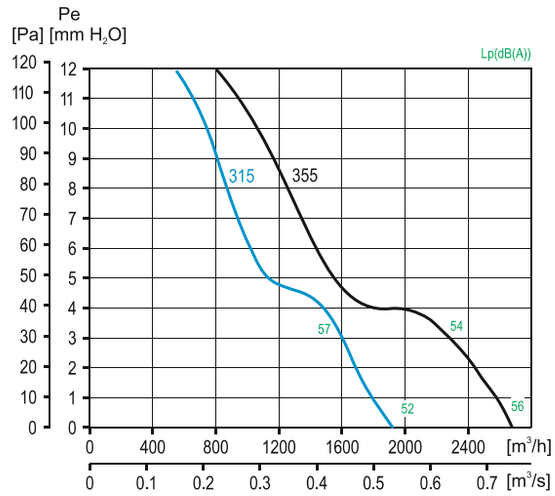

400 – 4 bieguny

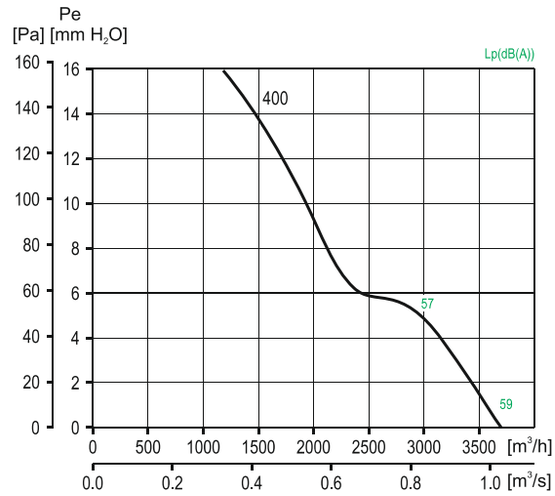

450 - 4 i 6 biegunowy

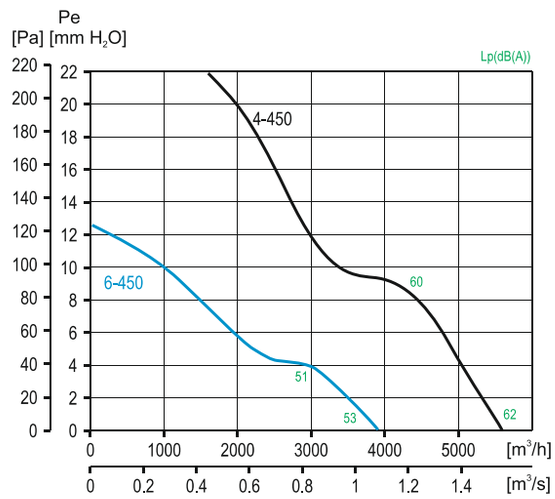

500 - 4 i 6 biegunowy

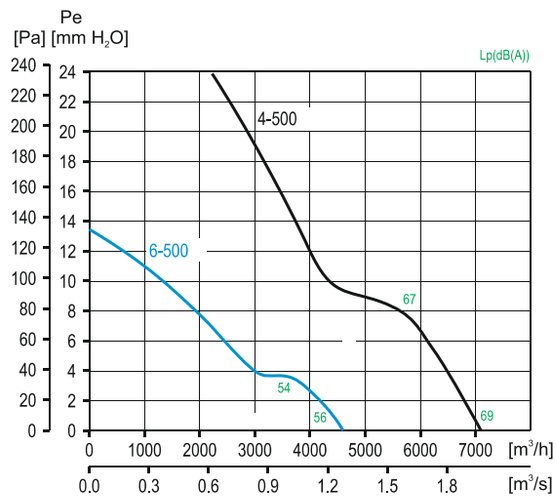

560 - 4 i 6 biegunowy

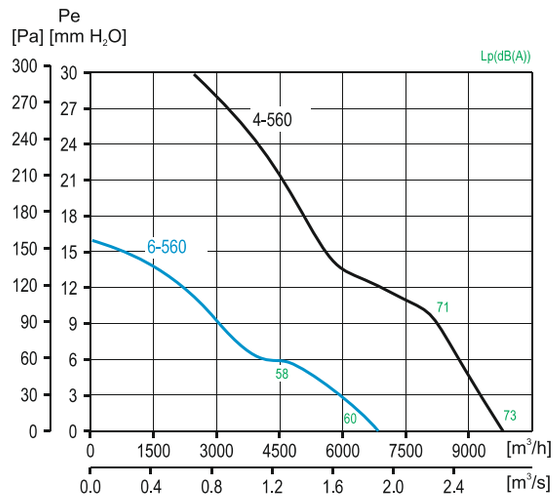

630 - 4 i 6 biegunowy

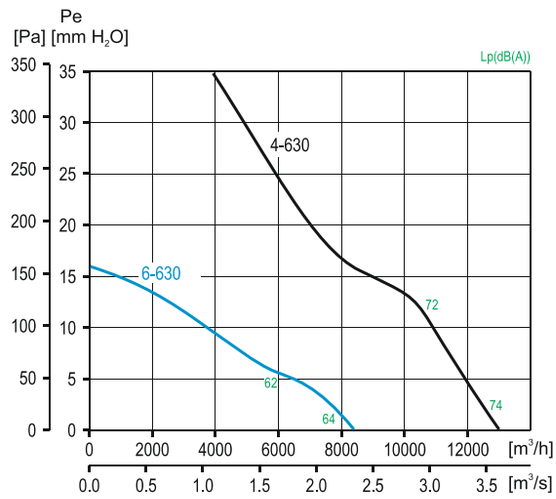

Charakterystyki prac - wywiew (typ B)

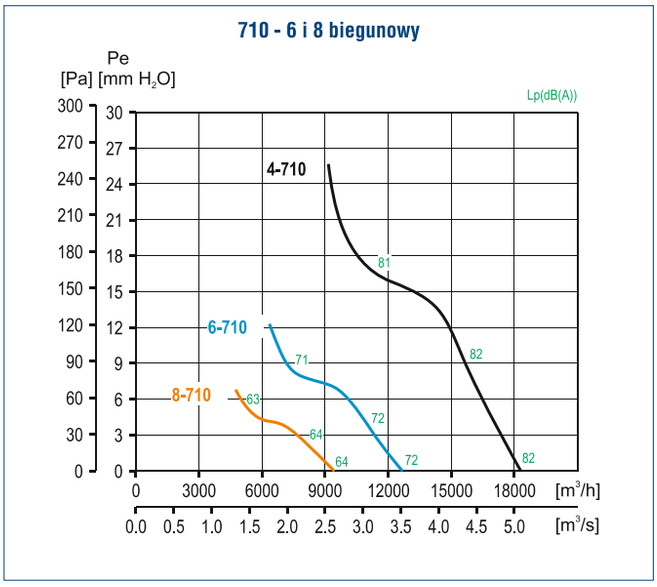

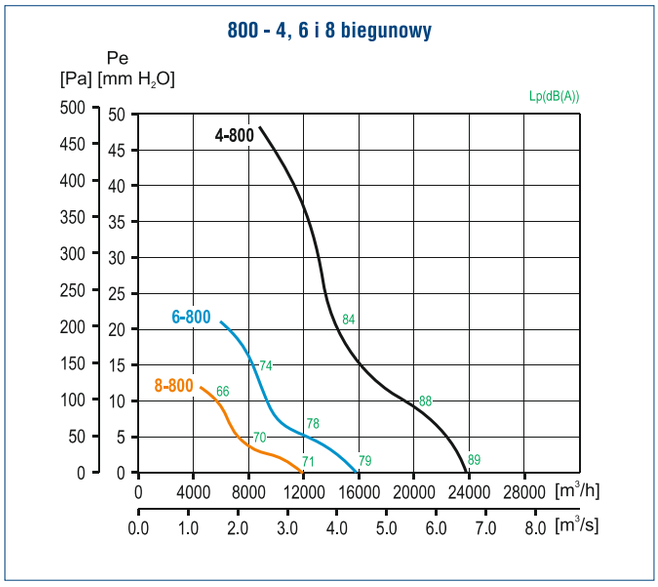

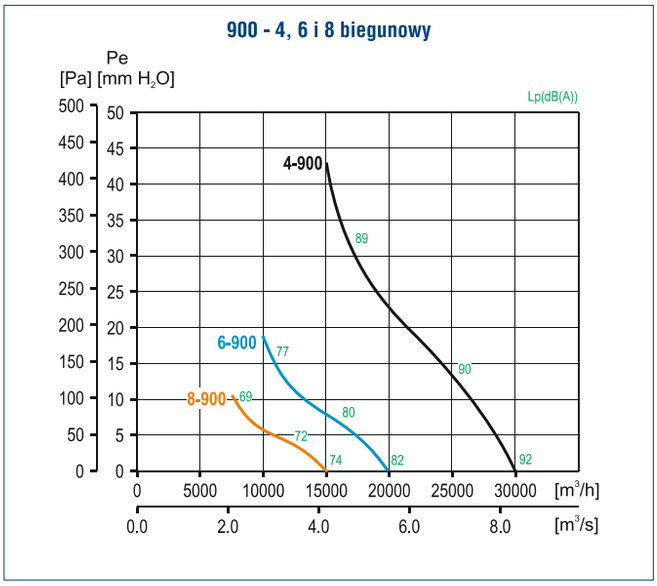

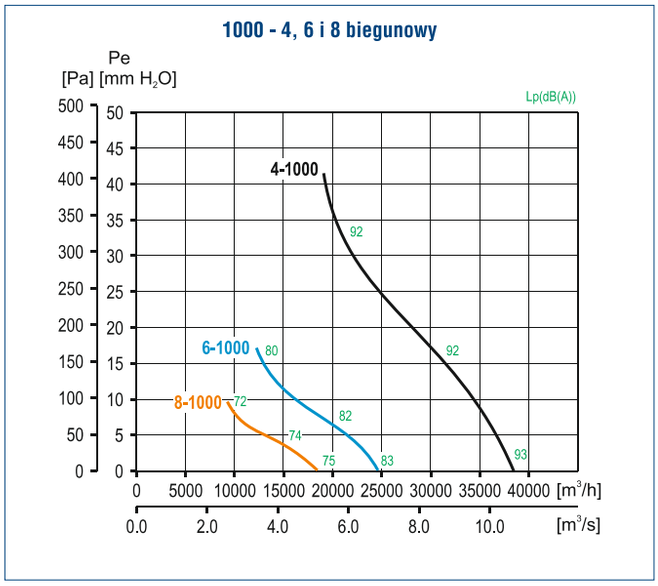

Venture Industries Sp. z o.o.
ul. Mokra 27, 05-092 Łomianki - Kiełpin
tel. +48 22 751 95 50, 751 20 31
fax +48 22 751 22 59, 751 12 02
e-mail: venture@venture.pl

Charakterystyki prac - nawiew (typ A)

315-355 - 4 bieguny

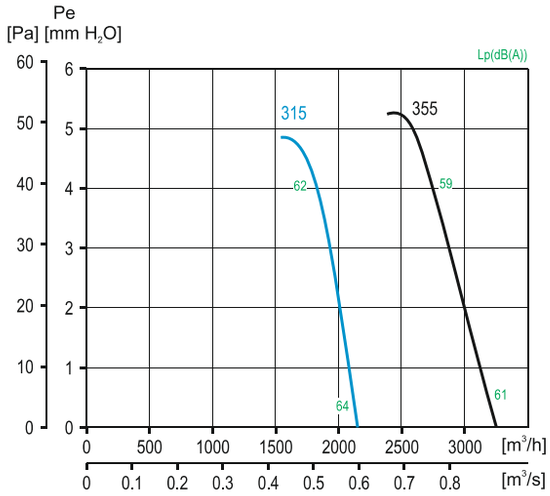

400 - 4 bieguny

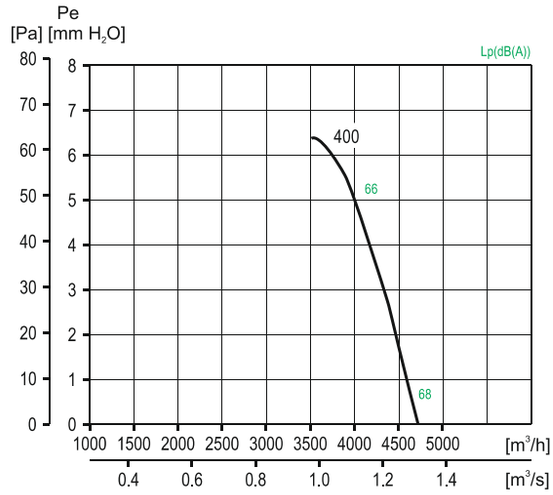

450 - 4 i 6 biegunowy

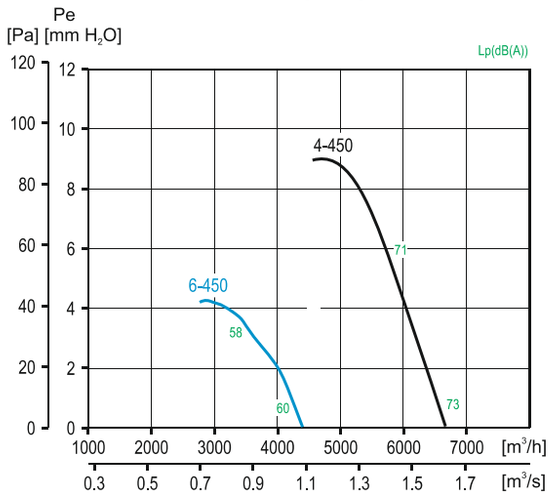

500 - 4 i 6 biegunowy

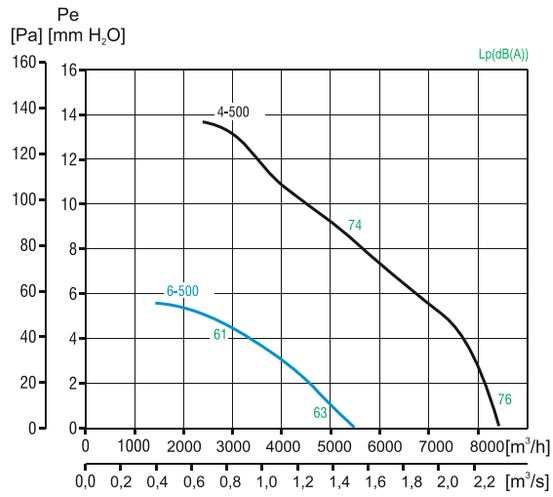

560 - 4 i 6 biegunowy

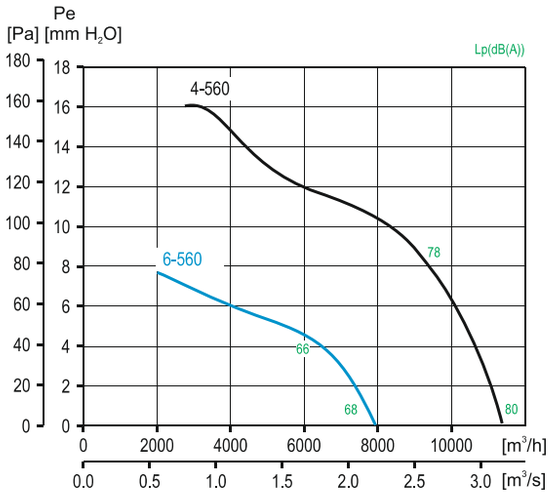

630 - 4 i 6 biegunowy

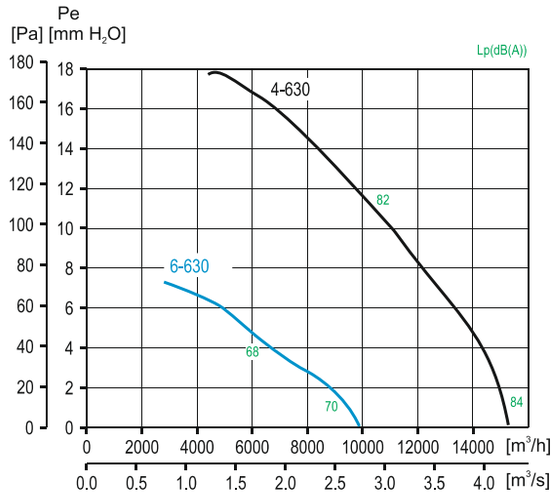

Charakterystyki prac - nawiew (typ A)

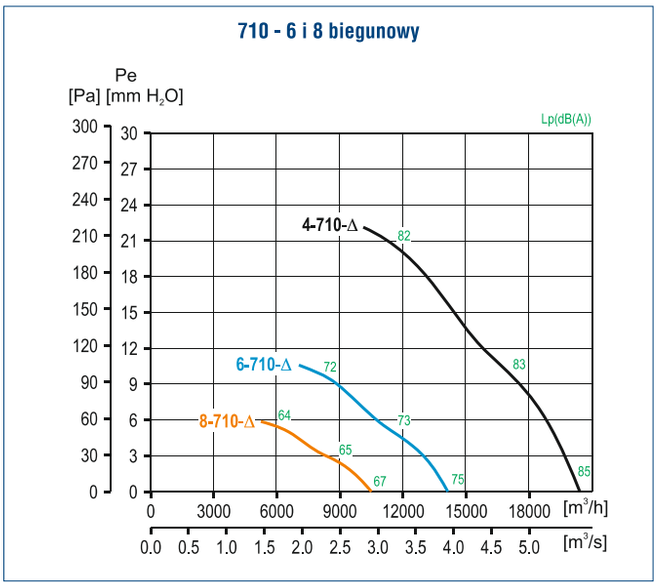

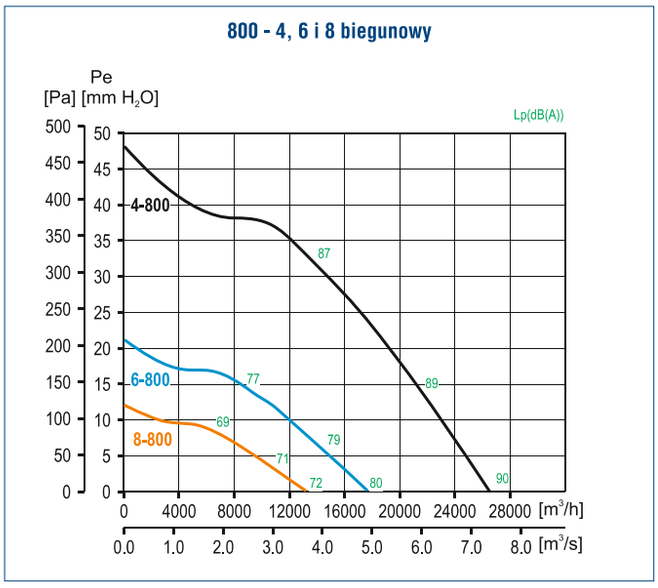

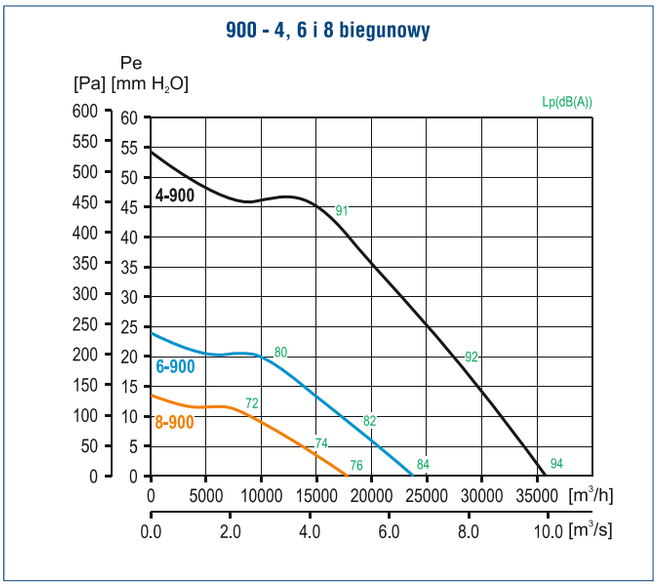

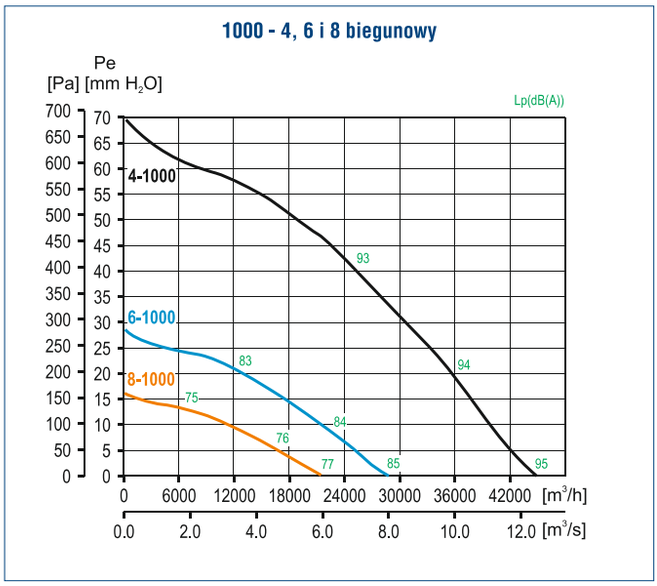

Venture Industries Sp. z o.o.
ul. Mokra 27, 05-092 Łomianki - Kiełpin
tel. +48 22 751 95 50, 751 20 31
fax +48 22 751 22 59, 751 12 02
e-mail: venture@venture.pl

Zastosowanie

Wentylatory dachowe TCDH EXD są przeznaczone do wentylacji ogólnej i przemysłowej w strefach zagrożonych wybuchem. Produkowane zgodnie z Dyrektywą "ATEX" 94/9/CE, II2G do strefy 1 i 2. Przystosowane do transportu medium w temperaturze do 40°C.

Konstrukcja

Osłony wentylatorów TCDH EXD wykonane są z galwanizowanej stali, malowanej farbą epoksydową na kolor szary. Podstawy zaprojektowano z galwanizowanej stali z mosiężnym pierścieniem. Urządzenia wyposażone są w napęd bezpośredni, wirnik z łopatkami pochylonymi do tyłu, wykonanymi ze stali galwanizowanej, z aluminiową piastą.Zgodne ze standardem EN 09-010 wyloty wentylatorów zabezpieczone zostały siatką ochronną.

Silnik elektryczny

Wentylatory zostały wyposażone w silnik trójfazowy przystosowany do pracy w strefach zagrożonych wybuchem - B5, EExd II BT4, IP 55, klasa izolacji F, 230/400V 50 Hz, lub B5 EExd II CT4, IP 55, klasa F, 230/400V 50 Hz.

Dane techniczne

Typ	prędkość obrotowa [obr./min]	moc [kW]	natężenie [A]	wydajność max. [m³/h]	poziom ciśnienia akustycznego* [dB(A)] wlot	wylot	masa [kg]
			Silniki czterobiegunowe				
TCDH EXD 010-4	1500	0,25	0,72	1120	58	62	22
TCDH EXD 020-4	1500	0,25	0,72	2450	62	66	25
TCDH EXD 030-4	1500	0,37	1,1	3300	67	71	32
TCDH EXD 040-4	1500	0,55	1,5	5500	71	75	35
TCDH EXD 060-4	1500	0,75	2,07	7000	74	78	57
TCDH EXD 080-4	1500	1,5	3,3	9600	76	81	68
TCDH EXD 105-4	1500	2,2	5,1	12800	79	84	90
			Silniki sześciobiegunowe				
TCDH EXD 020-6	1000	0,18	0,75	1650	52	65	25
TCDH EXD 030-6	1000	0,18	0,75	2200	57	61	32
TCDH EXD 040-6	1000	0,26	0,9	3700	61	65	35
TCDH EXD 060-6	1000	0,26	0,9	4700	64	68	57
TCDH EXD 080-6	1000	0,37	1,1	6500	66	71	68
TCDH EXD 105-6	1000	0,75	2,2	8700	68	73	90
TCDH EXD 110-6	1000	1,1	3,7	11000	72	77	96
TCDH EXD 140-6	1000	2,2	5,7	16000	75	81	110
TCDH EXD 195-6	1000	3	6,7	22500	78	83	126
TCDH EXD 250-6	1000	5,5	13	25500	81	86	150
			Silniki ośmiobiegunowe				
TCDH EXD 060-8	750	0,15	0,68	3400	55	60	57
TCDH EXD 080-8	750	0,18	1,1	4800	59	63	68
TCDH EXD 105-8	750	0,37	1,4	6400	61	66	90
TCDH EXD 110-8	750	0,55	1,9	8200	64	69	96
TCDH EXD 140-8	750	1,1	3	12100	68	73	110
TCDH EXD 195-8	750	1,5	4,4	17000	71	76	126
TCDH EXD 250-8	750	3	10	19200	74	79	150

* wartość poziomu ciśnienia akustycznego mierzona w dB(A) na wylocie, z odległości 6 m.

Wymiary [mm]

Typ	□A	B	ØD	□E	F
TCDH EXD 010	430	405	181	344	30
TCDH EXD 020	430	430	217	344	30
TCDH EXD 030	540	539	256	450	30
TCDH EXD 040	540	562	294	450	30
TCDH EXD 060	660	650	326	570	30
TCDH EXD 080	660	662	362	570	30
TCDH EXD 105	800	726	399	668	30
TCDH EXD 110	800	759	444	668	30
TCDH EXD 140	946	876	490	830	30
TCDH EXD 195	946	900	537	830	30
TCDH EXD 250	1030	940	581	830	40

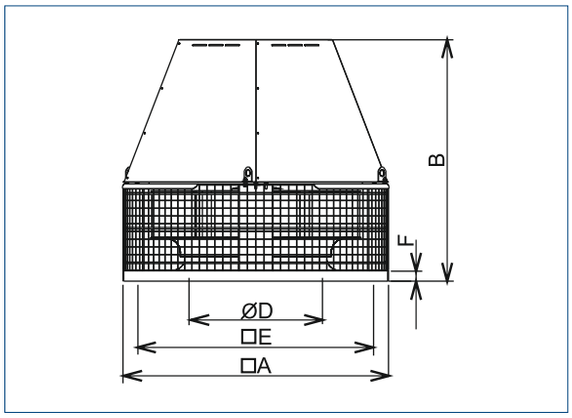

Charakterystyki pracy

4 bieguny

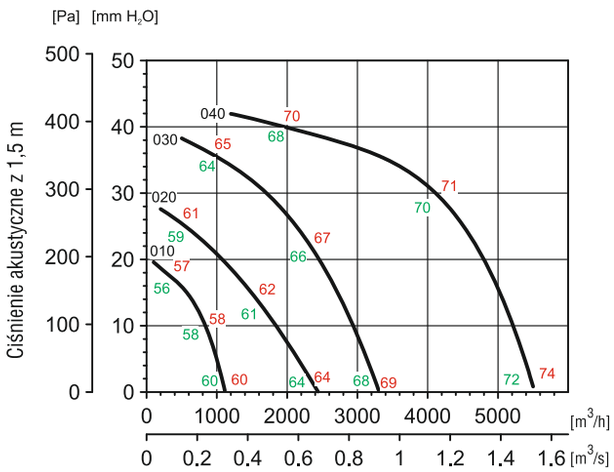

4 bieguny

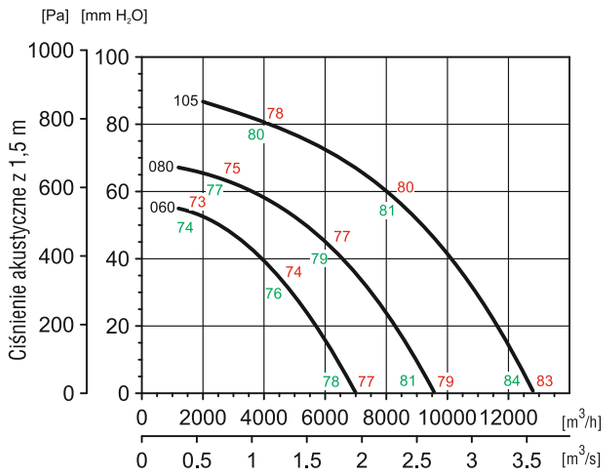

6 biegunów

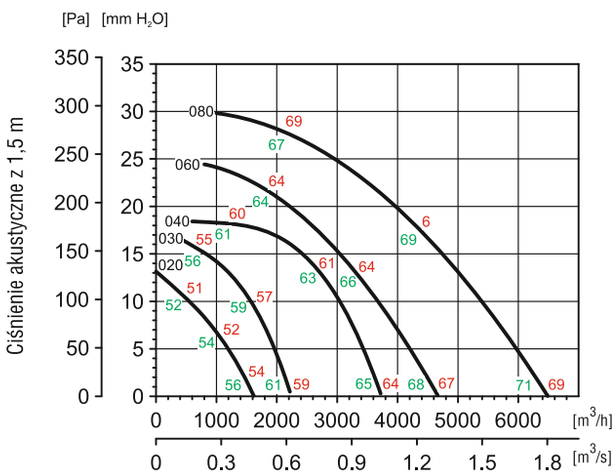

6 biegunów

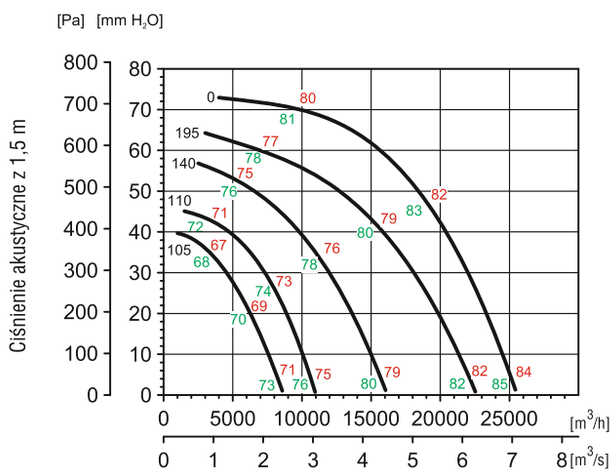

8 biegunów

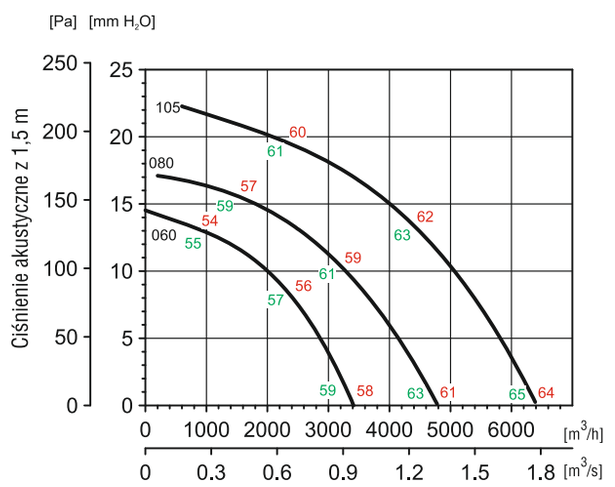

8 biegunów

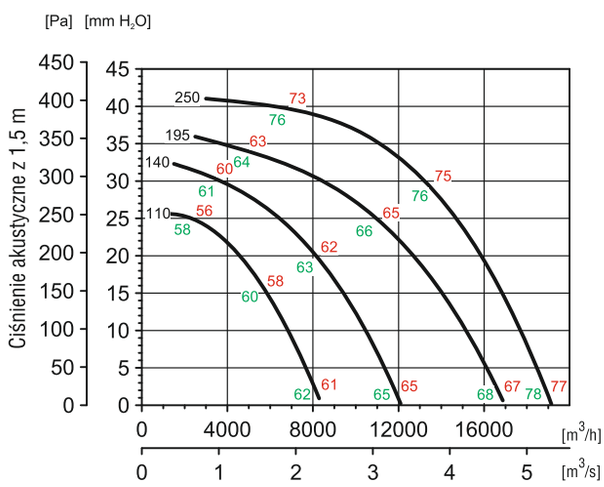

Venture Industries Sp. z o.o.
ul. Mokra 27, 05-092 Łomianki - Kiełpin
tel. +48 22 751 95 50, 751 20 31
fax +48 22 751 22 59, 751 12 02
e-mail: venture@venture.pl

Zastosowanie

Wentylatory ERF produkowane są zgodnie z międzynarodowym standardem ISO 9001 oraz zgodnie z normą o systemie zapewnienia jakości w przypadku produkcji wyrobów przeznaczonych do użycia w przestrzeniach zagrożonych wybuchem – PN-EN 13980. Odpowiadają wymaganiom Dyrektywy ATEX 94/9/EC, zaprojektowane do użytku w strefach zagrożenia wybuchem poza kopalniami i wyrobiskami górniczymi. Spełniają wymogi grupy II kategorii 2G. Przeznaczone są do montażu na zewnątrz. Temperatura transportowanego medium oraz otoczenia nie może przekraczać -20˚C do 40˚C.

Konstrukcja

Obudowy wentylatorów wykonane są z blachy stalowej ocynkowanej. W konstrukcji zastosowano elementy minimalizujące ryzyko zaiskrzenia, w tym wlot z blachy mosiężnej.

Silnik elektryczny

Trójfazowe (400V, 50Hz) silniki z zewnętrznym wirnikiem, przystosowane do pracy w strefach zagrożonych wybuchem, wyposażone w czujniki pozystorowe - PTC. Silniki należy zabezpieczyć poprzez zastosowanie dedykowanego (nr. art. 91040858) przekaźnika zabezpieczającego (certyfikowanego II (2) G – zgodnie z Dyrektywą 94/9/WE) oraz zewnętrznego stycznika.
Silniki przystosowane są do regulacji obrotów przy pomocy transformatorowego regulatora napięcia (napięcie minimalne – 115V) – **wymagany kontakt z producentem.**

Uwaga

Instalator i użytkownik urządzenia jest zobowiązany przestrzegać wymagań określonych w Dyrektywie 99/92/EC (tzw. „ATEX USERS" (89/391/EWG) w zakresie zapewnienia minimalnych wymagań dotyczących bezpieczeństwa i ochrony zdrowia personelu w strefach zagrożonych wybuchem.

Dane techniczne

Typ	zasilanie [V]	pobór mocy [kW]	pobór prądu przy 400V [A]	wydajność max. [m^3/h]	ciśnienie max. [Pa]	masa [kg]	nr artykułu
ERF/4-250T II 2 G c IIB T3	400V	0,12	0,22	1650	220	20	43528820
ERF/4-315T II 2G c IIB T3	400V	0,26	0,51	2650	335	21	43528830
ERF/4-355T II 2G c IIB T3	400V	0,43	0,79	3900	385	35	43528840
ERF/4-400T II 2G c IIB T3	400V	0,73	1,4	5650	485	42	43528850
ERF/4-450T II 2G c IIB T3	400V	1,1	1,85	7650	520	70	43528860
ERF/6-450T II 2G c IIB T3	400V	0,39	0,82	4800	225	62	43528865
ERF/6-500T II 2G c IIB T3	400V	0,66	1,25	7250	295	61	43528875
ERF/6-560T II 2G c IIB T3	400V	1,05	2,2	9700	400	134	43528885

Akcesoria montażowe - dostępne na zamówienie.

Wymiary [mm]

Typ	A	B	C	N	ØH
ERF/4-250	330	435	328	4	12
ERF/4- 315	330	435	385	4	12
ERF/4-355	450	560	440	4	12
ERF/4-400	450	560	475	4	12
ERF/4-450	590	710	506	4	14
ERF/6-450	590	710	506	4	14
ERF/6-500	590	710	535	4	14
ERF/6-560	750	900	650	4	14

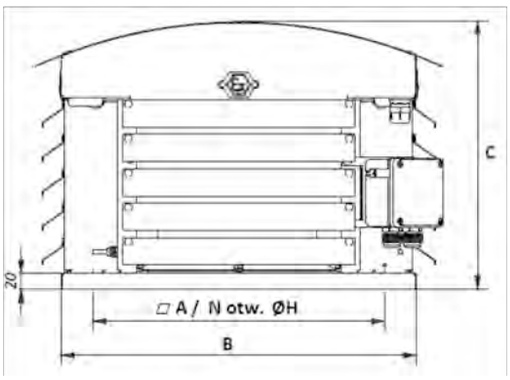

Charakterystyki pracy

ERF/4-250
ERF/4-315
ERF/4-355

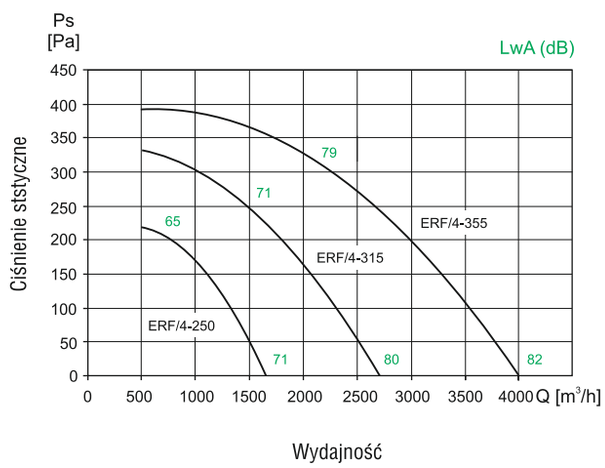

ERF/4-400
ERF/4-450

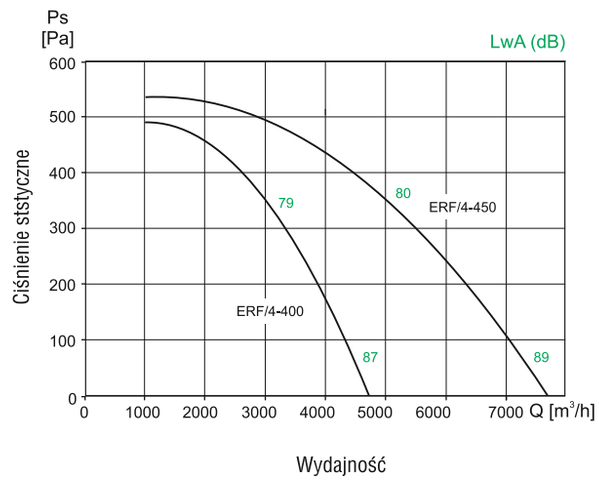

ERF/6-450
ERF/6-500
ERF/6-650

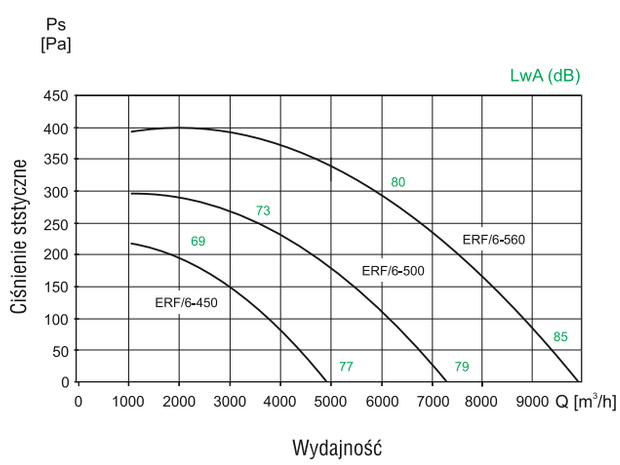

Venture Industries Sp. z o.o.
ul. Mokra 27, 05-092 Łomianki - Kiełpin
tel. +48 22 751 95 50, 751 20 31
fax +48 22 751 22 59, 751 12 02
e-mail: venture@venture.pl

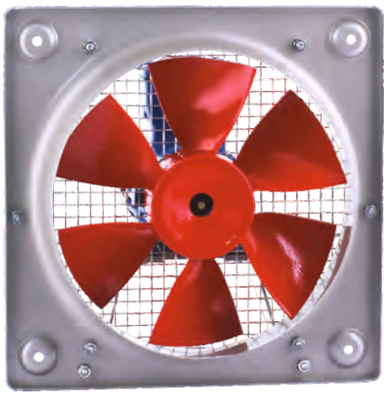

Zastosowanie

Wentylatory HDT/HDB są stosowane do wentylacji ogólnej gdzie może wystąpić zagrożenie wybuchem.

Konstrukcja

Wentylatory osiowe przeciwwybuchowe HDB, HDT wykonane są zgodnie z dyrektywą 94/9/EC "ATEX". Przeznaczone są do montażu ściennego. Płyta montażowa aluminiowa, wirnik aluminiowy wyważany dynamicznie wg ISO 1940. Wentylatory przeznaczone do użytku w przestrzeniach zagrożonych wybuchem.

Dostępne wersje przeciwwybuchowe wentylatorów HDB, HDT zgodne z dyrektywą „ATEX".

- HDB - Ex II2G EExdIIBT4 lub II2G EExdIICT4
- HDT - Ex II2G EExdIIBT5 lub II2G EExdIICT4.

Silnik elektryczny

Silniki wentylatorów HDB, HDT są produkowane w klasie izolacji F i stopniu ochrony IP 55. Silniki wentylatorów przeciwwybuchowych nie są przystosowane do regulacji prędkości obrotowej.

Dla wszystkich modeli dedykowany rozłącznik 10A, 3-biegunowy + styk pomocniczy, GHG2610005R0010, nr art..44025761.

Dane techniczne

Typ	prędkość obrotowa [obr./min]	moc [kW]	natężenie max. 230V [A]	natężenie max. 400V [A]	wydajność max. [m³/h]	poziom ciśnienia akustycznego [dB(A)]	masa [kg]	nr artykułu
HDB/4-315	1300	0,12	0,9	-	2240	56	11	42026015
HDB/4-355	1310	0,18	1,14	-	3120	60	12	42026025
HDB/6-355	920	0,12	1,02	-	2100	52	12	42026065
HDT/4-315	1300	0,12	-	0,52	2240	56	9,5	42026010
HDT/4-355	1340	0,18	-	0,66	3120	60	11	42026020
HDT/6-355	950	0,12	-	0,59	2100	52	11	42026060
HDT/4-400	1370	0,37	-	0,1	4780	65	15	42026030
HDT/6-400	900	0,15	-	0,65	3140	56	15	42026070
HDT/4-450	1380	0,55	-	1,5	8000	66	20	42026040
HDT/6-450	900	0,25	-	1	5300	58	16	42026080
HDT/8-450	670	1,11	-	0,62	4100	52	16	42026100
HDT/4-560	1390	1	-	2,9	13700	73	29	42026050
HDT/6-560	920	0,75	-	1,8	9300	65	29	42026090
HDT/8-560	680	0,26	-	1,02	7250	59	20	42026110

Wymiary [mm]

Typ	□A	□B	C /4	C /6	C /8	ØD	ØE	F	ØG
HDT-315	400	330	323	-	-	315	10	85	239
HDT-355	450	380	325	325	-	355	10	87	371
HDT-400	500	420	336	336	-	400	10	90	422
HDT-450	560	480	360	349	349	450	10	106	476
HDT-560	710	630	435	435	368	560	10	112	596

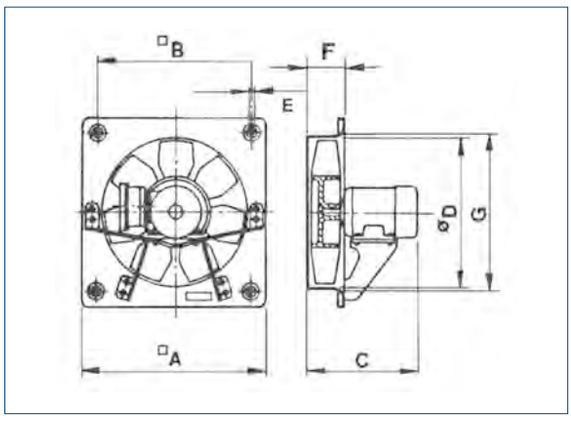

Akcesoria

wyłącznik
3-biegunowy 10A

Charakterystyki pracy

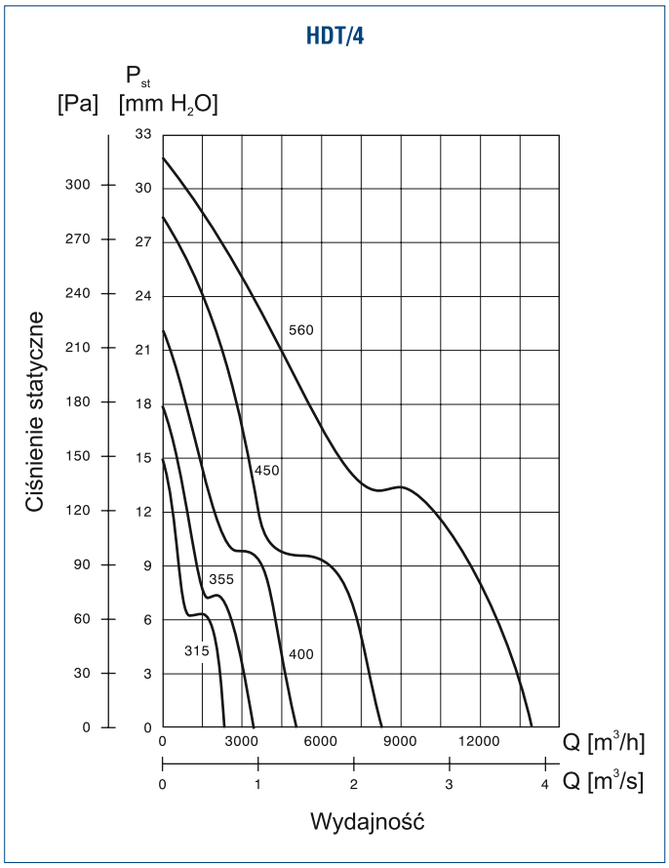

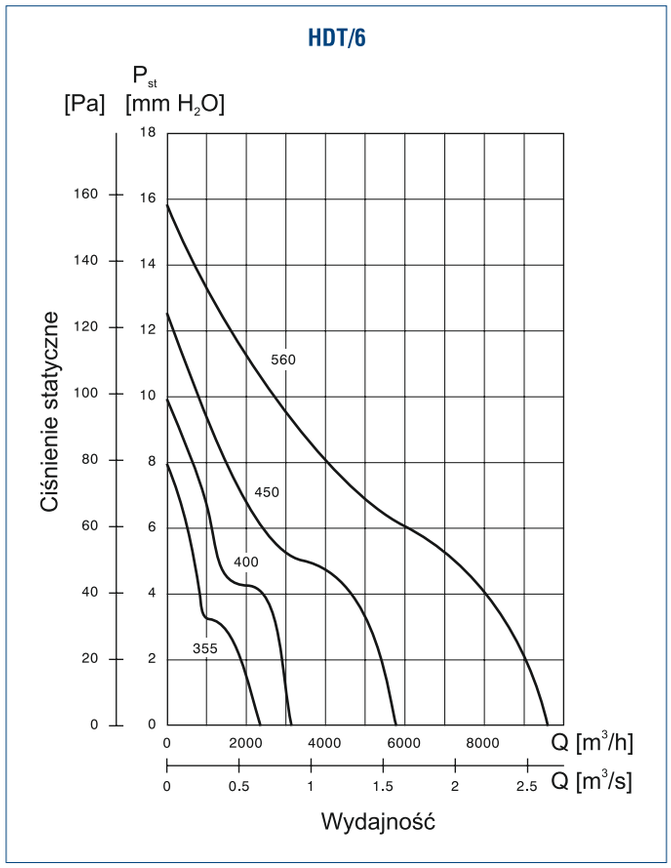

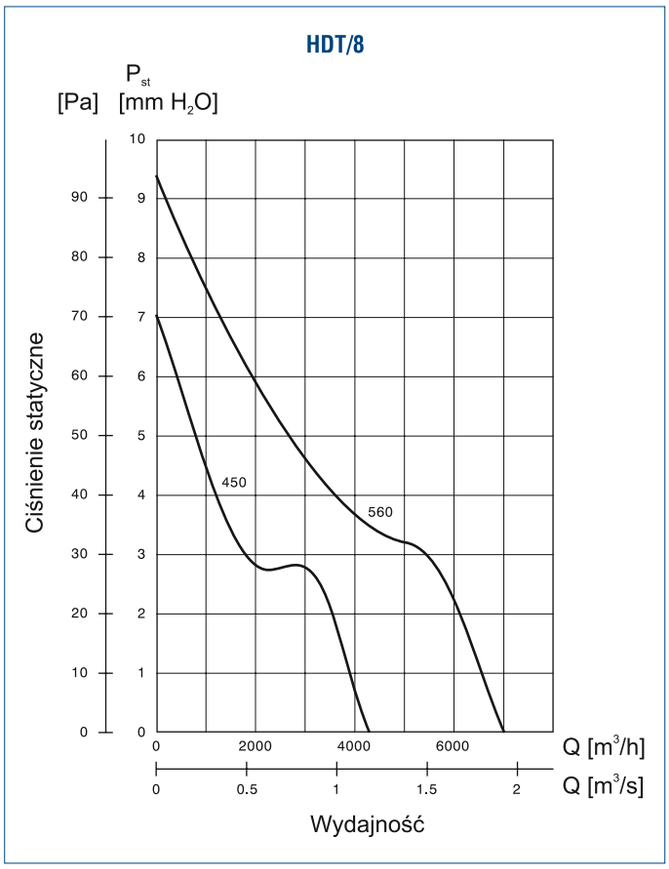

Venture Industries Sp. z o.o.
ul. Mokra 27, 05-092 Łomianki - Kiełpin
tel. +48 22 751 95 50, 751 20 31
fax +48 22 751 22 59, 751 12 02
e-mail: venture@venture.pl

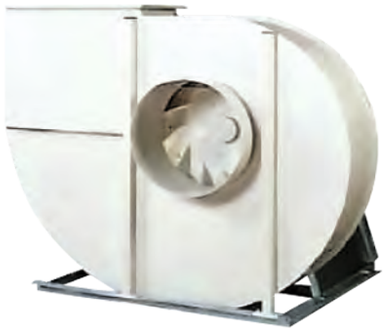

CV EX

CRDV EX dachowy

CRDV EX kanałowy

Specjalne wykonanie wentylatorów typu CV i CRDV zgodne z wymogami Dyrektywy 94/9/EC ATEX dotyczącej urządzeń przeznaczonych do użytku w przestrzeniach zagrożonych wybuchem.

Dostępna wersja przeciwwybuchowa wentylatorów CV, CRDV zgodna z dyrektywą ATEX:
- obudowa wzmocniona Ex II2G EExe IIT3,

w tym:
- średniociśnieniowe wentylatory promieniowe CMV 125-400 dla strefy 1 i 2,
- wysokociśnieniowe wentylatory promieniowe CHVS 63-250 dla strefy 1 i 2,
- dachowe i kanałowe wentylatory CRDV 200 - 315 dla strefy 2.

Wentylatory typu CV, CRDV, w wersji przeciwwybuchowej są produkowane z silnikami trójfazowymi, także w wersji dwubiegowej.

Wszystkie wentylatory typu CV, CRDV, w wykonaniu przeciwwybuchowym są oznaczone symbolem "EX" występującym w nazwie danego wentylatora.

Instalację należy przeprowadzić z uwzględnieniem obowiązujących przepisów i warunków określonych w Dokumentacji Techniczno -Ruchowej.

Charakterystyki pracy oraz pozostałe dane techniczne wybranych wentylatorów w wykonaniu przeciwwybuchowym – zgodnie z danymi wentylatorów chemoodpornych typu CRDV - str. 81.

CRDV EX – dla wszystkich modeli jednobiegowych dedykowany rozłącznik 10A, 3-biegunowy + styk pomocniczy, GHG2610005R0010, nr art.44025761.
Dla wszystkich modeli dwubiegowych dedykowany rozłącznik 20A, 6-biegunowy, nr art. 44025760.

Akcesoria

wyłącznik
3-biegunowy 10A

wyłącznik
6-biegunowy 20A

SEAT EX

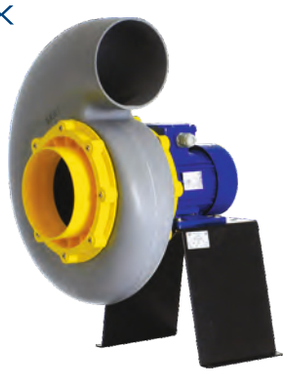

Przeciwwybuchowe chemoodporne promieniowe wentylatory SEAT i STORM są to specjalne wykonania wentylatorów typu VISP i VASP zgodne z wymaganiami Dyrektywy 94/9/EC dotyczącej urządzeń przeznaczonych do użytku w przestrzeniach zagrożonych wybuchem.
Wentylatory SEAT i STORM dostępne są w wersji EX II 3G C IIB T4.
Obudowy wykonane są z wzmacnianego promieniami UV polipropylenu z domieszką grafitu. Wentylatory standardowo dostarczane bez podstawki pod silnik.

Charakterystyki pracy oraz dane techniczne zgodnie z danymi wentylatorów VISP i VASP (strony 71 -77) w/g tabeli zamieszczonej poniżej.

SEAT EX - dla modeli od SEAT 15 Ex do SEAT 30Ex oraz SEAT 35Ex z silnikiem 2,2kW dedykowany rozłącznik 10A, 3-biegunowy + styk pomocniczy, GHG2610005R0010, nr art.44025761.
Dla modelu SEAT 35 Ex z silnikiem 5,5kW dedykowany rozłącznik 20A, 3-biegunowy + styk pomocniczy, nr art. 44025762.

STORM EX - dedykowany rozłącznik 10A, 3-biegunowy + styk pomocniczy, GHG2610005R0010, nr art..44025761.

STORM EX

Dane techniczne

Typ	moc silnika [kW]	napięcie [V]	prędkość obrotowa [obr./min]	odpowiednik VISP/VASP
		SEAT		
SEAT 15 Ex	0,18	400	1400	VISP/4-15-025T
SEAT 15 Ex	0,37	400	2800	VISP/2-15-037T
SEAT 20 Ex	0,18	400	950	VISP/6-20-018T
SEAT 20 Ex	0,25	400	1400	VISP/4-20-025T
SEAT 20 Ex	0,75	400	2800	VISP/2-20-075T
SEAT 25 Ex	0,25	400	950	VISP/6-25-018T
SEAT 25 Ex	0,37	400	1400	VISP/4-25-073T
SEAT 30 Ex	1,1	400	1400	VISP/4-30-150T
SEAT 35 Ex	2,2	400	950	VISP/6-35-220T
SEAT 35 Ex	5,5	400	1400	VISP/4-35-550T
		STORM		
STORM 10 Ex	0,06	400	1400	VASP/4-10-006T
STORM 10 Ex	0,12	400	2800	VASP/2-10-012T
STORM 12 Ex	0,25	400	1400	VASP/4-12-025T
STORM 12 Ex	0,37	400	2800	VASP/2-12-037T
STORM 14 Ex	1,1	400	2800	VASP/2-14-110T
STORM 16 Ex	2,2	400	2800	VASP/2-16-220T

Venture Industries Sp. z o.o.
ul. Mokra 27, 05-092 Łomianki - Kiełpin
tel. +48 22 751 95 50, 751 20 31
fax +48 22 751 22 59, 751 12 02
e-mail: venture@venture.pl

JET EX

Przeciwwybuchowe wentylatory promieniowe JET EX

Specjalne wykonania wentylatorów chemoodpornych typu JET oznaczone jako ATEX są zgodne z wymogami dyrektywy 94/9/CE ATEX, dotyczącej urządzeń przeznaczonych do użytku w przestrzeniach zagrożonych wybuchem. Przystosowanie do użytku w strefach zagrożenia wybuchem poza kopalniami i wyrobiskami górniczymi. Spełniają wymogi grupy II kategorii 3G - strefa 2 (Z2).
Wentylatory typu JET w wykonaniu przeciwwybuchowym Ex II 3Gc IIB T4 ATEX dostępne są w wielkościach standardowych, ale tylko w wykonaniu trójfazowym. Silniki wentylatorów nie dostosowane do regulacji prędkości obrotowej. Wartości natężenia prądu są przybliżone i zależą od zastosowanego modelu silnika.
Instalację należy przeprowadzić z uwzględnieniem obowiązujących przepisów i warunków określonych w Dokumentacji Techniczno-Ruchowej.
Charakterystyki pracy oraz pozostałe dane techniczne zgodne z danymi wentylatorów w wykonaniu standardowym.

Charakterystyki pracy - zgodnie z danymi wentylatorów typu JET - str. 79.

CMVeco EX

Promieniowe wentylatory chemoodporne CMVeco EX

Zastosowanie

Promieniowe wentylatory przeciwwybuchowe CMVeco ATEX przeznaczone są do transportu agresywnych związków chemicznych, wilgotnych gazów lub spalin. Zaprojektowane do użytku w strefach zagrożenia wybuchem poza kopalniami i wyrobiskami górniczymi. Spełniają wymogi grupy II kategorii 2G/3G - strefa 1 (ATEX1) i/lub 2 (ATEX2). Posiadają znak CE i odpowiadają wymaganiom Dyrektywy "ATEX" 94/9/EC, w tym normy EN 14986:2007.

Konstrukcja

Standardowy układ przeniesienia napędu poprzez napęd bezpośredni. Termicznie formowana obudowa może być wykonana z następujących tworzyw sztucznych: PPs, PPs-el, PE, PVC, PVDF. Wirnik dostępny z PPs-el, posiada 20 łopatek pochylonych do przodu. Piasta wykonana jest ze stopu aluminium, dodatkowo pokrywana warstwą tworzywa sztucznego. Podstawa z tarczą silnikową wykonana ze stali galwanizowanej. Na życzenie dostępna ze stali AISI304. Wentylatory przystosowane są do transportu medium o temperaturze w zakresie -20˚C do +60˚C, gdzie otoczenie silnika elektrycznego nie może przekraczać -20˚C do +40˚C.

Silnik elektryczny

Silniki przeciwwybuchowe budowy wzmocnionej Ex e, trójfazowe 230/400V lub 400/690V 50Hz, przystosowane do pracy w gazowych strefach zagrożonych wybuchem, w klasie temperaturowej T3, kategoria 2G i 3G. W przypadku konieczności zastosowania przetwornicy częstotliwości, stosowane są silniki o stopniu zabezpieczenia obudowy nA (kategoria 3G, klasa temperaturowa T3) oraz d, de (kategoria 2/3G, klasa temperaturowa T4). Silniki wyposażone są w czujniki pozystorowe PTC, które należy podłączyć do układu zabezpieczenia.

Charakterystyki pracy - zgodnie z danymi wentylatorów typu CMVeco - str. 95.

Wykonanie specjalne

Na życzenie istnieje możliwość wykonania konstrukcji z napędem pasowym. Zastosowany prosty system naciągu ułatwia regulację oraz wymianę pasków klinowych. Charakterystyki wersji ATEX są takie same jak w wykonaniu standardowym.

Akcesoria

Złącza przeciwdrganiowe PVC-el, wibroizolatory, drenaż obudowy, osłona silnika, osłona przeciwodłamkowa, wspornik ścienny, kołnierze przyjączeniowe.

Do: .....
Od: .....

Dotyczy wykonań wentylatorów przeciwwybuchowych.
Prosimy o wypełnienie poniższych tabel. Informacje te są niezbędne
by wyspecyfikować wykonanie zgodne z dyrektywą ATEX 94/9/EC

Określenie środowiska pracy wentylatora:

Medium wybuchowe		GAZ ❑		PYŁ ❑
Strefa*	wewnątrz	0 ❑	1 ❑	2 ❑
	na zewnątrz	0 ❑	1 ❑	2 ❑
Kategoria**	wewnątrz	1 ❑	2 ❑	3 ❑
	na zewnątrz	1 ❑	2 ❑	3 ❑
Klasyfikacja atmosfery wybuchowej***		IIA ❑	IIB ❑	IIC ❑
Klasa temperatury (dotyczy tylko gazów) (wg EN 13463-1, Tabela 1)		T1 ❑ T2 ❑ T3 ❑ T4 ❑ T5 ❑ T6 ❑ gdzie: 450°C > T1 > 300°C > T2 > 200°C 200°C > T3 > 135°C > T4 > 100°C > T5 > 85°C >T6		
Temperatura zapłonu atmosfery wybuchowej [°C] (jeśli znana)				

Określenie warunków pracy wentylatora:

Sposób pracy wentylatora (np. praca na ssaniu z otwartym wylotem wentylatora)	
Występowanie szczególnie nieprzyjaznych warunków (np. wysoka temperatura otoczenia, agresywne środowisko powodujące przyspieszoną korozję itd.)	

* - Częstotliwość występowania atmosfery wybuchowej, gdzie 0 - stałe; 1 - często; 2 - rzadko, wg PN-EN 1127-1.
W strefie zagrożenia wybuchem 0 i 20 nie możne stosować jakichkolwiek urządzeń elektrycznych.

** - Urządzenie zapewniające pewien poziom bezpieczeństwa, gdzie 1 > 2 > 3, wg EN 13463-1 oraz PN-EN 1127-1.

*** - Urządzenia oznakowane symbolem IIB są odpowiednie do zastosowań wymagających urządzeń grupy wybuchowości IIA. Podobnie, urządzenia oznakowane symbolem IIC są odpowiednie do zastosowań wymagających urządzeń grupy IIA i IIB. Dotyczy urządzeń Kategorii G budowy Exd i Exi.

CZYTELNY PODPIS: .....

Venture Industries Sp. z o.o.
ul. Mokra 27, 05-092 Łomianki - Kiełpin
tel. +48 22 751 95 50, 751 20 31
fax +48 22 751 22 59, 751 12 02
e-mail: venture@venture.pl

Spis treści

Automatyczna regulacja wyciągu laboratoryjnego 63

kontrolery przepywu 64

CMPT 66

LFS 68

VISP
RVISP 71

VASP 75

VISP, VASP
akcesoria 78

JET 79

CRDV 81

CV 88

CDVA 89

CMVeco 95

Tabela odporności chemicznej 100

AUTOMATYCZNA REGULACJA WYCIĄGU LABORATORYJNEGO

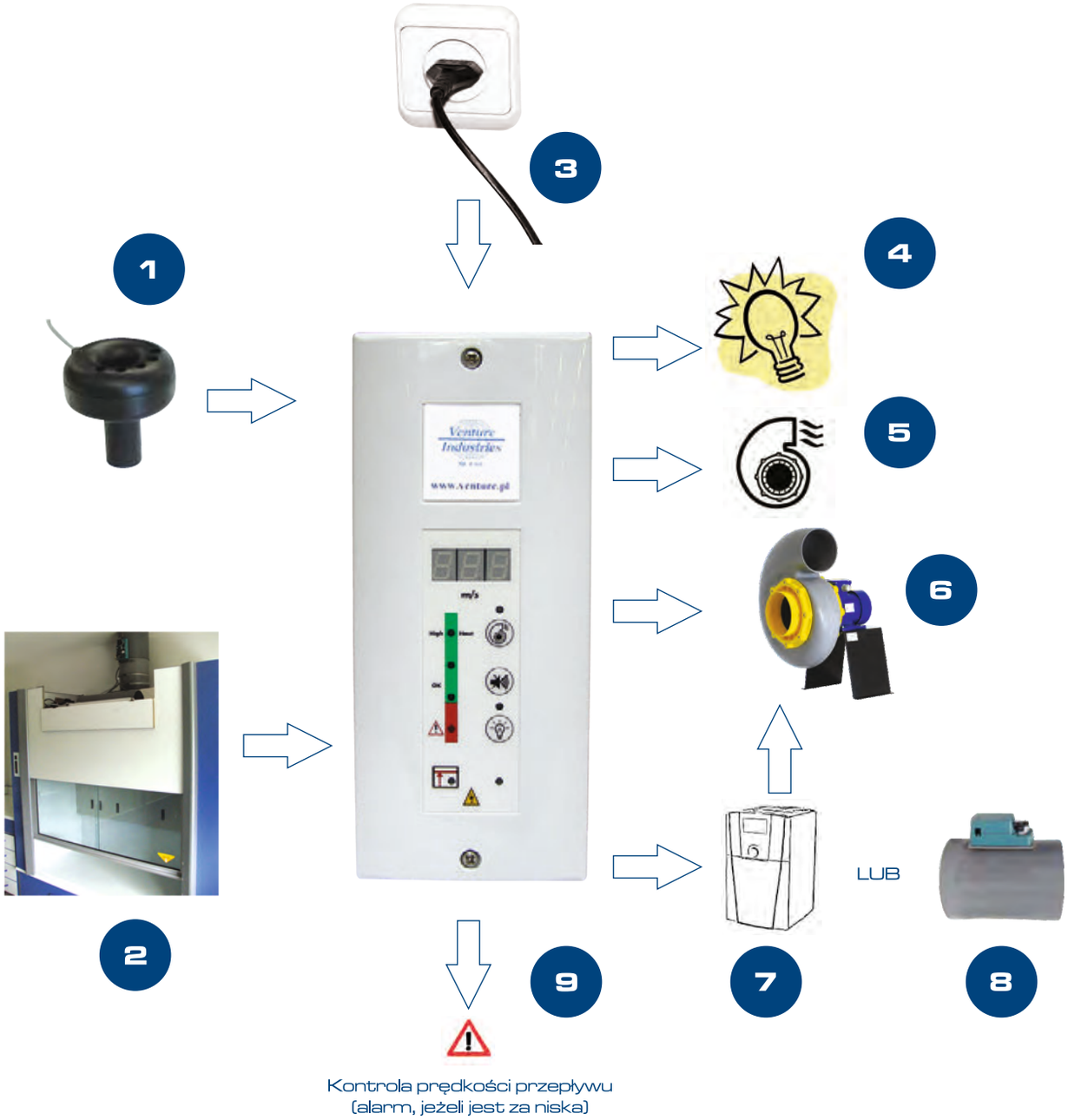

1. Czujnik przepływu powietrza (w zestawie z kontrolerem)
2. Sygnalizacja zbyt wysoko uniesionego okna dygestorium
3. Zasilanie (zasilacz 230V/12V DC w zestawie z kontrolerem)
4. Sterowanie oświetleniem dygestorium
5. Sygnał załączenia wentylatora nawiewnego
6. Sygnał załączenia wentylatora wywiewnego
7. 8. Sygnał sterujący 0-10V lub 4-20mA do falownika lub przepustnicy (tylko w wersji VAV)
9. Sygnał alarmowy

Venture Industries Sp. z o.o.
ul. Mokra 27, 05-092 Łomianki - Kiełpin
tel. +48 22 751 95 50, 751 20 31
fax +48 22 751 22 59, 751 12 02
e-mail: venture@venture.pl

Kontrolery przepływu do wyciągów laboratoryjnych

W związku z koniecznością dostosowania wyciągów laboratoryjnych do wymogów normy PN-EN-14175, chcąc sprostać oczekiwaniom Klientów uzupełniliśmy naszą ofertę o urządzenia sterujące, tj. kontrolery przepływu powietrza, które w myśl wspomnianej normy stanowią niezbędne wyposażenie wyciągów laboratoryjnych pracujących w systemach o stałym i zmiennym przepływie powietrza.

Zgodnie z normą PN-EN 14175-2...

... przed użyciem wyciągu laboratoryjnego należy zainstalować w nim miernik przepływu powietrza, aby w sposób jednoznaczny kontrolować przepływ odciąganego powietrza.
... miernik powinien być wyposażony w sygnalizację akustyczną i optyczną ostrzegającą obsługującego o nieprawidłowym działaniu wyciągu laboratoryjnego.

Kontroler Typ A

przeznaczony do wyciągów ze stałą objętością powietrza - CAV.

Kontroler typu A spełnia wymogi:

- PN-EN 14175
- ANSI/AIHA Z9.5-2003
- NFPA 45-2000
- SEFA 1.2-2002
- CFR 1910.1450

Główne korzyści:

- spełnienie wymogów powyższych norm,
- prosta instalacja i fabryczna, wstępna kalibracja kontrolera
- czuły, niezawodny sensor
- niski koszt
- atrakcyjny wygląd
- nie wpływa negatywnie na pracę pozostałego wyposażenia elektronicznego

Kontroler Typ C

przeznaczony do wyciągów ze zmienną objętością powietrza - VAV.

Kontroler typu C spełnia wymogi:

- PN-EN 14175
- ANSI/AIHA Z9.5-2003
- NFPA 45-2000
- SEFA 1.2-2002
- CFR 1910.1450

Główne korzyści:

- możliwość utrzymywania wymaganej prędkości przepływu powietrza
- oszczędność energii: minimalna wymagana ilość powietrza jest usuwana z dygestorium
- spełnienie wymogów powyższych norm,
- prosta instalacja i fabryczna, wstępna kalibracja kontrolera
- czuły, niezawodny sensor
- niski koszt
- atrakcyjny wygląd
- nie wpływa negatywnie na pracę pozostałego wyposażenia elektronicznego

Widok panelu kontrolera przepływu

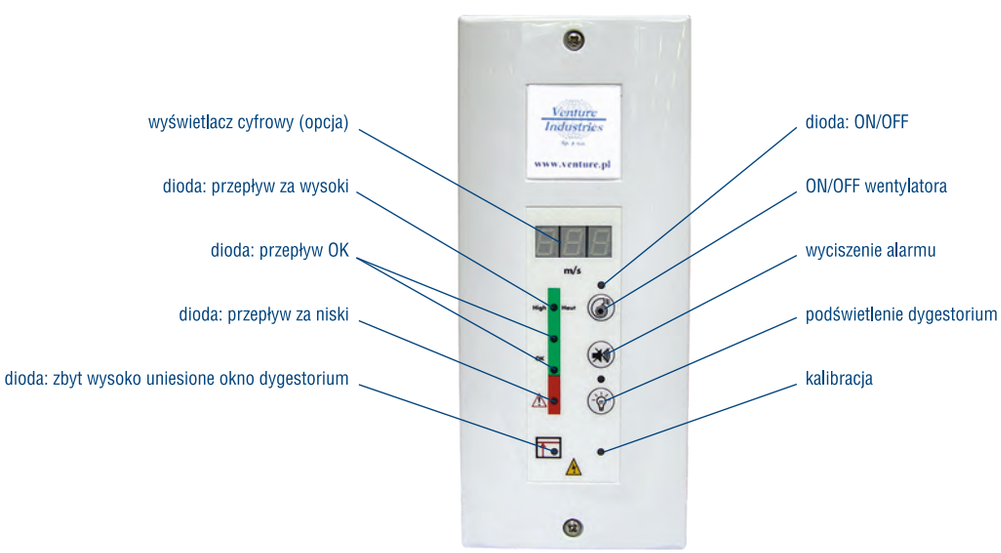

Zastosowanie

Odciągi stanowiskowe, odciągi z digestoriów, transport oparów i gazów agresywnych chemicznie. Transport gazów palnych i wybuchowych oraz ich mieszanin zabroniony!

Konstrukcja

Wentylatory promieniowe typu CMPT służą do tłoczenia powietrza zawierającego agresywne chemicznie gazy o temperaturze do 40°C. Znajdują zastosowanie w przemyśle chemicznym, paliwowym, w laboratoriach (np. odciągi znad digestoriów). Obudowa jest wykonana ze wzmocnionego polipropylenu. Modele od 160 do 315 są dostarczane wraz z podstawką pod silnik. Wirnik z łopatami prostymi wykonany jest ze wzmocnionego polipropylenu. Na życzenie klienta, mogą być dostarczone wentylatory wyposażone w obudowę z PCV (w przypadku tłoczenia medium zawierającego związki chromu).

Silnik elektryczny

Asynchroniczny, trójfazowy 230/400V lub 400V (modele 250 i 315), 50Hz. Silniki wykonane zgodnie ze standardem IEC 34-1. Klasa izolacji F, stopień ochrony IP 55. Na życzenie wentylatory CMPT mogą zostać wyposażone w silniki jednofazowe.

Dane techniczne

Typ	moc silnika [kW]	prędkość obrotowa [obr./min]	natężenie 230/400V [A]	wydajność max. [m³/h]	poziom ciśnienia akustycznego* [dB(A)]	masa [kg]	nr artykułu
CMPT/2-140	0,09	2750	0,7/0,4	615	60	6,4	44025010
CMPT/2-160	0,37	2820	1,9/1,1	1150	69	10,8	44025020
CMPT/2-200	1,5	2870	6,1/3,5	3500	81	17,6	44025030
CMPT/4-160	0,25	1360	1,04/0,60	830	54	10,8	44025040
CMPT/4-200	0,37	1370	1,82/1,05	1850	66	17,6	44025050
CMPT/4-250	1,5	1420	2,5(400V)	3650	69	35,2	44025060
CMPT/4-315	2,2	1430	4,9(400V)	5800	77	59,8	44025070
CMPT/4-355	4,0	1460	8,6(400V)	8300	86	74,5	44025078

* - W odległości 1,5 m

Wymiary [mm]

CMPT-140

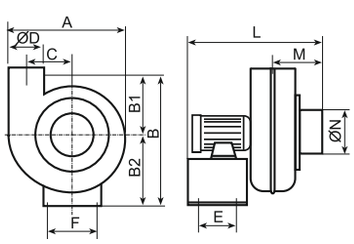

CMPT-160 do 250

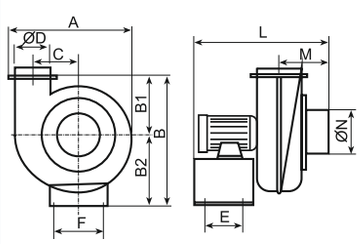

CMPT-315 i 355

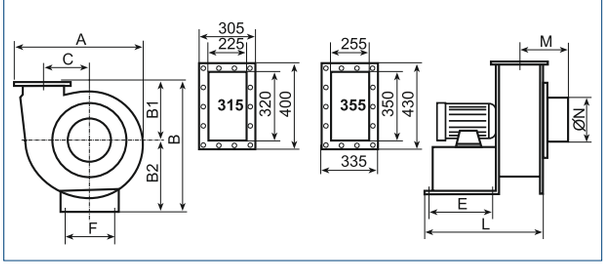

Typ	A	B	B1	B2	C	E	F	L	M	ØN	ØD
140	390	480	180	250	130	125	210	350	100	140	140
160	445	525	200	260	150	125	210	440	130	160	160
200	590	700	275	360	240	160	295	480	182	200	200
250	790	905	375	465	290	200	486	620	215	250	250
315	913	840	380	460	340	305	390	598	220	315	-
355	990	907	395	512	375	320	380	621	260	355	-

Venture Industries Sp. z o.o.
ul. Mokra 27, 05-092 Łomianki - Kiełpin
tel. +48 22 751 95 50, 751 20 31
fax +48 22 751 22 59, 751 12 02
e-mail: venture@venture.pl

Charakterystyki pracy

CMPT/2-140 - CMPT/2-160

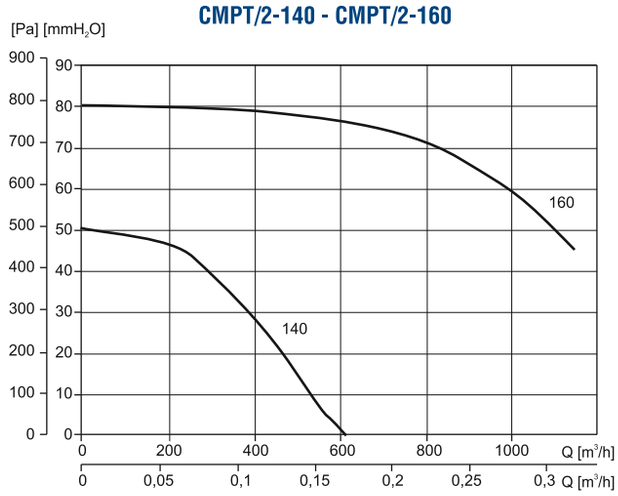

CMPT/2-200

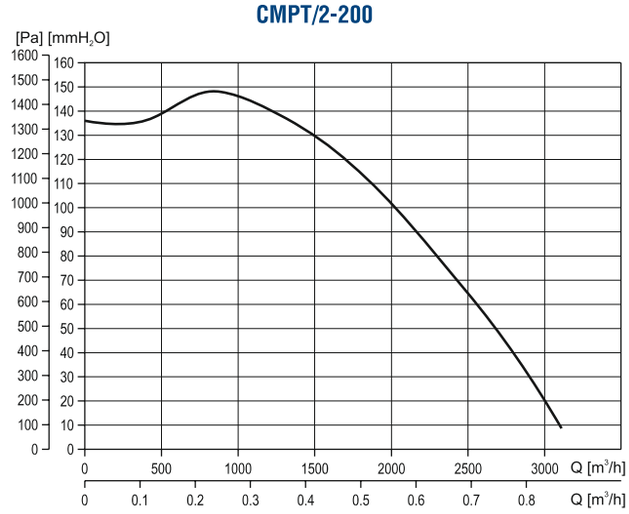

CMPT/4-160

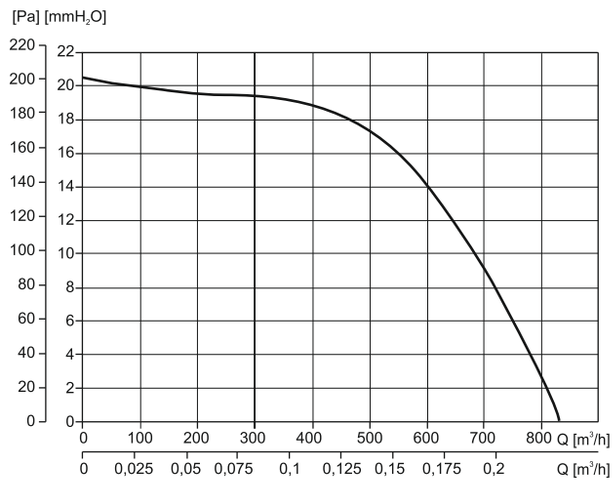

CMPT/4-200

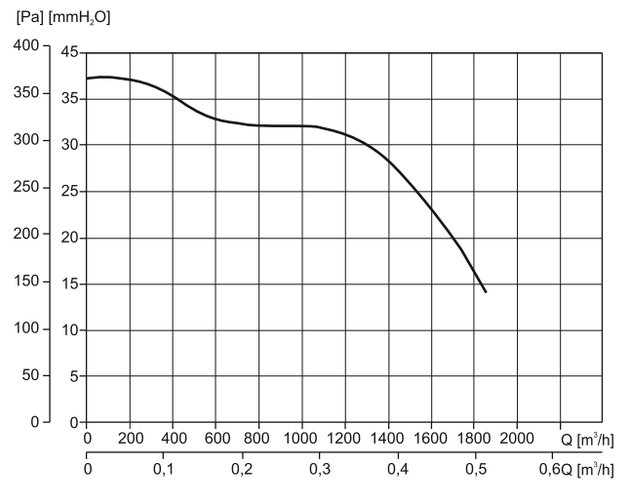

CMPT/4-250

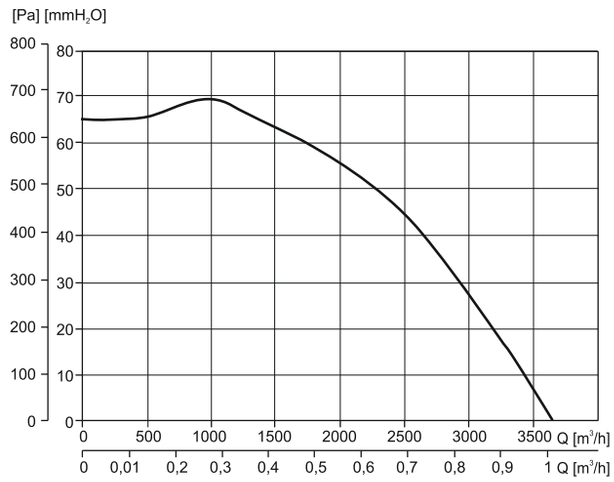

CMPT/4-315

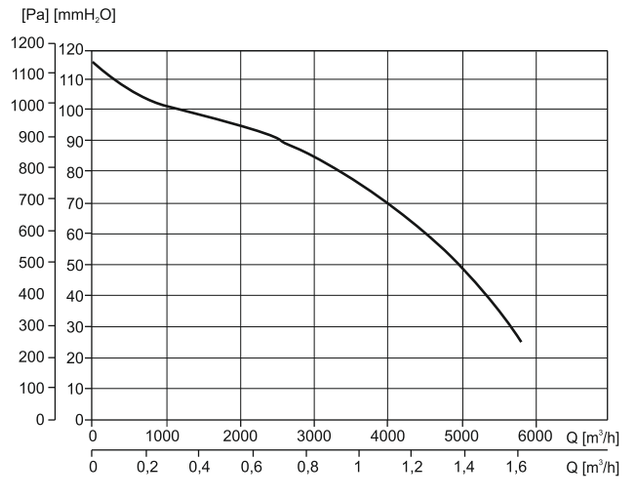

Zastosowanie

Seria wentylatorów LFS znajduje szerokie zastosowanie w dziedzinach wymagających precyzyjnego dawkowania powietrza oraz dobrej odporności na różnego rodzaju środki chemiczne. Cieszą się popularnością w systemach wentylacji szaf z chemikaliami, czy pomieszczeń znajdujących się w laboratoriach chemicznych. Wykorzystuje się je także w digestoriach, laboratoriach chemicznych. Wykorzystywane one są przy obróbce tworzywa sztucznego, pakowania termokurczliwego.

Konstrukcja

Promieniowy wentylator niskociśnieniowy o napędzie bezpośrednim. Wirnik z łopatkami pochylonymi do przodu, zgrzewany z blachy stalowej kwasoodpornej. Wirnik i silnik wyważane są dynamicznie zgodnie ze standardem ISO 1940. Obudowa z nierdzewnej blachy stalowej, połączona z silnikiem elektrycznym dwuczęściową barierą temperaturową składającą się z tulei mocowania silnika i tarczki dyspersyjnej o dużej zdolności rozpraszania ciepła. Przystosowany do transportu powietrza w temperaturze do 150°C (wirnik ocynkowany, wentylator w wersji G HT) lub 200°C (wirnik z kwasoodpornej blachy stalowej, wentylator w wersji AP HT). Wentylatory LFS wykonane są standardowo w figurze LG90. Na indywidualne życzenie klienta urządzenie może być dostarczone w dowolnej figurze RD.

Silnik elektryczny

Silnik elektryczny wykonany zgodnie z obowiązującymi Dyrektywami oraz klasami sprawności, oznaczony znakiem CE. Klasa izolacji – F. Stopień ochrony - IP55. Zasilanie - trójfazowe 230/400V 50Hz, 400V 50Hz, 400/690V 50Hz lub jednofazowe 230V 50Hz (w zależności od modelu wentylatora i mocy silnika).

Dane techniczne

Typ	moc silnika [kW]	napięcie [V]	natężenie znam. [A]	wydajność max. [m³/h]	ciśnienie max. [Pa]	masa [kg]	nr artykułu
LFS-2-97/42-003S AP HT GHT	0,03	230	0,4	190	160	4,4	45012010, 45012015
LFS-2-120/52-008S AP HT GHT	0,08	230	0,75	450	360	6	45012020, 45012025
LFS-2-160/62-018S AP HT GHT	0,18	230	1,5	680	680	7,8	45012030, 45012035
LFS-2-180/62-055T AP HT GHT	0,55	230/400	4,2/1,35	1180	750	9,2	45012040, 45012050
LFS-2-200/74-150T AP HT LG IE2	1,5	400VY	3,2	2550	1250	25	425012075
LFS-4-200/74-075T AP HT LG IE2	0.75	400VD	2	1250	300	25	425012085
LFS-2-250/116-550T AP HT LG IE	5,5	400VY	10,4	5200	2100	65	425012115
LFS-4-250/116-075T AP HT LG IE	0,75	400VY	2	2600	500	50	425012125
LFS-2-280/94-550T AP HT LG IE	5,5	400VD	10,4	6300	2300	70	425012135
LFS-4-280/94-110T AP HT LG IE	1,1	400VY	2,6	3200	580	55	425012145

Charakterystyki pracy

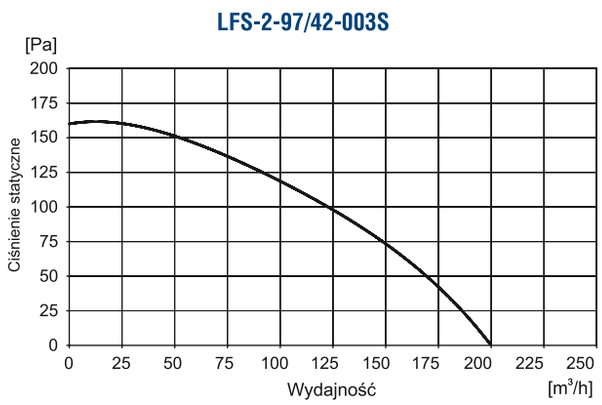

Wymiary [mm]

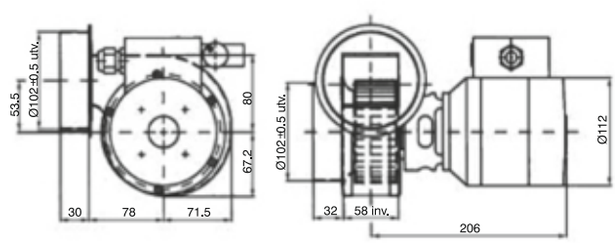

Akcesoria

łapy montażowe pod silnik str. 7281

kontroler przepływu typu A str. 804

kontroler przepływu typu C str. 804

Venture Industries Sp. z o.o.
ul. Mokra 27, 05-092 Łomianki - Kiełpin
tel. +48 22 751 95 50, 751 20 31
fax +48 22 751 22 59, 751 12 02
e-mail: venture@venture.pl

Charakterystyki pracy

Wymiary [mm]

LSF-2-120/52-008S

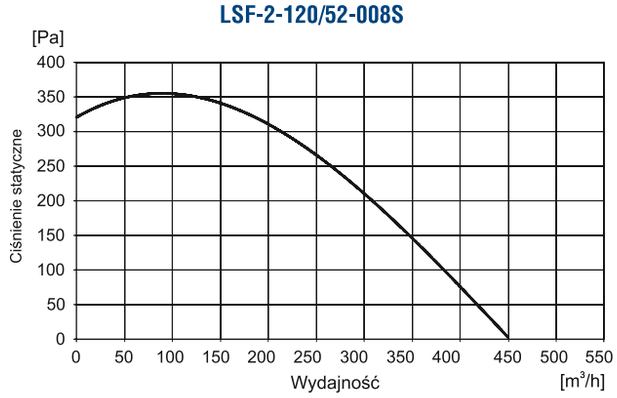

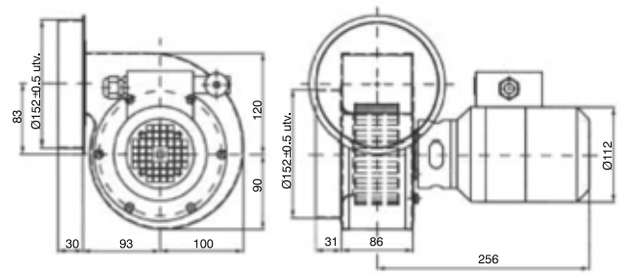

LFS-2-160/62-018S

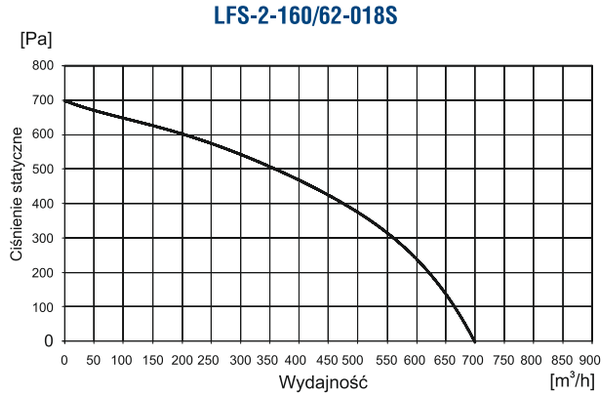

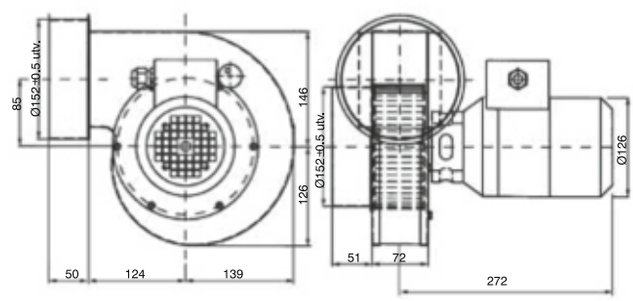

LFS-2-180/62-055T □ HT

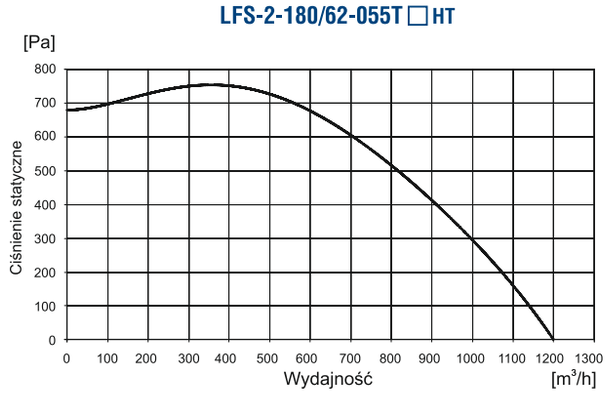

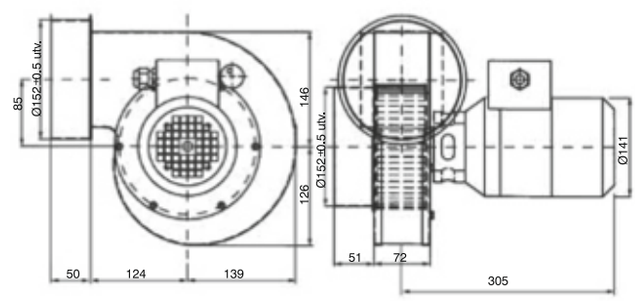

LFS-2-200/74-150T

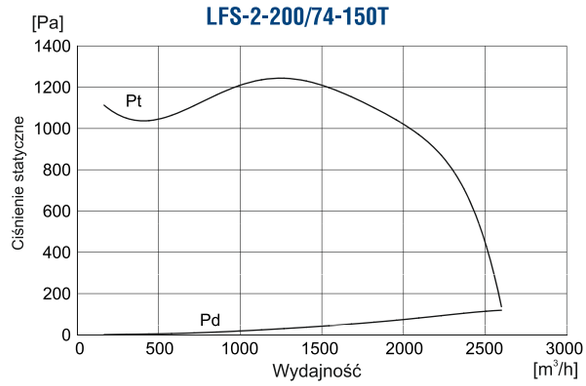

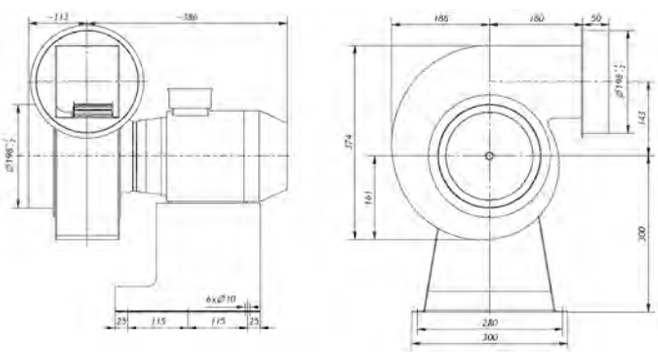

Charakterystyki pracy

Wymiary [mm]

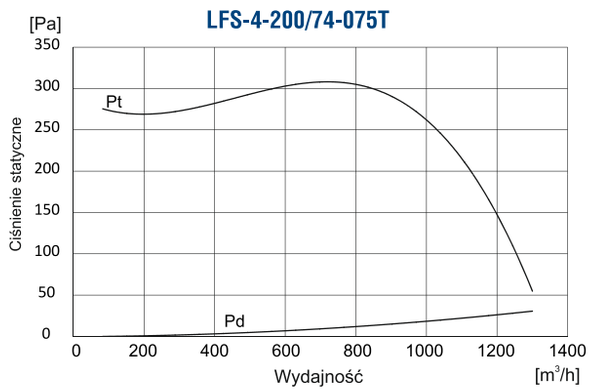

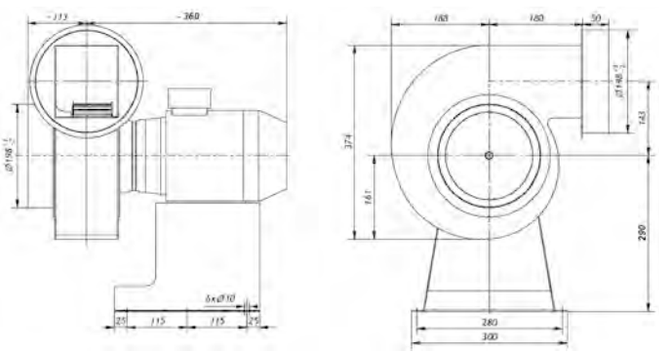

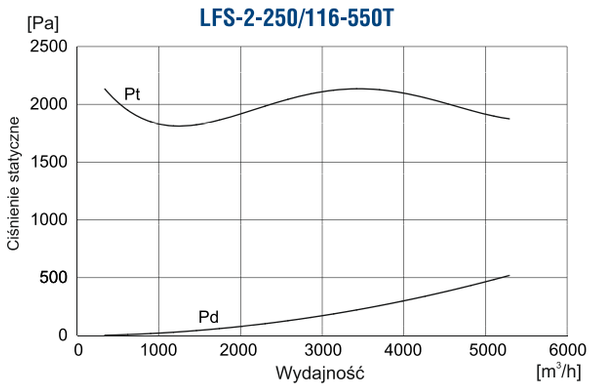

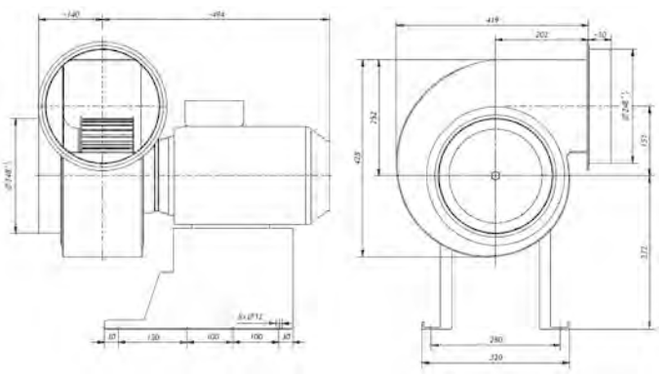

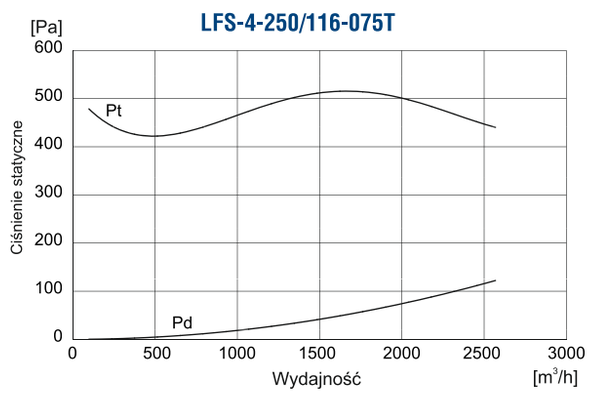

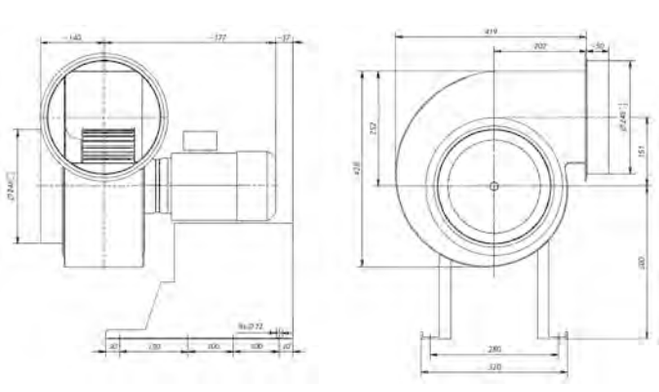

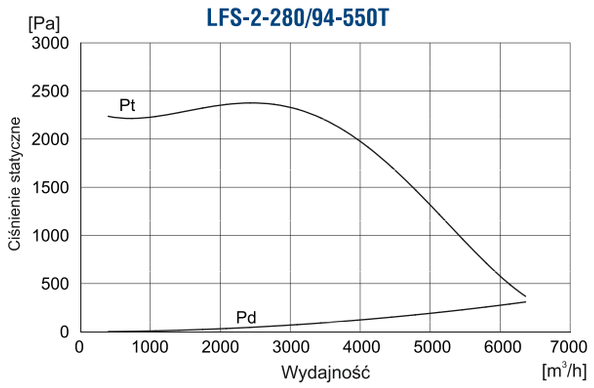

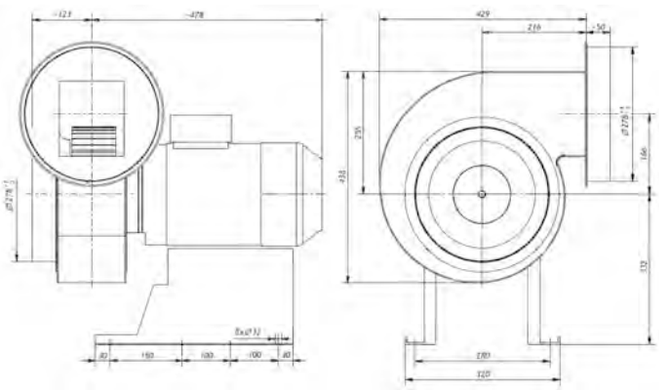

Venture Industries Sp. z o.o.
ul. Mokra 27, 05-092 Łomianki - Kiełpin
tel. +48 22 751 95 50, 751 20 31
fax +48 22 751 22 59, 751 12 02
e-mail: venture@venture.pl

VISP

RVISP

Zastosowanie

Wentylatory VISP są przeznaczone do transportu medium zawierającego agresywne związki chemiczne (opary kwasów, zasad), do odprowadzania pyłów, dymu, spalin, itp. Odpowiednie do pracy w odciągach i digestoriach, zakładach chemicznych.

Konstrukcja

Niskociśnieniowy wentylator promieniowy o napędzie bezpośrednim. Obudowa, wirnik, tarcza silnika i wlot wykonane ze wzmacnianego promieniami UV polipropylenu. Obudowa stanowi jednorodną bryłę. Wirnik z łopatkami pochylonymi do przodu, wyważany dynamicznie wg ISO 1940. Tarcza silnika i wlot przykręcane do obudowy nierdzewnymi wkrętami, szczelność obudowy zapewnia dodatkowa uszczelka gumowa między wlotem i tarczą silnika a obudową. Silnik standardowo przykręcany do podstawy z blachy stalowej, malowanej proszkowo na kolor szary RAL 7042, na życzenie podstawka z blachy nierdzewnej. Istnieje możliwość dostawy wentylatora bez podstawki. Wentylator wykonany jest zgodnie z AMCA 210-85 i ISO 5801. Wentylatory posiadają znak CE. Maksymalna temperatura tłoczonego medium 60°C. Temperatura otoczenia silnika -15°C do 40°C. Wykonania niestandardowe i specjalne wymagają ustaleń z Venture Industries Sp. z o.o.

Silnik elektryczny

Silnik elektryczny wykonany zgodnie z obowiązującymi Dyrektywami oraz klasami sprawności, oznaczony znakiem CE. Klasa izolacji – F. Stopień ochrony - IP55. Zasilanie - trójfazowe 230/400V 50Hz, 400V 50Hz, 400/690V 50Hz lub jednofazowe 230V 50Hz (w zależności od modelu wentylatora i mocy silnika).

Wykonania specjalne

Specjalne wykonania wentylatorów chemoodpornych są zgodne z wymogami dyrektywy 94/9/CE "ATEX" dotyczące urządzeń przeznaczonych do użytku w przestrzeniach zagrożonych wybuchem. Charakterystyki ww. tak jak wentylatorów w wykonaniu standardowym.

Akcesoria

podstawa ochronna PO
str. 806

klapa zwrotna C
str. 806

przepustnica AD
str. 806

osłona wylotu EC
str. 806

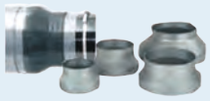

redukcja
str. 806

kontroler przepływu typu A
str. 804

kontroler przepływu typu C
str. 804

Dane techniczne

Typ	prędkość obrotowa [obr./min]	moc nominalna [kW]	napięcie [V]	natężenie znam. [A]	wydajność max. [m³/h]	ciśnienie max. [Pa]	masa [kg]	nr artykułu VISP	nr artykułu RVISP
(R) VISP/6-15-018T	880	0,18	400	0,6	280	46	12	47015100	47015580
(R) VISP/4-15-025T	1350	0,25	400	0,71	440	110	12	47015110	47015750
(R) VISP/4-15-025S	1350	0,25	230	2,3	440	110	12,5	47015115	47015745
(R) VISP/2-15-037T	2730	0,37	400	0,9	860	430	12,3	47015120	47015577
(R) VISP/2-15-037S	2800	0,37	230	3	860	430	12,7	47015125	47015575
(R) VISP/6-20-018T	880	0,18	400	0,6	860	115	13	47015130	47015600
(R) VISP/4-20-025T	1350	0,25	400	0,71	1320	240	13,2	47015140	47015610
(R) VISP/4-20-025S	1350	0,25	230	2,3	1320	240	13,7	47015145	47015615
(R) VISP/2-20-075T IE2	2880	0,75	400	1,65	1400	1040	20,5	427015150	427015620
(R) VISP/2-20-075S	2820	0,75	230	5,2	1400	1040	20,5	47015155	47015625
(R) VISP/2-20-110T IE2	2880	1,1	400	2,35	1950	1040	21,7	427015160	427015630
(R) VISP/2-20-110S	1820	1,1	230	7,9	1950	1040	20,5	47015165	47015635
(R) VISP/6-25-018T	880	0,18	400	0,6	1550	150	16	47015170	47015640
(R) VISP/4-25-037T	1380	0,37	400	0,98	2410	370	16,5	47015180	47015650
(R) VISP/4-25-037S	1360	0,37	230	3,1	2410	370	17	47015185	47015655
(R) VISP/2-25-220T IE2	2890	2,2	400	4,6	2000	1450	27,5	427015200	427015670
(R) VISP/2-25-300T IE2	2890	3	400	5,9	3450	1450	29	427015210	427015680
(R) VISP/6-30-055T	900	0,55	400	1,65	3050	220	27	47015220	47015690
(R) VISP/4-30-150T IE2	1440	1,5	400	3,7	4820	560	31,5	427015230	427015700
(R) VISP/4-30-150S	1400	1,5	230	9,3	4820	560	31,5	47015235	47015705
(R) VISP/8-35-150T	710	1,5	400	4,2	5500	280	59	47015240	47015710
(R) VISP/6-35-220T IE2	950	2,2	400	5,5	7000	450	59	427015250	427015720
(R) VISP/4-35-550T IE2	1455	5,5	400	11,1	8400	1090	74	427015260	427015730
(R) VISP/4-35-750T IE2	1460	7,5	400	14,7	10100	1090	80	427015270	427015740

Figury wentylatorów (widok od strony silnika)

LG – lewa RD – prawa

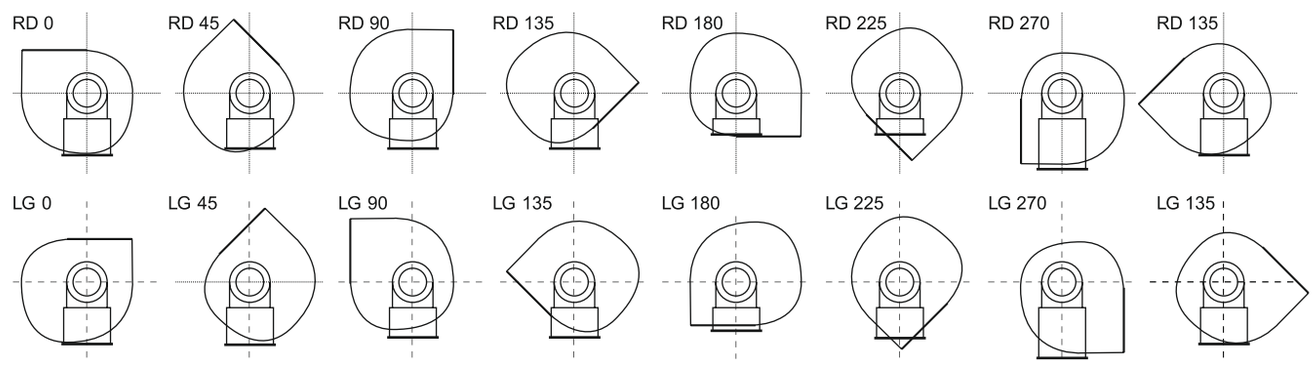

Budowa wentylatora

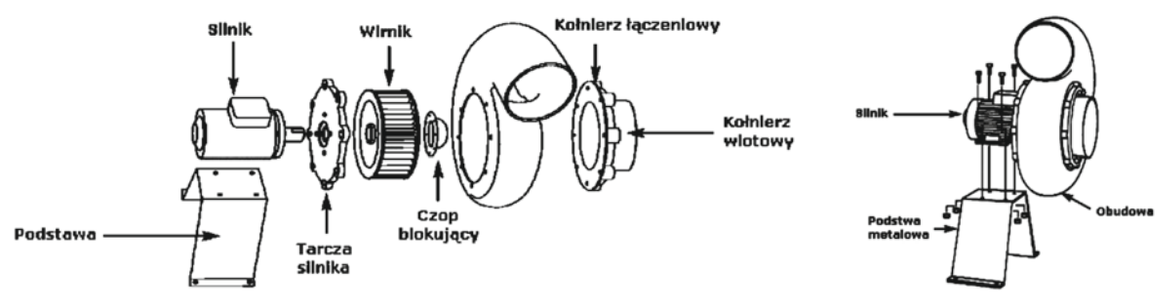

Venture Industries Sp. z o.o.
ul. Mokra 27, 05-092 Łomianki - Kiełpin
tel. +48 22 751 95 50, 751 20 31
fax +48 22 751 22 59, 751 12 02
e-mail: venture@venture.pl

Zastosowanie w instalacji wentylacyjnej

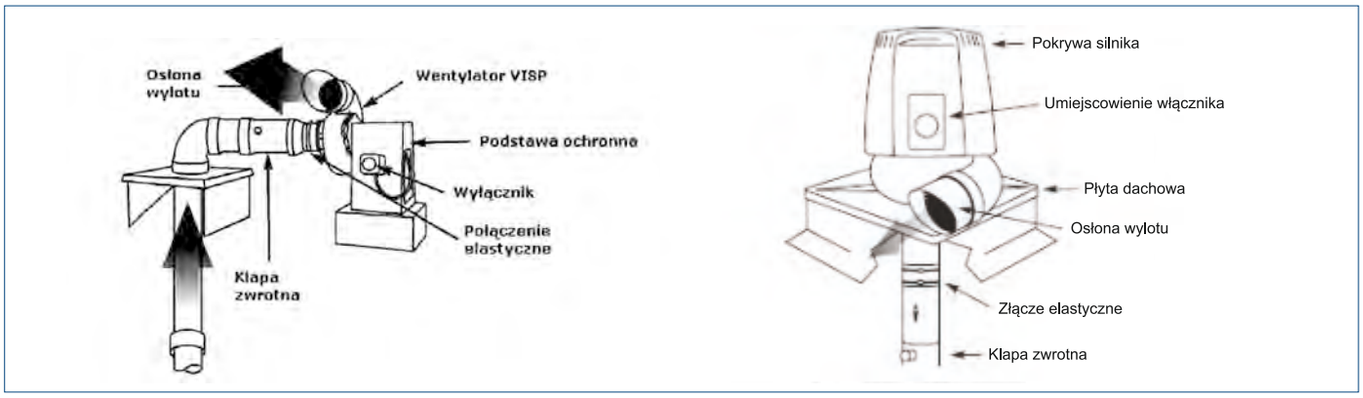

Wymiary [mm]

VISP

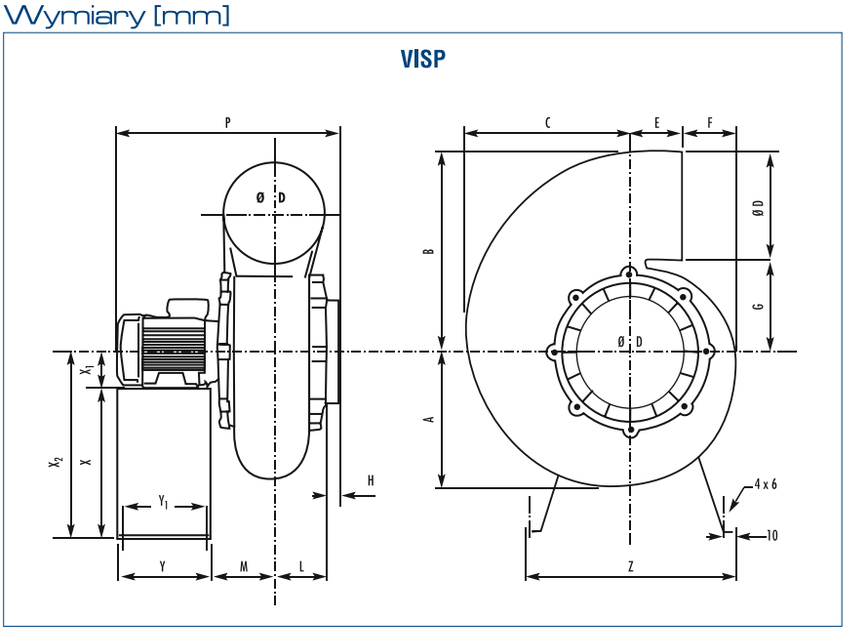

RVISP

Typ	A	B	C	D	E	F	G	H	L	M	P	Y	Y1	Z	X	X1
15	170	240	203	125	100	32	115	30	70	80	360	180	160	340	240	71
20	208	303	240	160	100	57	143	32	84	94	390	180	160	340	240	71/80*
25	248	365	310	200	103	92	165	35	95	105	415	180	160	420	300	71/90*
30	300	450	373	250	117	112	198	35	110	120	505	240	220	460	270	80/90*
35	370	570	450	315	130	170	255	60	150	170	730	350	314	600	468	112

* - w zależności od wielkości mechanicznej silnika

Typ	A	B	C	D	E
15	550	560	560	125	547/547
20	560	600	560	160	547/547
25	590	680	595	200	547/547
30	680	780	650	250	547/547
35	880	950	850	315	547/547

Charakterystyka akustyczna

		VISP 15		VISP 20		VISP 25			VISP 30		VISP 35	
		punkt 1	punkt 2	punkt 1	punkt 2	punkt 1	punkt 2	punkt 3	punkt 1	punkt 2	punkt 1	punkt 2
obroty [rpm]		1450	1450	1450	1450	1450	1450	2870	1450	1450	1450	1450
wydajność [m³/h]		39	251	445	660	662	1330	3079	915	2481	6120	10080
ciśnienie stat. [Pa]		109	87	217	199	350	318	1046	552	477	750	625
częstotliwość [Hz]	**125**	50,5	55,3	65,1	67,6	70,1	72,2	84	75,1	60,6	74,5	74,5
	250	51,6	51,7	64,9	65,3	70,8	70,6	86,9	76,5	68,5	68,2	72
	500	52,7	52,1	63,8	64,8	70,1	72,1	85	76,9	75,5	68,4	76,1
	1000	46,8	49,8	61	61,9	69,8	70,5	87,2	73,2	74,2	67,4	75,5
	2000	39,2	41,8	52,3	53	59,8	62,1	82,3	68,5	71	61,2	70,9
	4000	32,8	36,9	50,6	51,33	54,7	59,2	79,6	63,9	66,7	61,3	71,4
Lw (dB)		57	58,9	70,1	71,5	76,4	77,7	92,7	82	79,5	82,4	87,9
Lw (dBA)		52,2	53,7	65,3	66,2	72,7	73,9	90,6	78,2	78,4	77,3	86

Charakterystyki pracy

(R) VISP 15

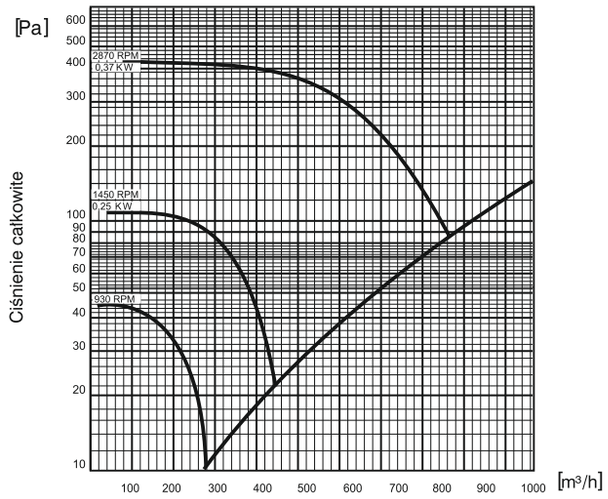

(R) VISP 20

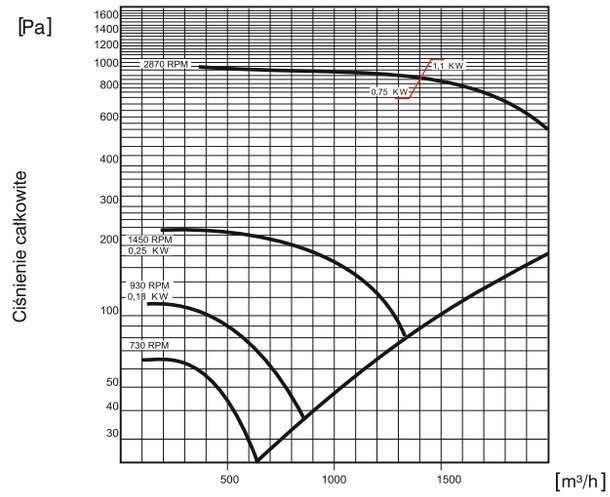

(R) VISP 25

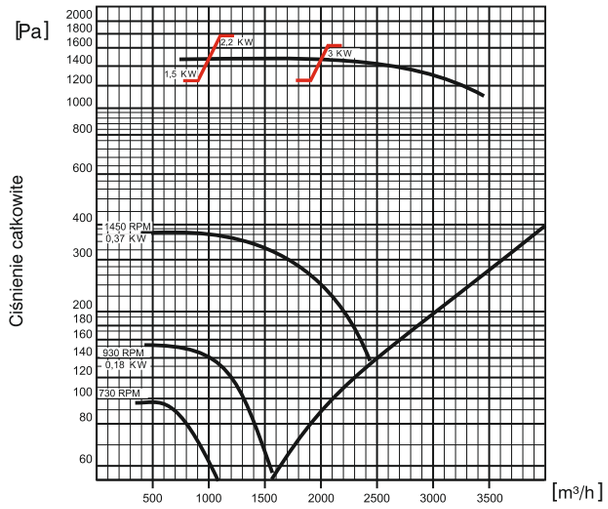

(R) VISP 30

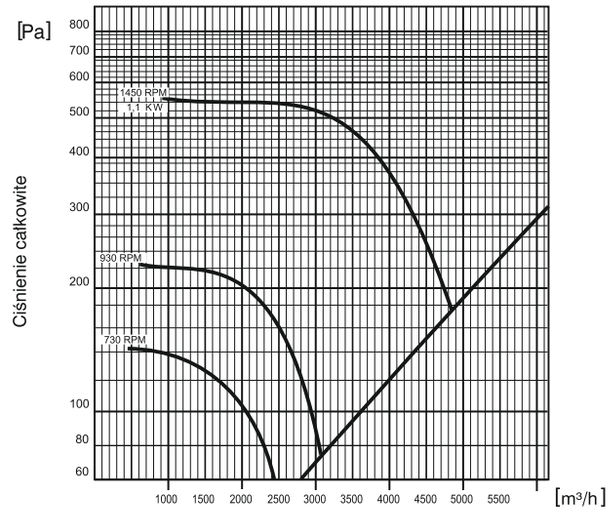

(R) VISP 35

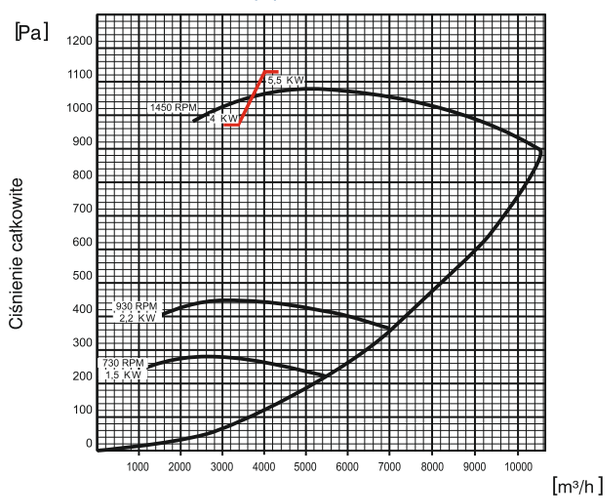

Venture Industries Sp. z o.o.
ul. Mokra 27, 05-092 Łomianki - Kiełpin
tel. +48 22 751 95 50, 751 20 31
fax +48 22 751 22 59, 751 12 02
e-mail: venture@venture.pl

Zastosowanie

Wentylatory VASP są przeznaczone do transportu medium zawierającego agresywne związki chemiczne (opary kwasów, zasad), do odprowadzania pyłów, dymu, spalin, itp. Odpowiednie do pracy w odciągach i digestoriach, zakładach chemicznych.

Konstrukcja

Średniociśnieniowy wentylator promieniowy o napędzie bezpośrednim. Obudowa, wirnik, tarcza silnika i wlot wykonane ze wzmacnianego promieniami UV polipropylenu. Obudowa stanowi jednorodną bryłę. Wirnik z łopatkami pochylonymi do przodu, wyważany dynamicznie wg ISO 1940. Tarcza silnika przykręcana do obudowy nierdzewnymi wkrętami, szczelność obudowy zapewnia dodatkowa uszczelka gumowa między tarczą silnika a obudową. Silnik standardowo przykręcany do podstawy z blachy stalowej, malowanej proszkowo na kolor szary RAL 7042 (wielkość 12, 14, 16) oraz czarny RAL 9005 (wielkość 10), na życzenie podstawka z blachy nierdzewnej. Istnieje możliwość dostawy wentylatora bez podstawki. Wentylator standardowo wykonywany w figurze LG90. Wentylatory w innych figurach na życzenie (dostępne tylko w wykonaniu LG). Wentylator wykonany jest zgodnie z AMCA 210-85 i ISO 5801. Wentylatory posiadają znak CE. Maksymalna temperatura tłoczonego medium 40°C. Temperatura otoczenia silnika -15°C do 40°C. Wykonania niestandardowe i specjalne wymagają ustaleń z Venture Industries Sp. z o.o.

Silnik elektryczny

Silnik elektryczny wykonany zgodnie z obowiązującymi Dyrektywami oraz klasami sprawności, oznaczony znakiem CE. Klasa izolacji – F. Stopień ochrony - IP55. Zasilanie - trójfazowe 230/400V 50Hz, 400V 50Hz, 400/690V 50Hz lub jednofazowe 230V 50Hz (w zależności od modelu wentylatora i mocy silnika).

Dane techniczne

Typ	prędkość obrotowa [obr./min]	moc nominalna [kW]	napięcie [V]	natężenie znam. [A]	wydajność max. [m³/h]	ciśnienie max. [Pa]	masa [kg]	nr artykułu
VASP/4-10-006T	1400	0,06	400	0,25	80	110	5	47015500
VASP/4-10-006S	1410	0,06	230	0,53	80	110	6	47015505
VASP/2-10-012T	2800	0,12	400	0,32	180	420	5,5	47015510
VASP/2-10-012S	2860	0,12	230	1	180	420	5,5	47015515
VASP/4-12-025T	1380	0,25	400	0,85	270	220	11,5	47015520
VASP/4-12-025S	1350	0,25	230	2,3	270	220	12	47015525
VASP/2-12-037T	2800	0,37	400	1	530	830	12	47015530
VASP/2-12-037S	2800	0,37	230	3	530	830	12	47015535
VASP/2-14-110T IE2	1425	1,1	400	2,5	1080	1350	21,5	427015540
VASP/2-14-110S	1380	1,1	230	7,5	1080	1350	21,5	47015545
VASP/2-16-220T IE2	2890	2,2	400	4,6	1850	2010	28	427015550

Akcesoria

podstawa ochronna PO
str. 806

klapa zwrotna C
str. 806

przepustnica AD
str. 806

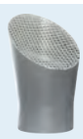

osłona wylotu EC
str. 806

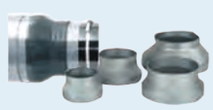

redukcja
str. 806

kontroler przepływu typu A
str. 804

kontroler przepływu typu C
str. 804

Wymiary [mm]

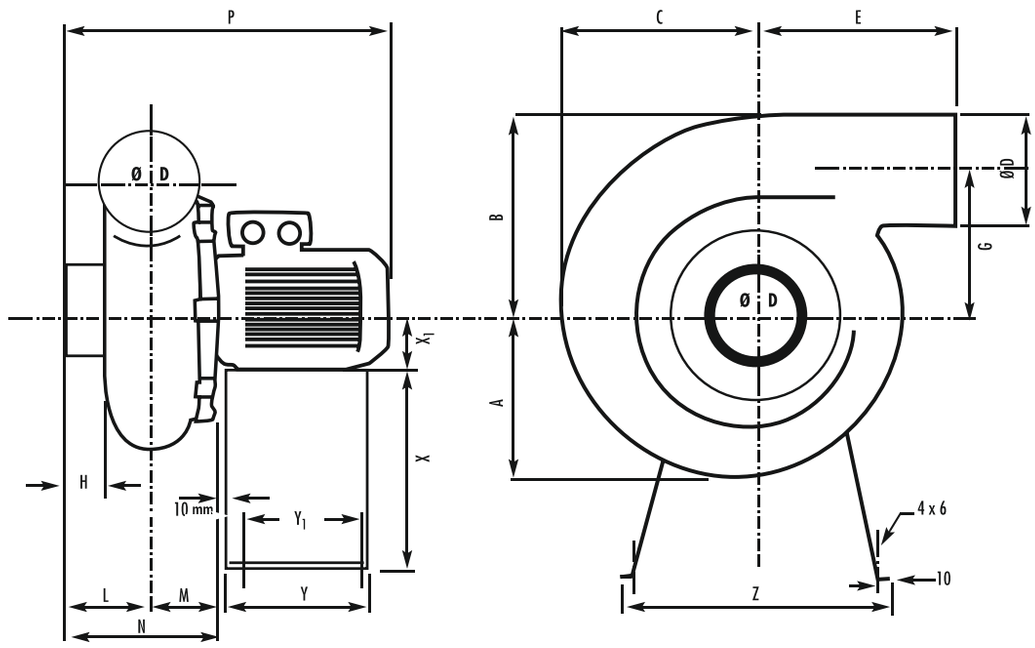

Typ	A	B	C	D	E	G	H	L	M	N	P	Y	Y1	Z	X	X1
10	115	135	127	75	158	97	32	48	57	137	295	12	100	165	135	
12	145	175	163	90	212	130	45	80	72	152	350	180	160	340	240	71
14	188	232	227	125	218	170	55	110	83	193	433	180	160	340	240	80
16	235	288	278	160	262	205	40	100	97	197	477	240	160	420	300	90

Charakterystyka akustyczna

		VASP 10		VASP 12		VASP 14		VASP 16	
		punkt 1	punkt 2	punkt 1	punkt 2	punkt 1	punkt 2	punkt 1	punkt 2
obroty [rpm]		1435	2870	1450	2850	1450	2850	1450	1450
wydajność [m³/h]		58	116	233	458	538	1057	906	2481
ciśnienie całkowite [Pa]		96	386	208	805	400	1547	585	477
częstotliwość [Hz]		Lw(dB)	Lw(dB)	Lw(dB)	Lw(dB)	Lw(dB)	Lw(dB)	Lw(dB)	Lw(dB)
	50			79,9	92,5	81,5	104,7	85,5	107,9
	100			71,9	88,5	76,9	90,2	87,0	94,2
	250	49,8	66,9	63,6	76,4	74,7	87,3	74,3	94
	500	45,2	64,8	66,4	72,6	69,1	84,1	70,9	84,1
	1000	49,8	60,3	55,7	76,4	61,4	80,0	69,2	83,4
	2500			47,7	63,3	54,6	71,8	62,9	80,3
	5000			43,3	62,4	50,0	69,3	57,8	77,5
	10000			41,4	58,0	48,3	64,7	49,7	72,5
Lw (dB)		61,6	80,8	83,9	98,1	87,3	105,8	93,6	110
Lw (dBA)		52,3	69,7	71,7	85,8	75,0	89,8	78,3	94,8

Venture Industries Sp. z o.o.
ul. Mokra 27, 05-092 Łomianki - Kiełpin
tel. +48 22 751 95 50, 751 20 31
fax +48 22 751 22 59, 751 12 02
e-mail: venture@venture.pl

Charakterystyki pracy

VASP 10

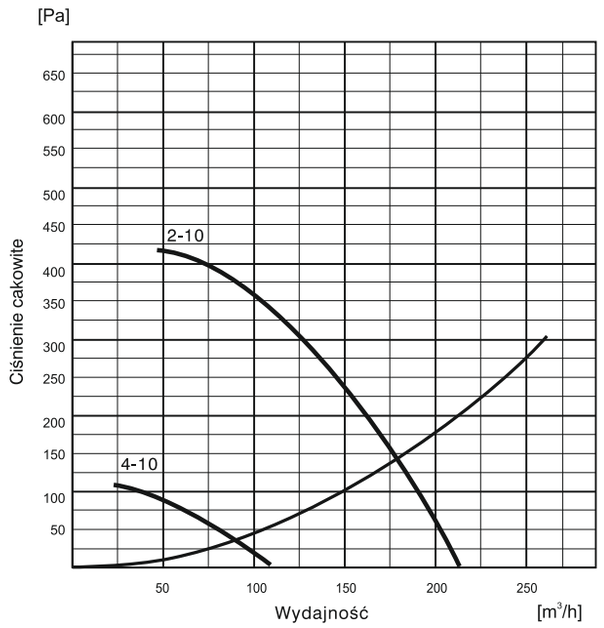

VASP 12

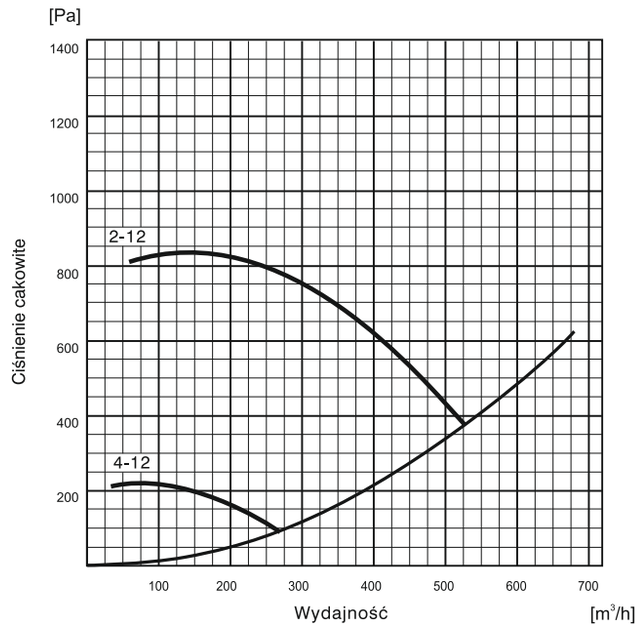

VASP 14

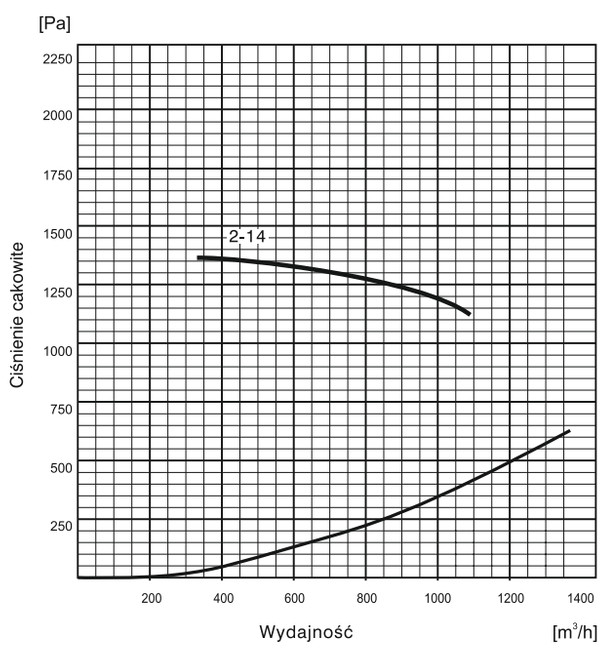

VASP 16

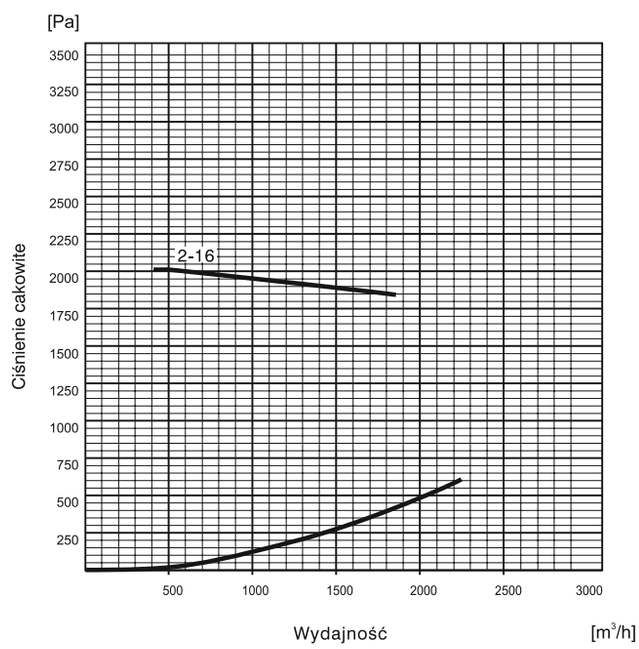

Akcesoria: Wentylatory VISP, RVISP, VASP

Podstawa ochronna PO

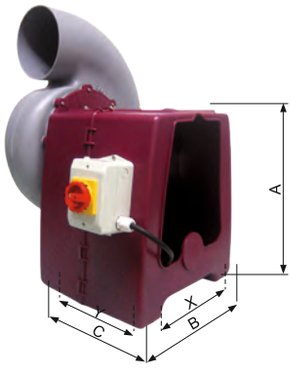

Podstawa wykonana z blachy stalowej, malowana na życzenie możliwe wykonanie z blachy nierdzewnej lub PP. Podstawa chroni silnik przed niekorzystnymi skutkami działania warunków atmosferycznych.
* na zdjęciu wersja podstawy w wykonaniu z PP

	typ	A	B	C	X	Y
VISP 15,20,25 VASP 12,14	450	450	425	340	318	270
VISP 25-2P, 30, VASP 16	550	550	425	340	318	270
VISP 35	700	715	585	505	520	430

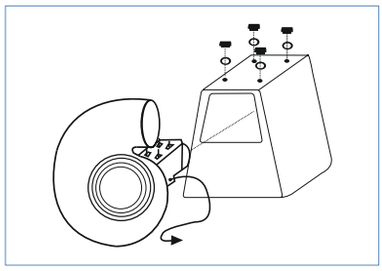

Klapa zwrotna C

Zapobiega cofaniu się powietrza z instalacji do wentylowanych pomieszczeń. Wykonana z PCV.

Typ	A	B	C	Øwlot	Øwylot
Ø125	60	160	110	125	125
Ø160	60	200	130	160	160
Ø200	60	210	140	200	200
Ø250	60	260	170	250	250
Ø315	60	290	180	315	315

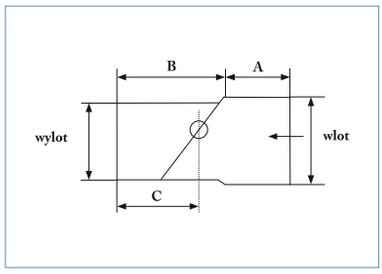

Przepustnica AD

Przeznaczona do regulacji wydajności wentylatora.
Wykonana z PCV.

Typ	A	B	C	Øwlot	Øwylot
Ø125	60	130	80	125	125
Ø160	60	145	90	160	160
Ø200	60	160	100	200	200
Ø250	60	165	100	250	250
Ø315	60	170	100	315	315

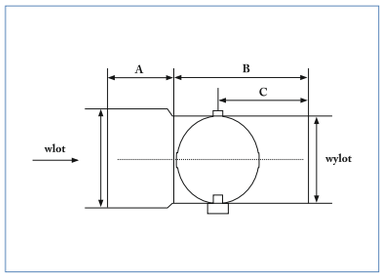

Osłona wylotu EC

Zapobiega dostawaniu się ciał obcych do wnętrza wentylatora.
Wykonana z PP

Typ	ØA	L	ØC
Ø125	60	160	155
Ø160	60	200	245
Ø200	60	210	255
Ø250	60	260	310

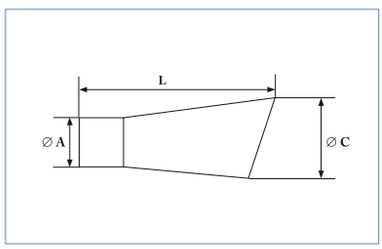

Redukcja

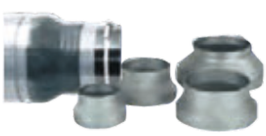

Wykonana z PCV.

Ø 75/90	Ø125/200	Ø200/315
Ø 90/125	Ø160/200	Ø250/315
Ø 125/160	Ø200/250	Ø315/400

Venture Industries Sp. z o.o.
ul. Mokra 27, 05-092 Łomianki - Kiełpin
tel. +48 22 751 95 50, 751 20 31
fax +48 22 751 22 59, 751 12 02
e-mail: venture@venture.pl

Zastosowanie

Wentylatory JET są przeznaczone do transportu medium zawierającego agresywne związki chemiczne jak opary kwasów, zasad, do odprowadzania spalin. Są odpowiednie do pracy w instalacjach odciągowych, digestoriach, zakładach chemicznych.

Konstrukcja

Serię JET stanowią promieniowe, dachowe wentylatory z wyrzutem pionowym o napędzie bezpośrednim w trzech wielkościach JET 20, JET 25, JET 35. Obudowa stanowi jednorodną bryłę. Główne elementy wentylatora takie jak osłona, obudowa, wirnik, wylot, podstawa, wykonane są ze wzmacnianego promieniami UV polipropylenu. Pozostałe elementy montażowe wykonane są ze stali nierdzewnej.
Wirnik z łopatkami pochylonymi do przodu został wyważony elektronicznie i dynamicznie zgodnie z normą ISO 1940. Wentylator wykonany jest zgodnie z AMCA 210-85 i ISO 5801. Maksymalna temperatura tłoczonego medium wynosi 60°C.

Silnik elektryczny

Silnik elektryczny wykonany zgodnie z obowiązującymi Dyrektywami oraz klasami sprawności, oznaczony znakiem CE. Klasa izolacji – F. Stopień ochrony - IP55. Zasilanie - trójfazowe 230/400V 50Hz, 400V 50Hz, 400/690V 50Hz lub jednofazowe 230V 50Hz (w zależności od modelu wentylatora i mocy silnika).Wentylatory z silnikami w innym wykonaniu: tabela wykonań specjalnych.

Wykonanie specjalne

Specjalne wykonania wentylatorów chemoodpornych są zgodne z wymogami dyrektywy 94/9/CE ATEX, dotyczącej urządzeń przeznaczonych do użytku w przestrzeniach zagrożonych wybuchem. Charakterystyki pracy wentylatorów w wykonaniu przeciwwybuchowym tak jak wentylatorów w wykonaniu standardowym.

Wymiary [mm]

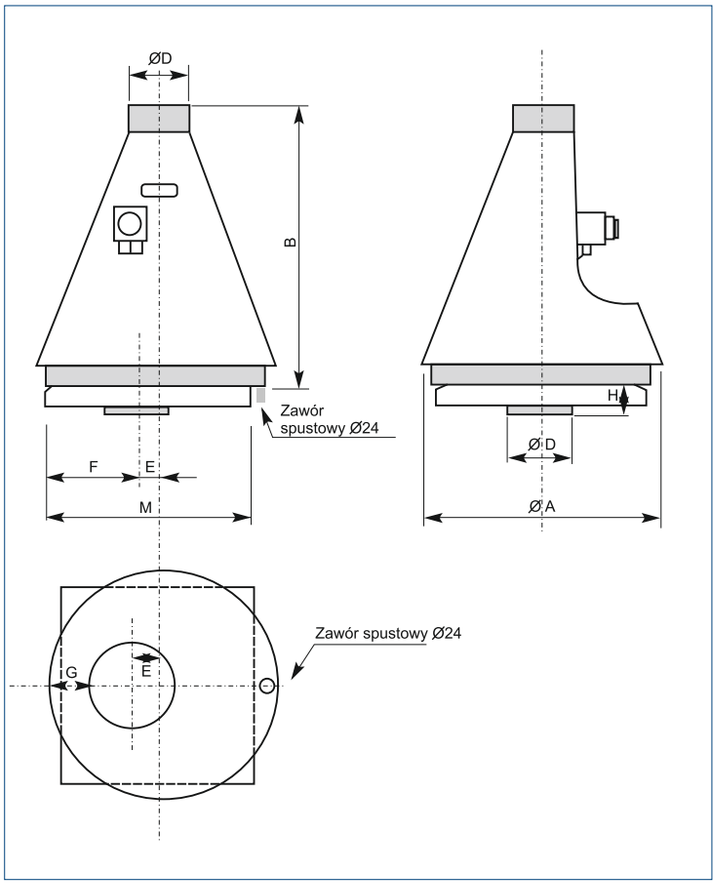

Typ	ØA	B	ØD	E	F	G	H	M
20	600	800	160	50	250	160	70	540
25	735	930	200	60	240	145	70	540
30	880	1040	250	70	200	75	70	540

Schemat wentylatora

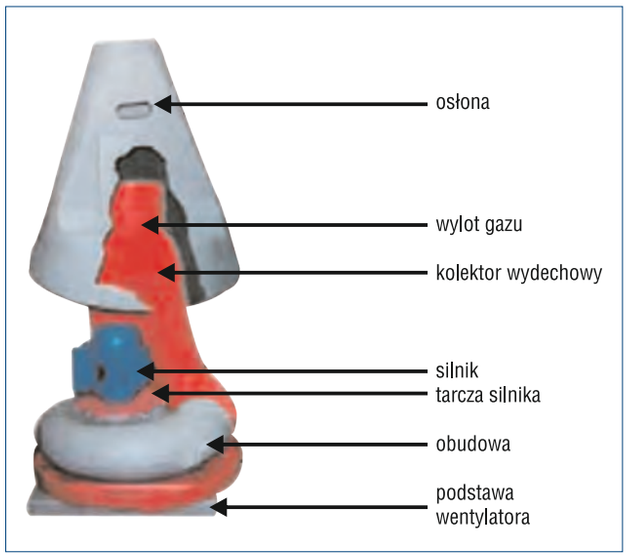

Dane techniczne

Typ	prędkość obrotowa [obr./min]	moc silnika [kW]	natężenie [A]	napięcie [V]	masa [kg]	nr artykułu
			Wentylatory trójfazowe			
JET/6-20-018T	1000	0,18	1,5/0,85	230/400	22,80	47015440
JET/4-20-025T	1500	0,25	1,7/0,96	230/400	22,80	47015445
JET/2-20-075T IE2	3000	0,75	3,2/1,90	230/400	24,00	427015450
JET/2-20-110T IE2	3000	1,10	4,7/2,70	230/400	25,90	427015454
JET6-25-018T	1000	0,18	1,5/0,85	230/400	22,80	47015455
JET/4-25-037T	1500	0,37	2,1/1,20	230/400	25,50	47015460
JET/2-25-220T IE2	3000	2,20	8,8/5,10	230/400	35,00	427015465
JET/6-30-055T	1000	0,55	3,0/1,80	230/400	38,20	47015470
JET/4-30-150T IE2	1500	1,50	6,4/3,70	230/400	43,20	427015474
			Wentylatory jednofazowe			
JET/4-20-025S	1500	0,25	2,50	230	19,50	47015443
JET/2-20-075S	3000	0,75	5,40	230	25,20	47015448
JET/2-20-110S	3000	1,10	4,70	230	25,90	47015452
JET/4-25-037S	1500	0,37	3,10	230	25,50	47015458
JET/4-30-150S	1500	1,50	9,20	230	40,15	47015473

Wartości natężenia prądu są przybliżone i zależą od zastosowanego modelu silnika.

Charakterystyki pracy

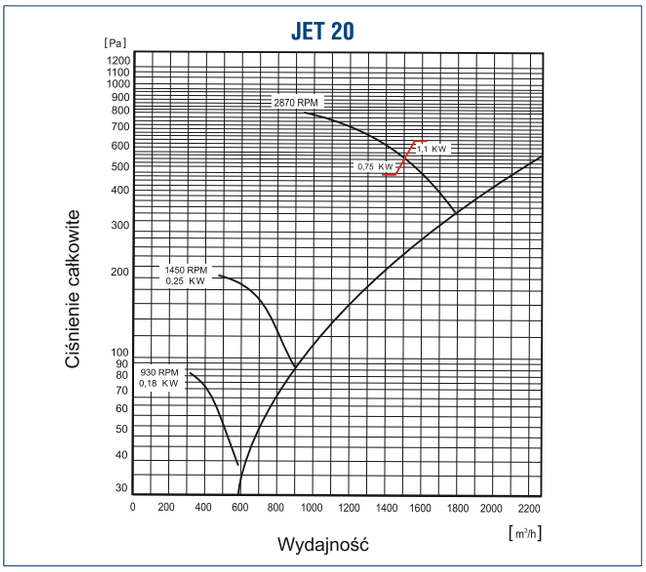

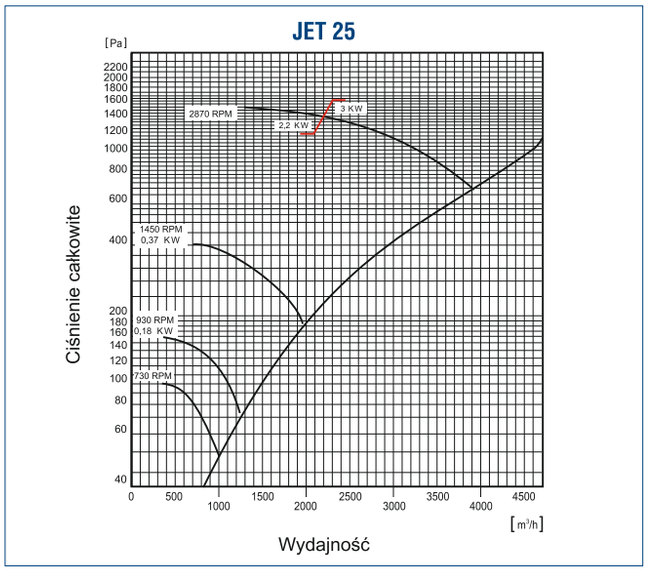

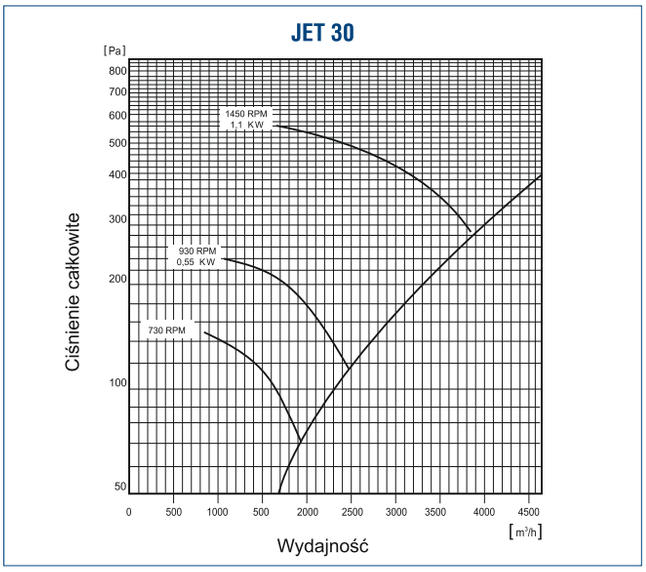

Venture Industries Sp. z o.o.
ul. Mokra 27, 05-092 Łomianki - Kiełpin
tel. +48 22 751 95 50, 751 20 31
fax +48 22 751 22 59, 751 12 02
e-mail: venture@venture.pl

CRDV-C kanałowy

CRDV-R dachowy

Zastosowanie

Wentylatory CRDV, kanałowe lub dachowe, przeznaczone są do transportu agresywnych związków chemicznych, wilgotnych gazów, spalin i zanieczyszczonego powietrza. Doskonale sprawdzają się w przemyśle chemicznym i spożywczym, jak również znajdują szerokie zastosowanie w obiektach użyteczności publicznej takich jak szpitale, laboratoria, szkoły...

Konstrukcja

Wentylatory przeznaczone są do wentylacji pomieszczeń o niskim stopniu zapylenia, przystosowane do montażu w pozycji pionowej lub poziomej, w kanałach o średnicach od 200 do 315 mm. Obudowa wykonana jest z trudnopalnego polipropylenu PPs, wirnik z polipropylenu lub polichlorku winylidenu. Wentylatory CRDV mają zastosowanie jako wentylatory kanałowe lub dachowe. Średnice przewodów wentylacyjnych 200, 250, 315 mm. Zakres temperatury stosowania wentylatorów CRDV zawiera się w przedziale -20°C do +40°C.

Silnik elektryczny

Silnik elektryczny wykonany zgodnie z obowiązującymi Dyrektywami oraz klasami sprawności, oznaczony znakiem CE. Klasa izolacji – F. Stopień ochrony - IP55. Zasilanie - trójfazowe 230/400V 50Hz, 400V 50Hz, 400/690V 50Hz lub jednofazowe 230V 50Hz (w zależności od modelu wentylatora i mocy silnika). Wentylatory z silnikami w innym wykonaniu: tabela wykonań specjalnych.

Wykonanie specjalne

Specjalne wykonania wentylatorów chemoodpornych są zgodne z wymogami dyrektywy ATEX, dotyczącej urządzeń przeznaczonych do użytku w przestrzeniach zagrożonych wybuchem, dla strefy 2. Charakterystyki ww. wentylatorów tak jak wentylatorów w wykonaniu standardowym. Więcej informacji w rozdziale wentylatory przeciwwybuchowe.

Dane techniczne

Typ	prędkość obrotowa [obr./min]	moc nominalna [kW]	napięcie [V]	natężenie [A]
CRDV 200/180/900	900	0,18	400	0,73
CRDV 200/180/1400	1400	0,25	400	0,69
CRDV 200/180/2800	2800	1,10	400	2,32
CRDV 200/180/1400/900	1400/900	0,30/0,22	400	1,20/0,90
CRDV 200/180/2800/1400	2800/1400	1,10/0,30	400	2,80/1,54
CRDV 200/200/900	900	0,18	400	0,73
CRDV 200/200/1400	1400	0,25	400	0,69
CRDV 200/200/2800	2800	1,50	400	3,05
CRDV 200/200/1400/900	1400/900	0,30/0,22	400	1,20/0,90
CRDV 200/200/2800/1400	2800/1400	1,10/0,30	400	2,80/1,54
CRDV 250/225/900	900	0,18	400	0,73
CRDV 250/225/1400	1400	0,37	400	1,04
CRDV 250/225/2800	2800	3,00	400	5,81
CRDV 250/225/1400/900	1400/900	0,55/0,20	400	1,82/0,97
CRDV 250/250/900	900	0,18	400	0,73
CRDV 250/250/1400	1400	0,75	400	1,71
CRDV 250/250/1400/900	1400/900	0,75/0,25	400	1,98/1,28
CRDV 315/280/900	900	0,37	400	1,21
CRDV 315/280/1400	1400	1,10	400	2,56
CRDV 315/280/1400/900	1400/900	1,10/0,30	400	3,02/1,43
CRDV 315/315/900	900	0,55	400	1,61
CRDV 315/315/1400	1400	2,20	400	4,61
CRDV 315/315/1400/900	1400/900	2,20/0,70	400	5,18/2,55

Wymiary [mm]

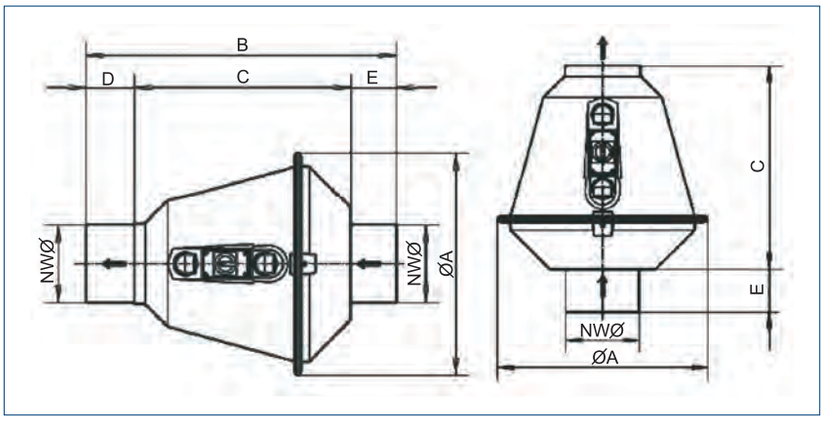

Typ	NWØ	ØA	B	C	D	E
CRDV200	200	575	800	558	125	117
CRDV250	250	635	905	573	170	162
CRDV315	315	705	1031	599	220	212

Charakterystyki pracy

CRDV 200D/180D

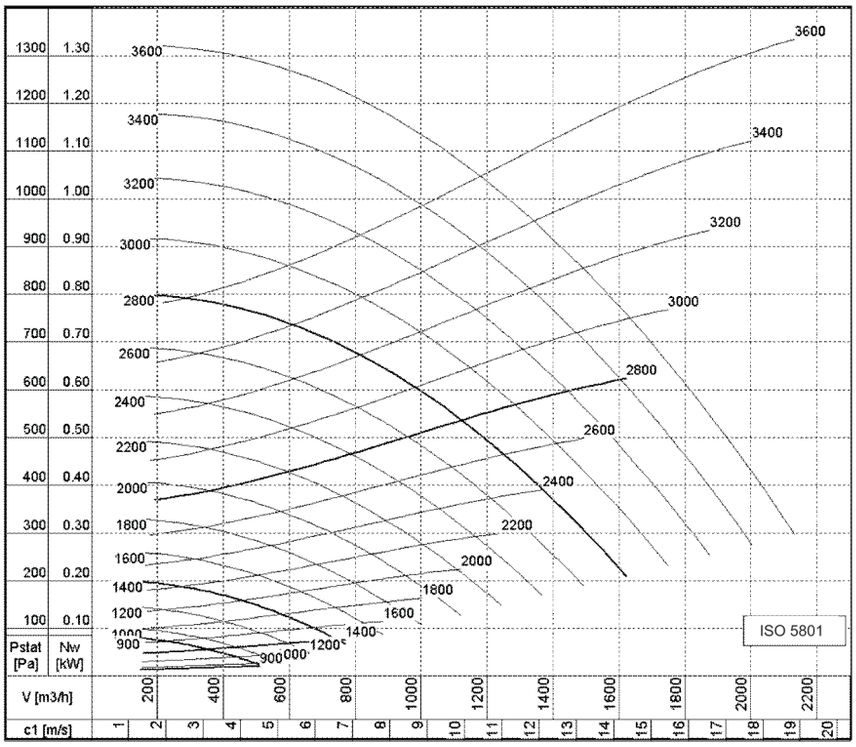

Venture Industries Sp. z o.o.
ul. Mokra 27, 05-092 Łomianki - Kiełpin
tel. +48 22 751 95 50, 751 20 31
fax +48 22 751 22 59, 751 12 02
e-mail: venture@venture.pl

Charakterystyki pracy

CRDV 200D/200D

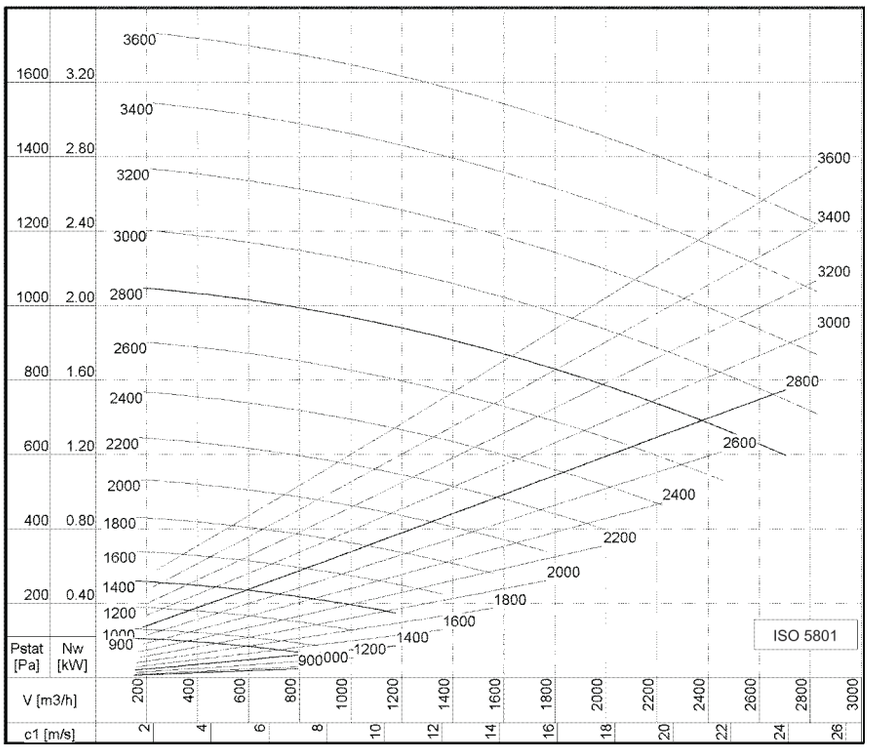

CRDV 250D/225D

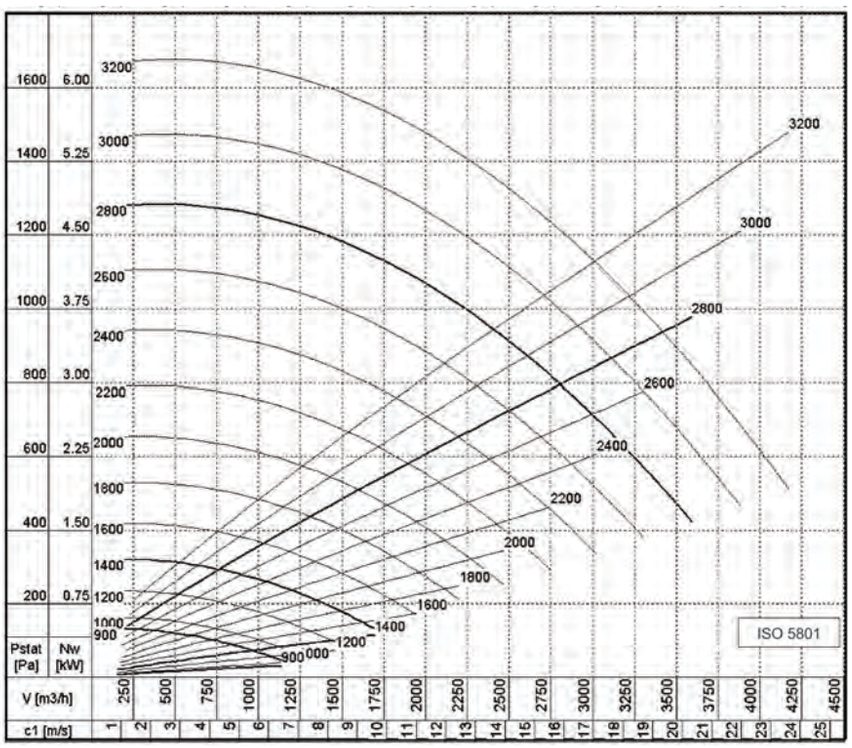

Charakterystyki pracy

CRDV 250D/250D

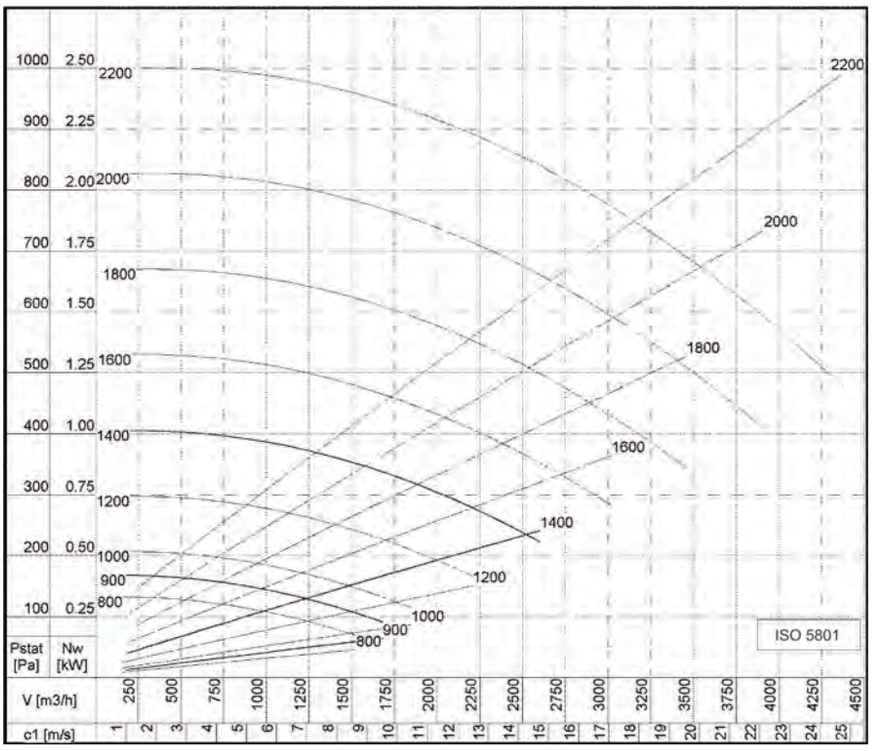

CRDV 315D/280D

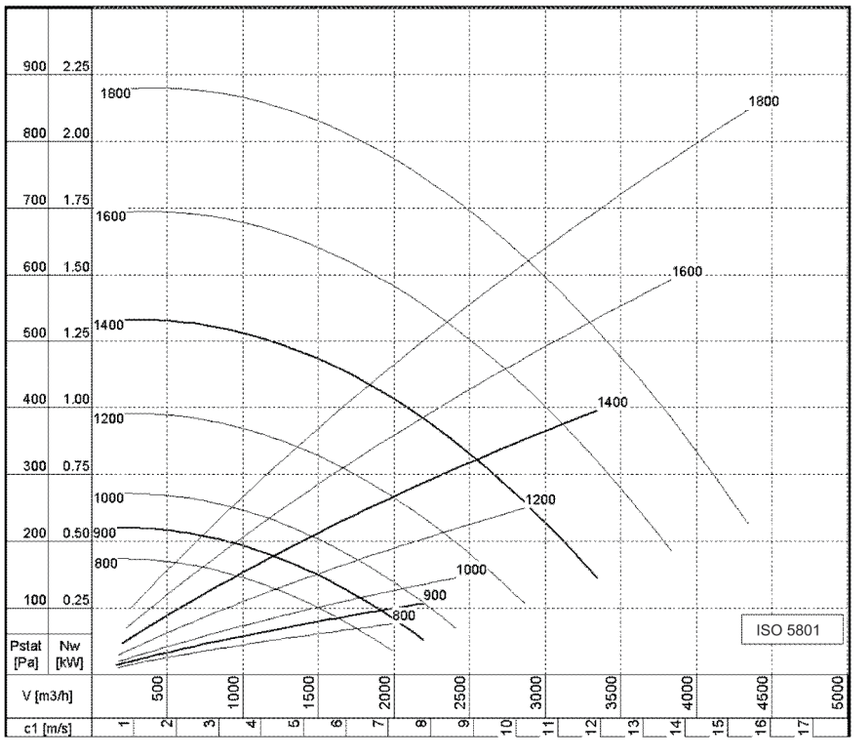

Venture Industries Sp. z o.o.
ul. Mokra 27, 05-092 Łomianki - Kiełpin
tel. +48 22 751 95 50, 751 20 31
fax +48 22 751 22 59, 751 12 02
e-mail: venture@venture.pl

Charakterystyki pracy

CRDV 315D/315D

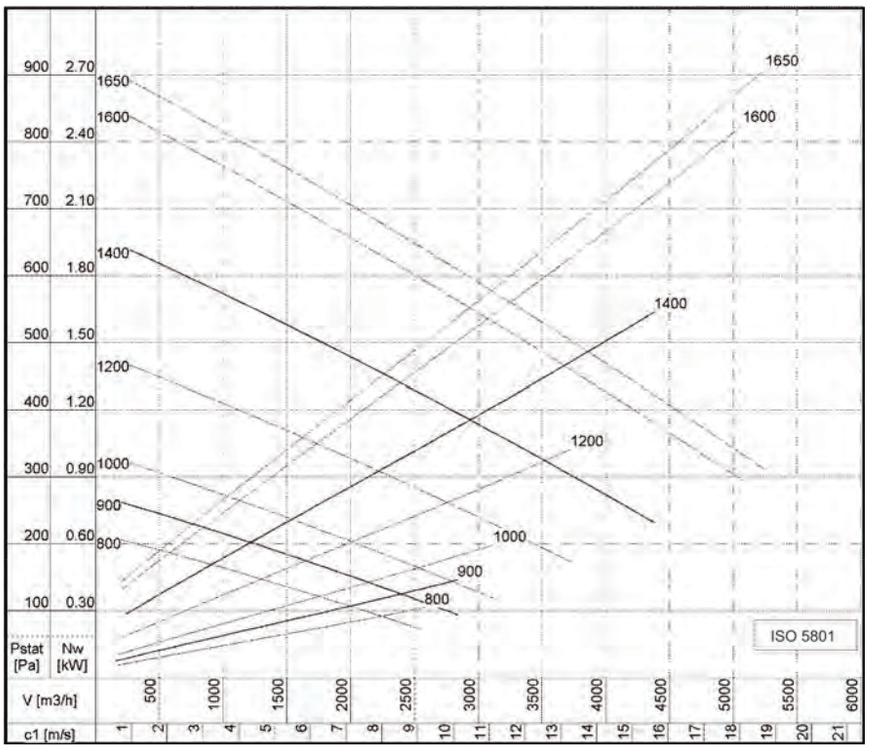

Akcesoria: Wentylatory CRDV

wspornik ścienny do montażu pionowego

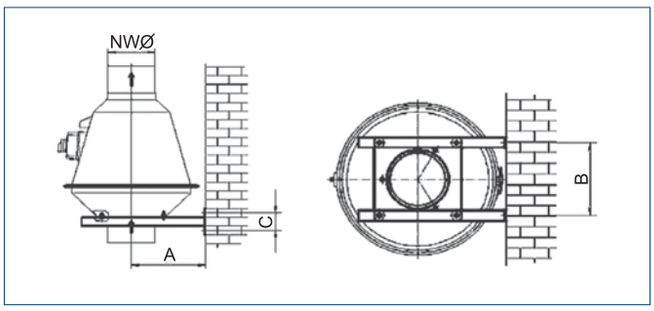

Typ	NWØ	A	B	C
CRDV 200/180	200	315	274	80
CRDV 200/200	200	315	274	80
CRDV 250/225	250	345	318	80
CRDV 250/250	250	345	318	80
CRDV 315/280	315	380	374	80
CRDV 315/315	315	380	374	80

wspornik ścienny do montażu sufitowego/podłogowego

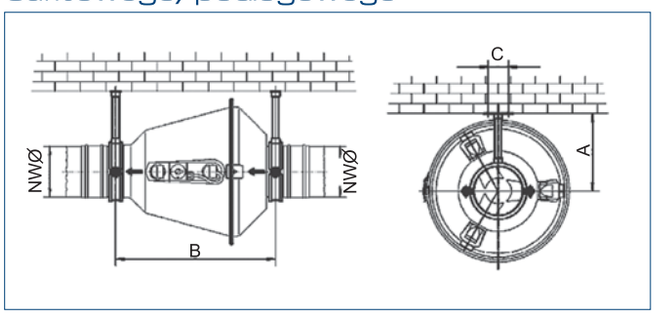

Typ	NWØ	A	B	C
CRDV 200/180	200	315	630	83
CRDV 200/200	200	315	630	83
CRDV 250/225	250	345	645	83
CRDV 250/250	250	345	645	83
CRDV 315/280	315	380	670	83
CRDV 315/315	315	380	670	83

Akcesoria: Wentylatory CRDV

wspornik ścienny do montażu poziomego

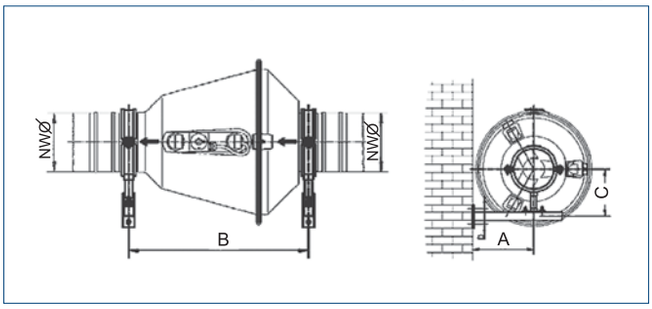

Typ	NWØ	A	B	C	D
CRDV 200/180	200	315	630	240	80
CRDV 200/200	200	315	630	240	80
CRDV 250/225	250	345	645	265	80
CRDV 250/250	250	345	645	265	80
CRDV 315/280	315	380	670	298	80
CRDV 315/315	315	380	670	298	80

klapa zwrotna

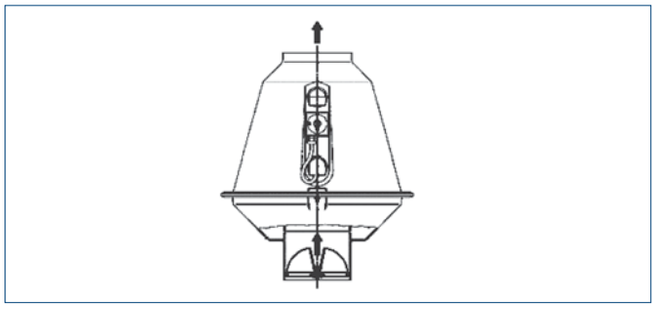

złącze przeciwdrganiowe PCV

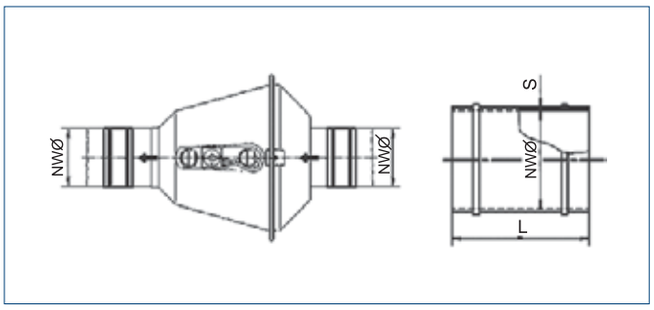

średnica	L	S
200	100	2
250	100	2
315	100	2

płyta dachowa

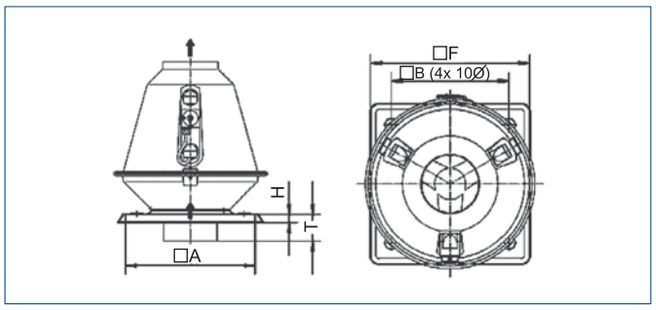

Typ	□A	□B	□F	T	H
CRDV200	480	400	545	99	45
CRDV250	520	435	585	144	45
CRDV315	630	520	695	194	45

podstawa dachowa izolowana (współczynnik przew. ciepła 0,024 W/mK)

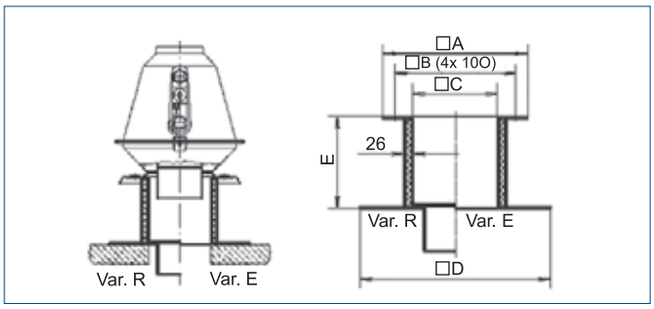

podstawa dachowa (współczynnik przew. ciepła 0,022 W/mK)

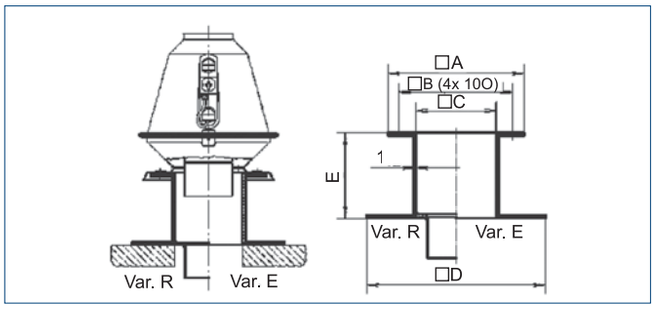

Typ	□A	□B	□C	□D	E
CRDV200	480	40	280	630	300
CRDV250	520	435	315	670	300
CRDV315	630	520	400	750	300

Venture Industries Sp. z o.o.
ul. Mokra 27, 05-092 Łomianki - Kiełpin
tel. +48 22 751 95 50, 751 20 31
fax +48 22 751 22 59, 751 12 02
e-mail: venture@venture.pl

Akcesoria: Wentylatory CRDV

Podstawa dachowa RS

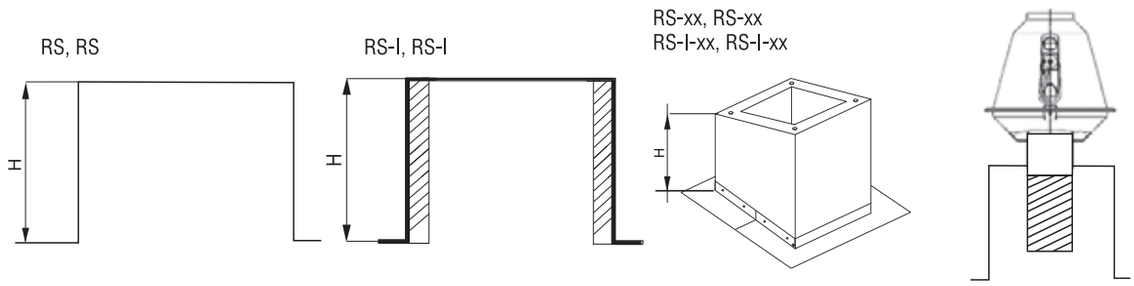

Uwaga: Podstawę dachową należy zabezpieczyć przed kontaktem ze związkami agresywnymi chemicznie poprzez zastosowanie odpowiedniego kanału.

RS, RS, RS – I

- do montażu na płaskim, poziomym pokryciu
- wewnętrzna izolacja przeciw kondensacji
- w wersji RS-I wewnętrzna izolacja termiczna (wełna szklana/kamienna) o grubości 30 mm

Typ	Typ wentylatora	H [mm]	materiał
495	CRDV 200	300	Stal ocynkowana
495 AP	CRDV 200	300	Stal nierdzewna
535	CRDV 250	300	Stal ocynkowana
535 AP	CRDV 250	300	Stal nierdzewna
645	CRDV 315	300	Stal ocynkowana
645 AP	CRDV 315	300	Stal nierdzewna

α - dopuszczalny kąt nachylenia dachu

RS– xx,RS – I – xx

- do montażu na płaskim pokryciu skośnym, gdzie xx oznacza kąt lub procent nachylenia
- wewnętrzna izolacja przeciw kondensacji
- w wersji RS-I wewnętrzna izolacja termiczna (wełna szklana/kamienna) o grubości 30 mm

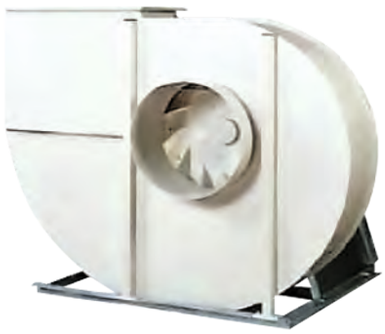

Zastosowanie

Wentylatory z serii CV są przeznaczone do transportu agresywnych związków chemicznych, wilgotnych gazów, spalin i zanieczyszczonego powietrza. Doskonale sprawdzają się w przemyśle chemicznym i spożywczym, jak również znajdują szerokie zastosowanie w obiektach użyteczności publicznej takich jak szpitale, laboratoria, szkoły...

Konstrukcja

Seria wentylatorów CV obejmuje nisko, średnio i wysokociśnieniowe wentylatory chemoodporne, o napędzie bezpośrednim i pasowym. W zależności od modelu wykonane są z polipropylenu, trudnopalnego polipropylenu, polichlorku winylu, polietylenu, polifluorku winylidenu, zakres temperatury stosowania od -50°C do 140°C. Wirniki z łopatkami pochylonymi do przodu lub do tyłu wyważane dynamicznie i statycznie. Wykonania niestandardowe i specjalne wymagają ustaleń z Venture Industries Sp. z o.o.

Silnik elektryczny

Silniki są wykonane zgodnie ze standardami IEC, posiadają znak CE. Klasa izolacji F, stopień ochrony IP 55.
Silniki na inne napięcie i częstotliwość, dwubiegowe, o podwyższonym stopniu ochrony, przystosowane do regulacji napięciowej lub przetwornicą częstotliwości, z niezależnym chłodzeniem, mogą być dostarczone po uprzednim uzgodnieniu.

Wykonania specjalne

Specjalne wykonania wentylatorów chemoodpornych są zgodne z wymogami dyrektywy ATEX, dotyczącej urządzeń przeznaczonych do użytku w przestrzeniach zagrożonych wybuchem. Więcej informacji w rozdziale wentylatory przeciwwybuchowe.

Poglądowy zakres zastosowania wentylatorów chemoodpornych CV

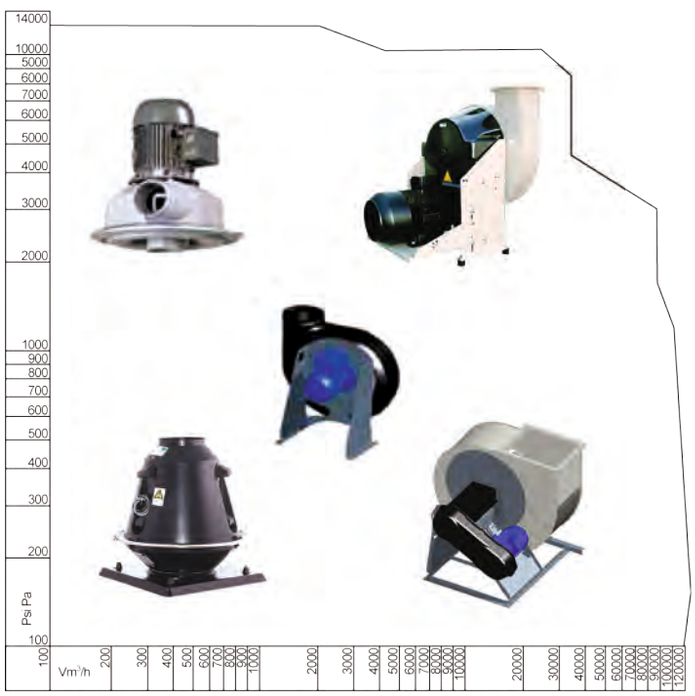

Venture Industries Sp. z o.o.
ul. Mokra 27, 05-092 Łomianki - Kiełpin
tel. +48 22 751 95 50, 751 20 31
fax +48 22 751 22 59, 751 12 02
e-mail: venture@venture.pl

Zastosowanie

Dachowe wentylatory CDVA, przeznaczone są do transportu agresywnych związków chemicznych, wilgotnych gazów, spalin i zanieczyszczonego powietrza. Doskonale sprawdzają się w przemyśle chemicznym i spożywczym, jak również znajdują szerokie zastosowanie w obiektach użyteczności publicznej takich jak szpitale, laboratoria, szkoły...

Konstrukcja

Wentylatory przeznaczone są do wentylacji pomieszczeń o niskim stopniu zapylenia. Zakres średnic kanałów przyłączeniowych od 400 do 710 mm. Obudowa wentylatora wykonana jest ze wzmocnionego włókna szklanego. Osiowy wirnik z 14-20 łopatami, wykonany jest z polipropylenu. Wyłącznik serwisowy w standardzie.

Silnik elektryczny

Silniki wykonane są zgodnie ze standardami IEC, posiadają znak CE. Silnik znajduje się poza strumieniem zanieczyszczonego powietrza.

Dane techniczne

Typ	prędkość obrotowa [obr./min]	moc nominalna [kW]	napięcie [V]	masa [kg]
CDVA 400/30/1400	1400	0,18	400	23
CDVA 400/30/900	900	0,09	400	22
CDVA 400/35/1400	1400	0,25	400	25
CDVA 400/35/900	900	0,09	400	22
CDVA 400/45/1400	1400	0,55	400	31
CDVA 400/45/900	900	0,12	400	24
CDVA 450/30/1400	1400	0,55	400	33
CDVA 450/30/900	900	0,12	400	26
CDVA 450/35/1400	1400	0,55	400	33
CDVA 450/35/900	900	0,18	400	28
CDVA 450/45/1400	1400	1,1	400	39
CDVA 450/45/900	900	0,25	400	30
CDVA 500/30/1400	1400	0,55	400	39
CDVA 500/30/900	900	0,18	400	34
CDVA 500/35/1400	1400	0,55	400	39
CDVA 500/35/900	900	0,18	400	34
CDVA 500/45/1400	1400	1,1	400	45
CDVA 500/45/900	900	0,37	400	37
CDVA 560/30/1400	1400	0,75	400	42
CDVA 560/30/900	900	0,25	400	38
CDVA 560/35/1400	1400	1,1	400	47
CDVA 560/35/900	900	0,25	400	38
CDVA 560/45/1400	1400	1,5	400	49
CDVA 560/45/900	900	0,55	400	41
CDVA 630/30/1400	1400	1,5	400	53
CDVA 630/30/900	900	0,55	400	45
CDVA 630/35/1400	1400	2,2	400	63
CDVA 630/35/900	900	0,55	400	45
CDVA 630/45/1400	1400	4	400	71
CDVA 630/45/900	900	1,1	400	53
CDVA 710/30/1400	1400	2,2	400	68
CDVA 710/30/900	900	0,75	400	55
CDVA 710/35/1400	1400	3	400	70
CDVA 710/35/900	900	0,75	400	55
CDVA 710/45/1400	1400	5,5	400	100
CDVA 710/45/900	900	1,5	400	64

Wymiary [mm]

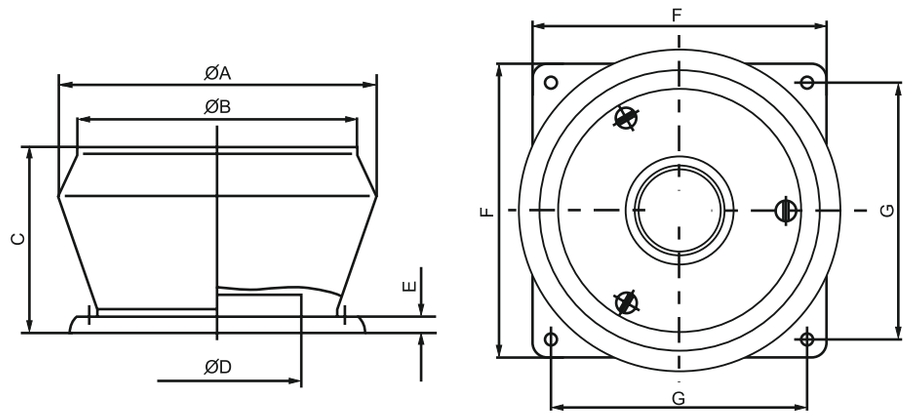

Typ CDVA	ØA	ØB	C	ØD	E	F	G
400	782	700	440	402	50	740	620
450	782	700	440	452	50	740	620
500	944	835	530	503	50	877	760
560	944	835	530	562	50	877	760
630	1154	980	620	633	50	1070	940
710	1154	980	620	713	50	1070	940

Dodatkowe wyposażenie

Klapa zwrotna CDVA

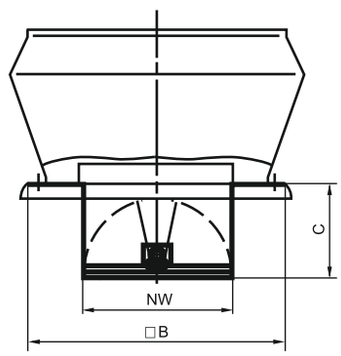

Typ CDVA	NW	□ B	C
400	400	680	250
450	450	680	280
500	500	820	300
560	560	820	330
630	630	1005	360
710	710	1005	395

Podstawa dachowa CDVA

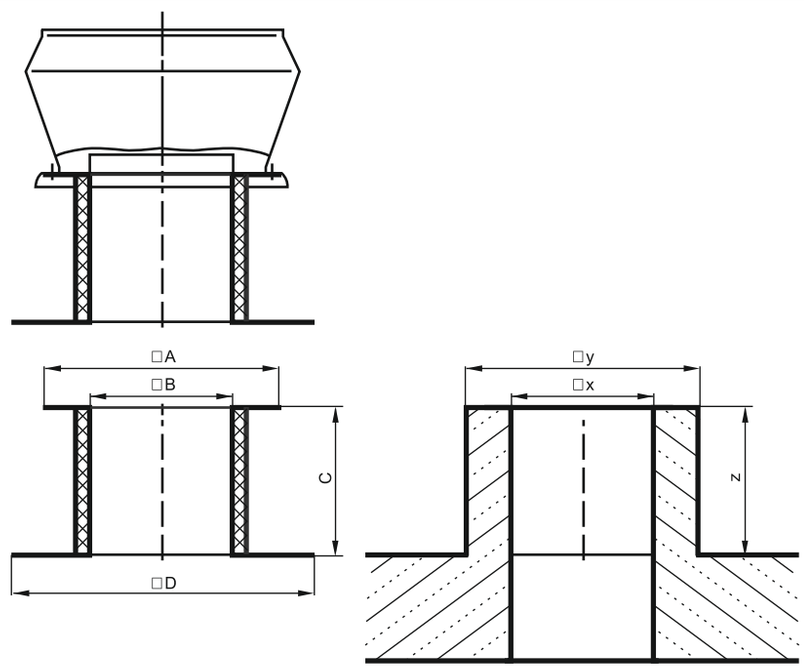

Typ CDVA	□ A	□ B	C	□ D	□ x	□ y	z
400	680	480	300	830	480	680	300
450	680	480	300	830	480	680	300
500	820	600	350	950	600	820	350
560	820	600	350	950	600	820	350
630	1005	750	400	1100	750	1000	400
710	1005	750	400	1100	750	1000	400

Venture Industries Sp. z o.o.
ul. Mokra 27, 05-092 Łomianki - Kiełpin
tel. +48 22 751 95 50, 751 20 31
fax +48 22 751 22 59, 751 12 02
e-mail: venture@venture.pl

Charakterystyka akustyczna

Typ CDVA	prędk. obrot. [min^{-1}]	LwA [dB(A)]	63	125	250	500	1000	2000	4000	8000
	700	58	36	45	52	53	52	50	46	42
CDVA 400/30	900	64	42	51	58	59	58	56	52	48
	1400	73	51	60	67	68	67	65	61	57
	700	60	37	46	53	55	53	51	47	43
CDVA 400/35	900	66	43	52	59	61	59	57	53	49
	1400	75	52	61	68	70	68	66	62	58
	700	61	38	48	54	56	54	52	48	44
CDVA 400/45	900	67	44	54	60	62	60	58	54	50
	1400	76	53	63	69	71	69	67	63	59
	700	63	41	50	57	58	57	55	51	47
CDVA 450/30	900	69	47	56	63	64	63	61	57	53
	1400	78	56	65	72	73	72	70	66	62
	700	63	41	50	57	58	57	55	51	47
CDVA 450/35	900	69	47	56	63	64	63	61	57	53
	1400	78	56	65	72	73	72	70	66	62
	700	64	42	51	58	59	57	55	52	48
CDVA 450/45	900	70	48	57	64	65	63	64	58	54
	1400	79	57	66	73	74	72	70	67	63
	700	63	41	50	57	58	57	55	51	47
CDVA 500/30	900	69	47	56	63	64	63	61	57	53
	1400	78	56	65	72	73	72	70	66	62
	700	65	43	52	59	60	57	56	53	49
CDVA 500/35	900	71	49	58	65	66	63	62	59	55
	1400	80	58	67	74	75	72	71	68	64
	700	65	43	52	59	60	59	57	53	49
CDVA 500/45	900	71	49	58	65	66	65	63	59	55
	1400	80	58	67	74	75	74	72	68	64
	700	63	41	50	57	58	57	55	51	47
CDVA 560/30	900	69	47	56	63	64	63	61	57	53
	1400	78	56	64	72	73	72	70	66	62
	700	63	40	50	56	58	56	55	50	46
CDVA 560/35	900	69	46	56	62	64	62	61	56	52
	1400	78	55	65	71	73	71	70	65	61
	700	66	44	53	59	61	59	58	54	51
CDVA 560/45	900	72	50	59	65	67	65	64	60	57
	1400	81	59	68	74	76	74	73	69	66
	700	69	47	56	63	64	62	61	57	53
CDVA 630/30	900	75	53	62	69	70	68	67	63	59
	1400	84	62	71	78	79	77	76	72	68
	700	70	48	57	63	65	63	62	58	54
CDVA 630/35	900	76	54	63	69	71	69	68	64	60
	1400	85	63	72	78	80	78	77	73	69
	700	71	49	58	65	66	65	63	59	55
CDVA 630/45	900	77	55	64	71	72	71	69	65	61
	1400	86	64	73	80	81	80	78	74	70
	700	67	45	54	61	62	61	59	55	51
CDVA 710/30	900	73	51	60	67	68	67	65	61	57
	1400	82	60	69	76	77	76	74	70	66
	700	70	47	57	63	65	63	61	58	53
CDVA 710/35	900	76	53	63	69	71	69	67	64	59
	1400	85	62	72	78	80	78	76	73	68
	700	71	49	58	65	66	65	63	59	55
CDVA 710/45	900	77	55	64	71	72	71	69	65	61
	1400	86	64	73	80	81	80	78	74	70

Charakterystyki pracy

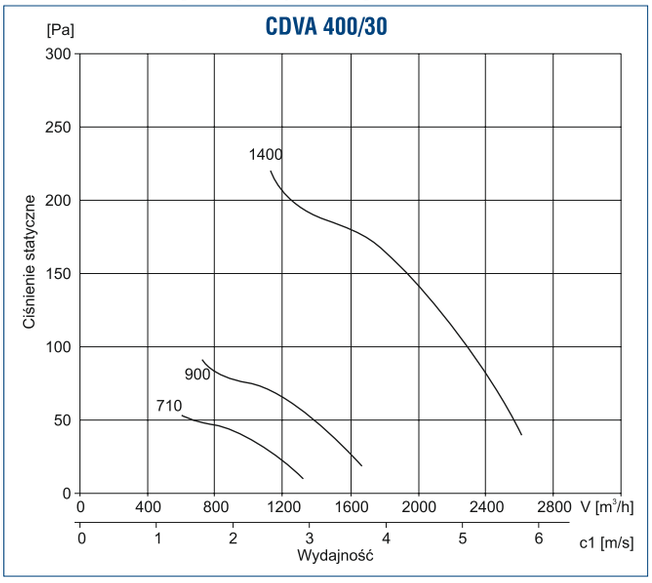

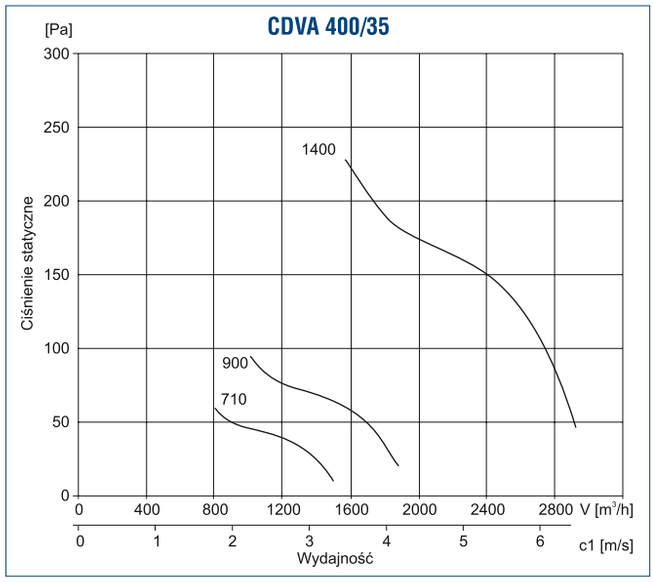

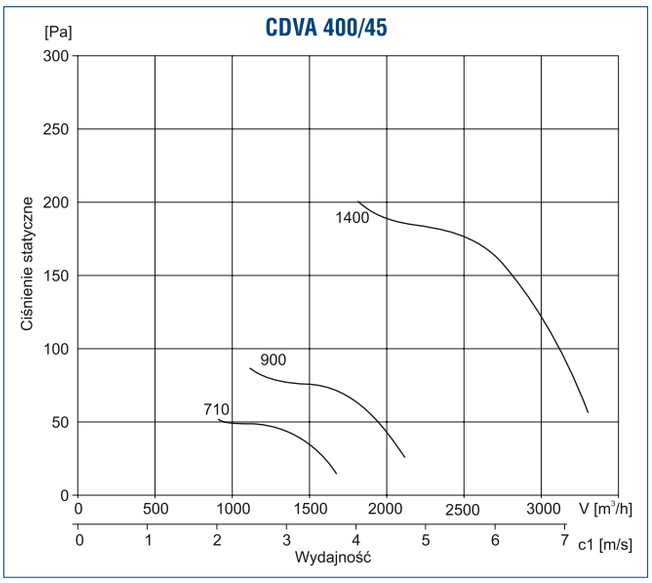

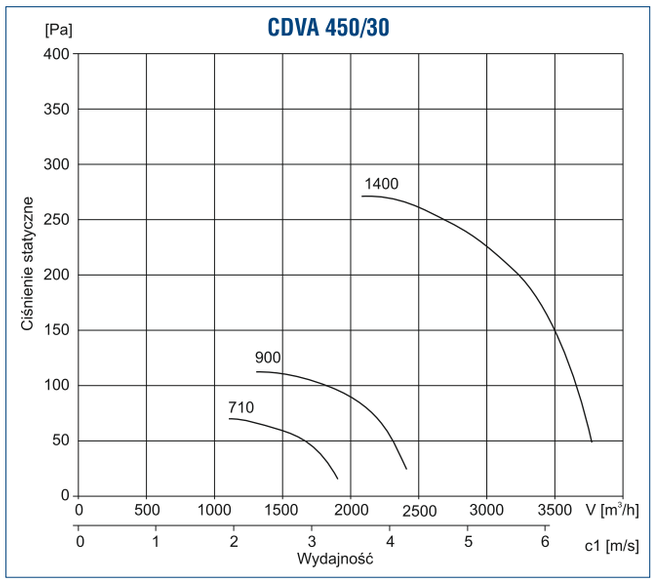

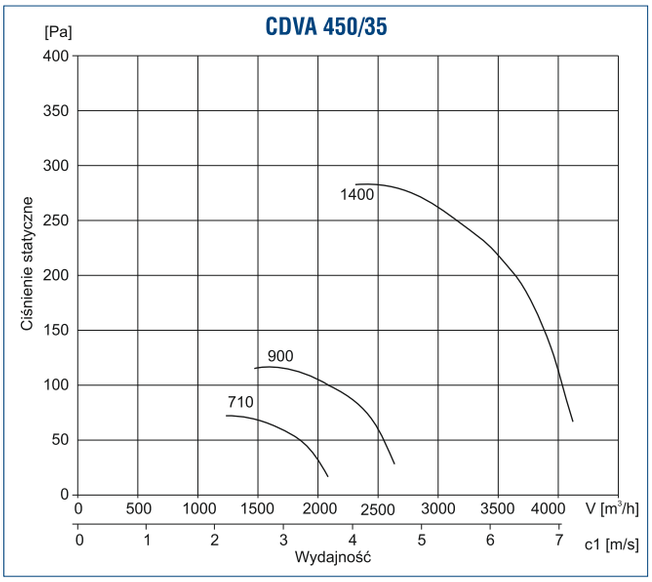

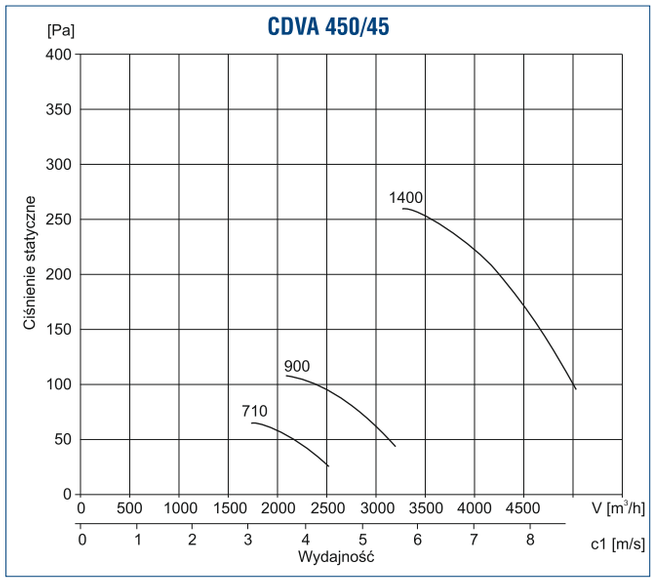

Venture Industries Sp. z o.o.
ul. Mokra 27, 05-092 Łomianki - Kiełpin
tel. +48 22 751 95 50, 751 20 31
fax +48 22 751 22 59, 751 12 02
e-mail: venture@venture.pl

Charakterystyki pracy

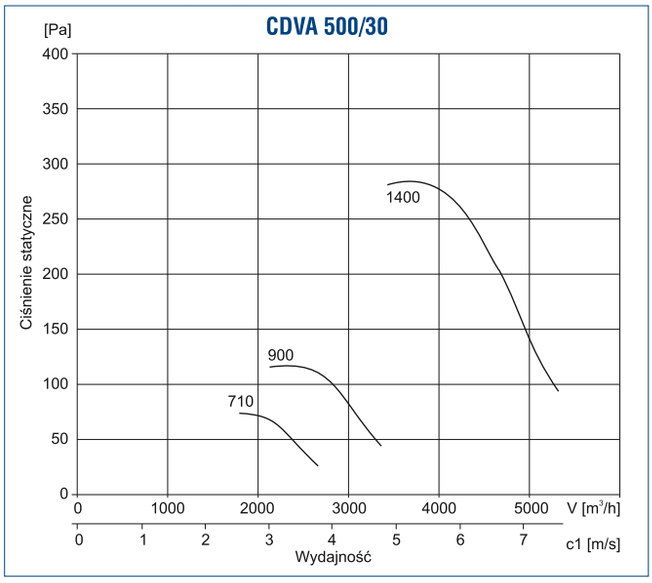

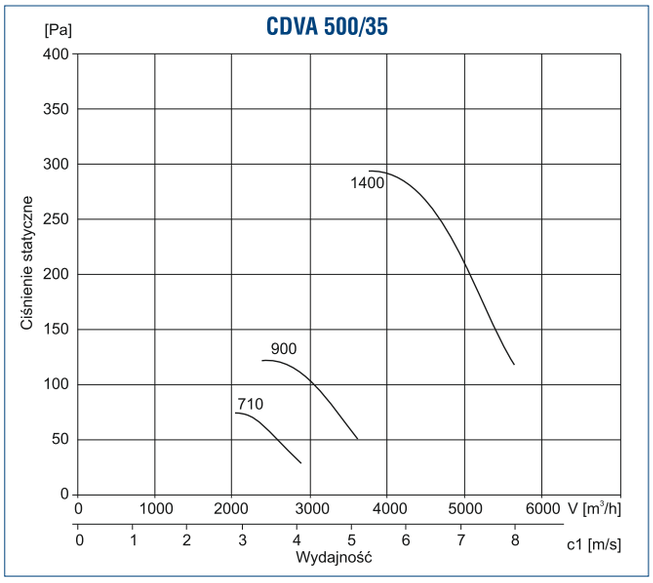

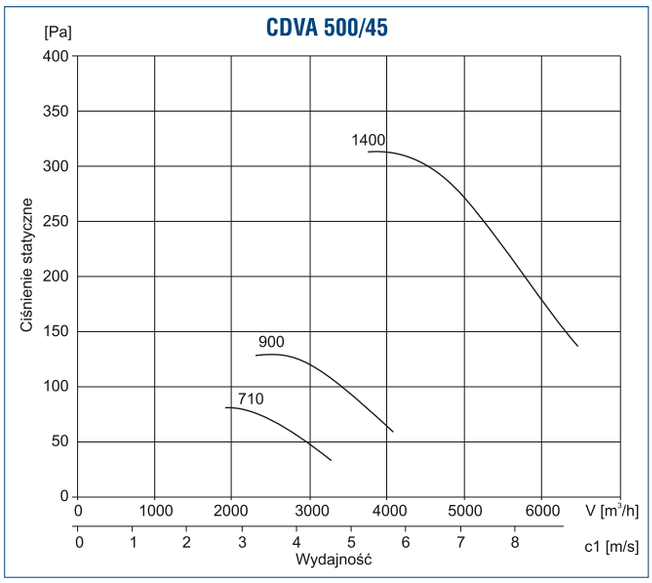

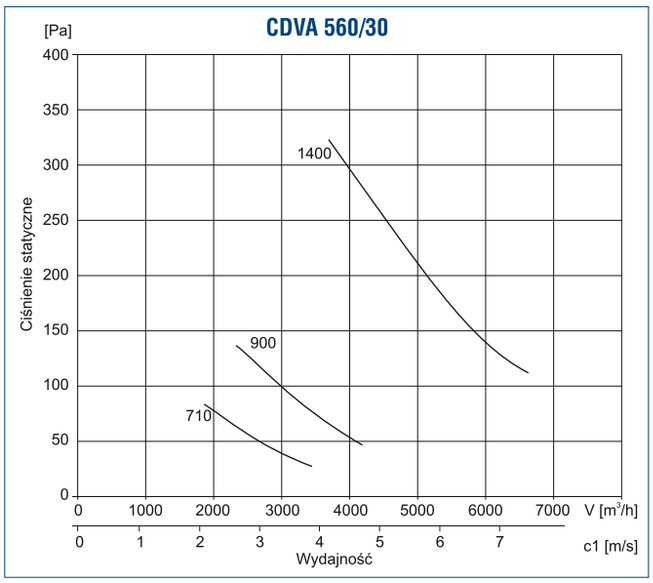

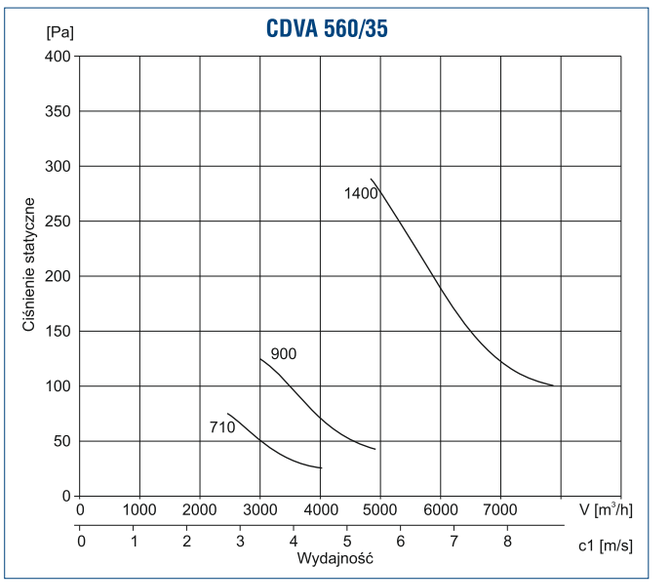

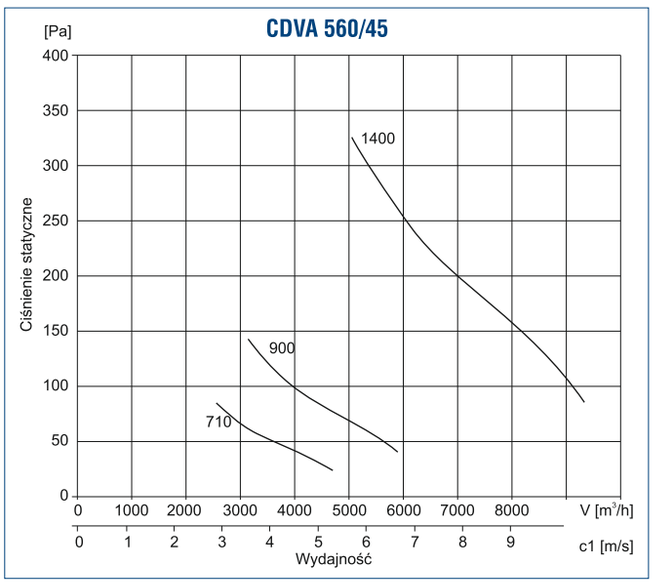

Charakterystyki pracy

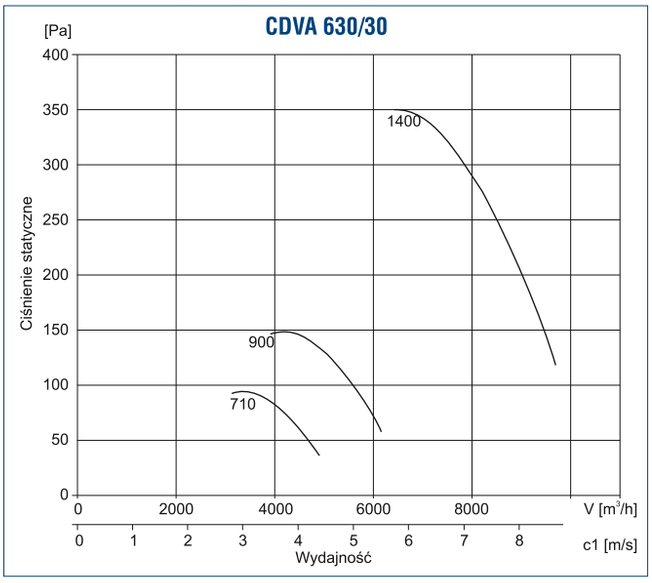

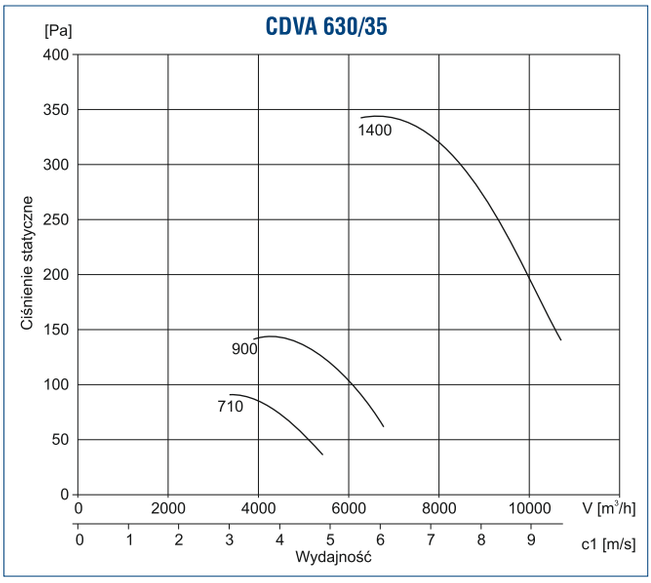

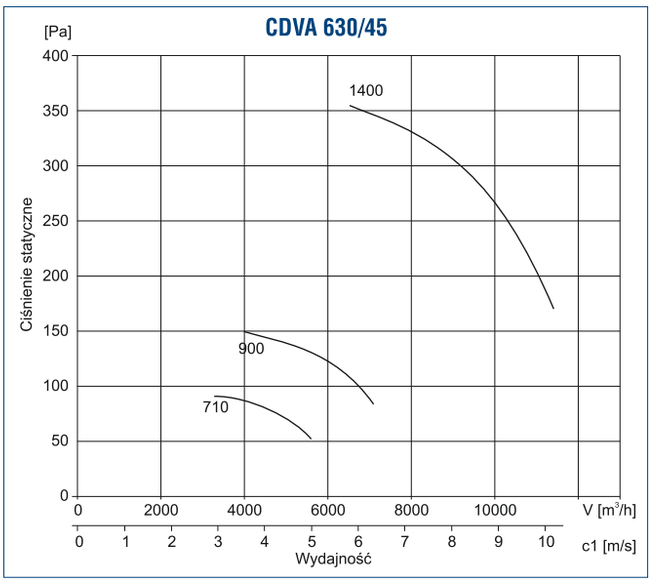

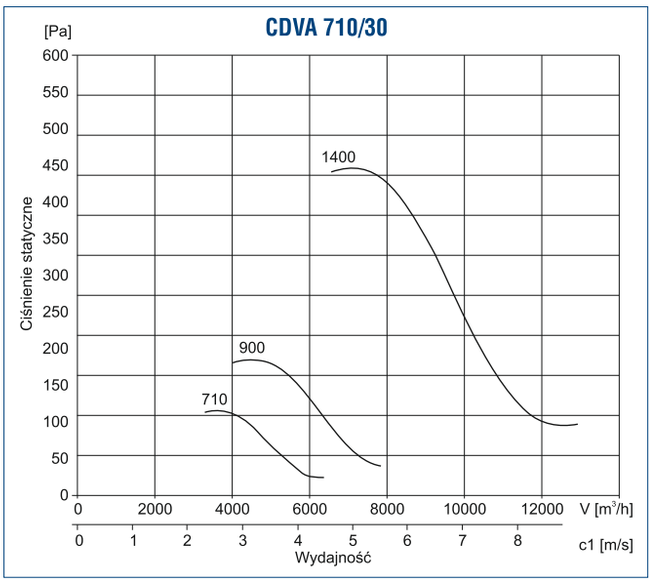

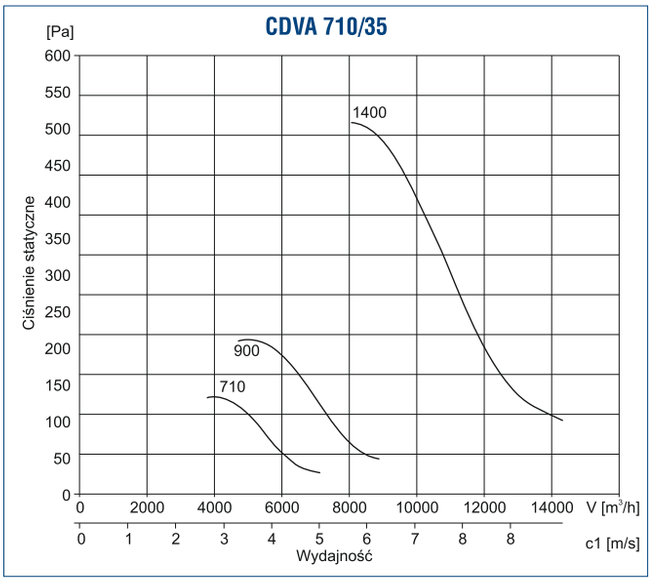

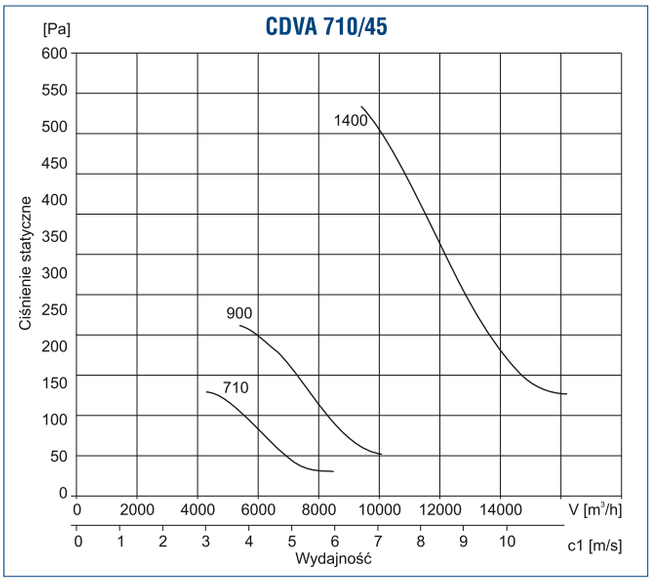

Venture Industries Sp. z o.o.
ul. Mokra 27, 05-092 Łomianki - Kiełpin
tel. +48 22 751 95 50, 751 20 31
fax +48 22 751 22 59, 751 12 02
e-mail: venture@venture.pl

Zastosowanie

Wentylatory promieniowe CMVeco przeznaczone są do transportu agresywnych związków chemicznych, wilgotnych gazów lub spalin.
Odpowiednie do pracy w odciągach i digestoriach w przemyśle chemicznym jak również znajdują szerokie zastosowanie w obiektach użyteczności publicznej takich jak szpitale, laboratoria, szkoły.

Konstrukcja

Standardowy układ przeniesienia napędu poprzez napęd bezpośredni. Termicznie formowana obudowa może być wykonana z następujących tworzyw sztucznych: PP, PPs, PPs-EL, PE, PVC, PVDF. Wirnik dostępny z PPs, PPs-EL, lub PVDF, posiada 20 łopatek pochylonych do przodu. Piasta wykonana jest ze stopu aluminium, dodatkowo pokrywana warstwą tworzywa sztucznego.
Podstawa z tarczą silnikową wykonana ze stali galwanizowanej. Na życzenie dostępna ze stali AISI304

Silnik elektryczny

Asynchroniczny, trójfazowy 230/400V-50Hz, lub jednofazowy 230V-50Hz z kondensatorem.
Silniki są wykonane zgodnie ze standardami IEC 60072 i IEC 60034, posiadają znak CE. Klasa izolacji F, stopień ochrony IP 55. Silniki jednofazowe przystosowane są do napięciowej regulacji prędkości obrotowej. Silniki trójfazowe przystosowane są do regulacji przetwornicą częstotliwości. Standardowo bez zabezpieczenia termicznego. Silniki na inne napięcie i częstotliwość, klasie sprawności, o podwyższonym stopniu ochrony, z niezależnym chłodzeniem, z czujnikami (bimetalowymi lub pozystorowymi) mogą być dostarczane na życzenie.

Wykonanie specjalne

Na życzenie istnieje możliwość wykonania konstrukcji z napędem pasowym. Zastosowany prosty system naciągu ułatwia regulację oraz wymianę pasków klinowych.
Specjalne wykonania wentylatorów chemoodpornych są zgodne z wymogami dyrektywy ATEX, dotyczącej urządzeń przeznaczonych do użytku w przestrzeniach zagrożonych wybuchem, dla strefy 1 i 2.

Akcesoria

Złącza przeciwdrganiowe PVC, wibroizolatory, drenaż obudowy, osłona silnika, osłona przeciwodłamkowa, wspornik ścienny, kołnierze przyłączeniowe.

Charakterystyki pracy

CMVeco 125

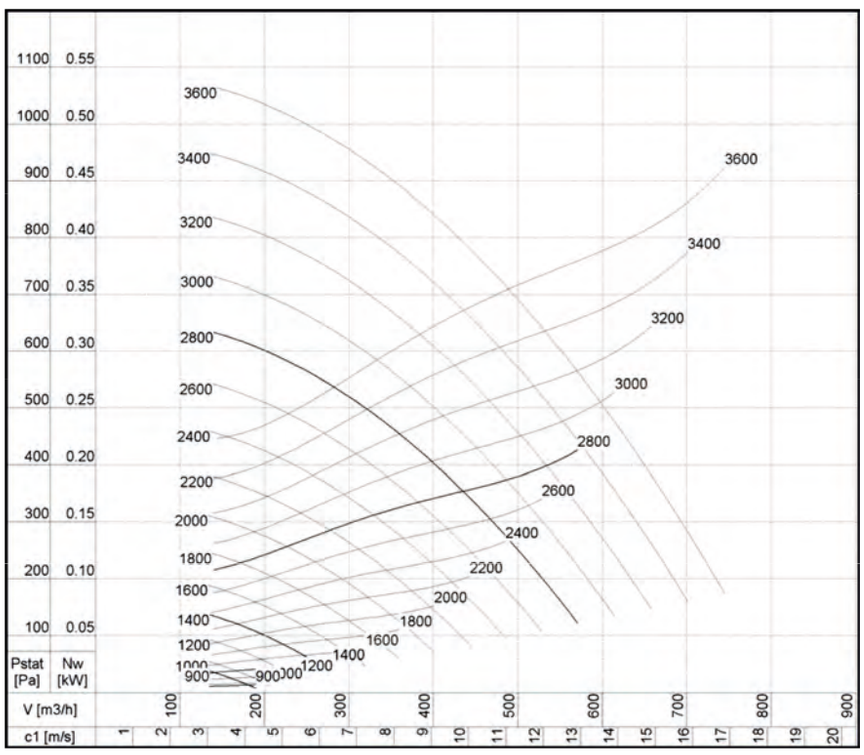

Charakterystyki pracy

CMVeco 160

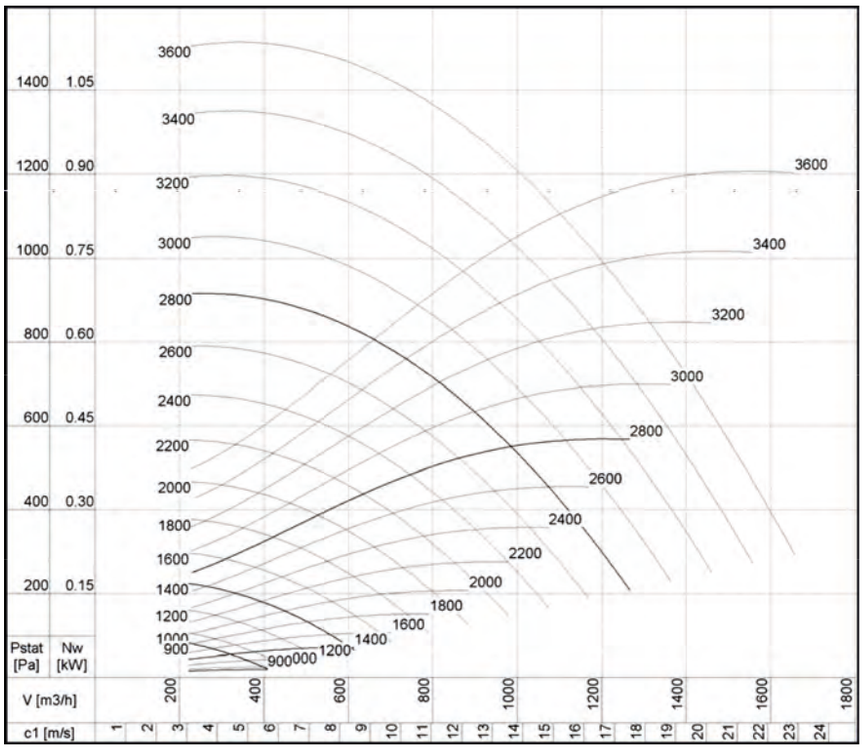

CMVeco 200

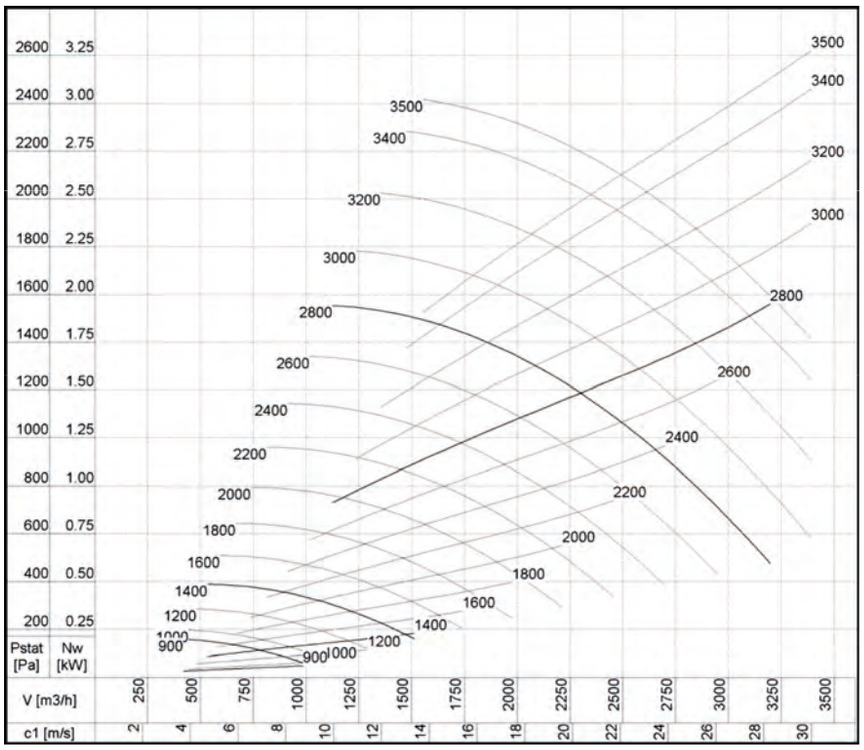

Venture Industries Sp. z o.o.
ul. Mokra 27, 05-092 Łomianki - Kiełpin
tel. +48 22 751 95 50, 751 20 31
fax +48 22 751 22 59, 751 12 02
e-mail: venture@venture.pl

Charakterystyki pracy

CMVeco 200/180

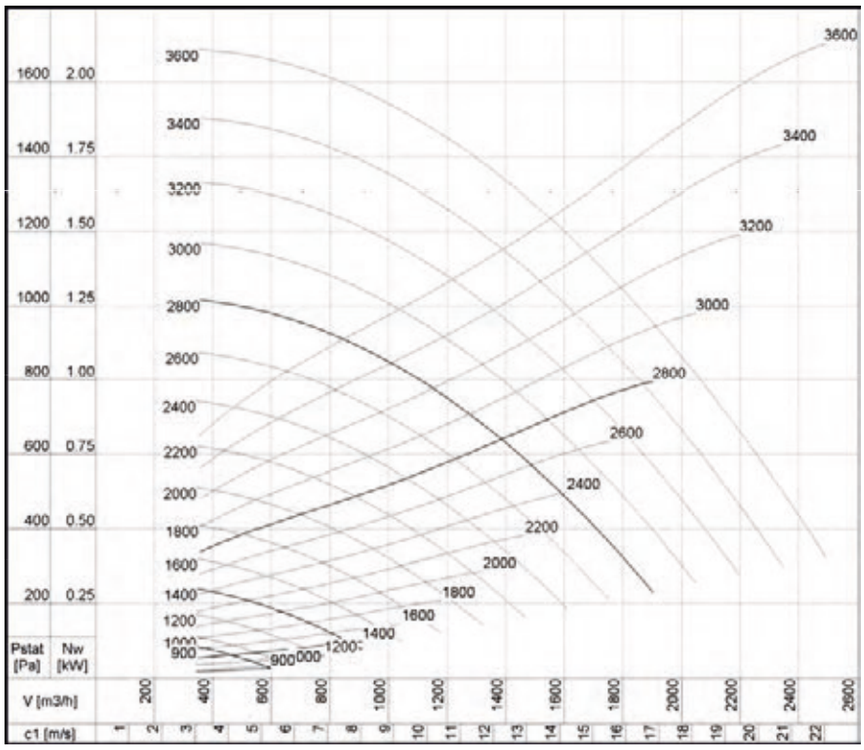

CMVeco 250

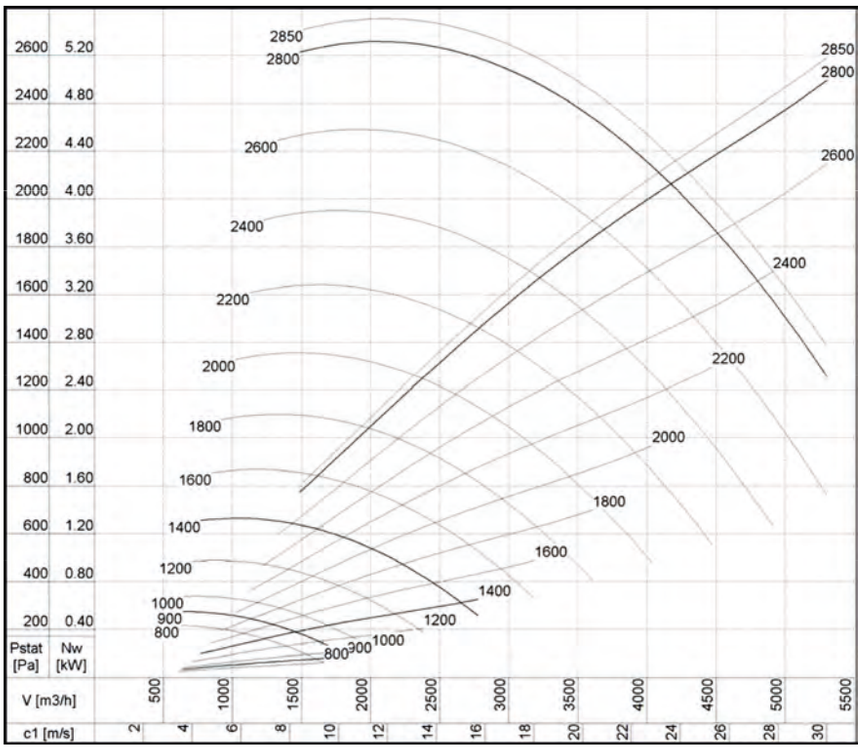

Charakterystyki pracy

CMVeco 250/225

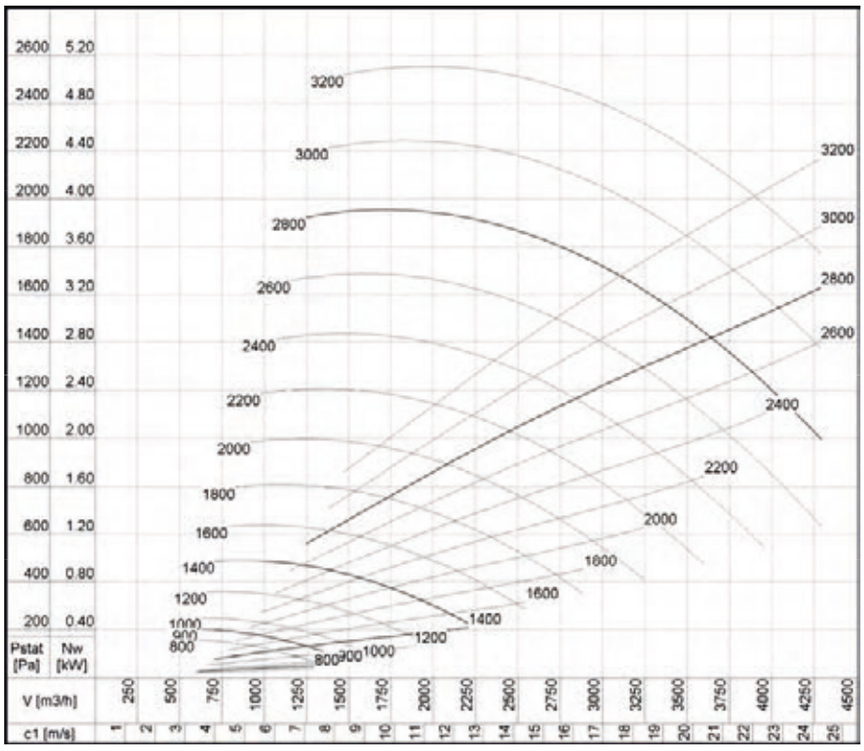

CMVeco 315

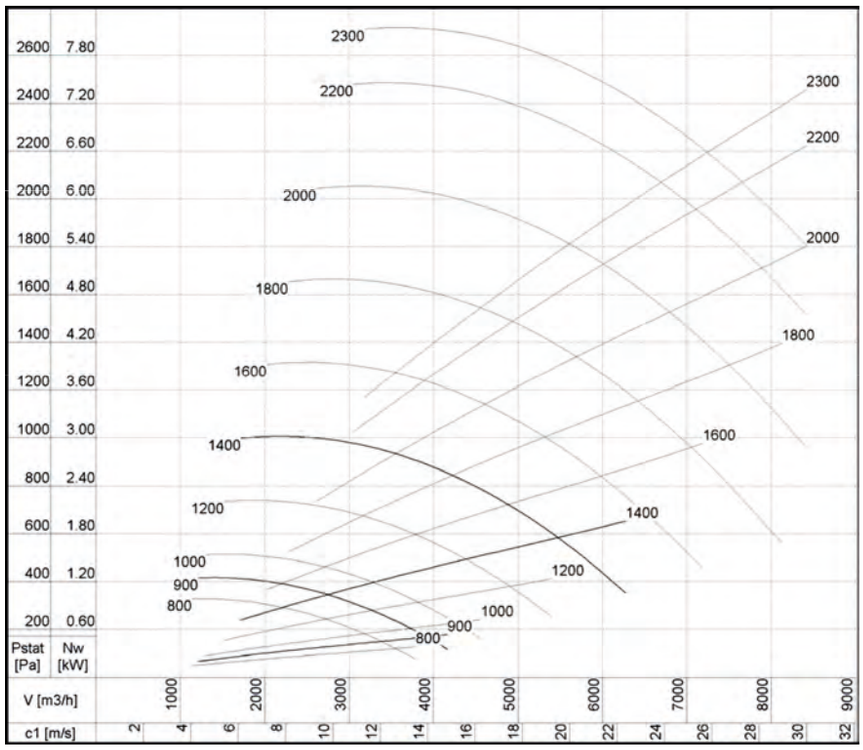

Venture Industries Sp. z o.o.
ul. Mokra 27, 05-092 Łomianki - Kiełpin
tel. +48 22 751 95 50, 751 20 31
fax +48 22 751 22 59, 751 12 02
e-mail: venture@venture.pl

Charakterystyki pracy

CMVeco 315/280

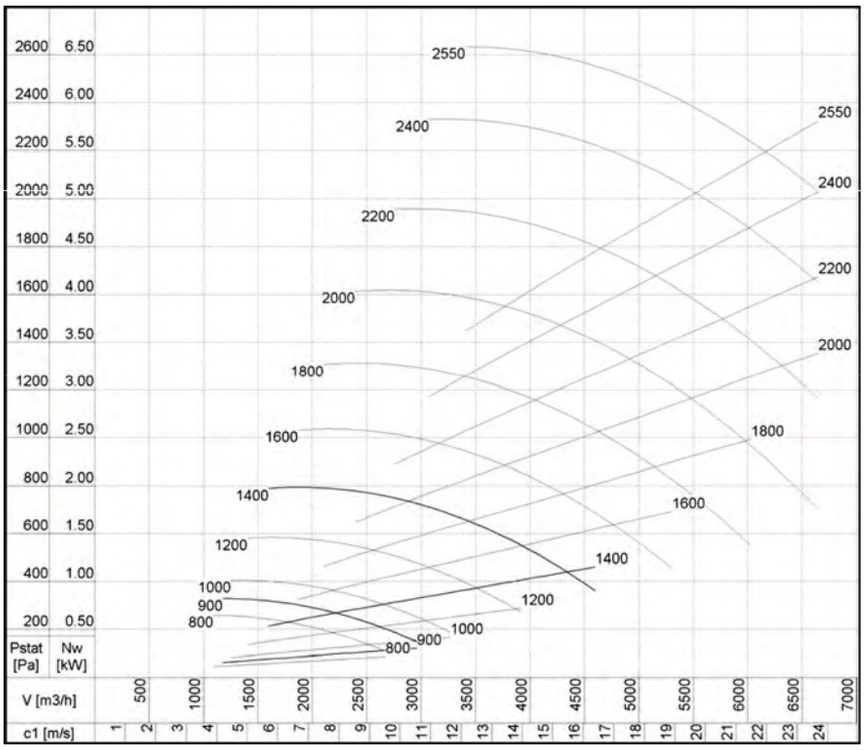

CMVeco 400

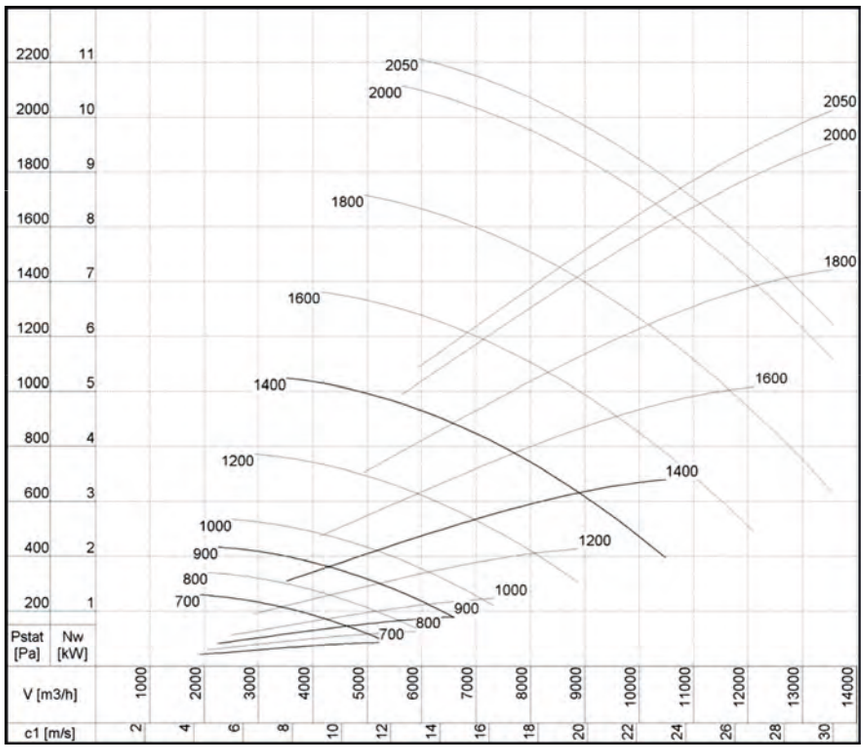

Tabela odporności chemicznej

Substancja chemiczna	PVC		PP		SS	Aluminium
	20°C	60°C	20°C	60°C		
Aceton	-	n	z	o	z	z
Akrylan etylu	n	n	n	n	-	z
Aldehyd benzoesowy	n	n	z	-	z	z
Aldehyd krotonowy	n	n	n	n	-	-
Aldehyd octowy	n	-	n	-	z	z
Alkohol amylowy	z	o	z	z	z	z
Amoniak, gaz suchy	z	z	z	z	z	z
Amoniak, płyn	o	n	z	z	z	z
Amoniak roz wodny	z	o	z	z	z	z
Amonowy azotan	z	z	z	z	z	z
Amonowy chlorek	z	z	z	z	n	z
Amonowy siarczan	z	o	z	z	z	z
Anilina	n	n	z	o	z	n
Anilina	n	n	z	o	z	n
Aniliny chlorowodorek	n	n	o	o	n	n
Antymanowy chlorek	z	z	z	z	-	-
Benzen	n	n	o	n	z	z
Benzyna (węglow. alifatyczne)	z	z	o	n	z	n
Benzyna (weglow. alifatyczne)	n	n	o	n	z	n
Bezwodnik octanowy	n	n	z	-	z	z
Boraks	z	o	z	z	z	z
Brom, płyn	n	n	n	n	n	n
Butan, gaz	z	-	z	z	z	z
Butanole	z	o	z	z	-	-
Chlor, gaz suchy	o	n	n	n	z	n
Chlor, roz wodny	o	n	n	n	n	n
Cukier	z	z	z	z	z	z
Cykloheksanol	n	n	z	z	z	z
Cykloheksanon	n	n	z	n	z	z
Cynawy chlorek	z	z	z	z	o	z
Cynku chlorek	z	z	z	z	z	n
Dekstryna	z	o	z	-	-	-
Etanol	z	o	z	-	z	z
Etylowy eter	n	-	o	-	z	z
Etylenowy glikol	z	z	z	z	z	z
Fenol	o	n	z	z	z	z
Formaldehyd	z	o	z	z	o	z
Formaldehyd	z	z	z	z	z	z
Gliceryna	z	z	z	z	z	z
Heksan	-	z	z	o	z	z
Ksylen	n	n	o	n	z	z
Kwas azotowy	z	o	z	z	n	n
Kwas azotowy	n	n	o	n	n	n
Kwas benzoesowy	o	n	z	z	z	z
Kwas borowy	z	o	z	z	z	n
Kwas chlorosulfonowy	o	n	n	n	n	n
Kwas chlorowodorowy (solny)	z	o	z	z	n	z
Kwas chlorowodorowy (solny)	z	z	z	z	n	z
Kwas chromowy	z	o	z	o	o	n
Kwas cytrynowy	z	z	z	z	z	n
Kwas fluorowodorowy	o	n	z	z	n	n
Kwas fluorowodorowy	o	n	z	z	n	n
Kwas fluorowodorowy, gaz	o	n	z	z	z	n
Kwas glikolowy	z	z	z	z	z	-
Kwas masłowy	n	n	z	-	z	z
Kwas masłowy	z	o	z	-	z	z
Kwas mlekowy	z	o	z	z	z	z
Kwas mlekowy	o	n	z	z	z	z
Kwas mrówkowy	z	o	z	z	z	z
Kwas octowy	z	o	z	z	z	z
Kwas octowy	z	o	z	z	n	z
Kwas oleinowy	z	z	z	-	z	z

Substancja chemiczna	PVC		PP		SS	Aluminium
	20°C	60°C	20°C	60°C		
Kwas siarkowy	o	n	z	o	n	n
Kwas siarkowy	z	o	z	z	n	n
Kwas siarkowy dymiacy (oleum)	n	n	n	z	n	n
Kwas szczawiowy	z	z	z	z	z	z
Kwas szczawiowy	z	o	z	z	z	z
Kwas taninowy	z	z	z	z	z	n
Kwas winowy	z	z	z	z	o	n
Magnezowy chlorek	z	z	z	z	n	n
Magnezowy siarczan	z	z	z	z	z	z
Metanol	z	o	z	z	z	z
Miedziowy chlorek	z	z	z	z	-	-
Miedziowy fluorek	z	z	z	z	n	-
Miedziowy siarczan	z	z	z	z	z	n
Mleko	z	z	z	z	z	z
Mocz	z	o	z	z	z	z
Mocznik	z	o	z	z	z	z
Mydło	z	o	z	z	z	n
Niklawy siarczan	z	z	z	z	z	n
Ocet	z	z	z	z	z	n
Octan butylu	n	n	z	o	-	z
Octan etylu	n	n	o	o	z	z
Oleje i tłuszcze	z	z	z	-	z	z
Ozon	z	z	z	o	z	z
Pirydyna	n	-	z	o	z	z
Piwo	z	z	z	-	z	n
Potasowy azotan	z	z	z	z	z	z
Potasowy bromek	z	z	z	z	z	n
Potasowy chlorek	z	z	z	z	z	n
Potasowy chromian	z	z	z	z	z	z
Potasowy cyjanek	z	z	z	z	z	n
Potasowy dwuchromian	z	z	z	z	z	z
Potasowy nad/dwutleno/siarczan	z	o	z	-	z	n
Potasowy nadmanganian	z	z	z	o	z	z
Potasowy wodorotlenek	z	z	z	-	z	n
Potasowy żelazicyjanek	z	z	z	-	z	z
Potasowy żelazocyjanek	z	z	z	-	z	z
Propan ciekły	z	-	z	-	z	z
Siarki dwutlenek, ciecz	o	n	z	z	n	z
Siarki dwutlenek, suchy	z	z	z	z	n	z
Siarkowodór, gaz	z	z	z	z	n	z
Sodowy benzoensan	z	o	z	-	-	z
Sodowy chloran	z	z	z	z	z	n
Sodowy chlorek	z	z	z	z	z	n
Sodowy podchloryn (13%chloru)	z	o	z	z	n	n
Sodowy siarczyn	z	o	z	z	z	z
Sodowy wodorosiarczek	z	z	z	z	-	n
Sodowy wodorotlenek	z	z	z	z	o	n
Sodowy zelazicyjanek	z	z	z	-	z	z
Sodowy żelazocyjanek	z	z	z	-	z	z
Srebra azotan	z	o	z	-	z	n
Tlen	z	z	z	z	z	z
Toluen	n	n	o	n	n	-
Trójchloroetylen (TRI)	n	n	o	n	z	n
Wapniowy azotan	z	z	z	z	n	z
Węgla dwusiarczek	o	n	o	n	z	-
Węgla dwutlenek	z	o	z	z	z	z
Wino	z	z	z	z	z	n
Woda morska	z	o	z	z	z	z
Wodór	z	z	z	z	z	z
Wodoru nadtlenek	z	z	z	o	z	z
Wywoływacze fotograficzne	z	z	z	z	n	-

Odporność chemiczna

z = zadowalająca odporność
o = ograniczona odporność
n = niezadowalająca odporność

Materiał

SS = stal nierdzewna
PP = Polipropylen
PVC = Polichlorek winylu

Venture Industries Sp. z o.o.
ul. Mokra 27, 05-092 Łomianki - Kiełpin
tel. +48 22 751 95 50, 751 20 31
fax +48 22 751 22 59, 751 12 02
e-mail: venture@venture.pl

Venture Industries Sp. z o.o.
ul. Mokra 27
05-092 Łomianki - Kiełpin, Poland
Tel. +48 22 751 95 50
Fax +48 22 751 22 59
e-mail: venture@venture.pl

www.venture.pl

VENTUR tekniska ab, Göteborg
Manufakturgatan 7A
SE-417 07 Göteborg, Sweden
Tel. +46 31-23 50 80
fax +46 31-23 87 98
e-mail: info@ventur.se
www.ventur.se

VENTUR tekniska ab, Stockholm
Västberga Allé 1A
SE 126 30 HÄGERSTEN, Sweden
Tel. +46 8-534 101 90
fax +46 8-534 101 99
e-mail: info@ventur.se
www.ventur.se

VENTUR Finland Oy Ab
Juvan teollisuuskatu 11
FI-02920 Espoo, Finland
Tel. +358 (0)9 530 8810
Fax +358 (0)9 507 4280
e-mail: info@ventur.fi
www.ventur.fi

VENTUR - Verkauf Schweiz
Basel, Schweiz
+41 (0)764 10 47 12
e-mail: info@ventur.ch
www.ventur.ch

Projekt: 2msystem.pl